ZÜNDAPP

ERSATZTEIL-KATALOG

TYPEN 517
2. Auflage

MOTOR · FAHRGESTELL

ZÜNDAPP WERKE GMBH · 8 MÜNCHEN 80 · ANZINGER STRASSE 1-3

Erläuterungen zum Ersatzteil-Katalog Typen 517, 2. Auflage (Inland)

Wichtige Hinweise: Dieser Ersatzteil-Katalog beinhaltet:

Bezeichnung	Modell	Ab Fahrgestell-Nummer	Fahrgestell	Motor Gebläse	Motor Fahrtwind	PS	Gänge	Naben ⌀	Bemerkung
Sport Combinette	1967	5 523 495	517–02 L1	278–01 L0	–	2,6	3	120	
C 50 Sport	1968	5 553 342	517–02 L5	278–01 L0	–	2,6	3	120	
C 50 Sport	1969	5 599 733	517–02 L8	278–01 L3	–	2,9	3	120	
C 50 Sport	1969	5 608 576	517–21 L0	–	278–25 L0	2,9	3	120	
KS 50 Super SL	1967	5 523 495	517–01 L0	284–01 L0	–	5,3	5	150	
KS 50	1968	5 553 342	517–06 L7	–	284–03 L3	5,3	5	150	
KS 50 Sport	1967	5 523 495	517–06 L0	–	284–03 L0	5,3	5	150	
KS 50 Sport	1968	5 553 342	517–20 L0	–	284–03 L3	5,3 + 6,25	5	150	
KS 50 Super Sport	1968	5 553 342	517–06 L5	–	284–03 L2	5,3 + 6,25	5	150	Auspuff hochgez.
KS 50 Super Sport	1968	5 553 342	517–20 L2	–	284–03 L3	5,3 + 6,25	5	150	Auspuff tiefliegend
KS 50 Super Sport	1970	5 638 855	517–20 LB	–	284–03 L2	5,3 + 6,25	5	150	Auspuff hochgez.
KS 50 Super Sport	1970	5 638 855	517–20 LC	–	284–03 L3	5,3 + 6,25	5	150	Auspuff tiefliegend

Inhaltsverzeichnis: 3-Gang-Motor, Typen 278, Seite 13

Inhaltsverzeichnis: 5-Gang-Motor, Typen 284, Seite 47

Inhaltsverzeichnis: Fahrgestell, Typen 517, Seite 83

Nur ZÜNDAPP-Original-Ersatzteile gewähren Sicherheit, erhalten die Garantie und schützen vor Schäden. Verwenden Sie deshalb nur ZÜNDAPP-Original-Ersatzteile und keine nachgeahmten Teile. Der Einbau von Teilen fremder Herkunft führt zum Erlöschen des Garantieanspruches.

Bei Bestellungen von Ersatzteilen aus dem Ihnen vorliegenden Ersatzteil-Katalog bitten wir, folgende Einzelheiten anzugeben bzw. zu beachten:

1. Bestellung

Sämtliche Zuschriften, die sich auf Ersatzteile beziehen, ausdrücklich an

ZÜNDAPP-Werke GMBH
Abt. Verkauf Teile
8 München 80
Anzinger Straße 1–3

richten, telefonische Bestellungen unter München 4 59 31, Nebenstelle **258/259/387** (Verkauf Teile). Bei allen Bestellungen ist lediglich die in der 2. Spalte von links des Ersatzteil-Kataloges stehende „Bestell-Nr." und die gewünschte Stückzahl anzugeben. **Bei lackierten Teilen bitten wir, unbedingt die Farbindex-Zahl einzusetzen.** Diese ist aus der Farbmustertafel ersichtlich und wird **hinter** die Bestell-Nr. gesetzt **(siehe Bestellbeispiel).**

Bedienen Sie sich der von uns zur Verfügung gestellten Bestellformulare oder, wenn diese nicht vorhanden, folgenden Schemas:

Anschrift wie oben

Ich bestelle zur Lieferung gemäß Ihren Bedingungen folgende Motoren- bzw. Fahrgestell-Ersatzteile:

Versandart
Postpaket

Bestell-Nr.	**Stückzahl**
265—02.601	2
267—01.909	3
517—10.901/33	1 (/**33** Rahmenmittelteil **brillant-blau**)
516—19.600/33	1 (/**33** Vorderradschutzblech **brillant-blau**)

Stempel und Unterschrift

Sollte die Bestell-Nr. des Ersatzteiles nicht einwandfrei festzustellen sein, senden Sie uns bitte ein Musterteil ein, das mit einem Anhänger versehen sein muß, der Ihre volle Anschrift trägt.

Ist die Rückgabe des uns als Muster eingesandten Teiles erwünscht, so muß dies ausdrücklich in der Bestellung und auf dem Anhänger vermerkt sein. Alte Teile bewahren wir nicht auf. Wir übergeben diese sofort ohne Unterschied und ohne Gutschrift unserem Schrottlager.

2. Preise

Die empfohlenen Verkaufspreise bitten wir unserer Ersatzteil-Preisliste bzw. dem Ersatzteile-Dienst zu entnehmen.

3. Versandvorschriften

Die gewünschte Versandart bitten wir bei jeder Bestellung mit anzugeben! Z. B. als: Muster ohne Wert, Postpaket, Eilboten, Frachtgut, Eilgut, Schnellpaket oder durch Luftpost.

Schreiben Sie uns auch deutlich Ihre genaue Adresse mit postalischer Bezeichnung des Wohnortes, da sonst Verzögerungen nicht zu vermeiden sind.

Aufträge, die unter DM 3.— netto liegen, sind nicht rabattpflichtig.

4. Zahlungsbedingungen

Liegt keine Vorauskasse vor, erfolgt aus technischen Gründen und ohne Ausnahme die Zusendung „Per Nachnahme". Wir können hiervon beim besten Willen nicht abgehen, da unsere Buchhaltung für Ersatzteil-Käufe bei der großen Anzahl von Kunden keine Sonderkonten führen kann.

Es ist auch grundsätzlich nicht möglich, bestellte und ausgelieferte Ersatzteile zu einem späteren Zeitpunkt wieder zurückzunehmen und gutzuschreiben.

5. Allgemeines

a) **Ersatzteile-Bestillungen getrennt aufgeben. Nicht mit anderen Briefen!**

b) Bei allen Beantwortungen unserer Briefe wollen Sie in Ihren Antworten das von uns eingesetzte Abteilungs- und Diktat-Zeichen anführen. Sie erleichtern uns dadurch die Erledigung Ihrer Angelegenheiten und wir geben die Gewähr für eine schnelle Beantwortung Ihrer An- und Rückfragen.

c) Alle Abbildungen und Angaben in diesem Ersatzteil-Katalog sind unverbindlich. Änderungen bleiben uns o h n e vorherige Mitteilung jederzeit vorbehalten.

6. Garantieansprüche

Grundlage für die Abwicklung von Garantieansprüchen sind die Garantiebedingungen. Diese sind in dem Heft „Bedienungsanleitung" abgedruckt. Bei Gewährleistungsanträgen ist die Einsendung des Garantiescheines unbedingt erforderlich. Sofern die defekten Teile nicht sofort mit der Reklamation eingesandt werden können, erfolgt die Vorauslieferung der Neuteile mit einer Zielrechnung. Nach erfolgtem Umbau sind die Altteile innerhalb von 14 Tagen zurückzusenden, worauf nach Anerkennung des Garantieanspruches Gutschrift der Zielrechnung erfolgt. Im übrigen bitten wir, die Ausführungen in unseren Kundendienst-Schnellbriefen genau zu beachten.

7. Sonstiges

Der Nachdruck dieses Kataloges — auch auszugsweise — ist ohne vorherige Genehmigung nicht gestattet.

ZUNDAPP-WERKE GMBH
8 MÜNCHEN 8
Anzinger Straße 1—3

Sport-Mokick
Typ 517-02 L8

C 50 Sport mit Gebläse, 3 Gänge, Fußschaltung, Kickstarter

KS 50 Sport mit Fächerkopf-Zylinder, 5 Gänge, Fußschaltung, Kickstarter, Sport-Federbeine, Sport-Lenker, Sport-Sitzbank

Motorrad
Typ 517-20 L0

KS 50 Super Sport mit Fächerkopf-Zylinder, 5 Gänge, Fußschaltung, Kickstarter, Sport-Federbeine, Renn-Lenker, Renn-Auspuff, Sport-Sitzbank, Nirosta-Schutzbleche, verchromte Telegabel

Farbmuster

Colour samples · Échantillons de couleurs

Die hinter der Farbbezeichnung stehende Indexzahl ist bei Bestellungen **unbedingt** anzugeben.

When ordering spare parts of this catalogue, please indicate the INDEX-Number behind the wanted colour.

Pour faciliter l'exécution des commandes de pièces de rechange, nous vous prions d'indiquer le numéro d'index après la couleur désirée.

diamant-schwarz
diamond black
noir diamant
19

brillant-blau
brilliant blue
bleu brillant
33

gold-beige
golden beige
beige doré
39

monza-rot
Monza-red
rouge Monza
41

arizonagold-metallic
arizona-gold metallic
or-Arizona-métallisé
58

Inhaltsverzeichnis

3-Gang-Motor, Typen 278

Tafel-Nr.	Benennung	Seite
1	Gehäusehälfte rechts	15
2	Gehäusehälfte links, Gehäusedeckel links	17
3	Lüftergehäuse, Lüfterrad	19
4	Gehäusedeckel rechts, Kupplungshebel	21
5	Zylinder, Kurbeltrieb	23
6	Vergaser, Ansaugung	27
7	Getriebewelle, Schaltwelle, Ziehkeil, Kettenritzel	35
8	Kickstarterwelle, Kickstarterhebel	37
9	Fußschaltwelle, Fußschalthebel	39
10	Kupplung	41
11	Elektrische Ausrüstung	43
12	Auspuff-Anlage	45

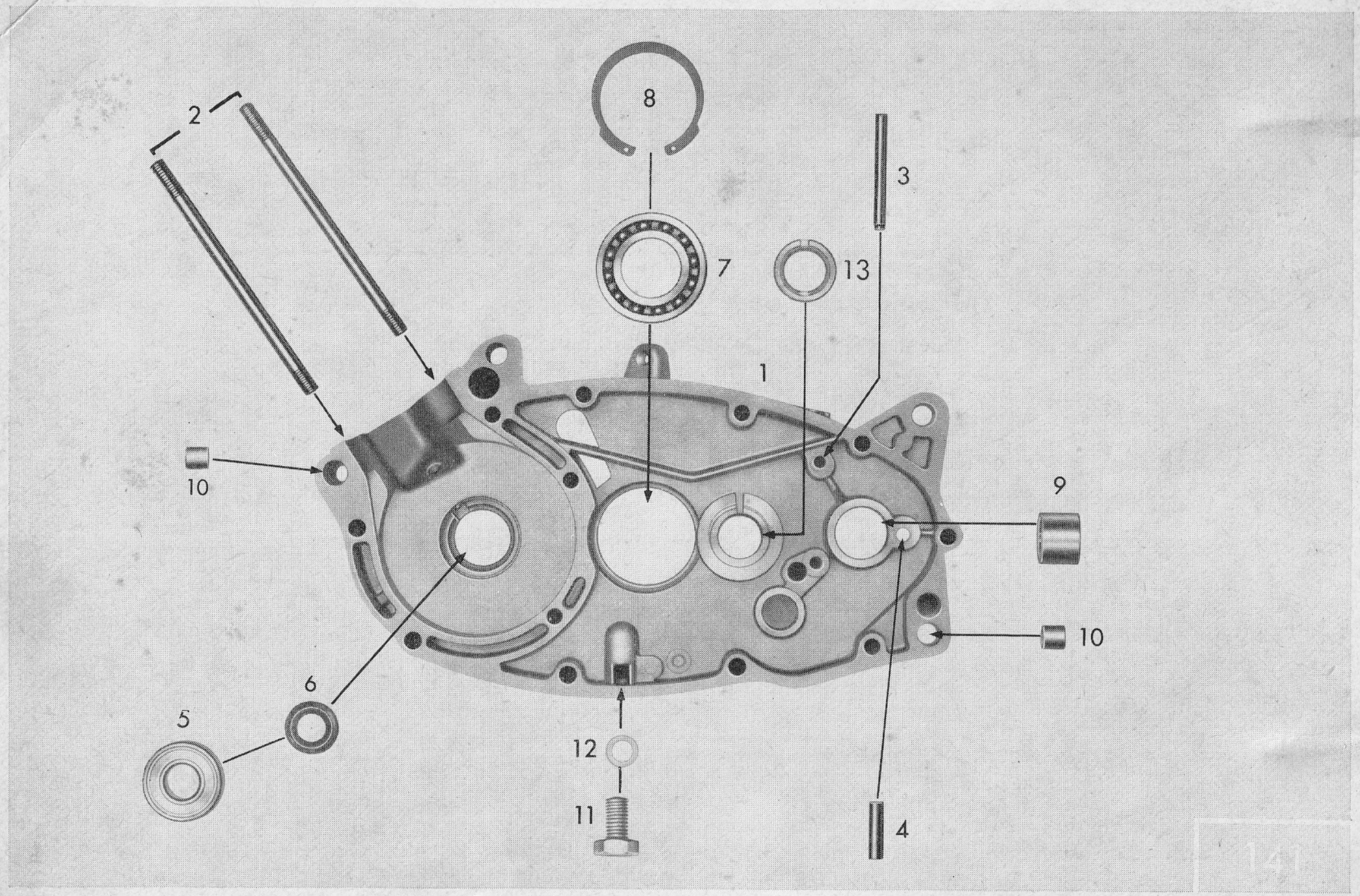
2
8
3
7
13
1
10
9
10
6
5
12
11
4
141

Tafel 1/1 Gehäusehälfte rechts

Bild-Nr.	Bestell-Nr.	Benennung	Stück	Bemerkung
1	267–01.909	Gehäusehälfte rechts, bis Motor-Nr. 3702 367	1	für 278–01 L0
1	278–01.901	Gehäusehälfte rechts, ab Motor-Nr. 3702 368	1	für 278–01 L3, 25 L0
—	265–01.117	Gehäusedichtung	1	Achtung! Bei Bestellmenge 1 Stück werden 5 Stück abgepackt geliefert.
2	265–01.100	Stiftschraube	2	
3	DIN 1481 5 x 45	Spannstift für Bremsfeder	1	
4	267–05.129	Stift	1	
5	DIN 625 6202 Z/C 3	Ringrillenlager	1	
6	265–01.141	Wellendichtring B 15 x 24 x 7	1	
7	DIN 625 16005	Ringrillenlager	1	
8	276–01.154	Sicherungsring	1	
9	267–01.128	Lagerbuchse für Kickstarterwelle	1	
10	M 181 z 138	Paßbüchse	4	
11	DIN 933 M 10 x 18	Ölablaßschraube	1	
12	DIN 7603 A 10 x 14	Dichtring	1	
13	265–01.102	Lagerbuchse für Schaltwelle	1	

W 3102 I dtsch. Sept. 1970

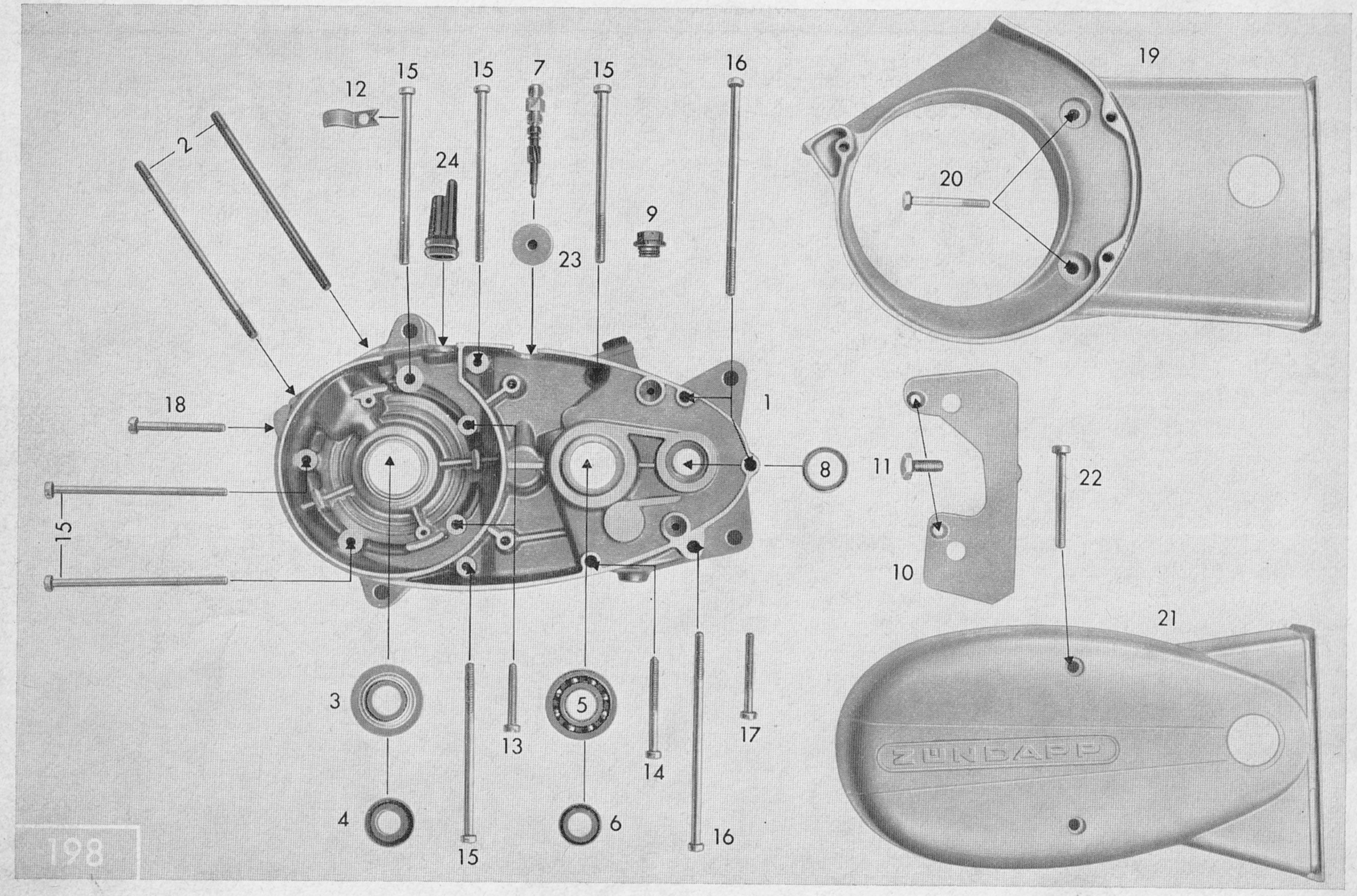
15
15
7
15
16
12
2
24
23
9
19
20
18
1
8
11
22
15
10
21
3
5
13
17
14
4
6
15
16
ZUNDAPP
198

Tafel 2/1 Gehäusehälfte links, Gehäusedeckel links

Bild-Nr.	Bestell-Nr.	Benennung	Stück	Bemerkung
1	267–01.910	Gehäusehälfte links, bis Motor-Nr. 3702 367	1	für 278—01 L0
1	278–01.903	Gehäusehälfte links, ab Motor-Nr. 3702 368	1	für 278–01 L3, 25 L0
2	265–01.100	Stiftschraube	2	
3	DIN 625 6203 Z/C 3	Ringrillenlager	1	
4	277–01.136	Wellendichtring 17 x 28 x 5	1	
5	DIN 625 6203 C 3	Ringrillenlager	1	
6	265–01.135	Wellendichtring 20 x 24 x 7	1	
7	—	—	—	
8	267–01.126	Wellendichtring 20 x 26 x 4	1	
9	281–01.135	Öleinfüllschraube	1	
10	266–01.208	Zwischenblech	1	
11	DIN 88 AM 5 x 10	Linsenschraube	2	
12	265–01.145	Kabelschelle	1	
13	DIN 84 AM 6 x 35	Zylinderschraube	2	
14	DIN 84 BM 6 x 65/20	Zylinderschraube	1	
15	DIN 84 BM 6 x 98/25	Zylinderschraube	6	
16	DIN 84 BM 6x120/25	Zylinderschraube	3	
17	DIN 84 BM 6 x 50	Zylinderschraube	1	
18	DIN 84 BM 6 x 45	Zylinderschraube	1	
19	267–01.137	Gehäusedeckel links, gebläsegekühlt	1	für 278–01 L0, 01 L3
20	DIN 931 M 6 x 45	Sechskantschraube	2	
21	267–01.136	Gehäusedeckel links, fahrtwindgekühlt	1	für 278–25 L0
22	DIN 84 BM 6 x 55	Sechskantschraube	2	
23	284–01.100	Verschlußkappe	1	
24	265–07.100	Kabeltülle	1	
—	265–01.108	Lagerbüchse im Gehäuse links	1	Lagerstelle: Getriebewelle

W 3102 dtsch. Sept. 1970

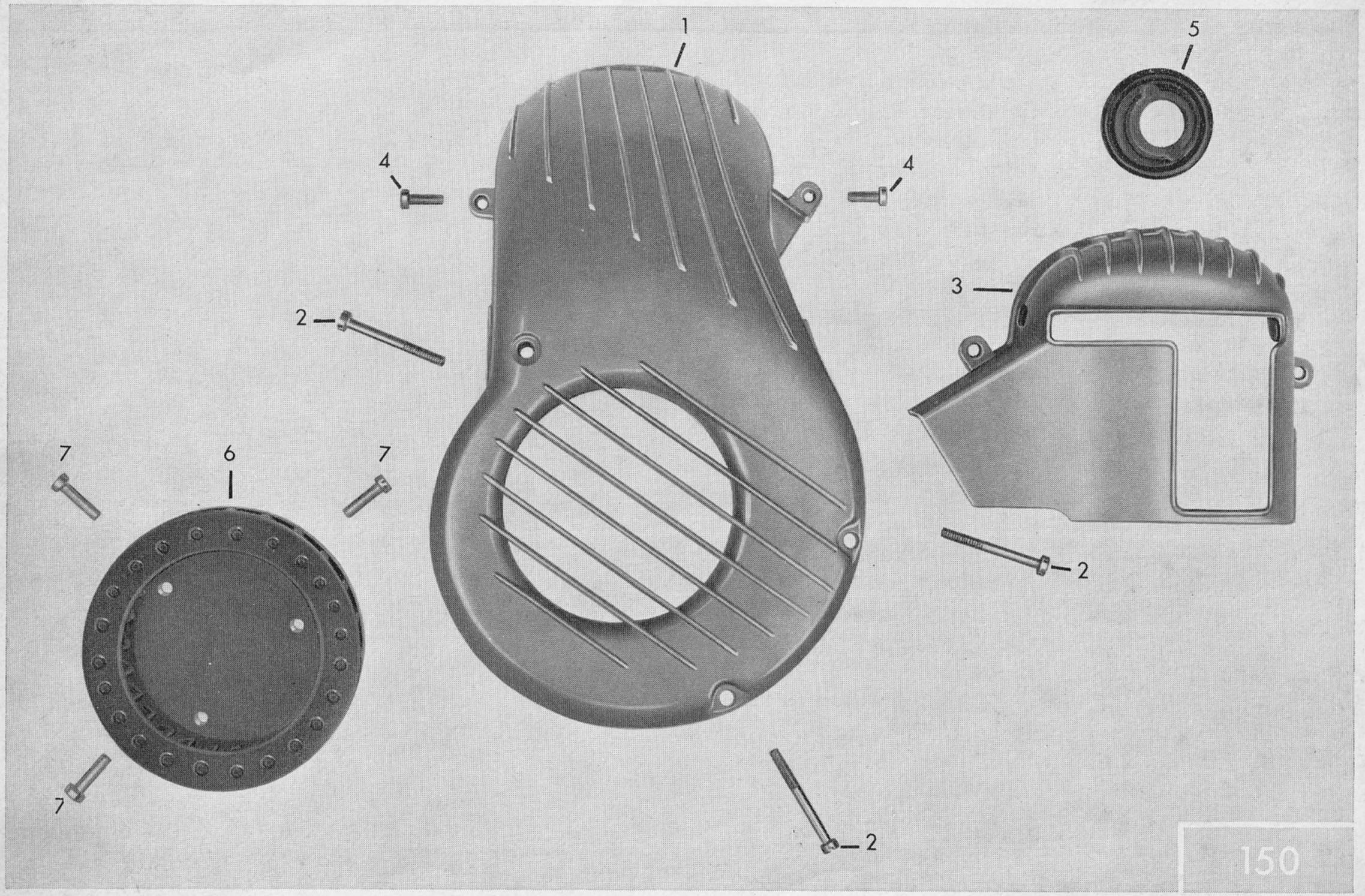
1
5
4
4
3
2
7
6
7
2
7
2
150

Tafel 3/1 Lüftergehäuse, Lüfterrad

Bild-Nr.	Bestell-Nr.	Benennung	Stück	Bemerkung
1	266–01.209	Lüftergehäuse	1	Nur für Motoren mit Gebläsekühlung
2	DIN 84 BM 6 x 45	Zylinderschraube	3	
3	266–01.602	Lüfterkappe	1	
—	266–01.217	Gummipuffer für Lüfterkappe	2	
4	DIN 84 AM 5 x 14	Zylinderschraube	2	
5	266–01.214	Gummimuffe	1	
6	266–07.603	Lüfterrad	1	
7	DIN 84 AM 6 x 12	Zylinderschraube	3	
—	266–01.211	Verschlußdeckel für Lüfterkappe	1	

W 3102 I dtsch. Sept. 1970

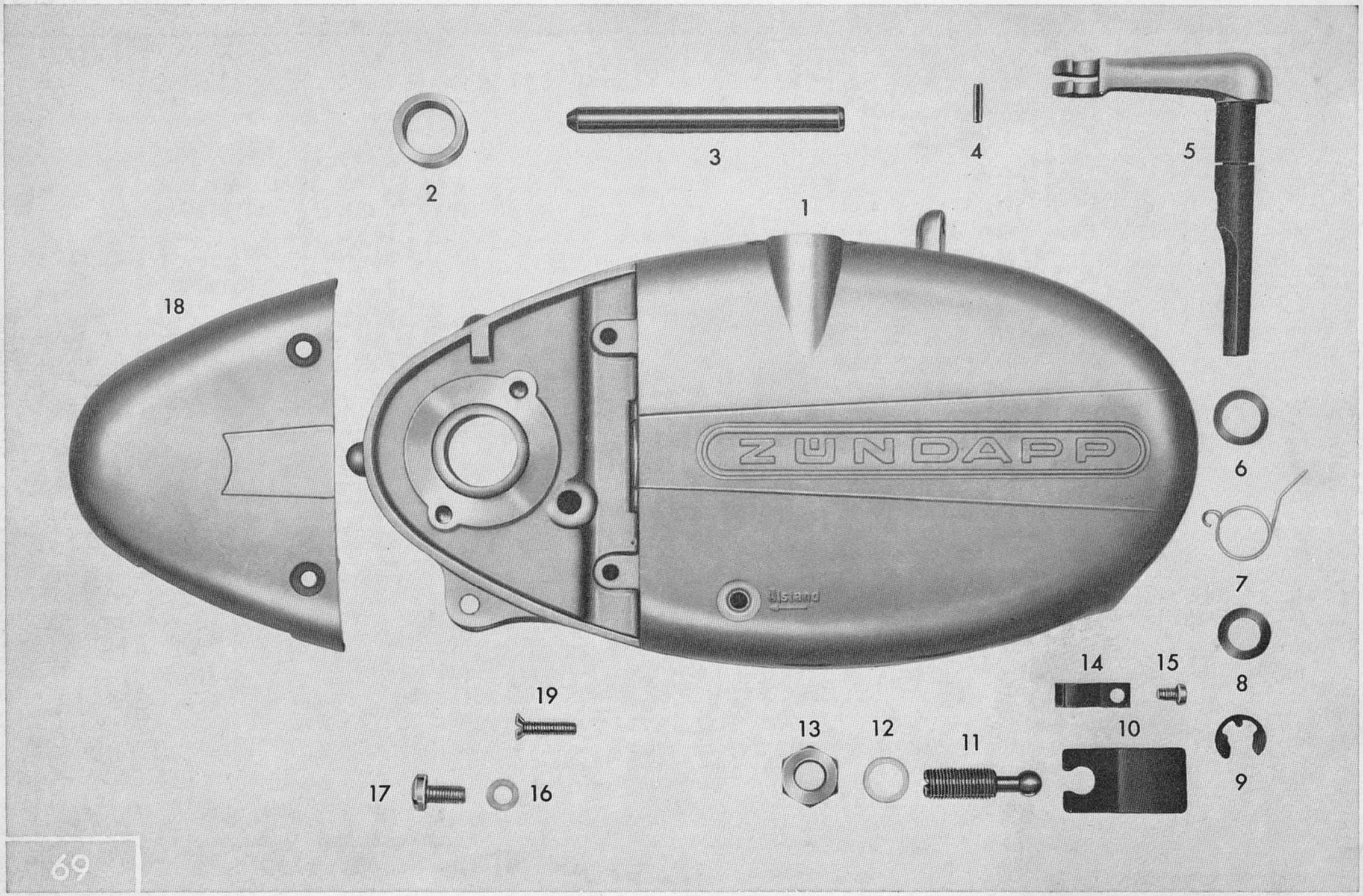
1
2
3
4
5
6
7
8
9
10
11
12
13
14
15
16
17
18
19
ZÜNDAPP
Ölstand
69

Tafel 4/1 Gehäusedeckel rechts, Kupplungshebel

Bild-Nr.	Bestell-Nr.	Benennung	Stück	Bemerkung
1	267–01.135	Gehäusedeckel rechts	1	unmontiert
—	265–01.118	Gehäusedichtung	1	Achtung! Bei Bestellmenge 1 Stück werden 5 Stück abgepackt geliefert.
2	265–01.106	Büchse für Kickstarterwelle	1	
3	267–05.574	Führungsbolzen für Schaltschieber	1	
4	DIN 1481 3 x 12	Spannstift	1	
5	265–06.602	Kupplungshebel kpl.	1	
6	281–06.115	Scheibe 0,5 mm	n. Bed.	
6	281–06.114	Scheibe 0,2 mm	1	
7	265–06.112	Drehfeder	1	
8	405–15.388	Rundschnurring 11 ⌀ x 2,5 ⌀	1	
9	DIN 6799 8	BZ-Sicherung	1	
10	265–06.104	Kupplungszunge	1	
11	265–06.106	Einstellschraube	1	
12	DIN 7603 A 10 x 14	Dichtring	1	
13	DIN 936 M 10 x 1	Sechskantmutter	1	
14	265–06.109	Haltefeder	2	
15	DIN 84 AM 4 x 6	Zylinderschraube	2	
16	DIN 7603 A 6 x 10	Dichtring	1	
17	DIN 85 AM 6 x 12	Linsenschraube	1	
18	267–01.115	Anschlußkappe	1	
19	DIN 91 AM 5 x 20	Linsensenkschraube	2	

Kupplungslamellen und Ritzel siehe Tafel 10/1

W 3102 I dtsch. Sept. 1970

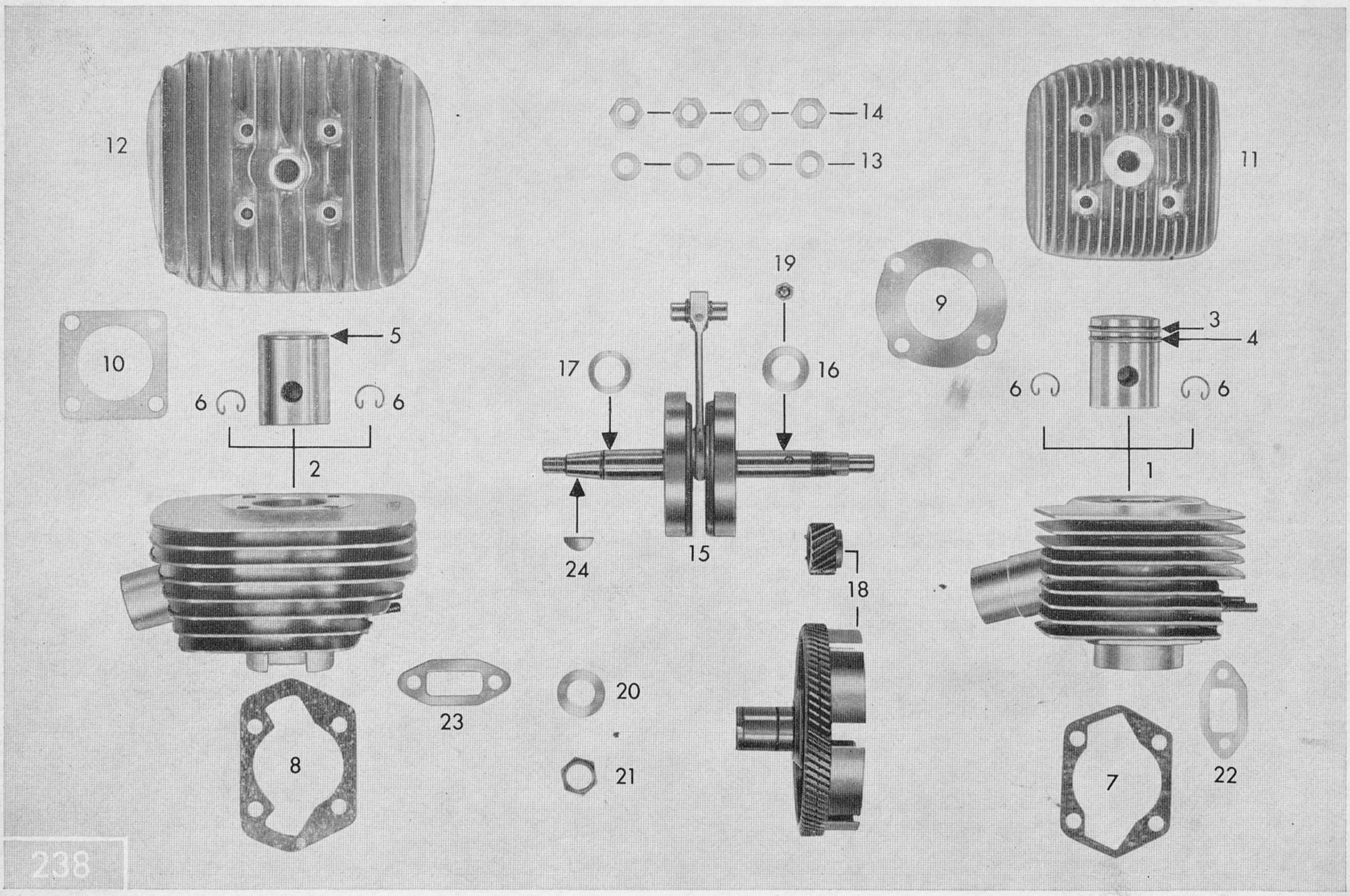
12
14
13
11
19
9
10
5
3
4
17
16
6
6
6
6
2
1
24
15
18
20
23
21
8
7
22
238

Bild-Nr.	Bestell-Nr.	Benennung	Stück	Bemerkung
1	265–02.707	Zylinder kpl., bis Motor-Nr. 3702 367, für 278–01 L0	1	2,6 PS gebläsegekühlt, für Kurbelwelle 265–03.610
1	278–02.712	Zylinder kpl., für 278–01 L3, ab Motor-Nr. 3702 368 bis 3730 132	1	2,9 PS gebläsegekühlt, für Kurbelwelle 265–03.610
1	278–02.711	Zylinder kpl., ab Motor-Nr. 3730 133, für 278–01 L3	1	2,9 PS gebläsegekühlt, für Kurbelwelle 265–03.910
2	278–02.713	Zylinder kpl., bis Motor-Nr. 3730 132, für 278–25 L0 (Breitwand)	1	2,9 PS fahrtwindgekühlt, für Kurbewelle 265–03.610
2	278–02.703	Zylinder kpl., ab Motor-Nr. 3730 133, für 278–25 L0 (Breitwand)	1	2,9 PS fahrtwindgekühlt, für Kurbelwelle 265–03.910
3	M 1262 Z 384	Kolbenring oben 39 x 2,5, bis Motor-Nr. 3702 367, für 278–01 L0	1	Zwei-Ring-Kolben nur für Zylinder 265—02.610
4	251–02.205	Kolbenring unten 39 x 2,5, bis Motor-Nr. 3702 367, für 278–01 L0	1	
5	278–02.104	Kolbenring 39 x 1,5, für 278–01 L3, 25 L0, ab Motor-Nr. 3702 368 bis 3730 132	1	Ein-Ring-Kolben, für Zylinder 265–02.707, 278–02.712, 713
5	248–02.107	Kolbenring 39 x 1,5, für 278–01 L3, 25 L0, ab Motor-Nr. 3730 133	1	Ein-Ring-Kolben, für Zylinder 278–02.703, 711
6	DIN 73123 A 12	Sprengring	2	
7	265–02.110	Zylinderfußdichtung, für 278–01 L0	1	für Zylinder 265–02.707
8	276–02.219	Zylinderfußdichtung, für 278–01 L3, 25 L0	1	für Zylinder 278–02.703, 711, 712, 713
9	265–02.115	Zylinderkopfdichtung, für 278–01 L0	1	für Zylinder 265–02.707
10	284–02.104	Zylinderkopfdichtung, für 278–01 L3, 25 L0	1	für Zylinder 278–02.703, 711, 712, 713
11	265–02.201	Zylinderkopf, für 278–01 L0	1	für Zylinder 265–02.707
11	283–02.109	Zylinderkopf, für 278–01 L3	1	für Zylinder 278–02.711, 712
12	278–02.100	Zylinderkopf, für 278–25 L0	1	für Zylinder 278—02.703, 713
13	265–02.120	Scheibe	4	
14	DIN 934 M 7	Sechskantmutter	4	

W 3102 I dtsch. Sept. 1970

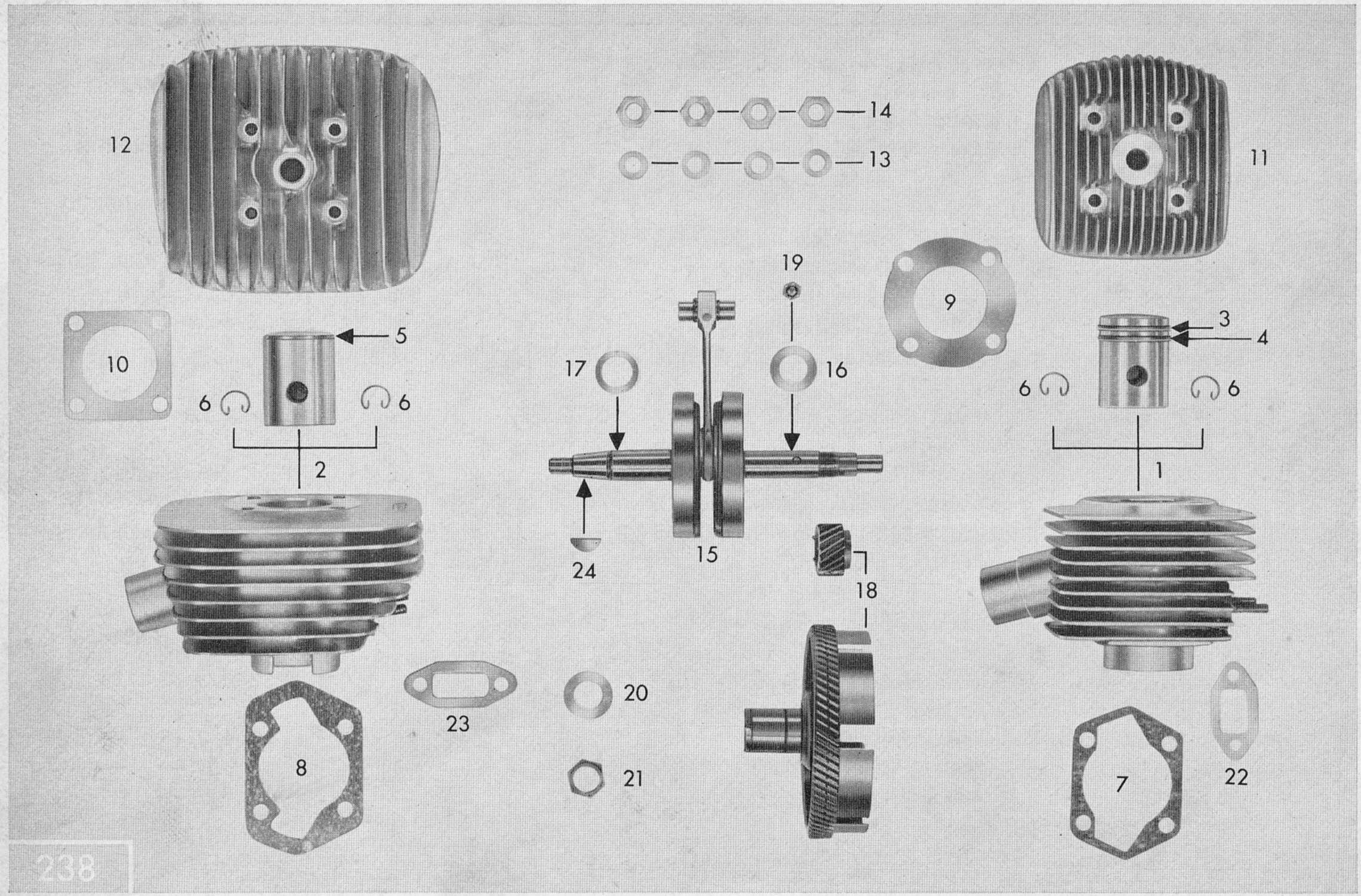
12
14
13
11
19
9
10
5
3
4
17
16
6
6
6
6
2
1
24
15
18
20
23
21
8
7
22
238

Bild-Nr.	Bestell-Nr.	Benennung	Stück	Bemerkung
15	265–03.610	Kurbelwelle, Pleuellänge 85 mm, bis Motor-Nr. 3 730 132	1	für Zylinder 265–02.707, 278—02.712, 713
15	265–03.910	Kurbelwelle, Pleuellänge 91 mm, ab Motor-Nr. 3 730 133	1	für Zylinder 278–02.703, 711
16	277–03.115	Facettenscheibe 15,1x24x1,5x2	1	
16	283–03.104	Facettenscheibe 15,1x24x1x1,5	1	
16	261–05.144	Scheibe 15,1x24x0,1	n. Bed.	Toleranzausgleich für rechte Kurbelwellenseite (Kupplungsseite)
16	261–05.137	Scheibe 15,1x24x0,2	n. Bed.	
16	261–05.138	Scheibe 15,1x24x0,5	n. Bed.	
16	261–05.132	Scheibe 15,1x24x0,8	n. Bed.	
17	277–03.111	Facettenscheibe 17,1x24x1,5x2	1	
17	283–03.105	Facettenscheibe 17,1x24x1x1,5	1	
17	265–05.177	Scheibe 17,1x24x0,1	n. Bed.	Toleranzausgleich für linke Kurbelwellenseite (Zündmagnetseite)
17	265–05.176	Scheibe 17,1x24x0,2	n. Bed.	
17	265–05.175	Scheibe 17,1x24x0,5	n. Bed.	
17	265–05.179	Scheibe 17,1x24x0,8	n. Bed.	
18	276–05.902	Zahnrad mit Kupplungsrad	1	
19	DIN 5401 5 ⌀	Kugel	2	
20	265–05.122	Sicherungsscheibe	1	
21	265–05.123	Mutter	1	
22	267–04.113	Ansaugdichtung, bis Motor-Nr. 3 702 367	1	
23	283–04.111	Ansaugdichtung, ab Motor-Nr. 3 702 368	1	
24	DIN 6888 3x3,7	Scheibenfeder	1	

W 3102 I dtsch. Sept. 1970

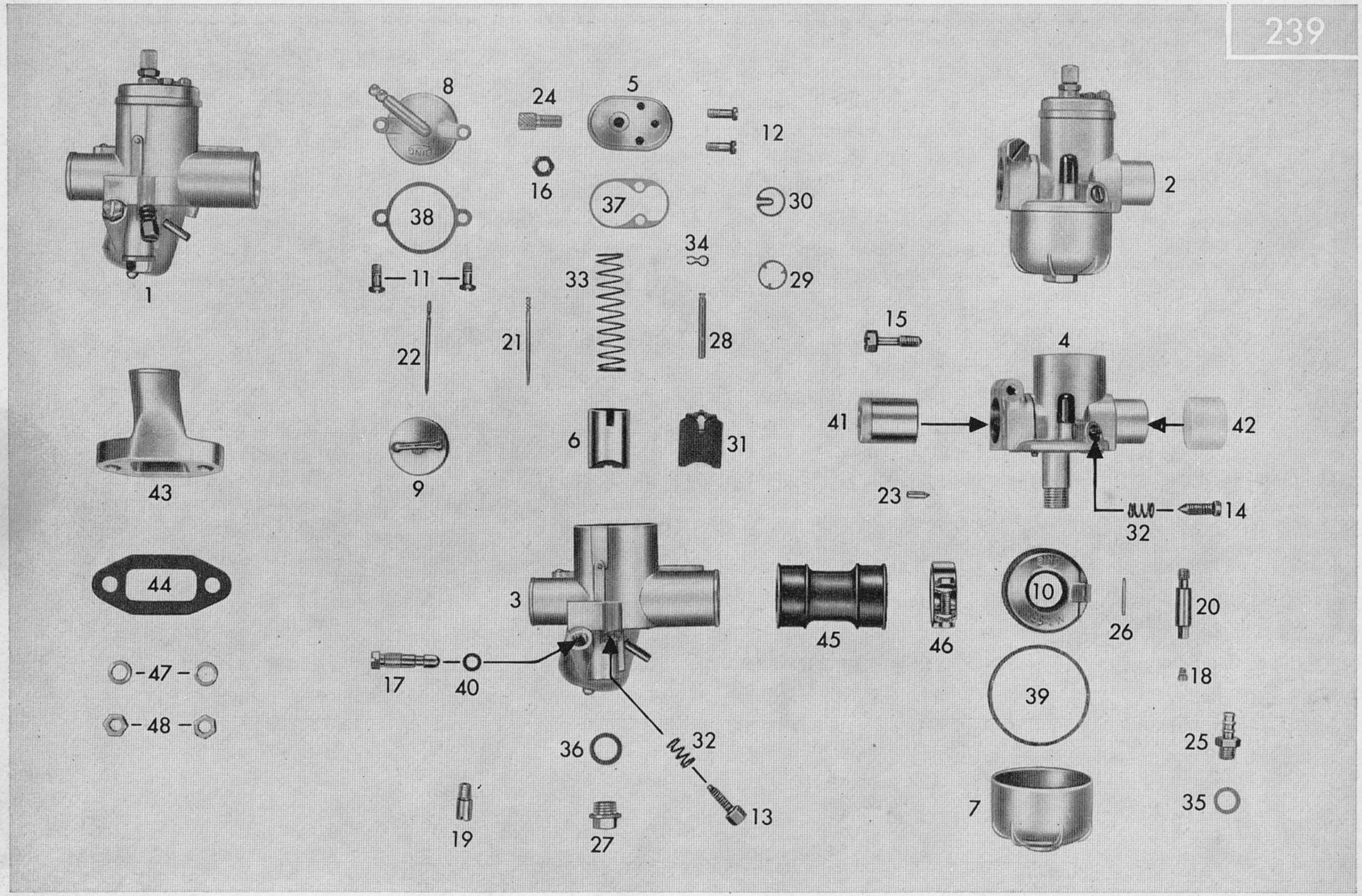
239
1
2
3
4
5
6
7
8
9
10
11
12
13
14
15
16
17
18
19
20
21
22
23
24
25
26
27
28
29
30
31
32
33
34
35
36
37
38
39
40
41
42
43
44
45
46
47
48

Bild-Nr.	Bestell-Nr.	Benennung	Stück	Bemerkung
1	278–04.700	Vergaser kpl., bis Mot.-Nr. 3 702 367 HD 76, ND 2,22 Nadelstellung 2 für 278–01 L0	1	1/16/70, 2,6 PS, Schrägdüsen-vergaser
2	278–04.711	Vergaser kpl., ab Mot.-Nr. 3 702 368 HD 82, ND 2,17 Nadelstellung 2 für 278–01 L3	1	1/15/46, 2,9 PS Ringschwimmervergaser ohne Tupfer
2	278–04.713	Vergaser kpl., HD 86, ND 2,17 Nadelstellung 2 für 278–25 L0	1	1/15/52, 2,9 PS Ringschwimmervergaser mit Tupfer
		Ersatzteile		gehören zum Vergaser 1/...
3	268–04.118	Vergasergehäuse 16 mm Durchlaß	1	1/16/70
4	278–04.900	Vergasergehäuse 15 mm Durchlaß	1	1/15/46
4	284–04.904	Vergasergehäuse 15 mm Durchlaß	1	1/15/52
5	267–04.901	Deckelplatte	1	1/16/70
5	265–04.900	Deckelplatte	1	1/15/46
5	278–04.913	Deckelplatte	1	1/15/52
6	267–04.902	Gasschieber	1	1/16/70
6	278–04.910	Gasschieber	1	1/15/46/52
7	267–04.922	Schwimmergehäuse	1	1/15/46/52
8	265–04.916	Schwimmergehäusedeckel	1	1/16/70
9	265–04.914	Schwimmer	1	1/16/70
10	267–04.923	Ringschwimmer	1	1/15/46/52
11	255–04.915	Befestigungsschraube	2	1/16/70
12	267–04.924	Befestigungsschraube	2	1/15/46/52, 1/16/70

W 3102 I dtsch. Sept. 1970

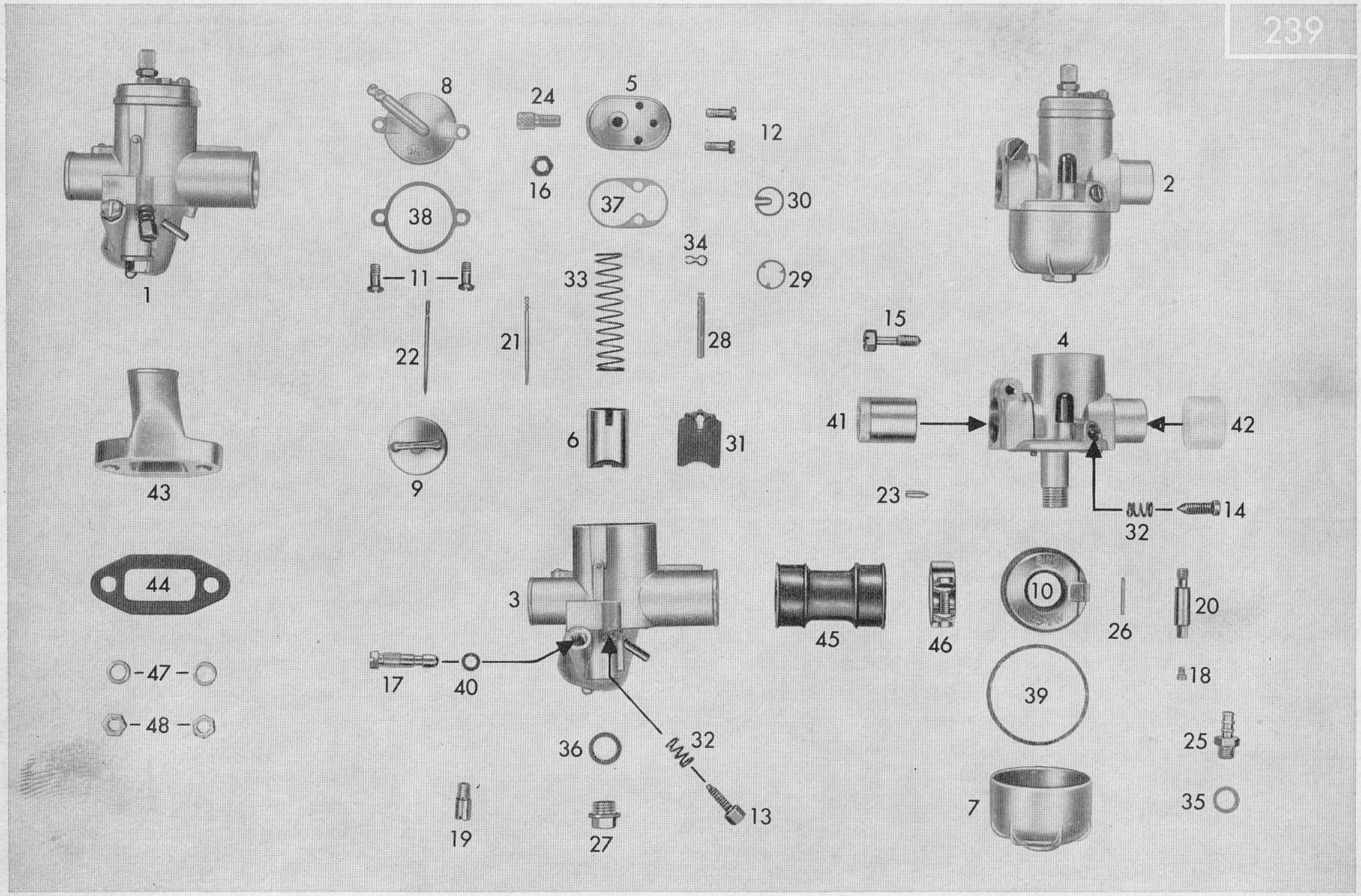
239
1
2
3
4
5
6
7
8
9
10
11
12
13
14
15
16
17
18
19
20
21
22
23
24
25
26
27
28
29
30
31
32
33
34
35
36
37
38
39
40
41
42
43
44
45
46
47
48

Bild-Nr.	Bestell-Nr.	Benennung	Stück	Bemerkung
13	265–04.902	Stellschraube	1	1/16/70
14	251–04.921	Stellschraube	1	1/15/46/52
15	278–04.901	Klemmschraube	1	1/15/46
15	266–04.909	Klemmschraube	1	1/15/52
16	251–04.927	Gegenmutter	1	für alle Vergaser
—	266–04.908	Tupfer	1	1/15/52
—	251–04.932	Tupferfeder	1	1/15/52
—	251–04.931	Splint	1	1/15/52
17	267–04.911	Hauptdüse Größe 72	n. Bed.	1/16/70
17	267–04.908	Hauptdüse Größe 74	n. Bed.	1/16/70
17	267–04.912	Hauptdüse Größe 76	n. Bed.	1/16/70
17	267–04.913	Hauptdüse Größe 78	n. Bed.	1/16/70
17	267–04.915	Hauptdüse Größe 80	n. Bed.	1/16/70
18	247–04.913	Hauptdüse Größe 78	n. Bed.	1/15/46
18	247–04.910	Hauptdüse Größe 80	n. Bed.	1/15/46
18	247–04.911	Hauptdüse Größe 82	n. Bed.	1/15/46/52
18	247–04.912	Hauptdüse Größe 84	n. Bed.	1/15/46/52
18	278–04.903	Hauptdüse Größe 86	n. Bed.	1/15/46/52
18	278–04.907	Hauptdüse Größe 88	n. Bed.	1/15/52
18	278–04.908	Hauptdüse Größe 90	n. Bed.	1/15/52
19	258–04.900	Nadeldüse Größe 2,17	n. Bed.	1/16/70
19	266–04.900	Nadeldüse Größe 2,20	n. Bed.	1/16/70
19	266–04.901	Nadeldüse Größe 2,22	n. Bed.	1/16/70
19	267–04.914	Nadeldüse Größe 2,24	n. Bed.	1/16/70

W 3102 I dtsch. Sept. 1970

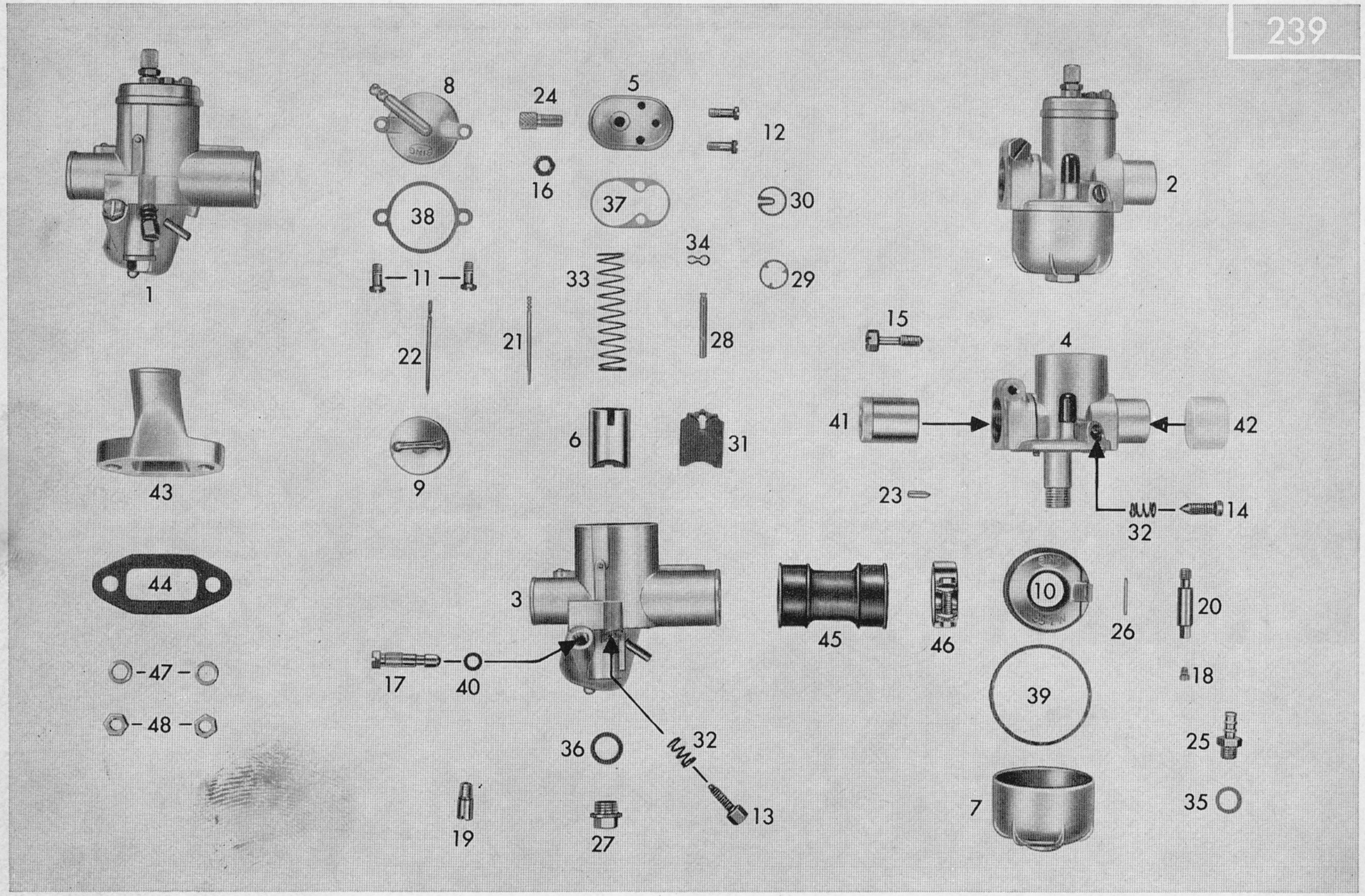
239
1
2
3
4
5
6
7
8
9
10
11
12
13
14
15
16
17
18
19
20
21
22
23
24
25
26
27
28
29
30
31
32
33
34
35
36
37
38
39
40
41
42
43
44
45
46
47
48

Bild-Nr.	Bestell-Nr.	Benennung	Stück	Bemerkung
20	266–04.910	Nadeldüse Größe 2,15	n. Bed.	1/15/46/52
20	278–04.904	Nadeldüse Größe 2,17	n. Bed.	1/15/46/52
20	278–04.905	Nadeldüse Größe 2,20	n. Bed.	1/15/46/52
20	278–04.906	Nadeldüse Größe 2,22	n. Bed.	1/15/46/52
21	267–04.910	Düsennadel	1	1/16/70
21	267–04.903	Düsennadel	1	1/15/46/52
22	255–04.908	Schwimmernadel	1	1/16/70
23	267–04.937	Schwimmernadel	1	1/15/46/52
24	400–17.126	Seil-Verstellschraube	1	für alle Vergaser
25	267–04.940	Schlauchtülle	1	1/15/46/52
26	267–04.941	Stift	1	1/15/46/52
27	267–04.904	Verschlußschraube	1	1/16/70
28	267–04.909	Druckstift	1	1/16/70
28	267–04.905	Druckstift	1	1/15/46
29	265–04.912	Scheibe	1	für alle Vergaser
30	267–04.907	Halteplättchen	1	für alle Vergaser
31	267–04.906	Startschieber	1	1/16/70
31	265–04.908	Startschieber	1	1/15/46
32	251–04.922	Feder	1	für alle Vergaser
33	265–04.909	Schieberfeder	1	für alle Vergaser
34	255–04.902	Sicherungsfeder	1	1/15/46, 1/16/70
35	267–04.946	Dichtring für Schlauchtülle	1	1/15/46/52
36	255–04.916	Dichtring für Verschlußschraube	1	1/16/70
37	267–04.907	Dichtung für Deckelplatte	1	1/16/70
37	265–04.910	Dichtung für Deckelplatte	1	1/15/46/52

W 3102 I dtsch. Sept. 1970

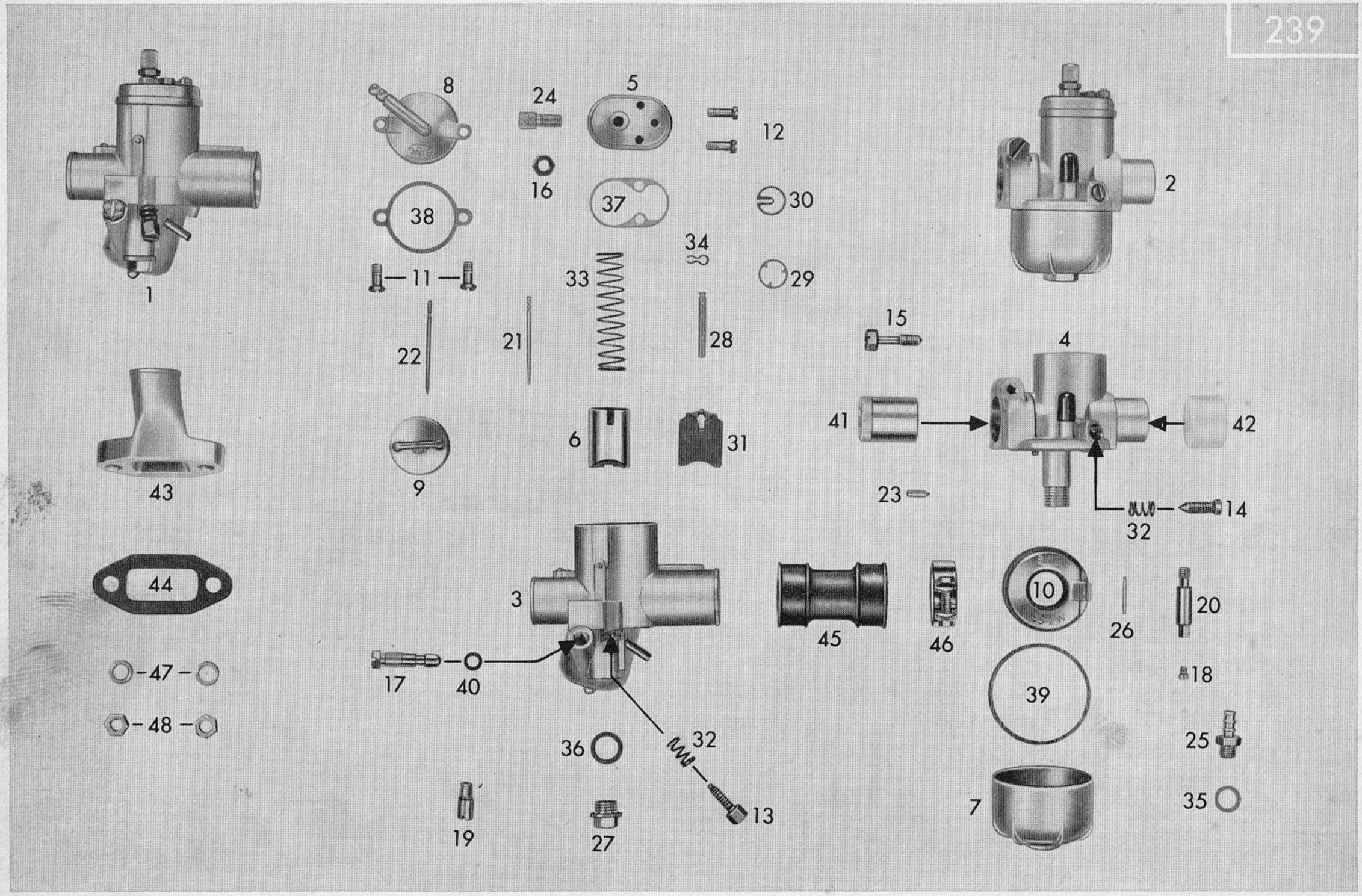
239
1
2
3
4
5
6
7
8
9
10
11
12
13
14
15
16
17
18
19
20
21
22
23
24
25
26
27
28
29
30
31
32
33
34
35
36
37
38
39
40
41
42
43
44
45
46
47
48

Bild-Nr.	Bestell-Nr.	Benennung	Stück	Bemerkung
38	265–04.917	Dichtung für Schwimmergehäusedeckel	1	1/16/70
39	267–04.947	Dichtung für Ringschwimmer	1	1/15/46/52
40	266–04.905	Dichtring für Hauptdüse	1	1/16/70
41	278–04.106	Büchse, für 278–01 L3, 25 L0	1	
42	284–04.107	Büchse, für 278–01 L3, 25 L0	1	aus Kunststoff
43	266–04.102	Ansaugstutzen, für 278–01 L0	1	
43	278–04.101	Ansaugstutzen, für 278–01 L3, 25 L0	1	
44	283–04.111	Ansaugdichtung, für 278–01 L3, 25 L0	1	
44	267–04.113	Ansaugdichtung, für 278–01 L0	1	
45	267–04.139	Gummi-Muffe	1	
46	265–04.715	Schlauchbinder 27 ⌀	2	
47	DIN 433 6,4	Scheibe	2	
48	DIN 934 M 6	Sechskantmutter	2	

W 3102 I dtsch. Sept. 1970

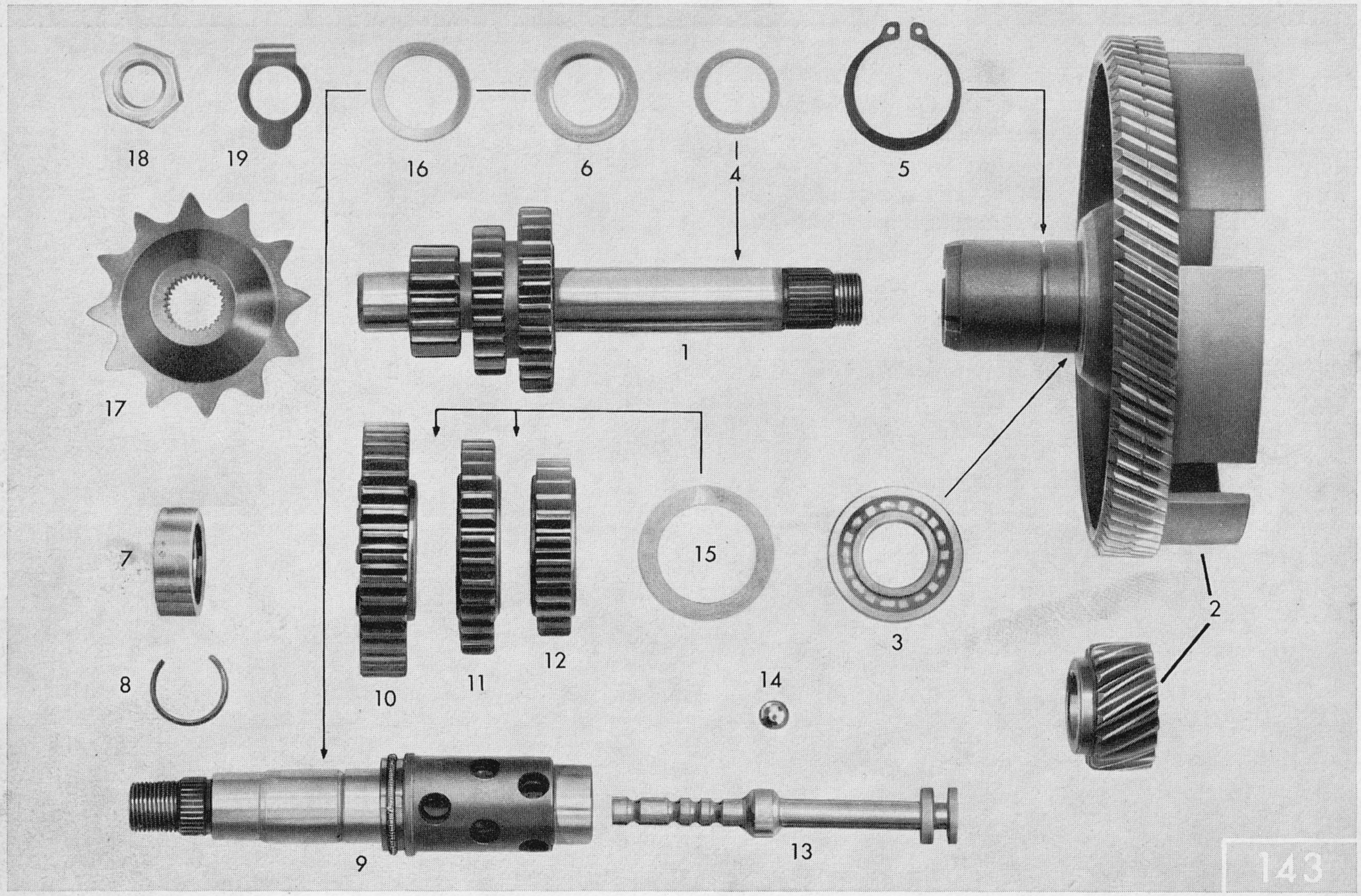
18
19
16
6
4
5
17
1
7
15
2
3
8
10
11
12
14
9
13
143

Tafel 7/1 Getriebewelle, Schaltwelle, Ziehkeil, Kettenritzel

Bild-Nr.	Bestell-Nr.	Benennung	Stück	Bemerkung
1	266–05.157	Getriebewelle	1	
2	276–05.902	Kupplungsrad mit Zahnrad	1	
3	DIN 625 6002	Ringrillenlager	1	
4	M 1301 Z 450	Scheibe 15,1x21x0,8 mm	n. Bed.	Toleranzausgleich für Getriebewelle
4	M 1301 Z 451	Scheibe 15,1x21x0,2 mm	n. Bed.	
4	M 1301 Z 452	Scheibe 15,1x21x0,5 mm	n. Bed.	
4	M 1301 Z 459	Scheibe 15,1x21x0,1 mm	n. Bed.	
5	DIN 471 25x1,2	Sicherungsring	1	
6	276–05.108	Scheibe 15,1x17,8x24x1,0 mm	n. Bed.	Toleranzausgleich für Schaltwelle
6	276–05.109	Scheibe 15,1x17,8x24x1,25 mm	n. Bed.	
6	276–05.110	Scheibe 15,1x17,8x24x1,5 mm	n. Bed.	
7	267–05.549	Distanzbüchse	1	
8	265–05.181	Federring	1	
9	267–05.901	Schaltwelle	1	
10	267–05.359	Zahnrad 1. Gang, 37 Zähne	1	
11	266–05.113	Zahnrad 2. Gang, 31 Zähne	1	
12	266–05.263	Zahnrad 3. Gang, 25 Zähne	1	
13	267–05.106	Ziehkeil	1	
14	DIN 5401 7 ⌀	Kugel	12	
15	265–05.255	Scheibe 22,1x32x0,2 mm	n. Bed.	Toleranzausgleich für Schaltwelle
15	265–05.256	Scheibe 22,1x32x0,1 mm	n. Bed.	
16	265–05.176	Scheibe 17,1x23x0,1 mm	n. Bed.	
16	265–05.178	Scheibe 17,1x23x0,05 mm	n. Bed.	
17	265–05.275	Kettenritzel 11 Zähne	1	
18	423–15.460	Sechskantmutter	1	
19	265–05.183	Sicherungsblech	1	

W 3102 I dtsch. Sept. 1970

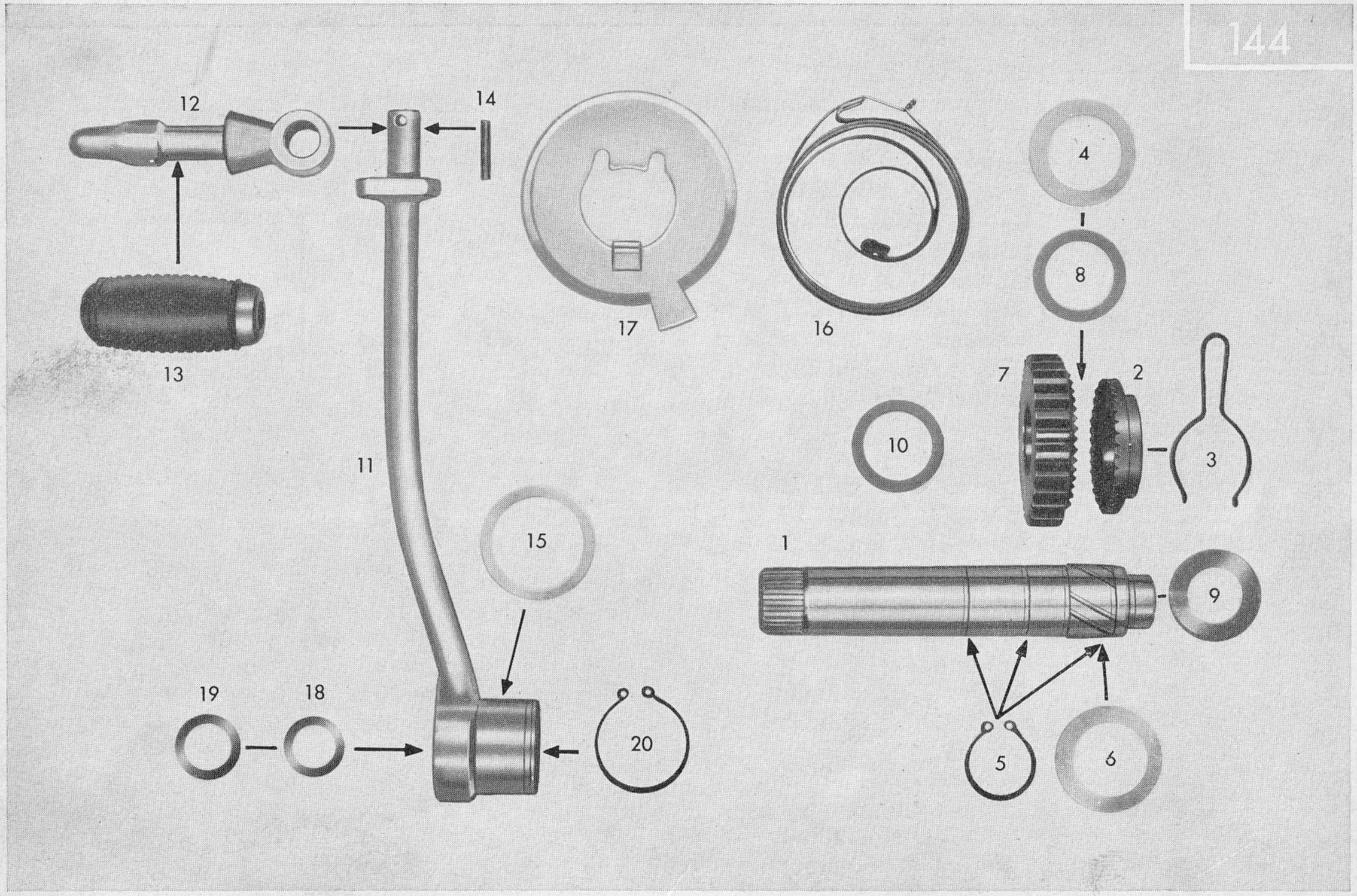
144
12
14
13
11
17
16
4
8
7
2
10
3
15
1
9
19
18
20
5
6

Tafel 8/1 Kickstarterwelle, Kickstarterhebel

Bild-Nr.	Bestell-Nr.	Benennung	Stück	Bemerkung
1	267–05.164	Kickstarterwelle bis Mot.-Nr. 3 704 926	1	für Typ 278–01 L0
1	278–05.103	Kickstarterwelle ab Mot.-Nr. 3 704 927	1	für Typ 278–01 L3, 25 L0
2 + 3	267–05.910	Mitnehmer mit Bremsfeder	1	austauschbar
3	267–05.334	Bremsfeder	1	
4	267–05.257	Scheibe 0,3 x 22,1 x 32 mm	1	
5	DIN 471 30 x 1,2	Sicherungsring	3	für 278–05.103 nur 2 St. } Pos. 2
5	DIN 471 20 x 1,75	Sicherungsring	1	für 278–05.103 } Pos. 2
6	265–05.255	Scheibe 0,2 x 22,1 x 32 mm	n. Bed.	
7	267–05.357	Starterrad 35 Zähne	1	für 267–05.164 Pos. 1
7	267–05.176	Starterrad 35 Zähne	1	für 278–05.103 Pos. 2
8	267–05.313	Scheibe 0,5 x 20,2 x 28 mm	1	für 267–05.164 Pos. 1
8	265–05.203	Stützscheibe SS 2 x 20 x 28 mm	1	für 278–05.103 Pos. 2
9	265–05.242	Scheibe 0,5 x 16,2 x 28 mm	1	an rechtem Gehäuse
10	267–05.312	Scheibe 1,0 x 20,2 x 28 mm	n. Bed.	} an linkem Gehäuse
10	267–05.310	Scheibe 0,1 x 20,2 x 28 mm	n. Bed.	} an linkem Gehäuse
10	267–05.315	Scheibe 0,2 x 20,2 x 28 mm	n. Bed.	} an linkem Gehäuse
11	283–05.155	Kickstarterhebel	1	
12	283–05.168	Tretarm	1	
13	616 z 25	Gummi-Muffe	1	
—	284–05.106	Federscheibe A 10	1	
14	DIN 1481 3 x 18	Spannstift	1	
15	283–05.156	Scheibe 0,5 x 28,3 x 34 mm	n. Bed.	
15	283–05.157	Scheibe 0,88 x 28,3 x 34 mm	n. Bed.	
16	267–05.328	Starterfeder	1	
17	283–05.609	Abdeckblech	1	
18	283–05.167	Wellendichtring 12 x 20 x 4 mm	1	
19	284–05.101	Abdichtring	1	
20	DIN 471 28 x 1,5	Sicherungsring	1	

W 3102 I dtsch. Sept. 1970

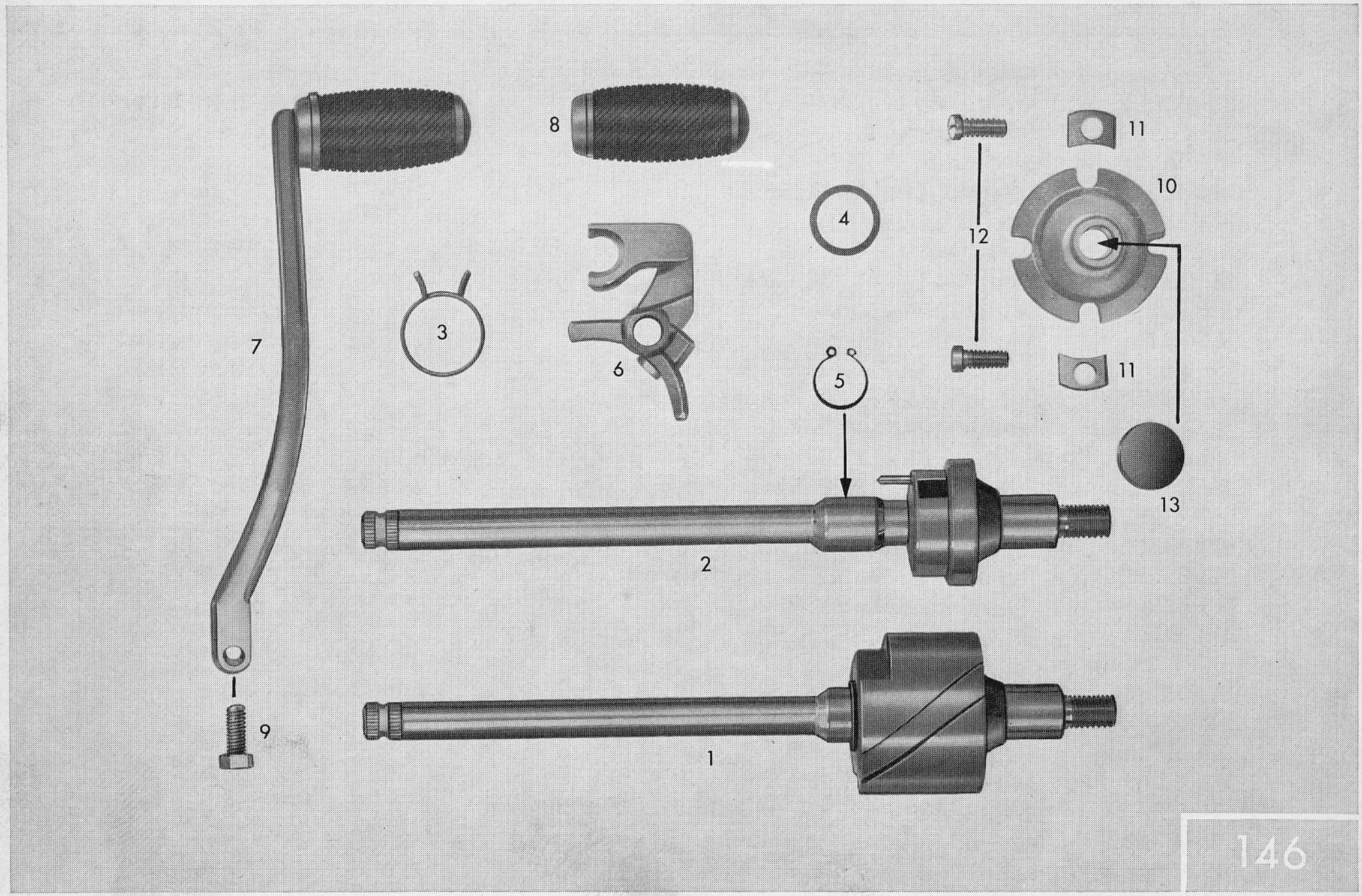
8
11
10
4
12
3
7
6
5
11
13
2
9
1
146

Tafel 9/1 Fußschaltwelle, Fußschalthebel

Bild-Nr.	Bestell-Nr.	Benennung	Stück	Bemerkung
1	267–05.749	Fußschaltwelle kpl.	1	
2	267–05.654	Fußschaltwelle, nackt	1	
3	267–05.160	Rückholfeder bis Motor-Nr. 3 640 275	1	
3	278–05.100	Rückholfeder ab Motor-Nr. 3 640 276	1	
4	267–05.244	Distanzscheibe 0,1 mm	n. Bed.	
5	DIN 471 16 x 1	Sicherungsring	1	
6	267–05.633	Schaltschieber	1	
7	267–05.748	Fußschalthebel	1	nur für gebläsegekühlte Motoren, für 278–01L0, 01L3
—	283–05.716	Fußschalthebel (wie Abb. 7, jedoch nicht gekröpft)	1	nur für fahrtwindgekühlte Motoren, 278–25L0
8	616 z 25	Gummi-Muffe	1	
9	DIN 933 M 6 x 15	Sechskantschraube	1	
10	267–05.112	Einstellglocke	1	
11	267–05.113	Unterlegplättchen	2	
12	DIN 920 M 6 x 15	Linsenschraube	2	
13	267–05.130	Gummikappe	1	
—	267–05.586	Schaltklinke	2	
—	285–05.256	Klinkenabweiser	1	

W 3102 I dtsch. Sept. 1970

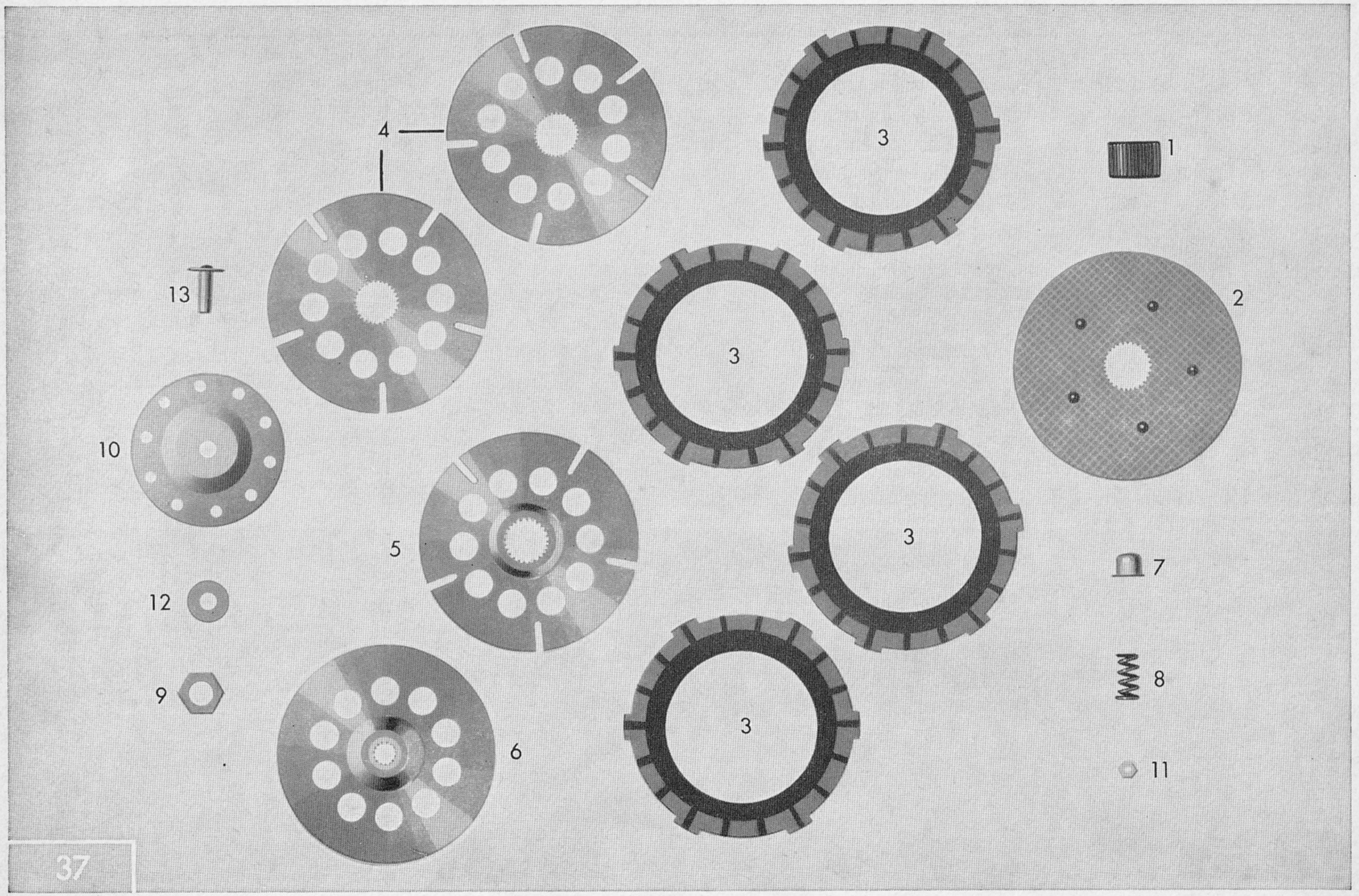
4
3
1
13
2
3
10
5
3
7
12
8
9
3
6
11
37

Tafel 10/1 Kupplung

Bild-Nr.	Bestell-Nr.	Benennung	Stück	Bemerkung
1	265–06.201	Ritzel für Kupplung	1	
2	265–06.606	Haltescheibe	1	
3	265–06.135	Lamelle	4	
4	265–06.130	Kupplungsscheibe	2	
5	265–06.131	Kupplungsscheibe	1	
6	265–06.127	Deckscheibe	1	
7	261–06.155	Federhülse	10	
8	281–06.101	Kupplungsfeder	10	
9	265–06.202	Sechskantmutter	1	
10	265–06.216	Druckscheibe	1	
11	DIN 934 M 4	Sechskantmutter	5	
12	265–05.296	Distanzscheibe 6,1 x 11,8 x 0,8	1	
12	265–05.294	Distanzscheibe 6,1 x 11,8 x 0,2	n. Bed.	
12	265–05.295	Distanzscheibe 6,1 x 11,8 x 0,4	n. Bed.	
13	247–05.233	Druckstift	1	

Kupplungshebel und Kupplungszunge
siehe Tafel 4, Gehäusedeckel rechts

W 3102 I dtsch. Sept. 1970

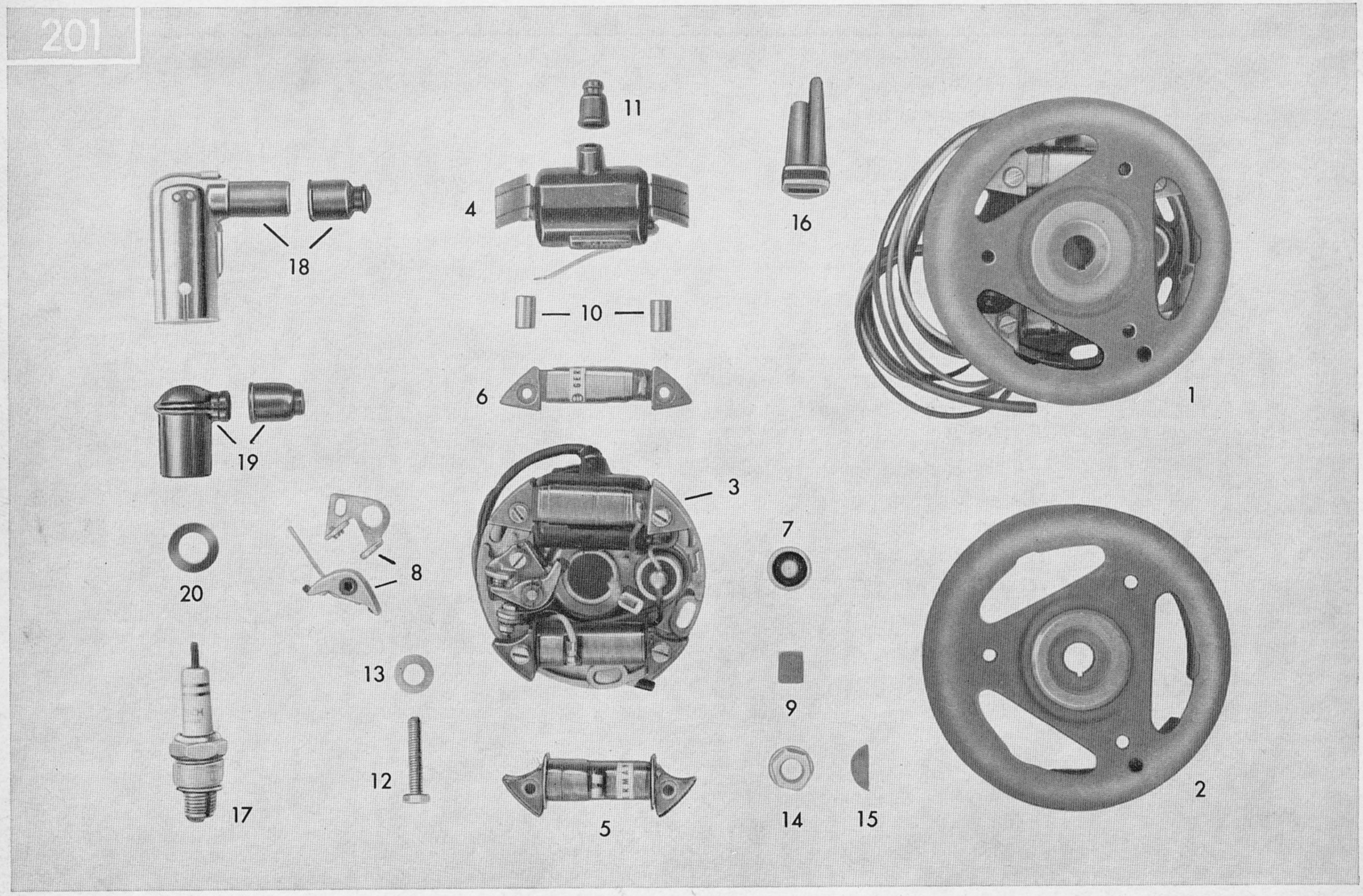
201
11
4
16
18
10
6
1
19
3
7
8
20
13
9
12
2
17
5
14
15

Tafel 11/1 Elektrische Ausrüstung

Bild-Nr.	Bestell-Nr.	Benennung	Stück	Bemerkung
1	265–07.701	Zündmagnet 24 W, kpl.	1	
2	265–07.915	Schwungrad	1	
3	265–07.908	Ankerplatte vollst.	1	
4	265–07.909	Zündspule	1	
5	266–07.902	Lichtspule	1	
6	265–07.910	Bremslichtspule	1	
7	266–07.903	Kondensator	1	
8	265–07.913	Kontaktsatz	1	
9	265–07.919	Schmierdocht	1	
10	265–07.918	Distanzbuchse	2	
11	265–07.914	Gummikappe	1	
12	DIN 84 AM 4 x 16	Zylinderschraube	2	
13	DIN 125 4.3	Scheibe	2	
14	DIN 934 M 10 x 1	Sechskantmutter	1	
—	DIN 125 A 10,5	Scheibe	1	
15	DIN 6888 3 x 3,7	Scheibenfeder	1	
16	265–07.100	Kabeltülle	1	
17	265–07.101	Zündkerze W 175	1	
18	265–07.901	Entstörstecker	1	
19	—	—	—	
20	—	—	—	

W 3102 I d tsch. Sept. 1970

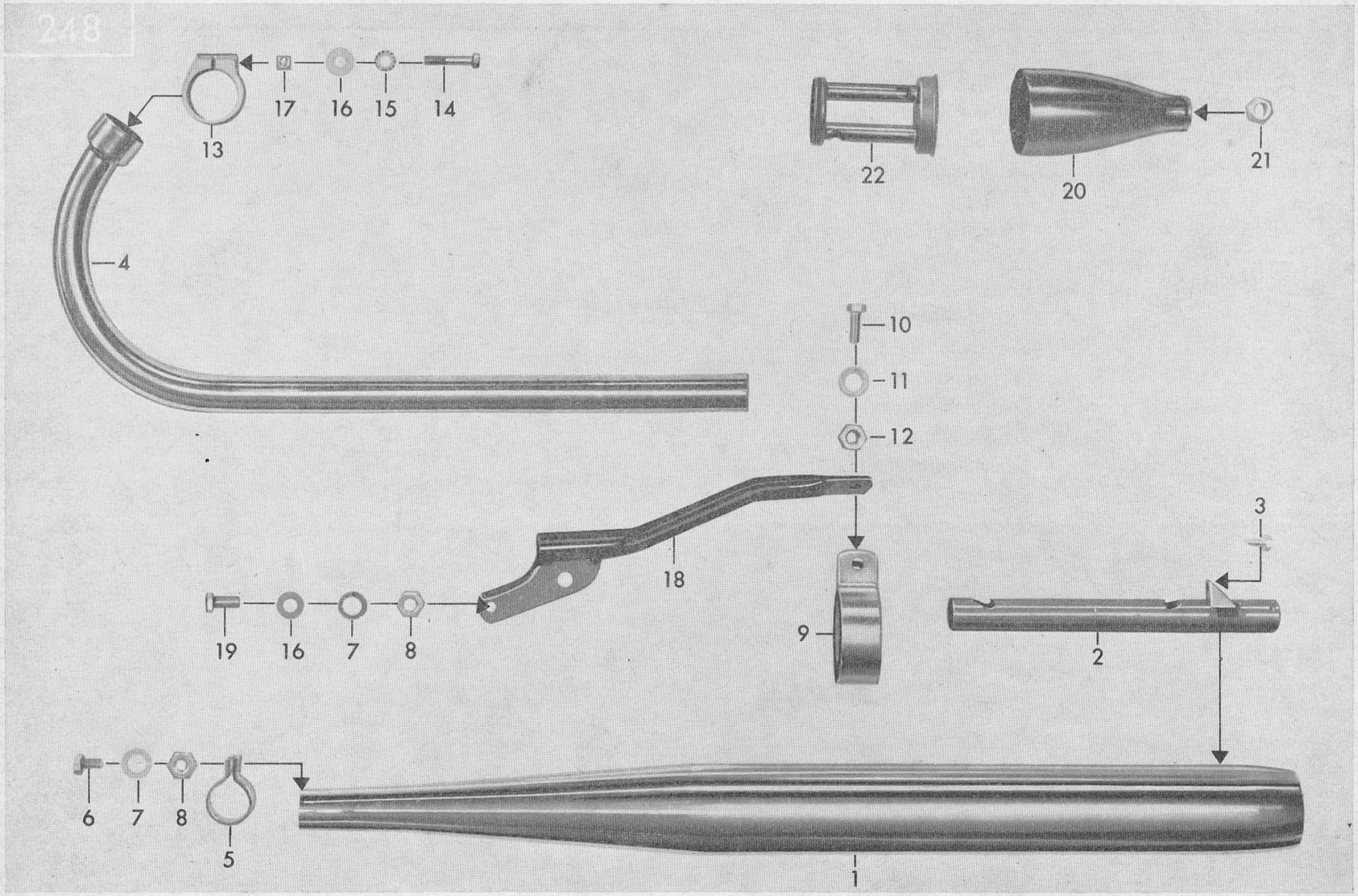
248
17
16
15
14
13
4
22
20
21
10
11
12
18
3
19
16
7
8
9
2
6
7
8
5
1

Tafel 12/1 Auspuff-Anlage

Bild-Nr.	Bestell-Nr.	Benennung	Stück	Bemerkung
1	517–22.726	Auspuff-Schalldämpfer 60 ⌀, 688 lg.	1	für gedrosselte Motoren
2	517–22.901	Pfeifen-Einsatz	1	
3	DIN 7976 B 6,3 x 16	Sechskant-Blechschraube	1	
4	517–22.112	Auspuffrohr 26 ⌀, bis Fg.-Nr. 5 599 732	1	für 517–02 L1, 02 L5
4	517–22.132	Auspuffrohr 24 ⌀, ab Fg.-Nr. 5 599 733	1	für 517–02 L8
4	517–22.122	Auspuffrohr 24 ⌀, ab Fg.-Nr. 5 608 576	1	für 517–21 L0
5	423–22.106	Rohrschelle	1	
6	DIN 933 M 6 x 20	Sechskantschraube	1	
7	DIN 127 B 6	Federring	2	
8	DIN 934 M 6	Sechskantmutter	2	
9	517–22.104	Auspuffschelle	1	
10	DIN 933 M 8 x 22	Sechskantschraube	1	
11	DIN 127 B 8	Federring	1	
12	DIN 934 M 8	Sechskantmutter	1	
13	441–22.104	Klemmring	1	
—	DIN 933 M 6 x 25	Sechskantschraube	1	f. Klemmring in Guß-Ausfg.
14	DIN 931 M 6 x 35	Sechskantschraube	1	f. Klemmring in Blech-Ausfg.
15	DIN 6797 A 6,4	Zahnscheibe	1	
16	DIN 125 A 6,4	Scheibe	2	
17	DIN 557 M 6	Vierkantmutter	1	
18	517–22.601	Halterohr	1	
19	DIN 933 M 6 x 12	Sechskantschraube	1	
20	429–22.601	Auspuff-Endkappe	1	nur für bisherigen Auspuff-Schalldämpfer mit trennbarer Endkappe
21	517–22.111	Sicherungsmutter	1	
22	429–22.900	Schalldämpfer-Einsatz	1	

W 3102 I dtsch. Sept. 1970

Inhaltsverzeichnis

5-Gang-Motor, Typen 284

Tafel-Nr.	Benennung	Seite
13	Gehäusehälfte rechts	49
14	Gehäusehälfte links, Gehäusedeckel links	51
15	Lüftergehäuse, Lüfterrad	53
16	Gehäusedeckel rechts, Kupplungshebel	55
17	Zylinder, Kurbeltrieb	57
18	Vergaser, Ansaugung	61
19	Getriebewelle, Schaltwelle, Ziehkeil, Kettenritzel	67
20	Kickstarterwelle, Kickstarterhebel	69
21	Fußschaltwelle, Fußschalthebel	71
22	Kupplung	73
23/1	Elektrische Ausrüstung (Zündspule **außenliegend**)	75
23/2	Elektrische Ausrüstung (Zündspule **innenliegend**)	77
24	Auspuff-Anlage	79

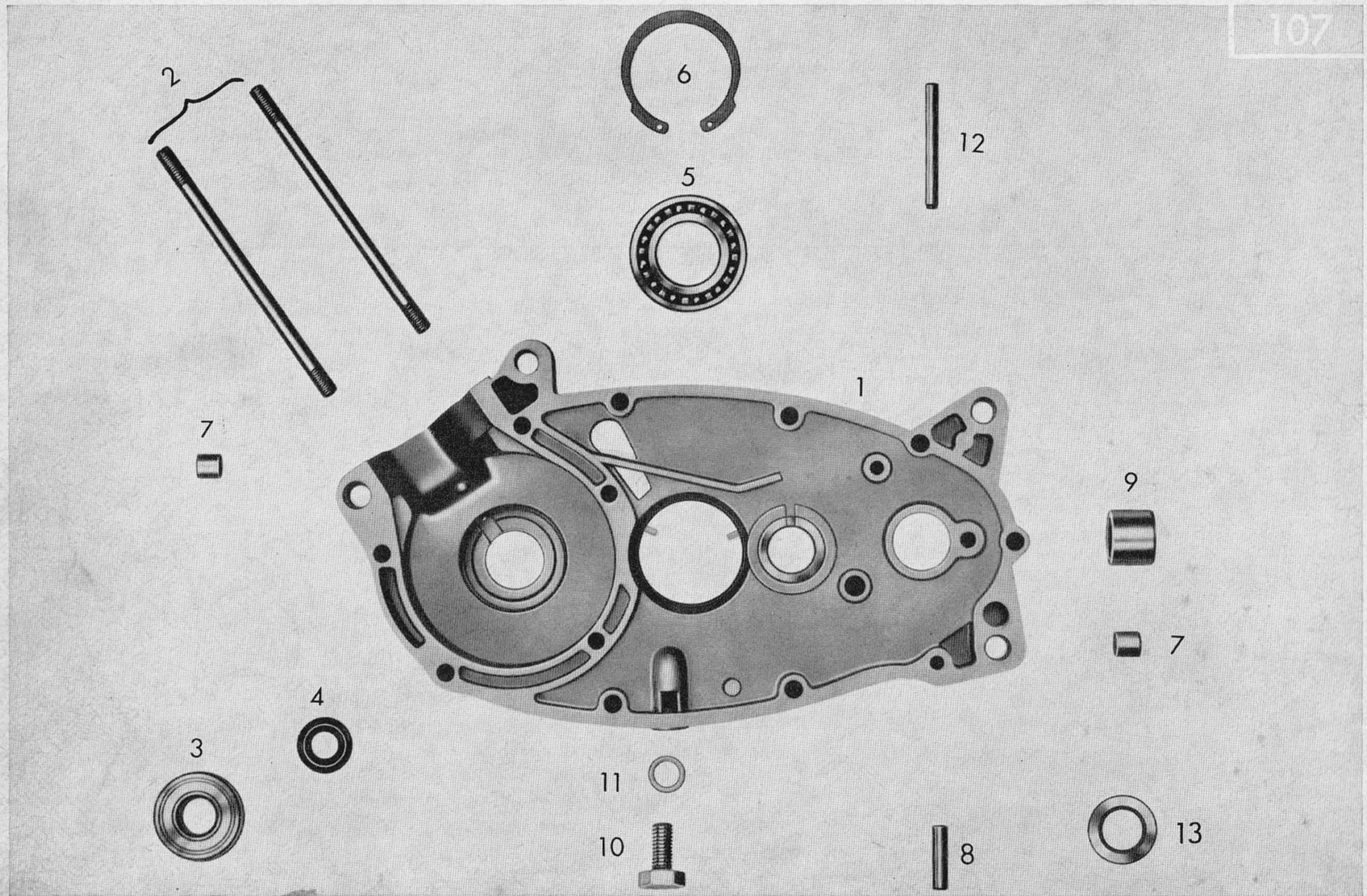
107
2
6
12
5
1
7
9
7
4
3
11
10
8
13

Tafel 13/1 Gehäusehälfte rechts

Bild-Nr.	Bestell-Nr.	Benennung	Stück	Bemerkung
1	283–01.900	Gehäusehälfte rechts	1	
—	265–01.117	Gehäusedichtung	1	Achtung! Bei Bestellmenge 1 Stück werden 5 Stück abgepackt geliefert.
2	265–01.100	Stiftschraube	2	
3	DIN 625 6302 Z/C 3	Ringrillenlager	1	
4	265–01.141	Wellendichtring 15 x 24 x 7	1	
5	DIN 625 16005	Ringrillenlager	1	
6	276–01.154	Seegerring J 47 x 1,75 V	1	
7	M 181 z 138	Paßbüchse	4	
8	267–05.129	Stift	1	
9	267–01.128	Lagerbüchse und Kickstarterwelle	1	eingebaut bis 1968
10	DIN 933 M 10 x 18	Ölablaßschraube	1	
11	DIN 7603 A 10 x 14	Dichtring	1	
12	DIN 1481 5×50	Spannstift für Bremsfeder	1	
13	281–01.140	Lagerbuchse für Schaltwelle	1	
—	281–05.152	Distanzring 18,1 x 23,5 x 0,6 x 1	1	gehören zur Lagerung der Schaltwelle
—	281–05.153	Distanzring 19,1 x 24,9 x 1	1	gehören zur Lagerung der Schaltwelle
—	DIN 5402 3,5 x 5	Zylinderrolle	19	gehören zur Lagerung der Schaltwelle

W 3102 I dtsch. Sept. 1970

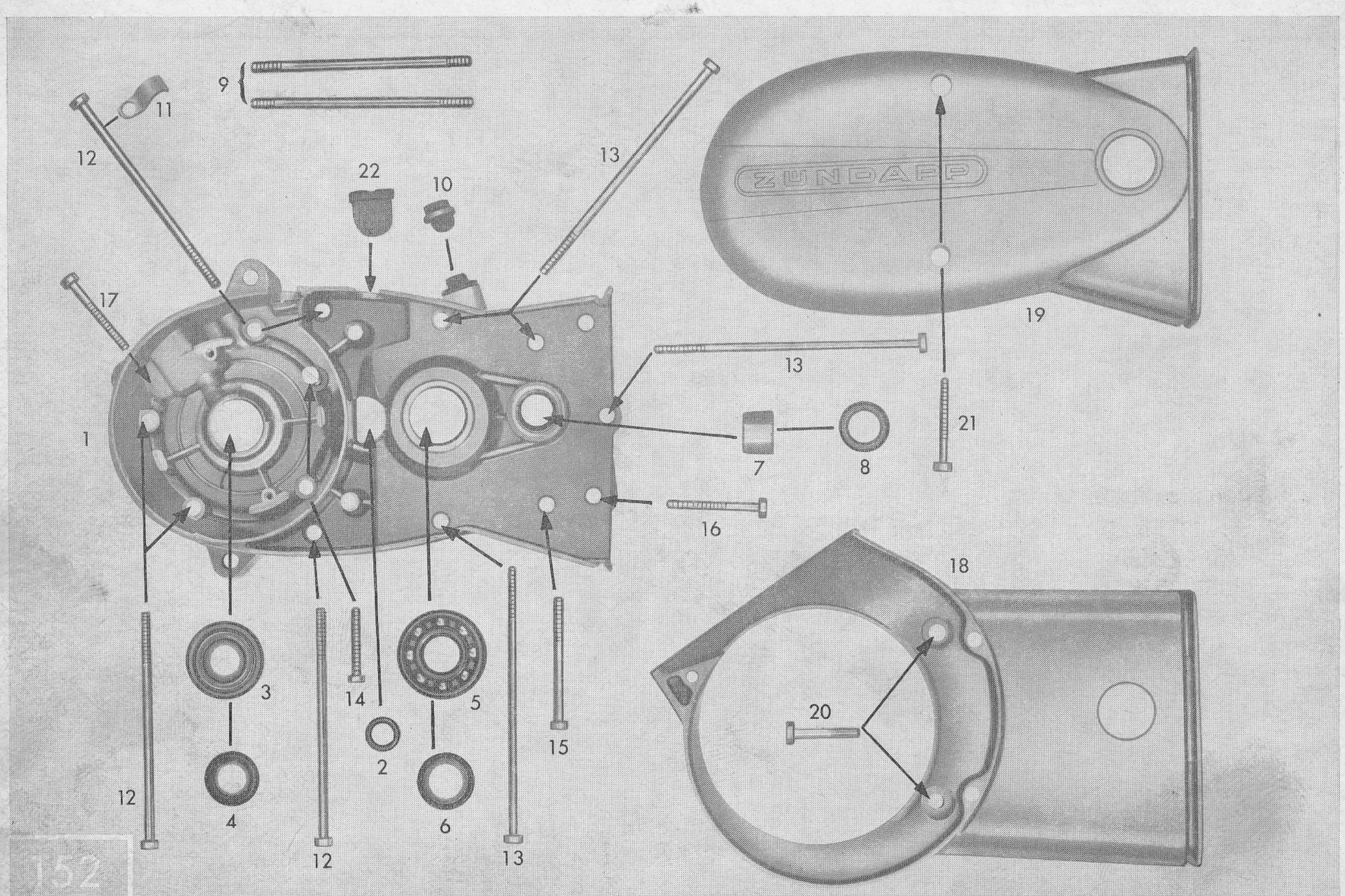
9
11
12
22
10
13
17
ZUNDAPP
19
13
21
1
7
8
16
18
3
14
5
20
15
2
12
4
6
12
13
152

Tafel 14/1 Gehäusehälfte links, Gehäusedeckel links

Bild-Nr.	Bestell-Nr.	Benennung	Stück	Bemerkung
1	283–01.901	Gehäusehälfte links	1	
2	282–01.123	Nadellager	1	für Kurbelwelle
3	DIN 625 6203 Z	Ringrillenlager	1	
4	277–01.136	Wellendichtring 17 x 18 x 8	1	
5	DIN 625 6204	Ringrillenlager	1	für Schaltwelle
6	285–01.183	Wellendichtring 20 x 30 x 7	1	
7	267–01.125	Buchse	1	für Kickstarterwelle
8	285–01.153	Wellendichtring 20 x 26 x 4	1	
9	265–01.100	Stiftschraube	2	
10	281–01.135	Öleinfüllschraube	1	
11	276–01.145	Kabelschelle	1	
12	DIN 84 BM 6×120/25	Zylinderschraube	5	
13	285–01.181	Zylinderschraube	4	
14	DIN 84 BM 6 x 35	Zylinderschraube	2	
15	DIN 84 BM 6 x 65/20	Zylinderschraube	1	
16	DIN 84 BM 6 x 50	Zylinderschraube	1	
17	DIN 84 BM 6 x 45	Zylinderschraube	1	
18	276–01.138	Gehäusedeckel links, für 284–01 L0	1	gebläsegekühlt
19	276–01.146	Gehäusedeckel links, für 284–03 L0, 03 L2, 03 L3	1	fahrtwindgekühlt
20	DIN 931 M 6 x 35	Sechskantschraube	2	für Geh.-Deckel 276–01.138
21	DIN 84 BM 6 x 45	Zylinderschraube	2	für Geh.-Deckel 276–01.146
22	284–01.100	Verschlußkappe	1	für Tachoöffnung

W 3102 I dtsch. Sept. 1970

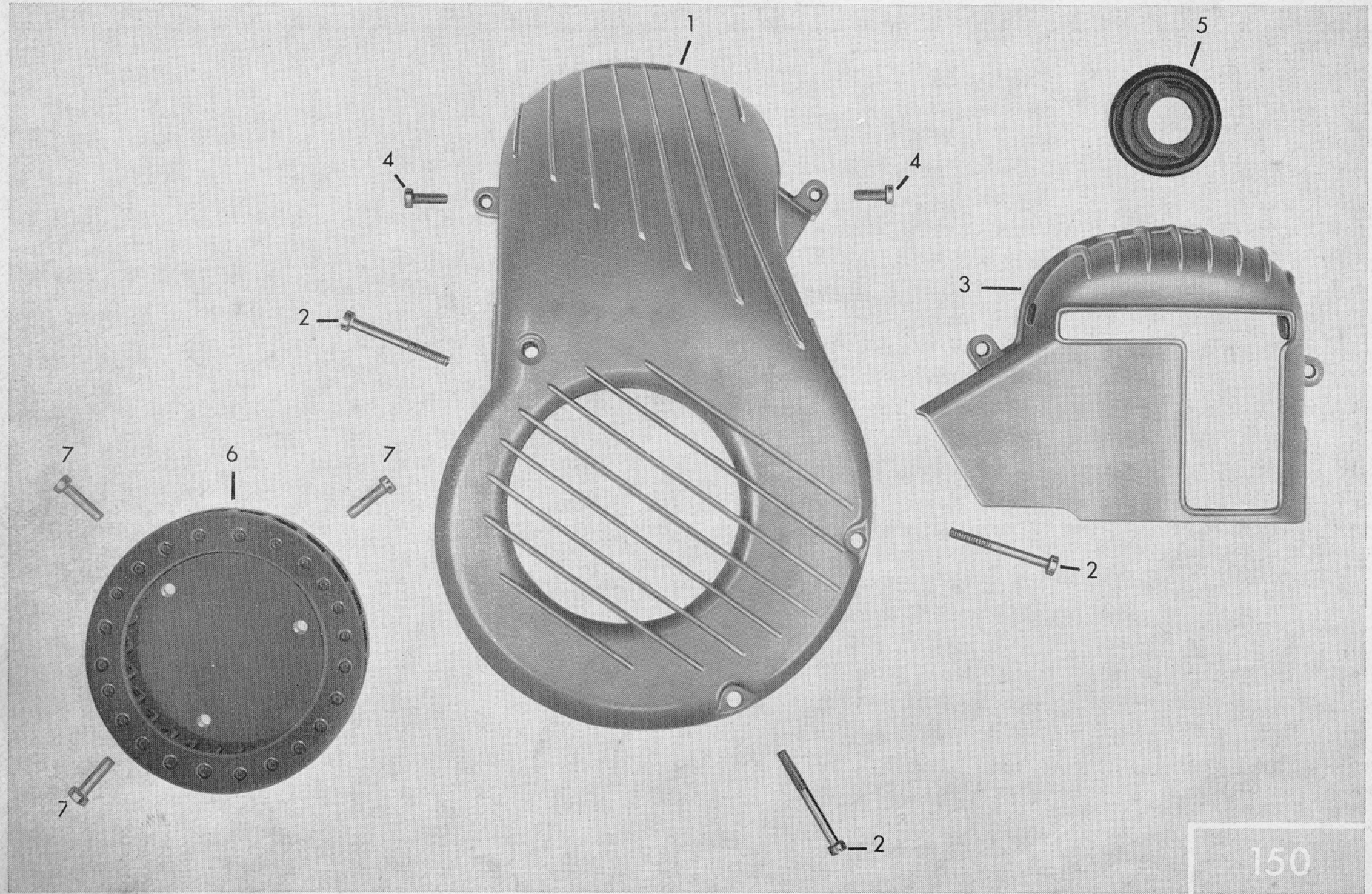
1
5
4
4
3
2
7
6
7
2
7
2
150

Tafel 15/1 Lüftergehäuse, Lüfterrad

5-Gang-Motor 284/517

Bild-Nr.	Bestell-Nr.	Benennung	Stück	Bemerkung
1	266–01.209	Lüftergehäuse	1	
2	DIN 84 BM 6 x 45	Zylinderschraube	3	
3	266–01.602	Lüfterkappe	1	
—	266–01.217	Gummipuffer für Lüfterkappe	2	
4	DIN 84 AM 5 x 14	Zylinderschraube	2	
5	266–01.214	Gummimuffe	1	
6	266–07.603	Lüfterrad	1	
7	DIN 84 AM 6 x 12	Zylinderschraube	3	
—	266–01.211	Verschlußdeckel für Lüfterkappe	1	

W 3102 I dtsch. Sept. 1970

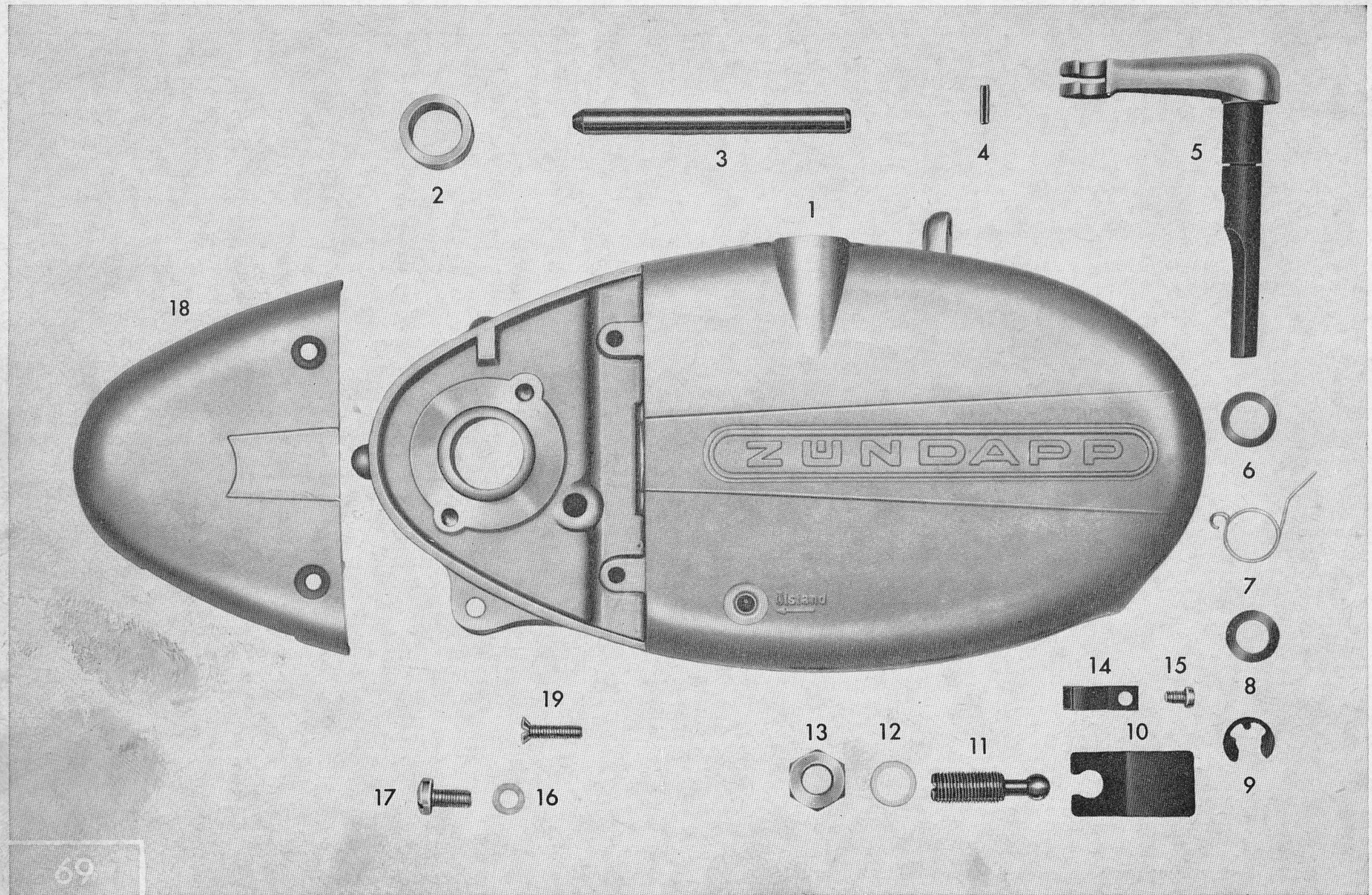
1
2
3
4
5
6
7
8
9
10
11
12
13
14
15
16
17
18
19
ZÜNDAPP
69

Bild-Nr.	Bestell-Nr.	Benennung	Stück	Bemerkung
1	283–01.101	Gehäusedeckel rechts	1	unmontiert
—	265–01.118	Gehäusedichtung	1	Achtung! Bei Bestellmenge 1 Stück werden 5 Stück abgepackt geliefert.
2	265–01.106	Büchse für Kickstarterwelle	1	
3	276–05.173	Führungsbolzen für Schaltschieber	1	
4	DIN 1481 3 x 12	Spannstift	1	
5	265–06.602	Kupplungshebel kpl.	1	
6	281–06.115	Scheibe 0,5 mm	nach Bedarf	
6	281–06.114	Scheibe 0,2 mm	1	
7	265–06.112	Drehfeder	1	
8	405–15.388	Dichtring 11 ⌀ x 2,5 ⌀	1	
9	DIN 6799 8	BZ-Sicherung	1	
10	265–06.104	Kupplungszunge	1	
11	265–06.106	Einstellschraube	1	
12	DIN 7603 A 10 x 14	Dichtring	1	
13	DIN 936 M 10 x 1	Sechskantmutter	1	
14	265–06.109	Haltefeder	2	
15	DIN 84 AM 4 x 6	Zylinderschraube	2	
16	DIN 7603 A 6 x 10	Dichtring	1	
17	DIN 85 AM 6 x 12	Linsenschraube	1	
18	267–01.115	Anschlußkappe	1	
19	DIN 91 AM 5 x 20	Linsenschraube	2	
—	DIN 625 6201 C 3	Ringrillenlager	1	Lagerung für Kurbelwelle

W 3102 I dtsch. Sept. 1970

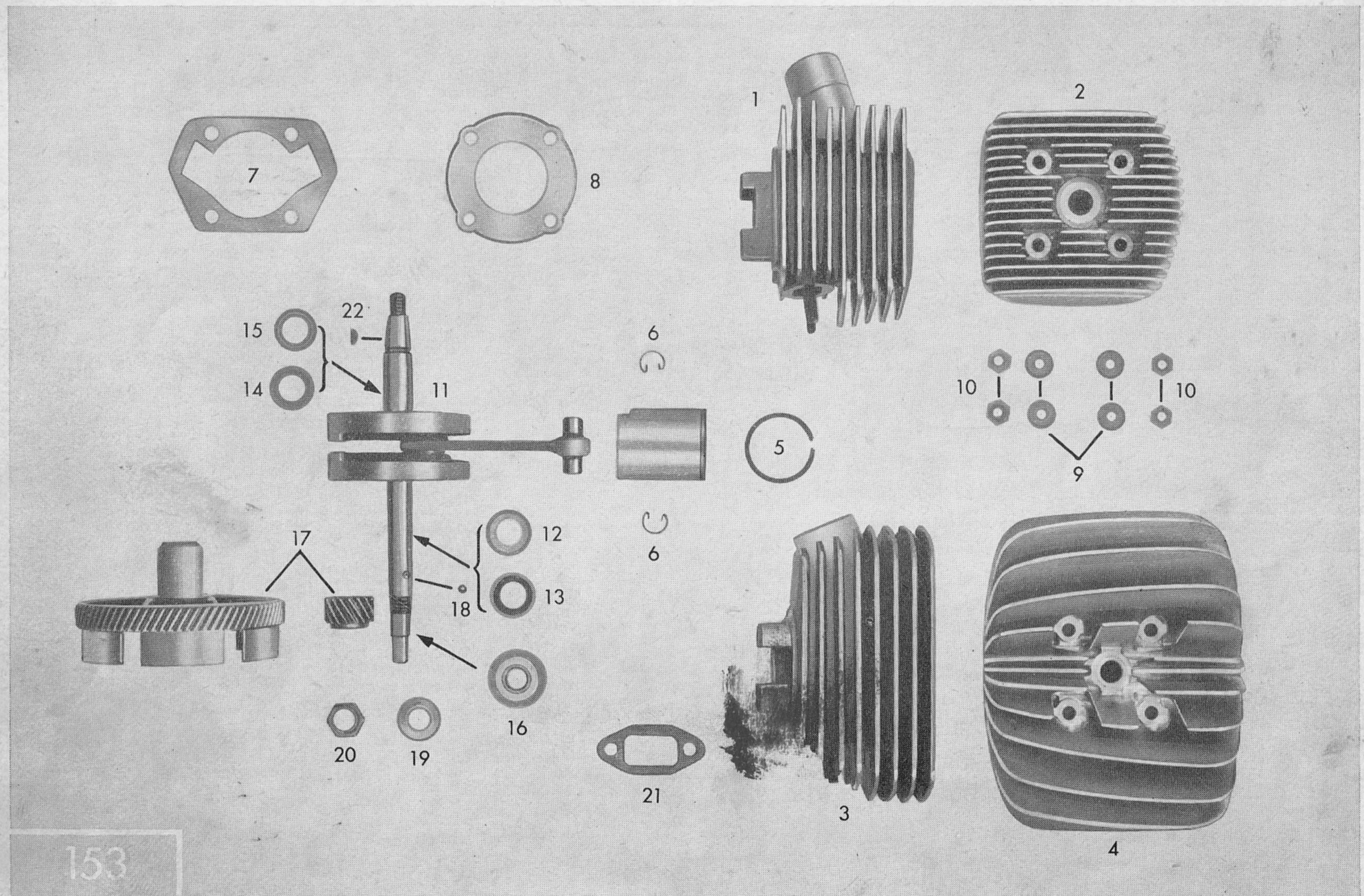
1
2
7
8
15
22
14
11
6
10
10
5
9
17
12
6
13
18
16
20
19
21
3
4
153

Tafel 17/1 Zylinder, Kurbeltrieb

Bild-Nr.	Bestell-Nr.	Benennung	Stück	Bemerkung
1	283–02.702	Zylinder kpl., für 284–01 L0	1	5,3 PS gebläsegekühlt, für Kurbelwelle 283–03.602
2	283–02.109	Zylinderkopf, für 284–01 L0	1	für Zylinder 283–02.702
3	283–02.703	Zylinder kpl., für 284–03 L0, 03 L2, 03 L3, bis Motor-Nr. 4 749 858	1	5,3 PS fahrtwindgekühlt, für Kurbelwelle 283–03.602
3	284–02.707	Zylinder kpl., für 284–03 L2, 03 L3, ab Motor-Nr. 4 749 859 bis 4 763 416	1	5,3 PS fahrtwindgekühlt, für Kurbelwelle 284–03.901
3	284–02.713	*Zylinder kpl., für 284–03 L2, 03 L3, ab Motor-Nr. 4 763 417	1	6,25 PS fahrtwindgekühlt, für Kurbelwelle 284–03.901
4	283–02.101	Zylinderkopf, für 284–03 L0, 03 L2, 03 L3, bis Motor-Nr. 4 763 416	1	für Zylinder 283–02.703 und 284–02.707
4	284–02.125	*Zylinderkopf, für 284–03 L2, 03 L3, ab Motor-Nr. 4 763 417	1	für Zylinder 284–02.713
—	284–02.105	Führungsöse für Kupplungszug	1	
—	DIN 7513 BM 4 x 10	Zylinderschneidschraube	1	
5	284–02.112	Kolbenring 39 x 2	1	
6	DIN 73123 A 12	Sprengring	2	
7	283–02.107	Zylinderfußdichtung	1	
8	284–02.104	Zylinderkopfdichtung	1	
9	265–02.120	Scheibe	4	
10	DIN 934 M 7	Sechskantmutter	4	
11	283–03.602	Kurbelwelle, Pleuellänge 85 mm, bis Motor-Nr. 4 749 858	1	für Zylinder 283–02.702, 703
11	284–03.901	Kurbelwelle, Pleuellänge 91 mm, ab Motor-Nr. 4 749 859	1	für Zylinder 284–02.707, 713

*Neuteile

W 3102 I dtsch. Sept. 1970

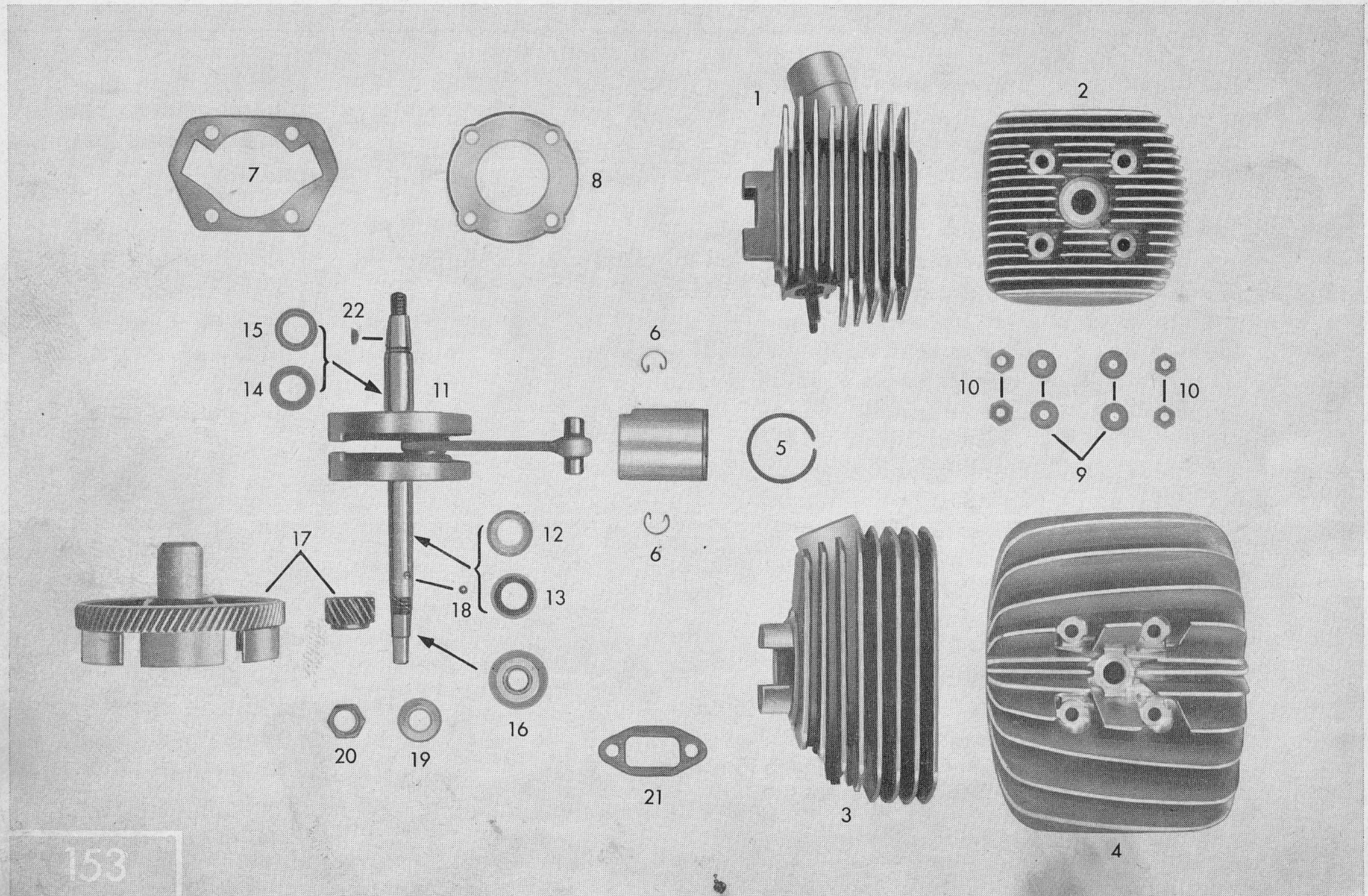
1
2
7
8
22
15
14
11
6
10
10
5
9
12
6
17
13
18
16
20
19
21
3
4
153

Bild-Nr.	Bestell-Nr.	Benennung	Stück	Bemerkung
12	283–03.104	Facettenscheibe 15,1x24x1x1,5	1	
13	261–05.144	Scheibe 15,1x24x0,1	n. Bed.	Toleranzausgleich für rechte Kurbelwellenseite (Kupplungsseite)
13	261–05.137	Scheibe 15,1x24x0,2	n. Bed.	
13	261–05.138	Scheibe 15,1x24x0,5	n. Bed.	
13	261–05.132	Scheibe 15,1x24x0,8	n. Bed.	
14	283–03.105	Facettenscheibe 17,1x24x1x1,5	1	
15	265–05.177	Scheibe 17,1x24x0,1	n. Bed.	Toleranzausgleich für linke Kurbelwellenseite (Zündmagnetseite)
15	265–05.176	Scheibe 17,1x24x0,2	n. Bed.	
15	265–05.175	Scheibe 17,1x24x0,5	n. Bed.	
15	265–05.179	Scheibe 17,1x24x0,8	n. Bed.	
16	DIN 625 6201 C 3	Kugellager	1	Lagerung Kurbelwelle im Kupplungsdeckel
17	283–05.900	Kupplungsrad mit Zahnrad	1	
18	DIN 5401 5 ⌀	Kugel	2	
19	265–05.122	Sicherungsscheibe	1	
20	265–05.123	Sicherungsmutter	1	
21	283–04.111	Ansaugdichtung	1	
22	DIN 6888 3 x 3,7	Scheibenfeder	1	

W 3102 I dtsch. Sept. 1970

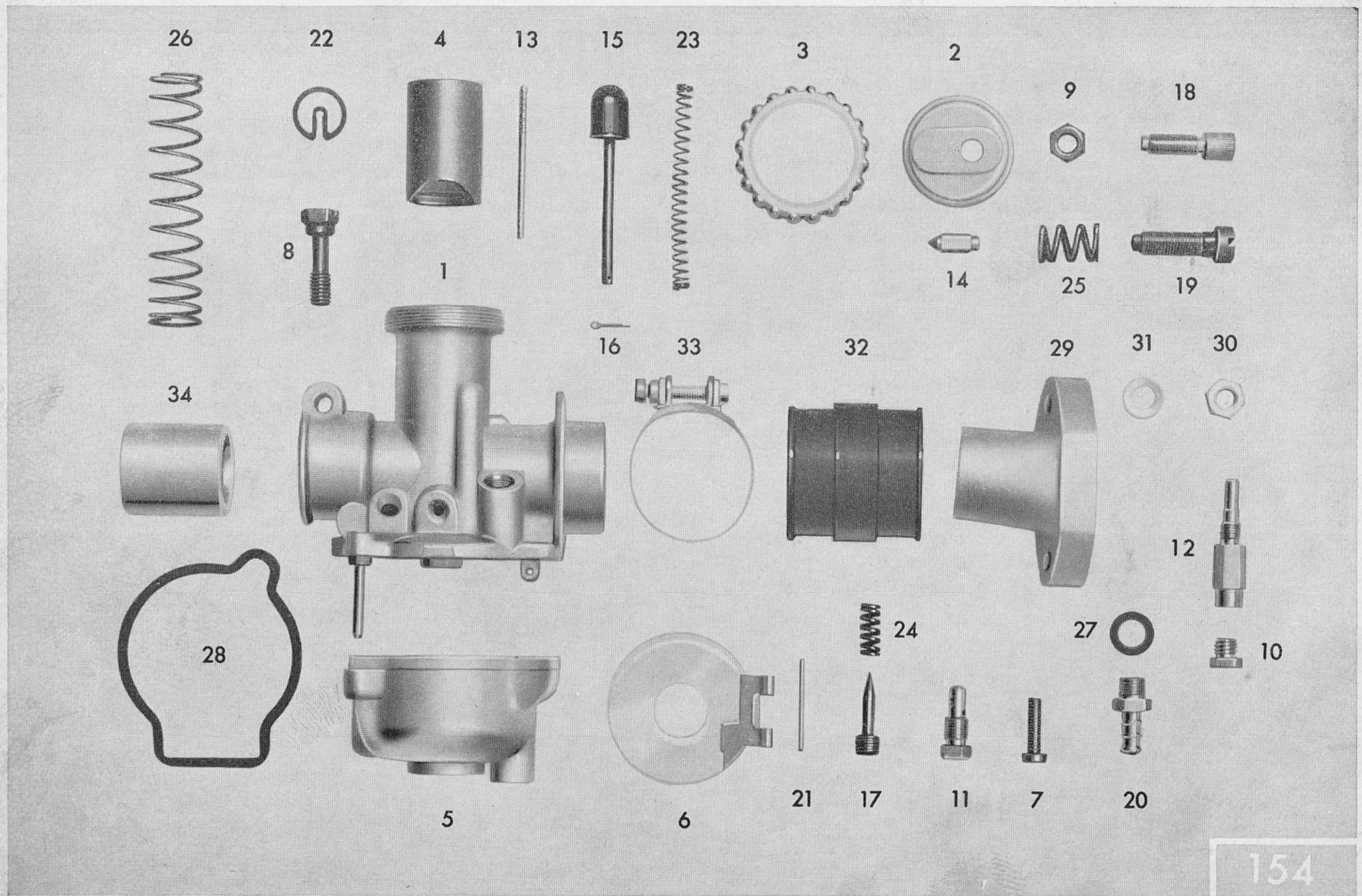
26
22
4
13
15
23
3
2
9
18
8
1
14
25
19
16
33
32
29
31
30
34
12
28
24
27
10
5
6
21
17
11
7
20
154

Bild-Nr.	Bestell-Nr.	Benennung	Stück	Bemerkung
—	284–04.711	Vergaser kpl., bis Motor-Nr. 4 749 858 HD: 90, ND: 1308, LD: 35, Nadelst. 2 v. oben	1	5,3 PS, 1/19/26
—	284–04.716	Vergaser kpl., ab Motor-Nr. 4 749 859 HD: 85, ND: 2,70, LD: 35, Nadelstellung 3	1	5,3 PS, 1/17/124
—	284–04.721	Vergaser kpl., ab Motor-Nr. 4 763 417 HD: 95, ND: 2,73, LD: 30, Nadelstellung 3	1	6,25 PS, 1/19/36
1	276–04.127	Vergasergehäuse 19 mm Durchlass	1	für 1/19/26 u. 1/19/36
1	284–04.906	Vergasergehäuse 17 mm Durchlass	1	für 1/17/124
2	276–04.905	Deckelplatte	1	
3	276–04.906	Deckelverschraubung	1	
4	284–04.920	Gasschieber Nr. 21	1	für 1/17/124 u. 1/19/36
4	276–04.907	Gasschieber	1	für 1/19/26
5	276–04.908	Schwimmergehäuse	1	
6	276–04.909	Ringschwimmer	1	für 1/19/26 u. 1/19/36
6	284–04.907	Ringschwimmer	1	für 1/17/124
7	276–04.910	Schraube für Schwimmergehäuse	2	
8	267–04.926	Klemmschraube	1	
9	251–04.927	Gegenmutter	1	
10	284–04.912	Hauptdüse Größe 78	n. Bed.	
10	284–04.913	Hauptdüse Größe 80	n. Bed.	
10	283–04.902	Hauptdüse Größe 85	1	für 1/17/124
10	283–04.905	Hauptdüse Größe 88	n. Bed.	
10	281–04.924	Hauptdüse Größe 90	1	für 1/19/26
10	284–04.902	Hauptdüse Größe 92	n. Bed.	
10	281–04.925	Hauptdüse Größe 95	1	für 1/19/36
10	281–04.909	Hauptdüse Größe 100	n. Bed.	
10	281–04.926	Hauptdüse Größe 105	n. Bed.	

W 3102 I dtsch. Sept. 1970

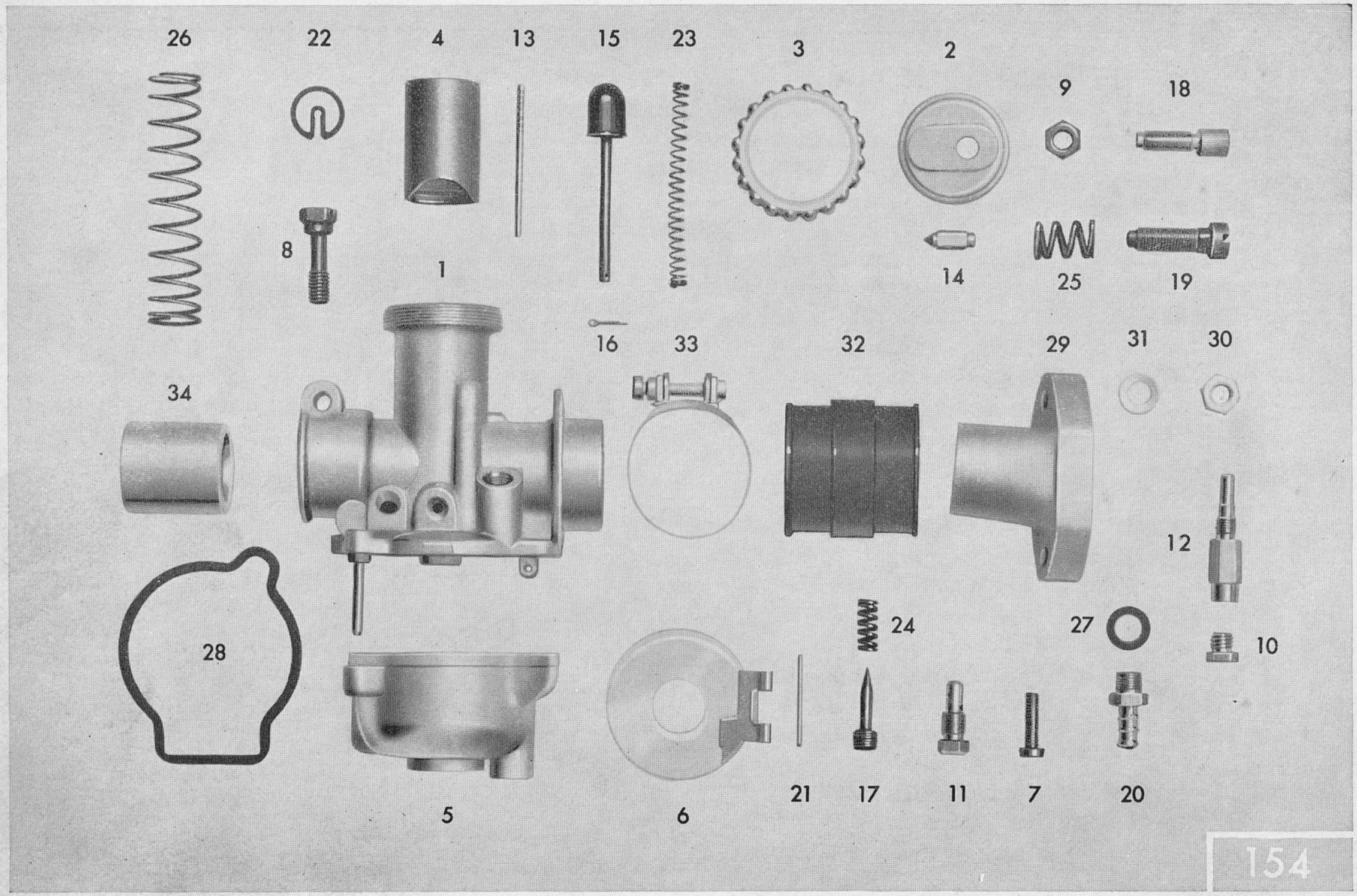
26
22
4
13
15
23
3
2
9
18
8
1
14
25
19
16
33
32
29
31
30
34
12
28
24
27
10
21
17
11
7
20
5
6
154

Bild-Nr.	Bestell-Nr.	Benennung	Stück	Bemerkung
11	281–04.933	Leerlaufdüse Größe 30	1	für 1/19/36
11	276–04.911	Leerlaufdüse Größe 35	1	für 1/17/124 u. 1/19/26
11	282–04.910	Leerlaufdüse Größe 40	n. Bed.	
12	282–04.909	Nadeldüse Größe 1108	n. Bed.	
12	247–04.909	Nadeldüse Größe 1208	n. Bed.	
12	276–04.912	Nadeldüse Größe 1308	1	für 1/19/26
12	283–04.900	Nadeldüse Größe 1408	n. Bed.	
12	283–04.901	Nadeldüse Größe 1508	n. Bed.	
12	284–04.914	Nadeldüse Größe 2,64	n. Bed.	
12	284–04.915	Nadeldüse Größe 2,68	n. Bed.	
12	284–04.916	Nadeldüse Größe 2,70	1	für 1/17/124 u. 1/19/36
12	284–04.917	Nadeldüse Größe 2,73	1	
12	284–04.918	Nadeldüse Größe 2,76	n. Bed.	
13	283–04.904	Düsennadel	1	für 1/19/26 u. 1/19/36
13	284–04.901	Düsennadel Gr. 1	1	für 1/17/124
14	284–04.903	Schwimmernadel	1	
15	276–04.915	Tupfer	1	für 1/19/26
15	282–04.908	Tupfer	1	für 1/17/124 u. 1/19/36
16	276–04.916	Splint	1	
17	281–04.913	Luftregulierschraube	1	für 1/19/26
17	284–04.919	Luftregulierschraube	1	für 1/17/124 u. 1/19/36
18	267–04.938	Stellschraube für Gaszug	1	
19	276–04.917	Stellschraube	1	
20	267–04.940	Schlauchtülle	1	
21	276–04.918	Stift	1	
22	276–04.919	Halteplättchen im Gasschieber	1	
23	276–04.920	Tupferfeder	1	

W 3102 I dtsch. Sept. 1970

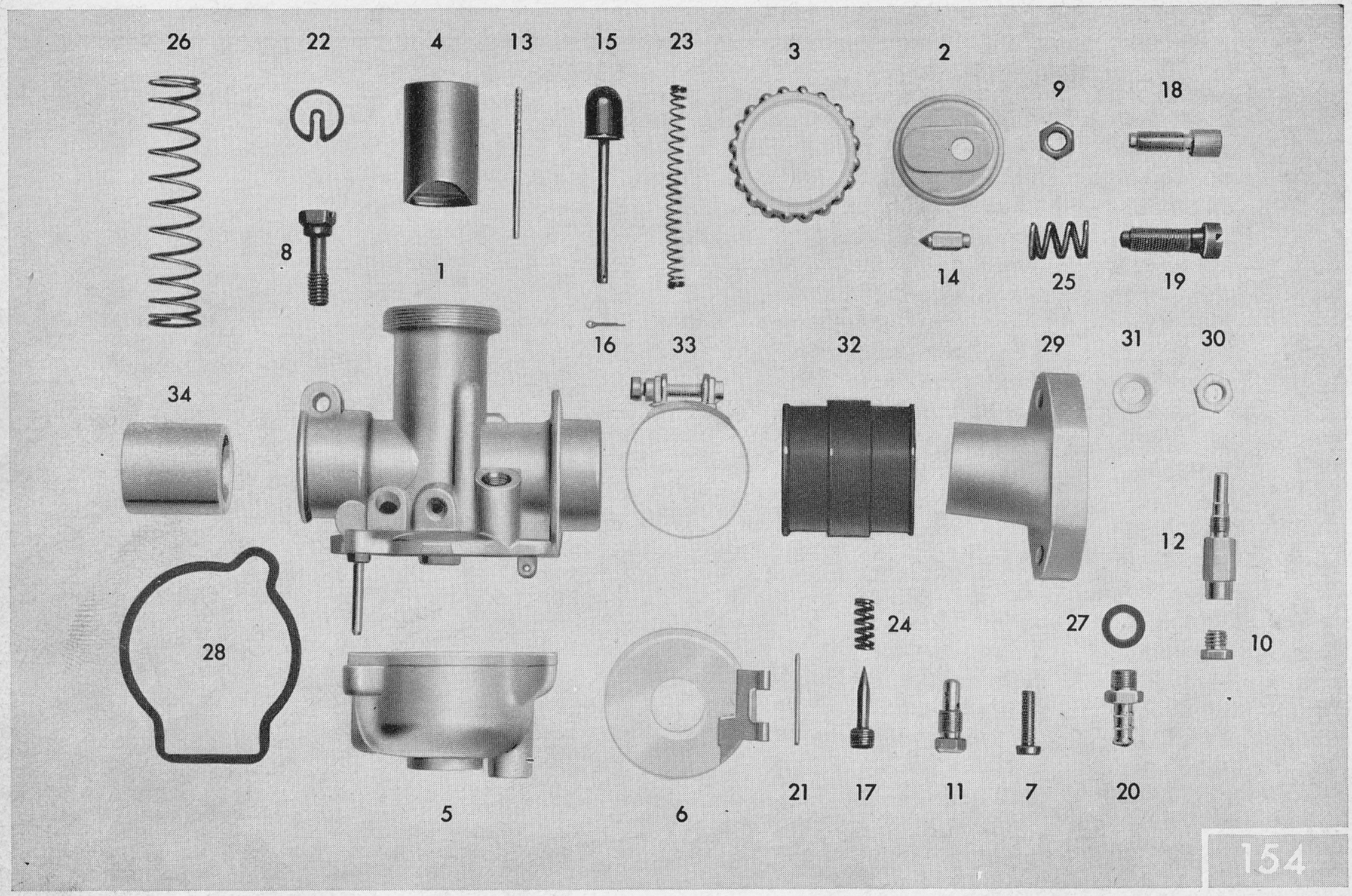
26
22
4
13
15
23
3
2
9
18
8
1
14
25
19
16
33
32
29
31
30
34
12
28
24
27
10
21
17
11
7
20
5
6
154

Bild-Nr.	Bestell-Nr.	Benennung	Stück	Bemerkung
24	281–04.915	Feder für Luftregulierschraube	1	
25	2401 K 103	Feder für Stellschraube	1	
26	276–04.921	Schieberfeder	1	
27	267–04.946	Dichtring für Schlauchtülle	1	
28	276–04.922	Dichtung für Schwimmergehäuse	1	
—	284–04.908	Scheibe im Gasschieber	1	für 1/17/124 u. 1/19/36
29	283–04.106	Ansaugstutzen	1	
—	283–04.111	Ansaugdichtung	1	
30	DIN 433 6,4	Scheibe	2	
31	DIN 934 M 6	Sechskantmutter	2	
32	283–04.102	Gummi-Muffe 20 ⌀	1	
33	514–10.710	Schlauchbinder kpl.	2	
34	276–04.108	Ansaugrohr	1	

W 3102 I dtsch. Sept. 1970

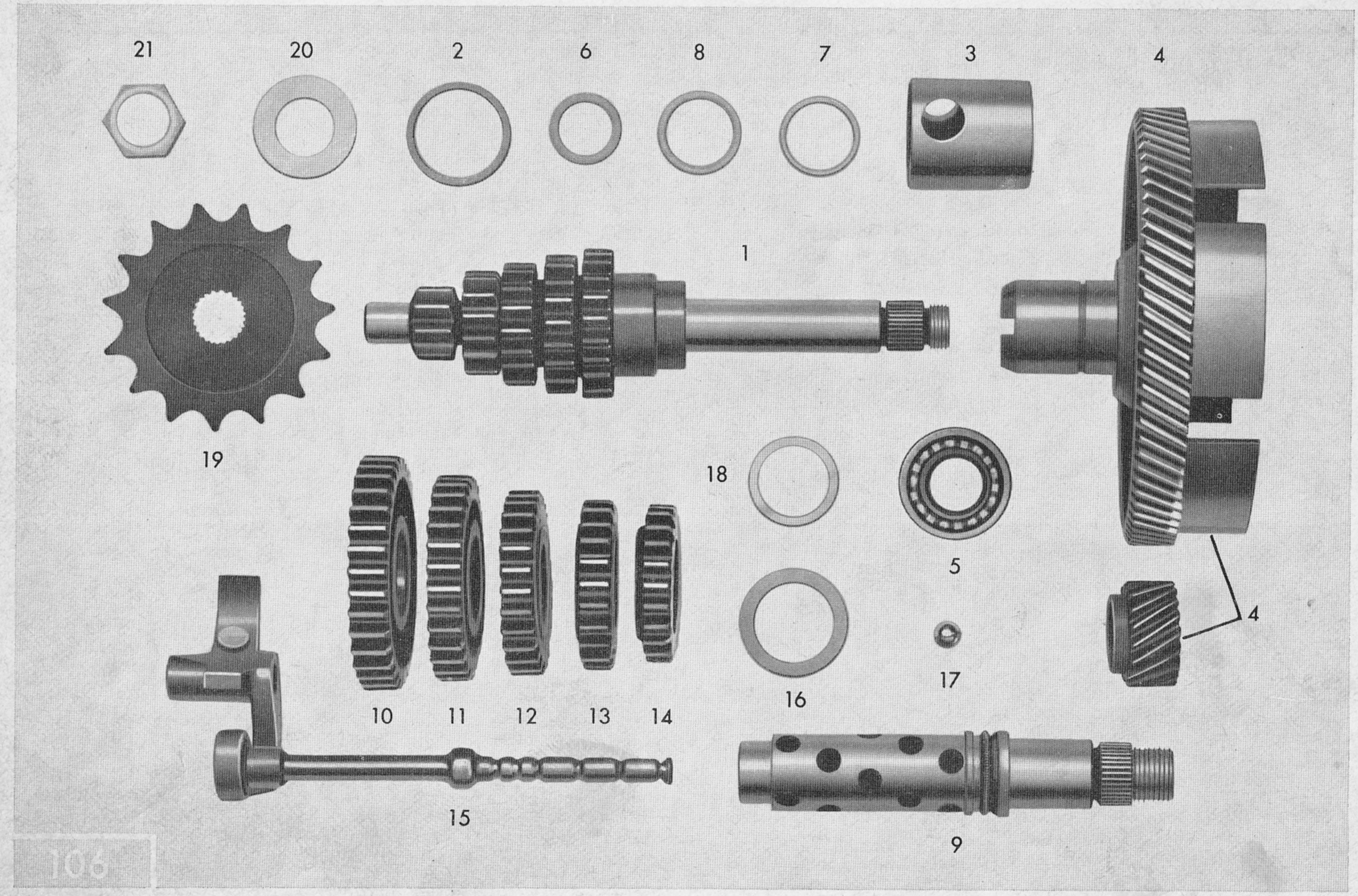
21
20
2
6
8
7
3
4
1
19
18
5
4
17
16
10
11
12
13
14
15
9
106

Tafel 19/1 Getriebewelle, Schaltwelle, Ziehkeil, Kettenritzel

Bild-Nr.	Bestell-Nr.	Benennung	Stück	Bemerkung
1	283-05.606	Getriebewelle	1	
2	283-05.115	Scheibe 25x30x0,2 mm	n. Bed.	Ausgleich zwischen Kupplungsrad und Getriebewelle
2	283-05.116	Scheibe 25x30x0,5 mm	n. Bed.	
3	283-05.131	Distanzrohr	1	
4	283-05.900	Kupplungsrad mit Zahnrad	1	
5	DIN 625 6002	Kugellager	1	
6	M 1301 z 450	Scheibe 15,1x21x0,8 mm	n. Bed.	Ausgleich zwischen Kupplungsrad und Getriebewelle
6	M 1301 z 451	Scheibe 15,1x21x0,2 mm	n. Bed.	
6	M 1301 z 452	Scheibe 15,1x21x0,5 mm	n. Bed.	
6	M 1301 z 459	Scheibe 15,1x21x0,1 mm	n. Bed.	
—	DIN 5402 3,5x5	Zylinderrolle	19	Lagerung Schaltwelle in der rechten Gehäusehälfte
7	281-05.152	Distanzring 18,1x23,5x0,6x1 mm	1	
8	281-05.153	Distanzring 19,1x24,9x1 mm	1	
9	283-05.604	Schaltwelle	1	
10	283-05.126	Zahnrad 1. Gang, 34 Zähne	1	
11	283-05.127	Zahnrad 2. Gang, 30 Zähne	1	
12	283-05.128	Zahnrad 3. Gang, 27 Zähne	1	
13	283-05.135	Zahnrad 4. Gang, 24 Zähne	1	
14	283-05.130	Zahnrad 5. Gang, 23 Zähne	1	
15	283-05.608	Ziehkeil mit Schaltschieber	1	
16	265-05.255	Scheibe 22,1x32x0,2 mm	n. Bed.	zum Ausgleich des axialen Spiels der Zahnräder
16	265-05.256	Scheibe 22,1x32x0,1 mm	n. Bed.	
16	265-05.257	Scheibe 22,1x32x0,3 mm	n. Bed.	
17	DIN 5401 7 ⌀ Kl. 3	Kugel	20	
18	267-05.310	Scheibe 20,2x28x1,0 mm	n. Bed.	zum Ausgleich des axialen Spiels der Schaltwelle
18	267-05.315	Scheibe 20,2x28x0,2 mm	n. Bed.	
18	267-05.313	Scheibe 20,2x28x0,5 mm	1	
19	277-05.157	Kettenritzel 16 Zähne, bis Motor-Nr. 4 723 042	1	für 284–03 L0
19	284-05.103	Kettenritzel 16 Zähne, ab Motor-Nr. 4 723 043	1	für 284–03 L2, 03 L3
20	276-05.198	Sicherungsscheibe	1	
21	276-05.119	Sechskantmutter	1	

W 3102 I dtsch. Sept. 1970

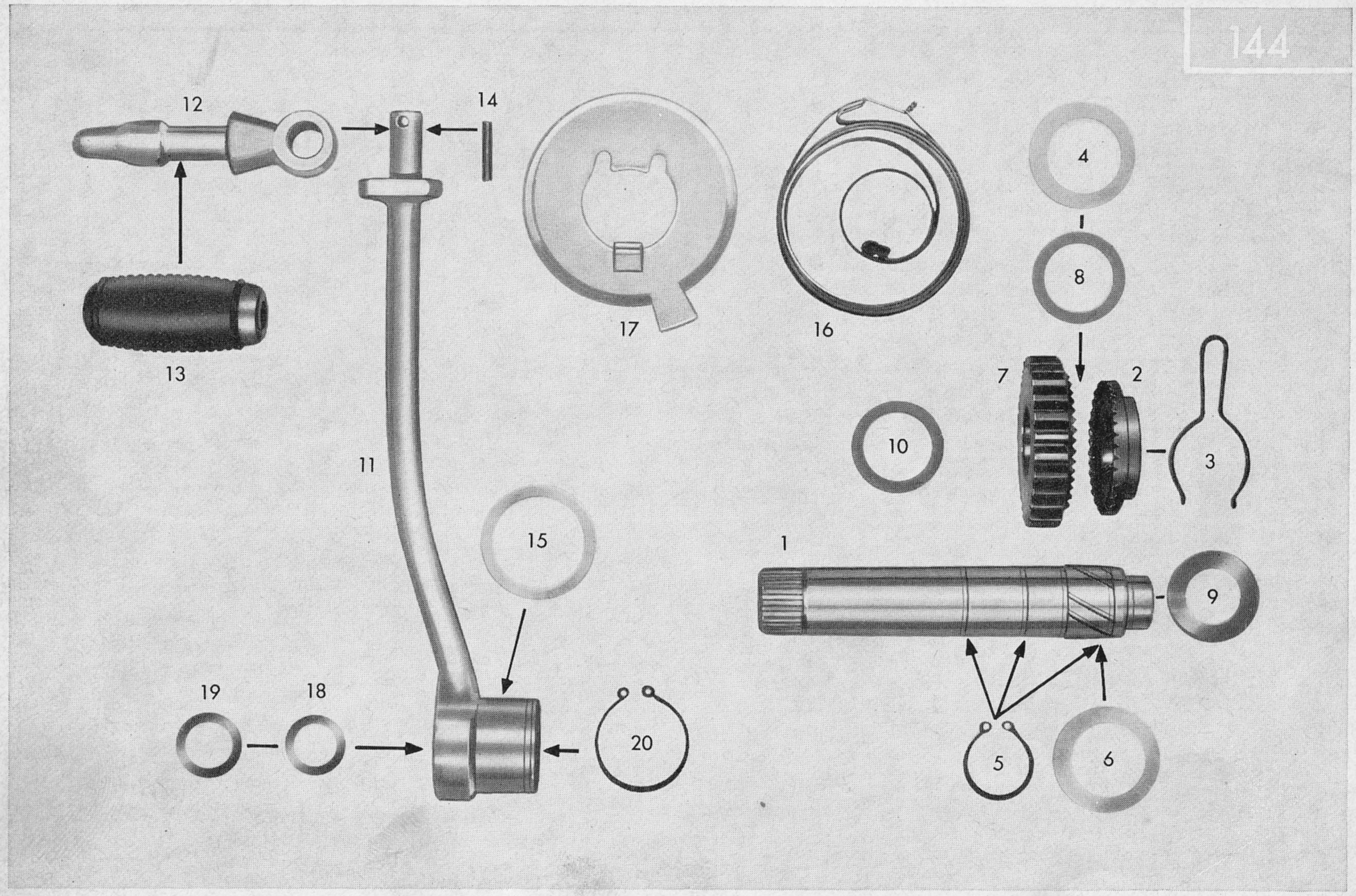
144
12
14
13
11
17
16
4
8
7
2
10
3
15
1
9
19
18
20
5
6

Tafel 20/1 Kickstarterwelle, Kickstarterhebel

Bild-Nr.	Bestell-Nr.	Benennung	Stück	Bemerkung
1	283–05.150	Kickstarterwelle, bis Motor-Nr. 4 741 438	1	
1	280–05.103	Kickstarterwelle, ab Motor-Nr. 4 741 439	1	
2 + 3	283–05.901	Mitnehmer mit Bremsfeder	1	
3	267–05.334	Bremsfeder	1	
4	267–05.257	Scheibe 22,1 x 32 x 0,3 mm	3	
5	DIN 471 20 x 1,2	Sicherungsring	1	
5	DIN 471 20 x 1,75	Sicherungsring, ab Motor-Nr. 4 741 439	1	
6	265–05.255	Scheibe 22,1 x 32 x 0,2 mm	1	
7	283–05.148	Starterrad 27 Zähne	1	
8	267–05.313	Scheibe 20,2 x 28 x 0,5 mm	n. Bed.	für 283–05.150 Pos. 1
8	265–05.203	Stützscheibe SS 20 x 28 x 2 mm	1	für 285–05.103 Pos. 2
9	265–05.242	Scheibe 16,2 x 28 x 0,5 mm	1	an rechtem Gehäuse
10	267–05.312	Scheibe 20,2 x 28 x 1,0 mm	n. Bed.	an linkem Gehäuse
10	267–05.310	Scheibe 20,2 x 28 x 0,1 mm	n. Bed.	an linkem Gehäuse
10	267–05.315	Scheibe 20,2 x 28 x 0,2 mm	n. Bed.	an linkem Gehäuse
11	283–05.155	Kickstarterhebel	1	
12	283–05.168	Tretarm	1	
13	616 z 25	Gummi-Muffe	1	
—	284–05.106	Federscheibe A 10	1	
14	DIN 1481 3 x 18	Spannstift	1	
15	283–05.156	Scheibe 28,3 x 34 x 0,5 mm	n. Bed.	
15	283–05.157	Scheibe 28,3 x 34 x 0,88 mm	n. Bed.	
16	267–05.328	Starterfeder	1	
17	283–05.609	Abdeckblech	1	
18	283–05.167	Wellendichtring 12 x 20 x 4 mm	1	
19	284–05.101	Abdichtring	1	
20	DIN 471 28 x 1,5	Sicherungsring	1	

W 3102 I dtsch. Sept. 1970

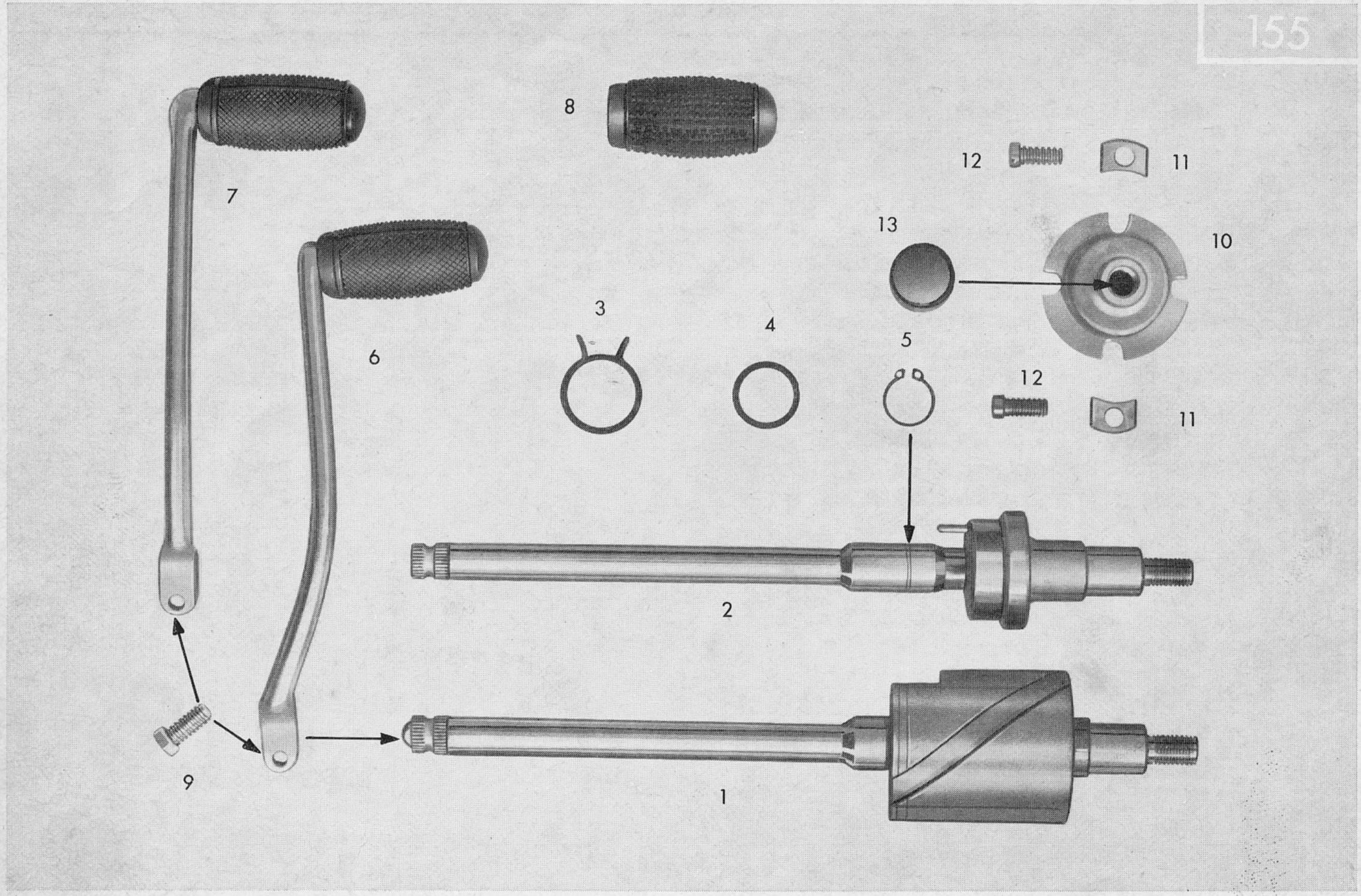
155
8
7
12
11
13
10
3
4
5
6
12
11
2
9
1

Bild-Nr.	Bestell-Nr.	Benennung	Stück	Bemerkung
1	283–05.715	Fußschaltwelle kpl.	1	
2	283–05.611	Fußschaltwelle, nackt	1	
—	267–05.160	Rückholfeder, bis Motor Nr. 4 715 704	1	
3	278–05.100	Rückholfeder, ab Motor-Nr. 4 715 705	1	
4	267–05.244	Distanzscheibe 0,1 mm	n. Bed.	
5	DIN 471 16 x 1	Sicherungsring	1	
6	267–05.748	Fußschalthebel mit Muffe, für 284–01L0	1	
7	283–05.716	Fußschalthebel mit Muffe, für 284–03L0, 03L2, 03L3	1	
8	616 z 25	Gummi-Muffe	1	
9	DIN 933 M 6 x 15	Sechskantschraube	1	
10	267–05.112	Einstellglocke	1	
11	267–05.113	Unterlegplättchen	2	
12	DIN 920 M 6 x 15	Linsenschraube	2	
13	267–05.130	Gummikappe	1	
—	267–05.586	Schaltklinke	2	für Fußschaltwelle
—	285–05.256	Klinkenabweiser	1	für Fußschaltwelle

W 3102 I dtsch. Sept. 1970

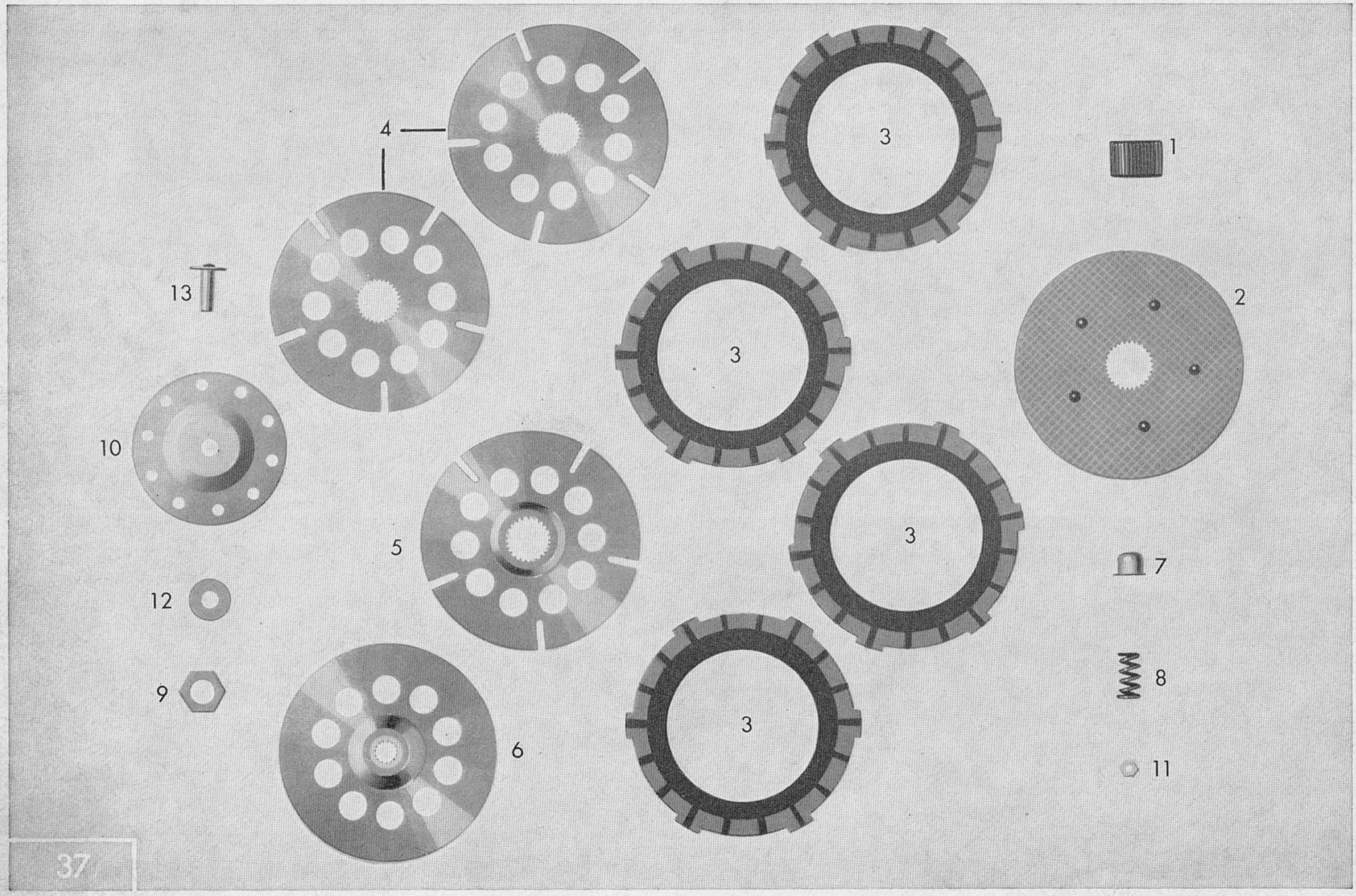
4
3
1
13
2
3
10
5
3
7
12
8
9
3
6
11
37

Tafel 22/1 Kupplung

Bild-Nr.	Bestell-Nr.	Benennung	Stück	Bemerkung
1	265–06.201	Ritzel für Kupplung	1	
2	265–06.606	Haltescheibe vollst.	1	
3	265–06.135	Lamelle	4	
4	265–06.130	Kupplungsscheibe	2	
5	265–06.131	Kupplungsscheibe	1	
6	265–06.127	Deckscheibe	1	
7	261–06.155	Federhülse	10	
8	281–06.101	Kupplungsfeder	10	
9	265–06.202	Sechskantmutter	1	
10	265–06.216	Druckscheibe	1	
11	DIN 934 M 4	Sechskantmutter	5	
12	265–05.296	Beilagscheibe 6,1 x 11,8 x 0,8 mm	n. Bed.	
12	265–05.294	Beilagscheibe 6,1 x 11,8 x 0,4 mm	n. Bed.	
12	265–05.295	Beilagscheibe 6,1 x 11,8 x 0,2 mm	n. Bed.	
13	247–05.233	Druckstift	1	

Kupplungshebel und Kupplungszunge siehe Tafel 16, Gehäusedeckel rechts

W 3102 I dtsch. Sept. 1970

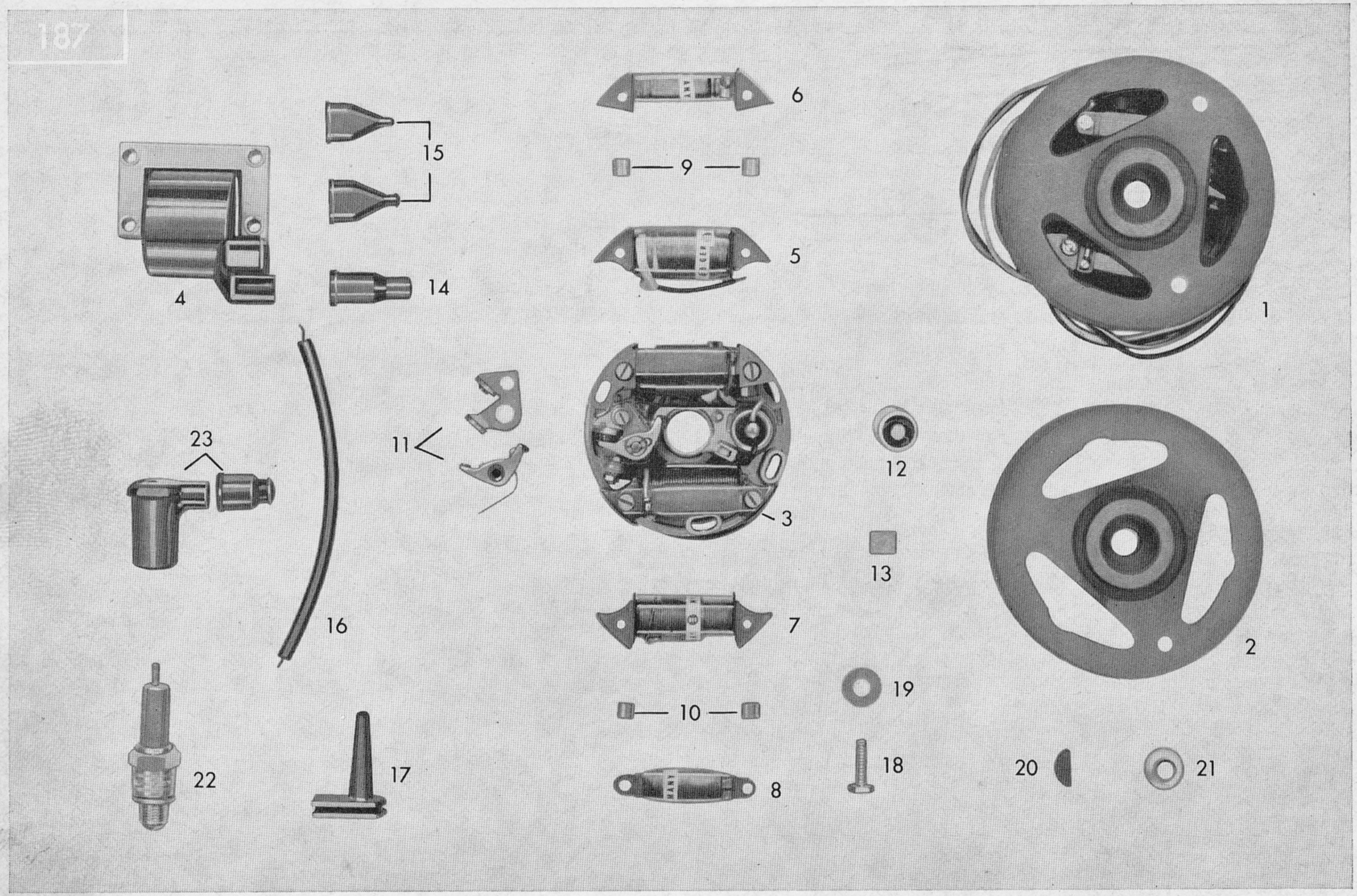
187
1
2
3
4
5
6
7
8
9
10
11
12
13
14
15
16
17
18
19
20
21
22
23

Tafel 23/1 Elektrische Ausrüstung (Zündspule außenliegend)

5-Gang-Motor 284/517

Bild-Nr.	Bestell-Nr.	Benennung	Stück	Bemerkung
1	283–07.701	Zündmagnet kpl. 34 W	1	25 + 5 + 4 W
2	283–07.900	Schwungrad	1	
3	283–07.901	Ankerplatte kpl.	1	
4	283–07.702	Zündspule sekundär	1	
5	276–07.907	Generatoranker	1	
6	276–07.908	Bremslichtspule 5 W	1	
7	283–07.902	Lichtspule	1	
8	283–07.903	Schlußlichtspule 4 W	1	
9	283–07.904	Distanzbuchse	2	
10	276–07.909	Distanzbuchse	2	
11	276–07.914	Kontaktsatz	1	
12	277–07.909	Kondensator	1	
13	265–07.919	Schmierdocht	1	
14	282–07.101	Schutzkappe	1	für Zündleitung
15	517–16.108	Schutzkappe	2	für Kabel
16	282–07.104	Zündkabel	1	
17	283–07.100	Kabeltülle	1	im Gehäuse links
18	DIN 84 AM 4 x 15	Zylinderschraube	2	
19	DIN 125 A 4,3	Scheibe	2	
20	DIN 6888 3 x 3,7	Scheibenfeder	1	für Kurbelwelle
21	DIN 934 M 10 x 1	Sechskantmutter	1	
—	DIN 125 A 10,5	Scheibe	1	
22	276–07.106	Zündkerze W 240	1	
23	—	—	—	
—	265–07.900	Entstörstecker	1	für Kabel 7 mm ⌀

W 3102 I d tsch. Sept. 1970

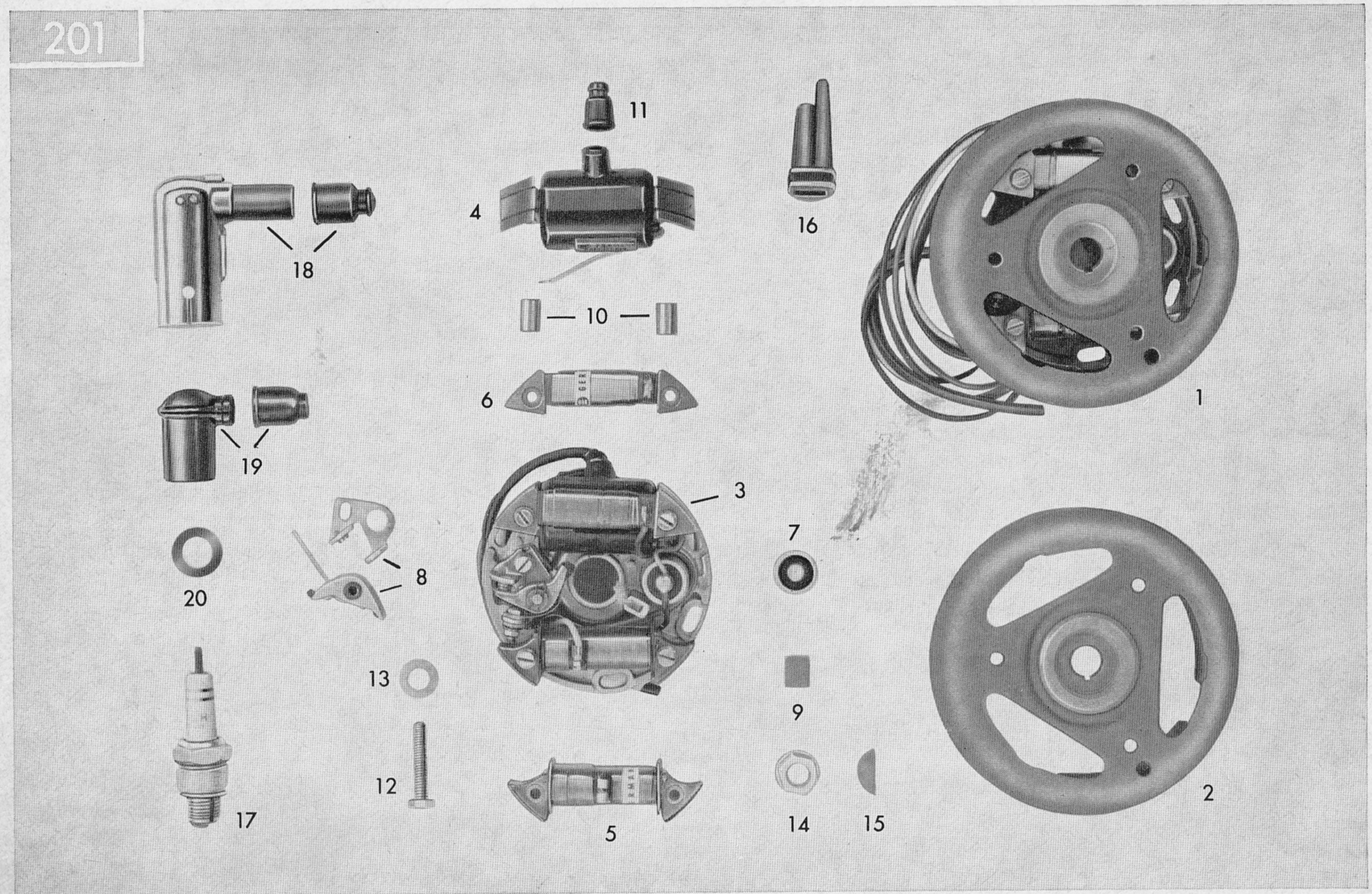
201
11
4
16
18
10
6
1
19
3
7
8
20
13
9
12
2
17
5
14
15

Tafel 23/2 Elektrische Ausrüstung (Zündspule innenliegend)

5-Gang-Motor 284/517

Bild-Nr.	Bestell-Nr.	Benennung	Stück	Bemerkung
1	276–07.711	Zündmagnet kpl. 34 W	1	25 + 5 + 4 W
2	276–07.913	Schwungrad	1	
3	276–07.900	Ankerplatte kpl.	1	
4	276–07.901	Zündspule	1	
5	276–07.903	Lichtspule	1	
6	276–07.902	Schnarrenspule	1	
7	277–07.907	Kondensator	1	
8	276–07.914	Kontaktsatz	1	
9	265–07.919	Schmierdocht	1	
10	265–07.911	Distanzbuchse	2	
11	265–07.914	Gummikappe	1	
12	DIN 84 AM 4 x 15	Zylinderschraube	2	
13	DIN 125 4.3	Scheibe	2	
14	DIN 934 M 10 x 1	Sechskantmutter	1	
—	DIN 125 A 10,5	Scheibe	1	
15	DIN 6888 3 x 3,7	Scheibenfeder	1	
16	276–07.101	Kabeltülle	1	im linken Gehäuse
17	276–07.102	Zündkerze W 260	1	
18	265–07.901	Entstörstecker	1	
19	—	—	—	
20	—	—	—	

W 3102 I dtsch. Sept. 1970

Tafel 24/1 Auspuff-Anlage 5-Gang-Motor 284/517

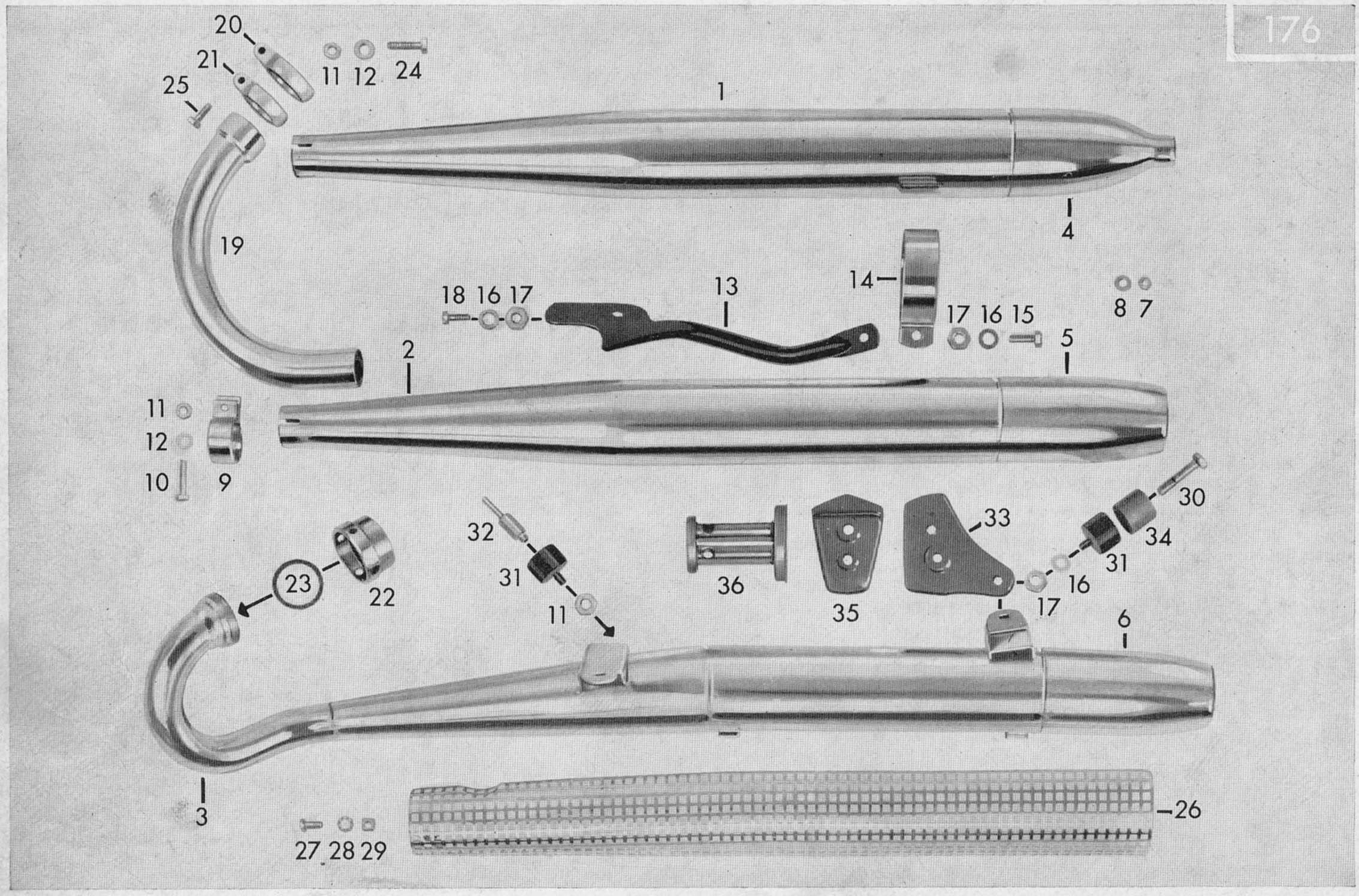

Bild-Nr.	Bestell-Nr.	Benennung	Stück	Bemerkung
1	517–22.700	Auspuff-Schalldämpfer, für 517–01 L0, 06 L0 bis Fg.-Nr. 5 553 341, für 517–06 L7 bis Fg.-Nr. 5 638 854	1	5,3 PS, mit trennbarer Auspuff-Endkappe
2	517–22.720	Auspuff-Schalldämpfer, bis Fg.-Nr. 5 638 854, für 517–06 L5, 20 L2	1	5,3 PS, ohne trennbare Auspuff-Endkappe
—	517–22.731	Auspuff kpl., ab Fg.-Nr. 5 638 855, für 517–06 L5, 06 L7, 20 L2, 20 L0	1	5,3 PS u. 6,25 PS, Rohr und Topf unlösbar verbunden
3	517–22.722	Auspuff kpl., hochgezogen, bis Fg.-Nr. 5 638 854, für 517–20 L0, 20 LB	1	5,3 PS u. 6,25 PS, ohne trennbare Auspuff-Endkappe
—	517–22.732	Auspuff kpl., hochgezogen, ab Fg.-Nr. 5 638 855, für 517–20 L0, 20 LB	1	5,3 PS u. 6,25 PS, ohne trennbare Auspuff-Endkappe
—	517–22.900	Pfeifen-Einsatz	1	für Auspuff kpl. 517–22.720, 722, 731, 732
—	DIN 7976 B 6,3x16	Blechschraube	1	
4	436–22.603	Auspuff-Endkappe	1	nur für 517–22.700
5	517–22.608	Auspuff-Endkappe, bis Fg.-Nr. 5 607 883, für 517–06 L5, 20 L2	1	
6	517–22.609	Auspuff-Endkappe, bis Fg.-Nr. 5 602 774, für 517–20 L0	1	
7	517–22.111	Sicherungsmutter	1	zum Befestigen der Auspuff-Endkappe
8	DIN 125 6,4	Scheibe	1	
9	516–22.102	Rohrschelle	1	nur für 517–01 L0, 517–06 L0, 06 L5, 517–06 L7, 20 L2, 20 LC
10	DIN 933 M 6x20	Sechskantschraube	1	
11	DIN 934 M 6	Sechskantmutter	3	
12	DIN 127 B 6	Federring	3	
13	517–22.601	Halterohr	1	

W 3102 I dtsch. Sept. 1970

Tafel 24/2 Auspuff-Anlage 5-Gang-Motor 284/517

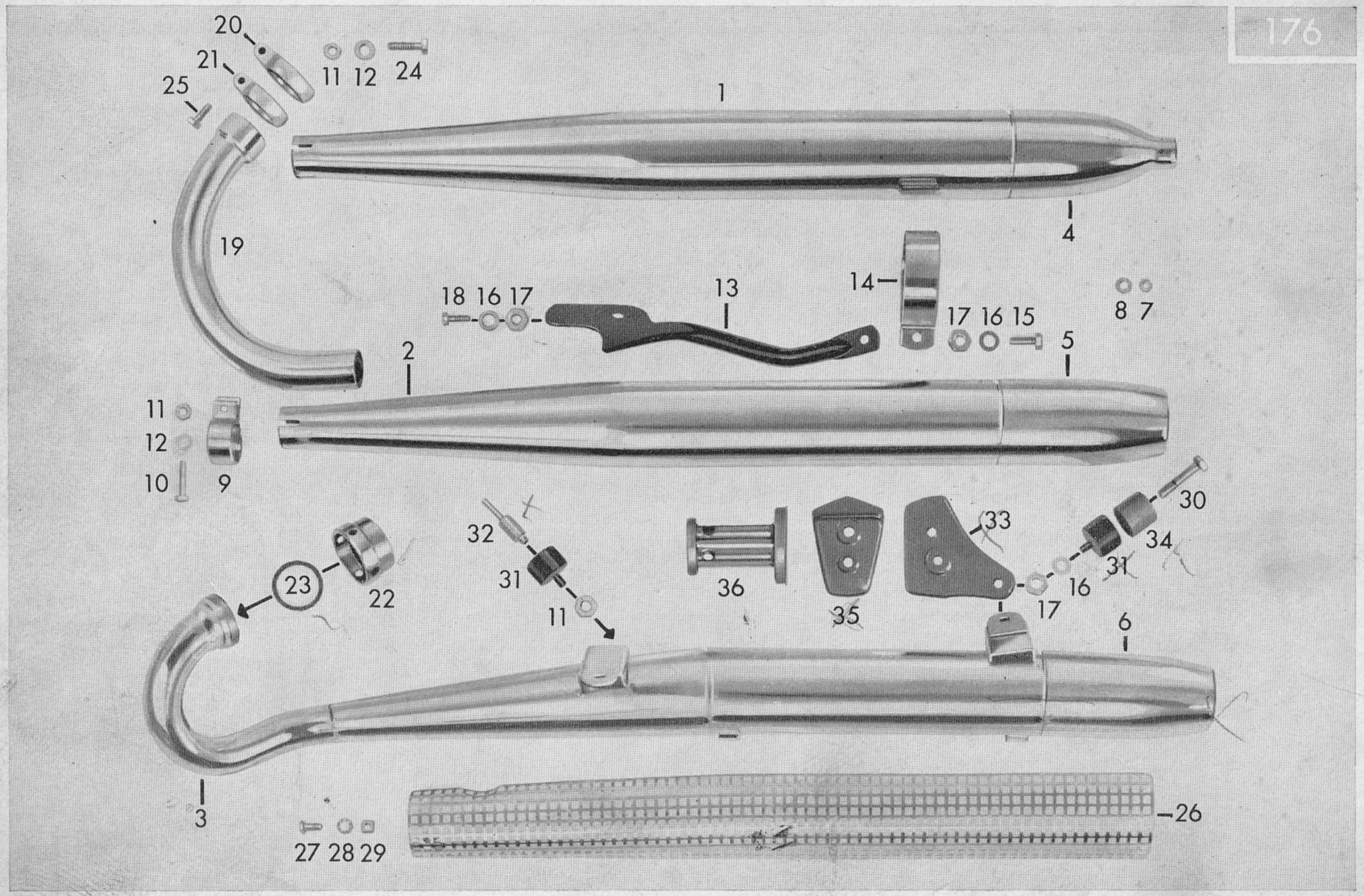

Bild-Nr.	Bestell-Nr.	Benennung	Stück	Bemerkung
14	517–22.102	Auspuffschelle	1	nur für 517–01 L0, 517–06 L0, 06 L5, 517–06 L7, 20 L2, 20 LC
15	DIN 933 M 8x22	Sechskantschraube	1	
16	DIN 127 B 8	Federring	2	
17	DIN 934 M 8	Sechskantmutter	2	
18	DIN 933 M 6x12	Sechskantschraube	1	
19	517–22.106	Auspuffrohr 32 ⌀, bis Fg.-Nr. 5 638 854	1	für 517–06 L0, 06 L5, 06 L7, 20 L2
19	516–22.100	Auspuffrohr 32 ⌀, bis Fg.-Nr. 5 553 341 für 517–01 L0	1	
20	517–22.142	Klemmring 38 mm Innen-⌀	1	für 517–06 L0, 06 L5, 06 L7, 20 L2, 20 LC
21	441–22.105	Klemmring 35 mm Innen-⌀, für 517–01 L0	1	
22	517–22.128	Außenring, für 517–20 L0, 20 LB	1	
23	517–22.124	Asbestring, für 517–20 L0, 20 LB	1	
24	DIN 933 M 6x30	Sechskantschraube	1	nur für bisherigen Klemmring in Guß-Ausführung
25	DIN 933 M 6x25	Sechskantschraube	1	
—	DIN 931 M 6x35	Sechskantschraube	1	f. Klemmring in Blech-Ausfg.
26	517–22.606	Schutzgitter	1	Befestigungsteile für hochgezogenen Auspuff am Rahmen
27	DIN 85 AM 5x8	Linsenkopfschraube	5	
28	DIN 6797 A 6,4	Zahnscheibe	1	
29	DIN 557 M 5	Vierkantmutter	5	
30	DIN 933 M 8x35	Sechskantschraube	1	
31	351–10.115	Schwingmetallpuffer	2	
32	517–22.129	Distanzschraube, bis Oktober 69	1	
—	517–22.902	Austausch-Satz, ab Oktober 69, best. aus: Schraube, Halter u. Befestig.	1	
33	517–14.136	Befestigungsplatte	1	
34	517–14.137	Distanzstück	1	
35	517–14.100**Farbe!**	Deckel	2	
36	435–22.900	Schalldämpfer-Einsatz	1	nur für Auspuff-Schalldämpfer mit abnehmbarer Endkappe

W 3102 I dtsch. Sept. 1970

Inhaltsverzeichnis

Fahrgestell Typen 517

Tafel-Nr.	Benennung	Seite
25	Rahmen, Ansauggeräuschdämpfer, Vergaserverkleidung, Fußrastenrohr	85
26	Motoraufhängung, Motorträger	91
27	Vorderradgabel, Gabelgehäuse, Lenkungslager, Lenker	93
28	Hinterradgabel, Federbein, Kettenschutz	101
29	Vorderes Laufrad, Vorderradnabe 120 mm ⌀	105
30	Vorderes Laufrad, Vorderradnabe 150 mm ⌀	109
31	Hinteres Laufrad, Hinterradnabe 120 mm ⌀	113
32	Hinteres Laufrad, Hinterradnabe 150 mm ⌀	117
33	Lichtanlage (25 W Bilux), Tachometer, Stopplicht	121
34	Lichtanlage (dauerabgeblendet), Tachometer, Stopplicht	127
35/1	Normal-Armaturen	131
35/2	Sport-Armaturen, bis Fahrgestell-Nr. 5 599 478	133
35/3	Sport-Armaturen, ab Fahrgestell-Nr. 5 599 479	135
35/4	Seilzüge für Normal- und Sport-Armaturen	137
35/5	Fußbremshebel, Achse, Bremsgestänge, Rollenkette	139
36	Schutzbleche, Zierbügel, Nummernschildhalter	141
37	Kraftstoffbehälter, Werkzeug-Satz	145
38	Doppelsitzbank, Radständer, Fußrasten	149
39	Packtaschenträger, Kofferträger	151
40	Beinschild	153

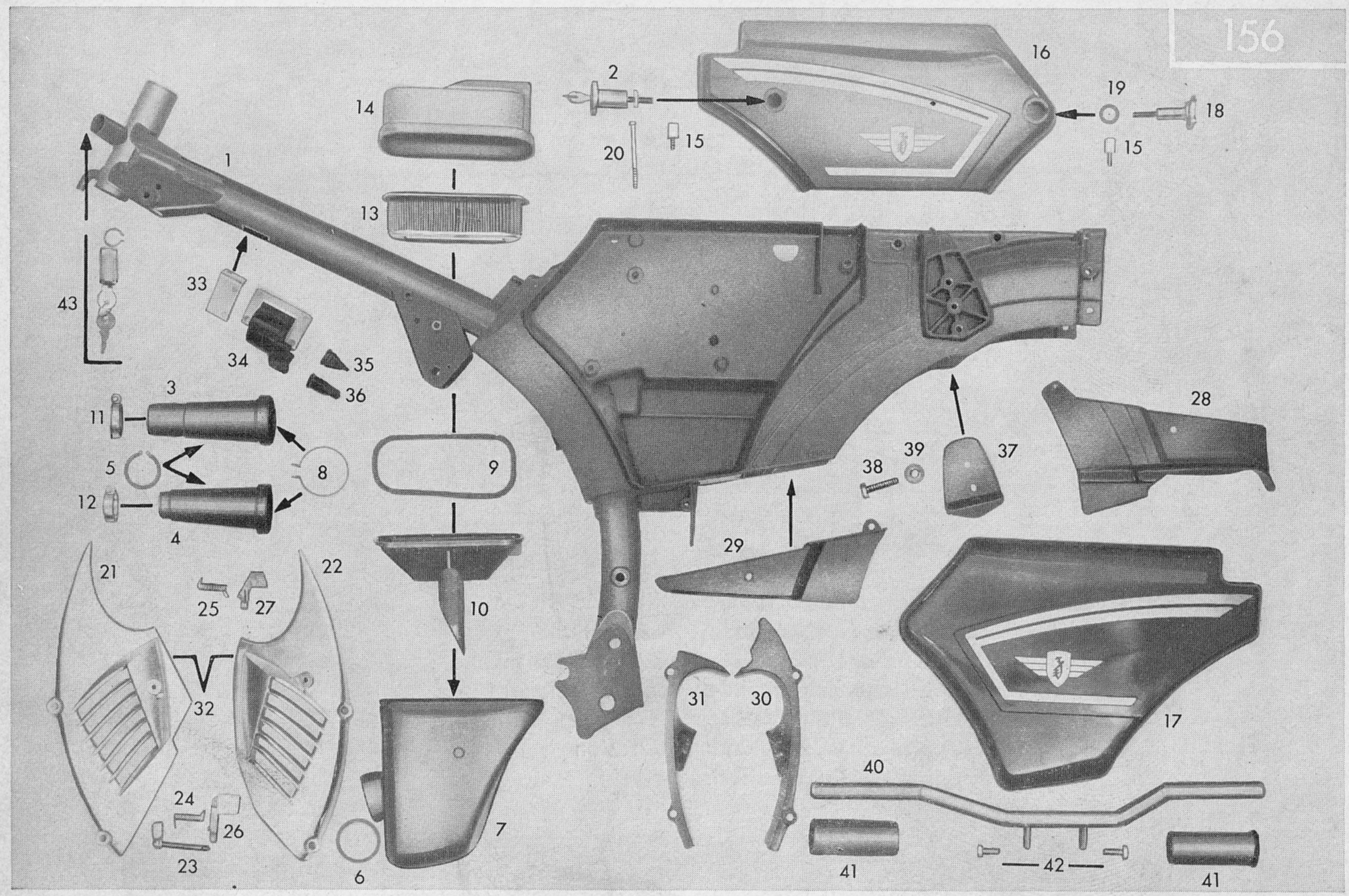
156
1
2
3
4
5
6
7
8
9
10
11
12
13
14
15
15
16
17
18
19
20
21
22
23
24
25
26
27
28
29
30
31
32
33
34
35
36
37
38
39
40
41
41
42
43

Bild-Nr.	Bestell-Nr.	Benennung	Stück	Bemerkung
1	517–10.901 **Farbe!**	Rahmenmittelteil	1	
2	432–10.615	Werkzeugkastenschloß	1	
—	510–13.618	Schloß-Satz	1	Werkzeugkasten u. Lenkerschloß
—	435–10.205	Typschild, unbedingt Fahrgestell-Nr. angeben!	1	
—	DIN 1476 2x5	Halbrundkerbnagel	2	
3	517–10.114	Filterkammer, für 517–01 L0, 06 L0, 06 L5, 06 L7 517–20 L0, 20 L2, 20 LB, 20 LC	1	für 5-Gang-Fahrzeuge
4	517–10.109	Filterkammer, bis Fahrgestell-Nr. 5 599 732, für 517–02 L1, 02 L5	1	für 3-Gang-Fahrzeuge
4	517–10.154	Filterkammer, ab Fahrgestell-Nr. 5 599 733, für 517–02 L8, 21 L0	1	
5	DIN 471 35x1,5	Sicherungsring	1	
6	517–10.123	Versteifungsring	1	für Geräuschdämpfer
7	517–10.104	Ansauggeräuschdämpfer	1	
8	517–10.131	Spannbügel	1	für Filterkammer
—	DIN 84 AM 4x25	Zylinderschraube	1	Befestigung Spannbügel
—	DIN 562 M 4	Vierkantmutter	1	
9	517–10.142	Dichtmanschette	1	
10	517–10.133	Trichter	1	
11	514–10.710	Schlauchbinder 33 ⌀	1	für Filterkammer 517–10.114
12	265–04.715	Schlauchbinder 28 ⌀	1	für Filterkammer 517–10.109/154
13	517–10.604	Filtereinsatz	1	
14	517–10.105	Geräuschdämpferkappe, für 517–01 L0, 02 L1, 02 L5, 06 L7, 517–06 L5, 20 L0, 20 L2, 20 LB, 20 LC, bis Fahrgestell-Nr. 5 638 854 und ab Nr. 5 676 094	1	bis Fahrgest.-Nr. für Motoren mit 5,3 PS und ab Fahrgest.-Nr. für Motoren mit 6,25 PS
14	517–10.168	Geräuschdämpferkappe, für Motoren mit 5,3 PS, für 517–06 L5, 06 L7, 20 L0, 20 L2, 20 LB, 20 LC, ab Fahrgestell-Nr. 5 638 855 bis 5 676 093	1	

W 3102 I dtsch. Sept. 1970

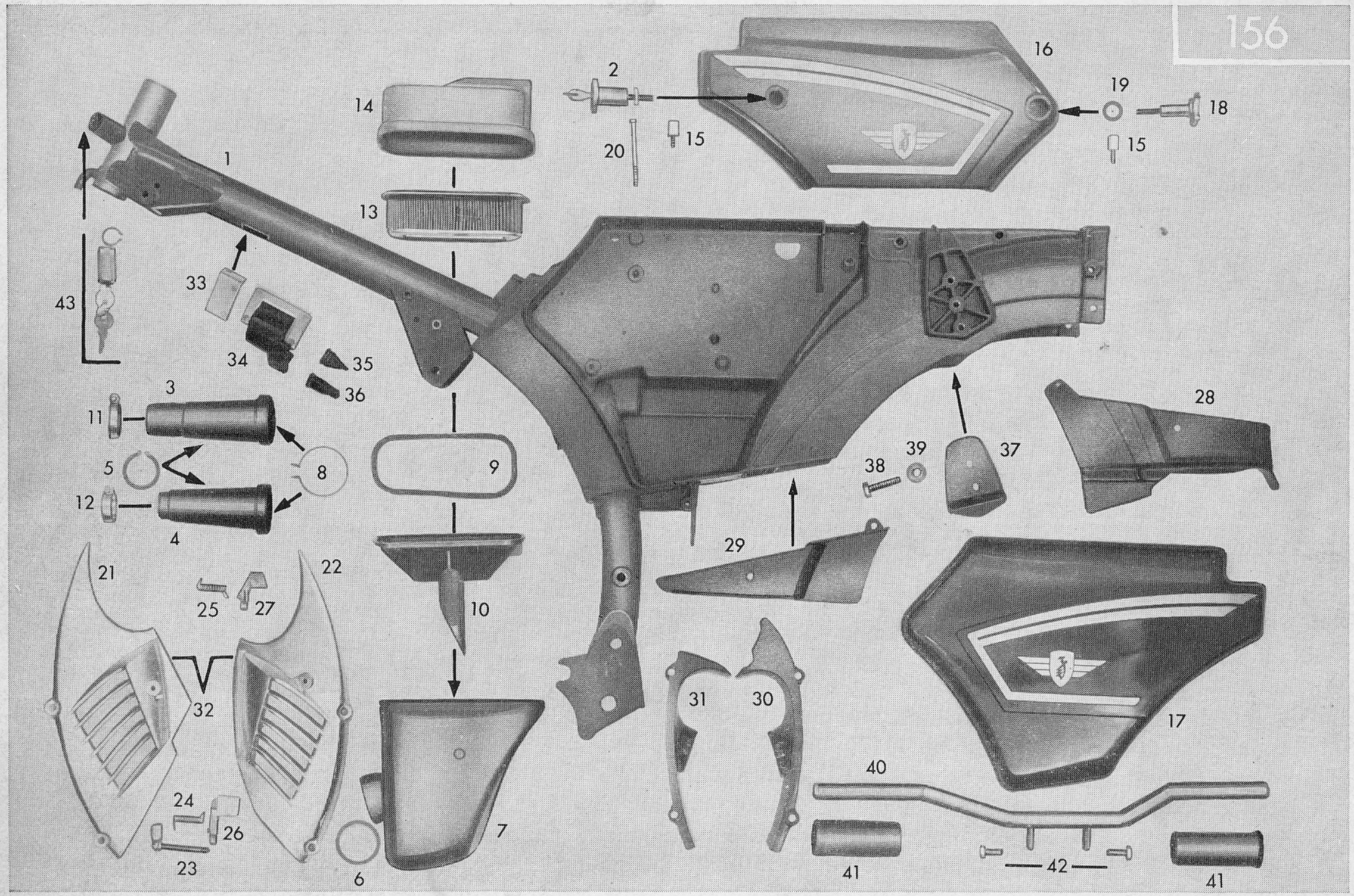
156
1
2
3
4
5
6
7
8
9
10
11
12
13
14
15
15
16
17
18
19
20
21
22
23
24
25
26
27
28
29
30
31
32
33
34
35
36
37
38
39
40
41
41
42
43

Bild-Nr.	Bestell-Nr.	Benennung	Stück	Bemerkung
14	517–10.152	Geräuschdämpferkappe, ab Fahrgestell-Nr. 5 599 479 für 517–02 L8, 21 L0	1	
15	432–10.113	Verschlußschraube	2	im Rahmen
16	517–10.603**Farbe!**	Rahmendeckel rechts	1	
17	517–10.116**Farbe!**	Rahmendeckel links	1	
18	432–10.635	Rändelschraube	1	
19	432–10.254	Sicherungsring	2	1xf. Rändelschr., 1xf. Schloß
20	DIN 84 BM 6x50/20	Zylinderschraube	2	Bef. Rahmendeckel links
21	517–10.135	Vergaserverkleidung rechts, für 517–01 L0, 02 L1, 02 L5	1	
22	517–10.121	Vergaserverkleidung links, für 517–01 L0, 02 L1	1	
22	517–10.149	Vergaserverkleidung links, für 517–02 L5	1	
22	517–10.161	Vergaserverkleidung links, für 517–02 L8	1	
—	DIN 85 AM 6x20	Linsenschraube	4	Bef. Vergaserverkldg. re. u. li.
23	428–10.631	Hebel, für 517–01 L0, 02 L1, 02 L5, 02 L8	1	
24	515–10.146	Drehfeder, für 517–01 L0	1	
25	428–10.206	Drehfeder, für 517–02 L1, 02 L5, 02 L8	1	
26	517–10.125	Druckhebel, für 517–01 L0	1	
27	517–10.103	Druckhebel, für 517–02 L1	1	
27	517–10.148	Druckhebel, für 517–02 L5	1	
27	517–10.162	Druckhebel, für 517–02 L8	1	
—	DIN 1481 2x12	Spannhülse	1	
28	517–10.118**Farbe!**	Rahmenverkleidung rechts	1	

W 3102 I dtsch. Sept. 1970

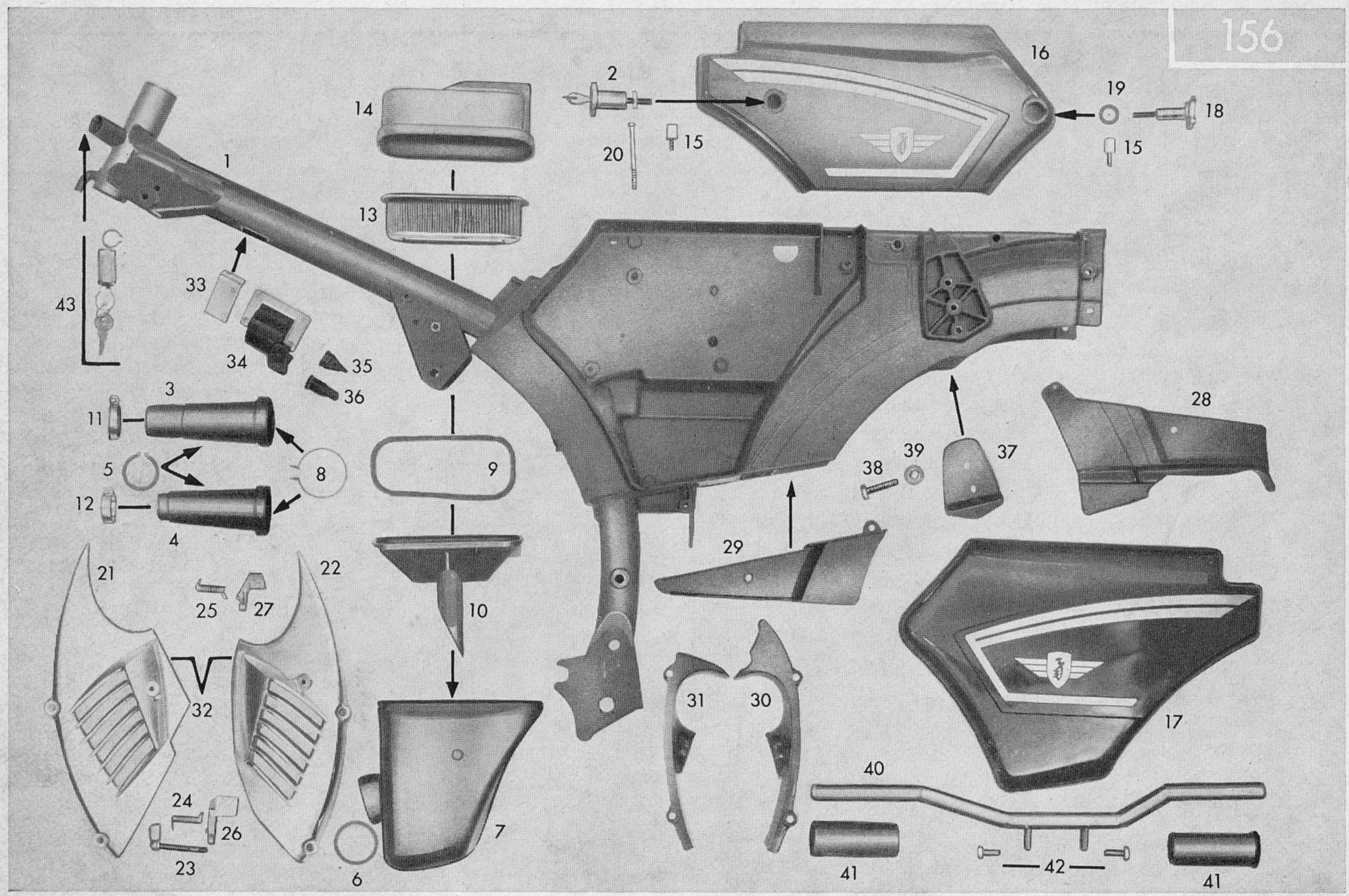
156
1
2
3
4
5
6
7
8
9
10
11
12
13
14
15
15
16
17
18
19
20
21
22
23
24
25
26
27
28
29
30
31
32
33
34
35
36
37
38
39
40
41
41
42
43

Bild-Nr.	Bestell-Nr.	Benennung	Stück	Bemerkung
29	517–10.117**Farbe!**	Rahmenverkleidung links	1	
—	DIN 85 AM 5x15	Linsenschraube	2	
—	DIN 84 AM 5x14	Zylinderschraube	2	
30	517–10.143**Farbe!**	Rahmenverkleidung vorn links	1	nur für Fahrzeuge ohne Vergaserverkleidungen
31	517–10.144**Farbe!**	Rahmenverkleidung vorn rechts	1	
31	517–10.163**Farbe!**	Rahmenverkleidung vorn rechts, nur für 517–20 L0, 20 LB, 20 LC	1	
—	DIN 85 AM 6x12	Linsenschraube	4	
32	517–10.900	Vergaserverkleidung links und rechts	1 Satz	
33	517–10.141	Winkel	1	
—	DIN 84 M 5x22	Schraube	2	
—	DIN 934 M 5	Sechskantmutter	2	
—	DIN 933 M 6x12	Sechskantschraube	1	
34	283–07.702	Zündspule	1	
35	517–16.108	Regenschutzkappe	2	
36	282–07.101	Regenschutzkappe	1	für Zündleitung
37	517–14.100**Farbe!**	Deckel, für Federbeinaufhängung	2	
38	DIN 933 M 8x35	Sechskantschraube	2	
39	DIN 125 8,4	Scheibe	2	
40	517–14.610	Fußrastenrohr	1	
41	433–14.119	Muffe	2	
42	DIN 933 M 8x18	Sechskantschraube	2	
43	423–13.900	Lenkerschloß	1	

Befestigungsteile für den hochgezogenen Auspuff
siehe Tafel 24

W 3102 I dtsch. Sept. 1970

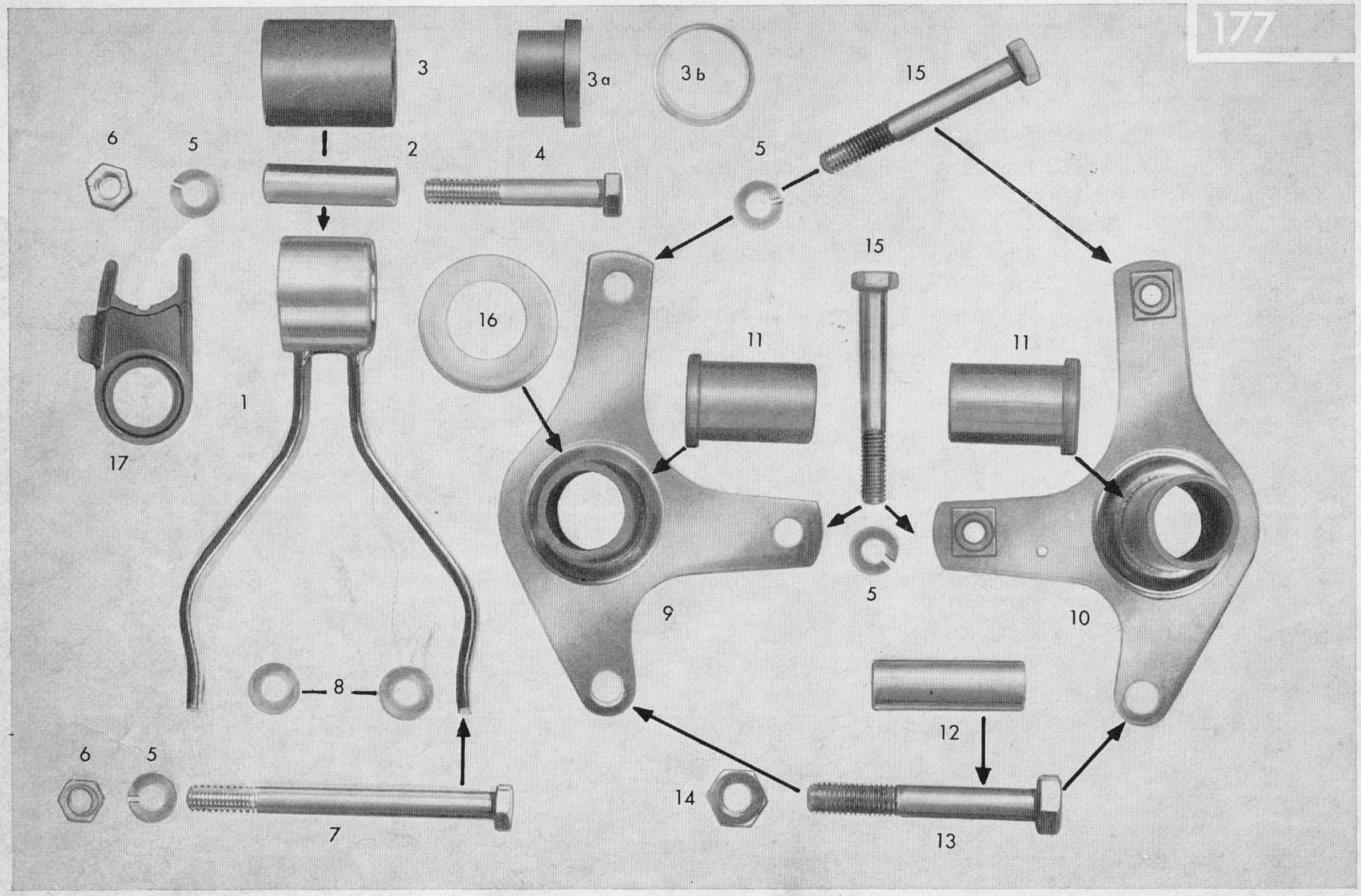
177
3
3a
3b
15
6
5
2
4
5
15
16
11
11
1
17
5
9
10
8
12
6
5
14
7
13

Tafel 26/1 Motoraufhängung, Motorträger

Bild-Nr.	Bestell-Nr.	Benennung	Stück	Bemerkung
1	510–18.621	Motoraufhängung	1	
2	428–18.108	Distanzrohr	1	
3	428–18.114	Gummi-Muffe, bis Fahrgestell-Nr. 5 553 341, für 517–01 L0, 02 L1, 06 L0	1	
3a	517–18.109	Gummi-Muffe, ab Fahrgestell-Nr. 5 553 342, für 517–02 L5, 02 L8, 06 L5, 06 L7, 20 L0, 20 L2, 20 LB 517–20 LC, 21 L0	2	
3b	517–18.110	Scheibe, ab Fahrgestell-Nr. 5 553 342, für 517–02 L5, 02 L8, 06 L5, 06 L7, 20 L0, 20 L2, 20 LB 517–20 LC, 21 L0	2	
4	DIN 931 M 8x55	Sechskantschraube	1	
5	DIN 127 B 8	Federring	4	
6	DIN 934 M 8	Sechskantmutter	2	
7	DIN 931 M 8x95	Sechskantschraube	1	
8	405–18.109	Scheibe	2	
9	517–18.601	Motorträger rechts	1	
10	517–18.600	Motorträger links	1	
11	428–18.200	Gummi-Muffe	2	
12	510–18.215	Distanzrohr	1	
13	DIN 931 M 10x70	Sechskantschraube	1	
14	DIN 439 BM 10	Sechskantmutter	1	
15	DIN 931 M 8x65	Sechskantschraube	2	für Super Sport nur 1mal
16	428–18.225	Gleitring	1	montiert am Motorträger links
17	517–18.111	Gleitring (Kettenführung), ab Fahrgestell-Nr. 5 553 342	1	

W 3102 I dtsch. Sept. 1970

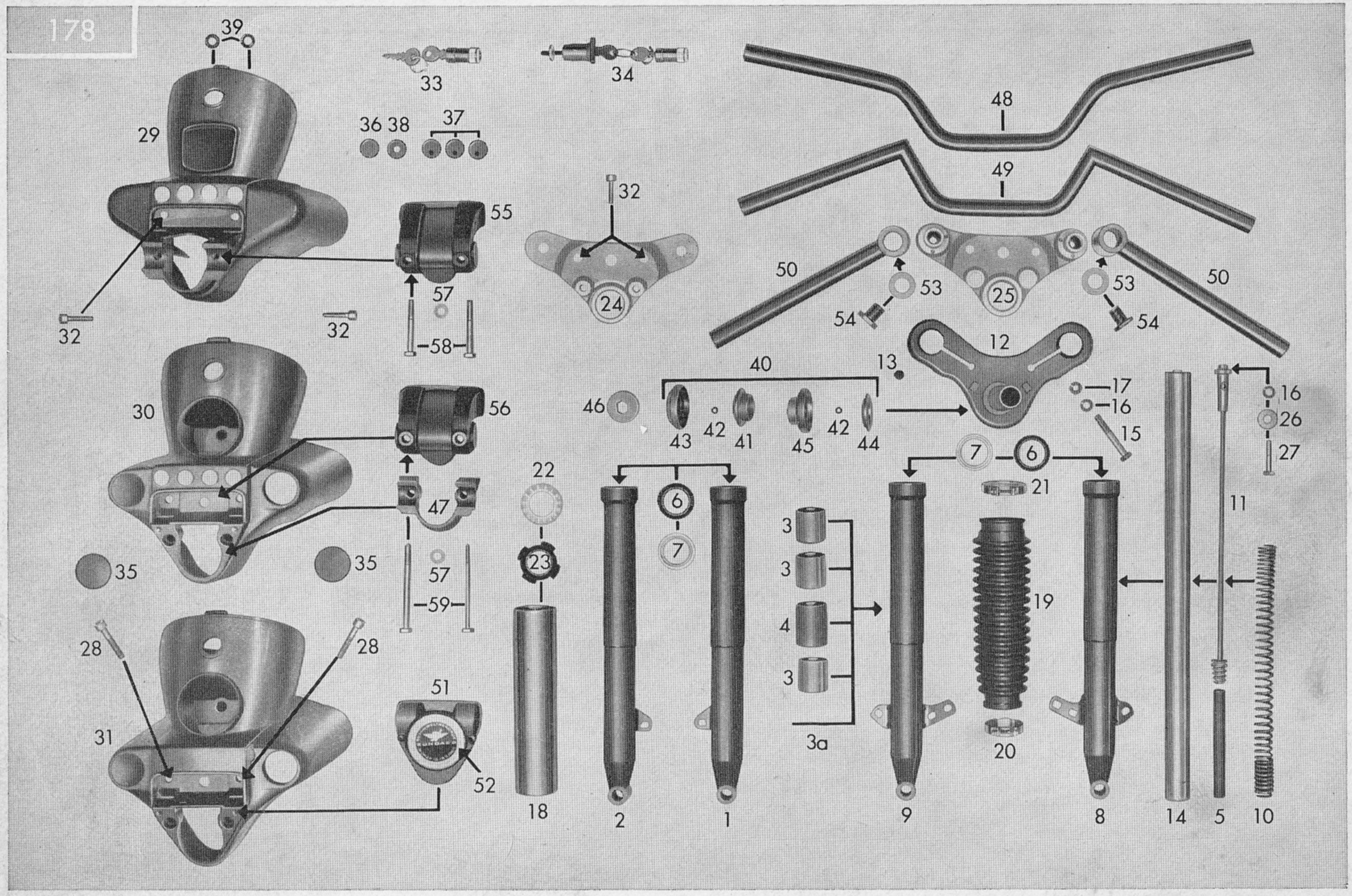
178
39
33
34
48
29
36 38
37
49
32
55
50
53
25
53
50
57
24
54
54
32
32
58
12
40
13
17
16
16
30
56
46
43
42
41
45
42
44
15
26
27
7
6
22
21
47
6
11
3
3
35
35
57
23
7
19
4
59
28
28
3
51
31
3a
20
52
18
2
1
9
8
14
5
10

Bild-Nr.	Bestell-Nr.	Benennung	Stück	Bemerkung
—	517–12.900**Farbe!**	Vorderradgabel, bis Fahrgestell-Nr. 5 553 341, für 517–01 L0, 02 L1, 06 L0	1	einbaufertig, ohne Gabelgehäuse
—	517–12.901**Farbe!**	Vorderradgabel, ab Fahrgestell-Nr. 5 553 342, für 517–02 L5, 02 L8, 06 L5, 06 L7, 21 L0	1	
—	517–12.903**Farbe!**	Vorderradgabel, ab Fahrgestell-Nr. 5 553 342, für 517–20 L0, 20 L2, 20 LB, 20 LC (Super Sport)	1	
1	515–12.626**Farbe!**	Gabelführung rechts kpl., bis Fg.-Nr. 5 553 341, für 517–01 L0, 02 L1, 06 L0	1	Alle Gabelführungen werden mit Bild-Nr. 3a, 6 u. 7 geliefert.
2	515–12.627**Farbe!**	Gabelführung links kpl., bis Fg.-Nr. 5 553 341, für 517–01 L0, 02 L1, 06 L0	1	
3	—	Gleitbüchse	—	einzeln nicht lieferbar, s. u. 3a!
3a	517–12.904	Gleitbüchsen-Satz } austauschbar	1	besteh. aus: 2 Büchsen, 1 Rohr
3a	517–12.906	Gleitbüchsen-Satz } austauschbar	1	besteh. aus: 4 Büchsen, 2 Rohren
4	—	Abstandsrohr	—	einzeln nicht lieferbar, s. u. 3a!
5	517–12.131	Führungshülse	2	
6	512–12.106	Radialdichtring, bis Fahrgestell-Nr. 5 675 993	2	
6	520–12.142	Radialdichtring, ab Fahrgestell-Nr. 5 675 994	2	
7	515–12.206	Scheibe, bis Fahrgestell-Nr. 5 675 993	2	
7	517–12.140	Abdeckring, ab Fahrgestell-Nr. 5 675 994	2	
8	517–12.606**Farbe!**	Gabelführung rechts kpl., ab Fg.-Nr. 5 553 342, für 517–02 L5, 02 L8, 06 L5, 06 L7, 21 L0	1	
8	517–12.608	Gabelführung rechts kpl., ab Fg.-Nr. 5 553 342, für 517–20 L0, 20 L2, 20 LB, 20 LC (Super Sport)	1	
9	517–12.607**Farbe!**	Gabelführung links kpl., ab Fg.-Nr. 5 553 342, für 517–02 L5, 02 L8, 06 L5, 06 L7, 21 L0	1	
9	517–12.609	Gabelführung links kpl., ab Fg.-Nr. 5 553 342, für 517–20 L0, 20 L2, 20 LB, 20 LC (Super Sport)	1	

W 3102 I dtsch. Sept. 1970

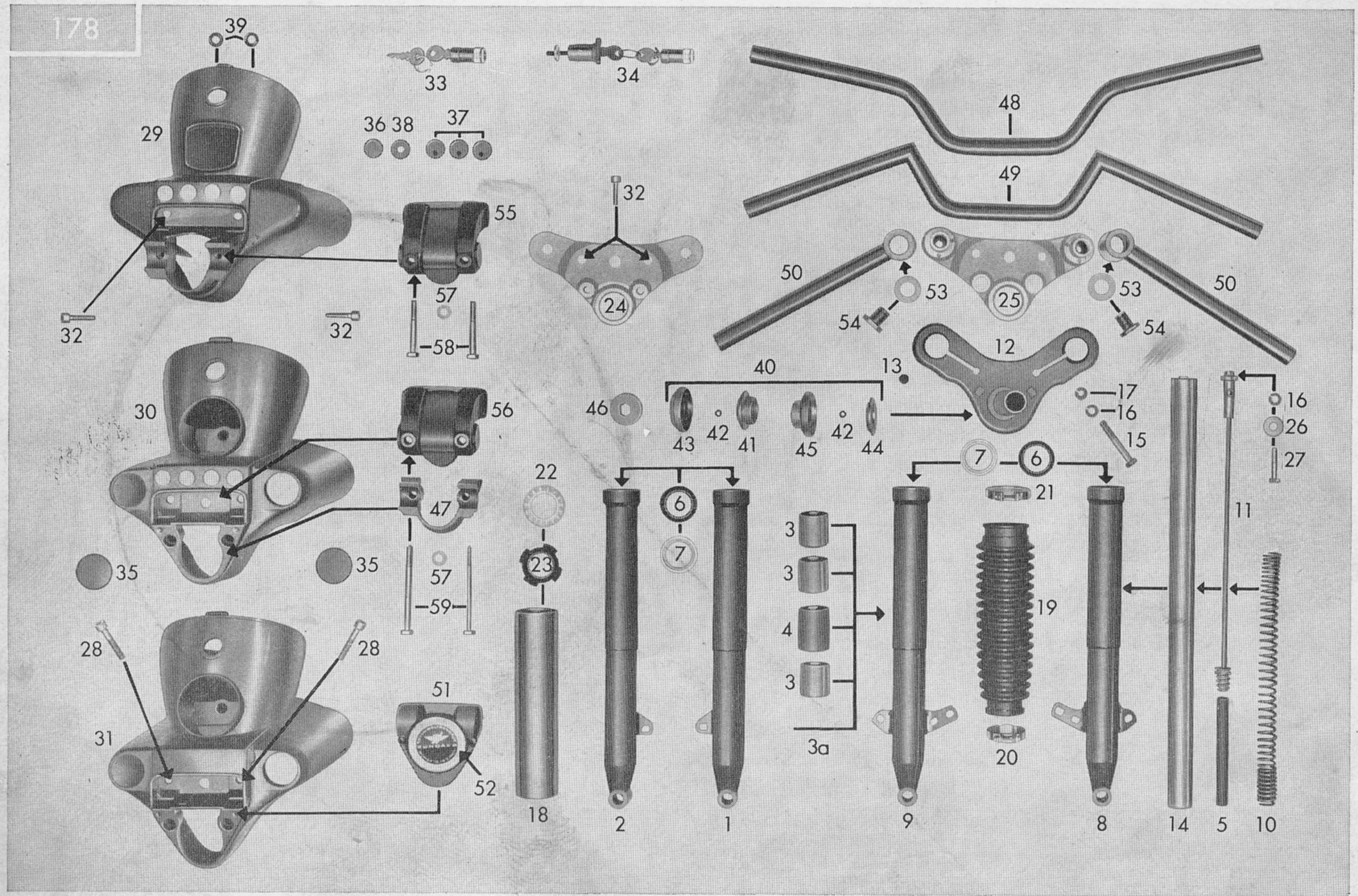
178
39
33
34
48
29
36 38
37
49
32
55
50
53
25
53
50
57
24
54
54
32
32
58
12
40
13
30
56
46
17
16
16
43
42
41
45
42
44
15
26
27
22
7
6
21
47
6
11
3
3
35
35
57
23
7
19
4
59
28
28
3
51
31
3a
20
52
18
2
1
9
8
14
5
10

Bild-Nr.	Bestell-Nr.	Benennung	Stück	Bemerkung
10	515–12.254	Druckfeder	2	
11	515–12.600	Federträger	2	
12	515–12.630**Farbe!**	Gabelverbindung unten	1	
13	423–12.322	Gummipilz	4	
14	515–12.605	Gabelrohr	2	
15	DIN 931 M 8x60	Sechskantschraube	2	
16	DIN 127 B 8	Federring	6	
17	DIN 934 M 8	Sechskantmutter	2	
18	515–12.208	Schutzhülse, für 517–01 L0, 02 L1, 02 L5, 02 L8 517–06 L0, 06 L5, 06 L7, 21 L0		
19	518–12.100	Faltenbalg } für 517–20 L0, 20 L2 517–20 LB, 20 LC	2	
20	518–12.102	Klemmschelle 40 ⌀	2	
21	518–12.103	Klemmschelle 48 ⌀	2	
22	515–12.209	Distanzbuchse	2	
23	512–12.135	Gummiring	2	
24	517–12.613	Gabelverbindung oben, für 517–01 L0, 02 L1, 02 L5 517–02 L8, 06 L0, 06 L5, 06 L7, 21 L0	1	
25	517–12.612	Gabelverbindung oben, für 517–20 L0, 20 L2, 20 LB, 20 LC	1	
26	DIN 9021 A 8,4	Scheibe } für 517–01 L0, 02 L1, 02 L5, 02 L8 517–06 L0, 06 L5, 06 L7, 21 L0	2	
27	DIN 961 M 8x1x35	Inbusschraube	2	
28	DIN 912 M 8x1x30	Inbusschraube, für 517–20 L0, 20 L2, 20 LB, 20 LC	2	
29	517–12.101**Farbe!**	Gabelgehäuse 115 ⌀, bis Fg.-Nr. 5 601 227, für 517–02 L1, 02 L5, 02 L8, 21 L0	1	dazugehörige Schrauben M 8 x 55, Bild-Nr. 58
29	517–12.134**Farbe!**	Gabelgehäuse 115 ⌀, ab Fg.-Nr. 5 601 228, für 517–02 L8, 21 L0	1	dazugehörige Schrauben M 8 x 90, Bild-Nr. 59

W 3102 I d tsch. Sept. 1970

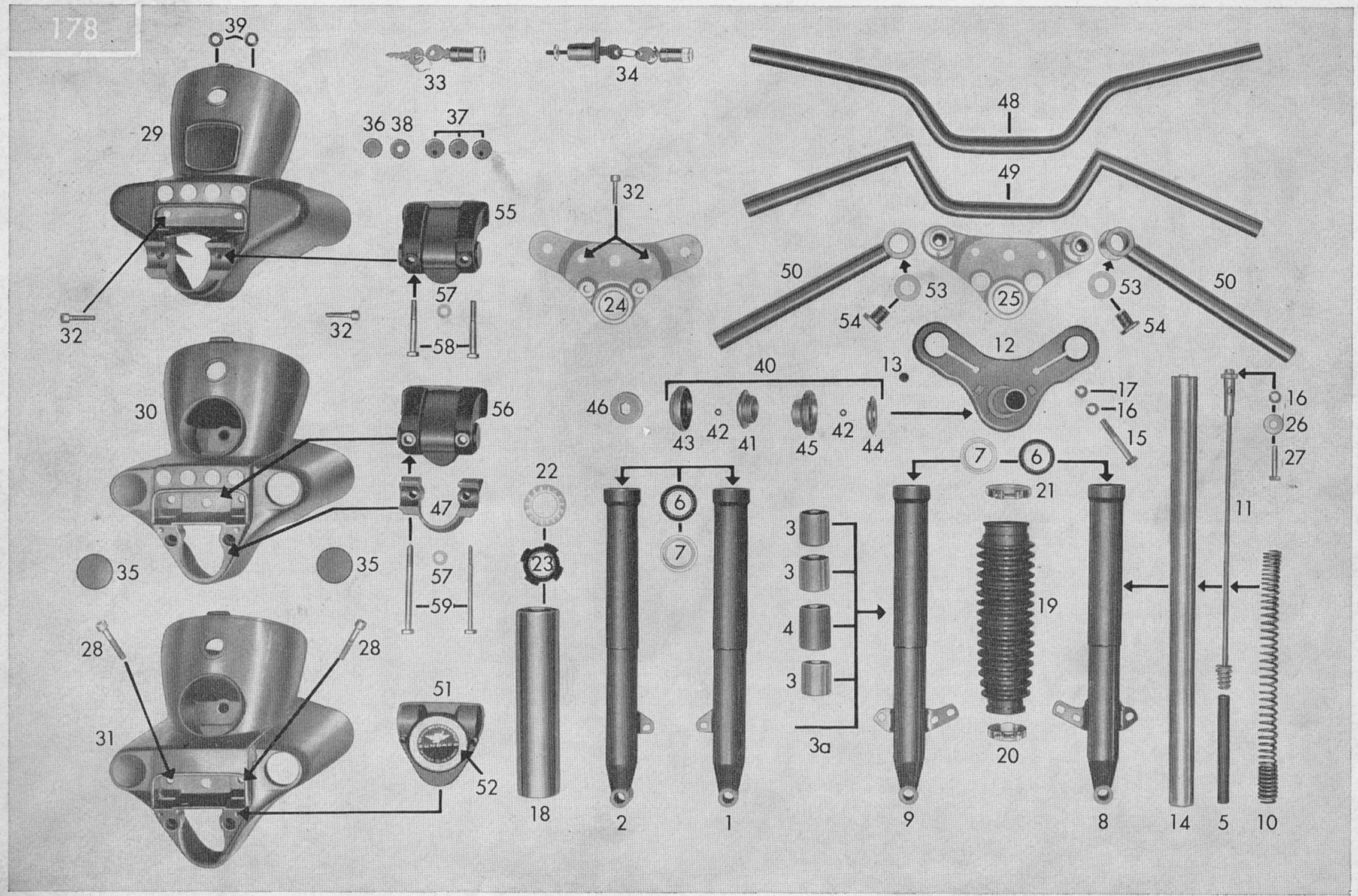
178
39
33
34
48
29
36 38
37
49
32
55
50
53
25
53
50
57
24
54
54
32
32
58
12
40
13
30
56
46
17
16
16
26
43
42
41
45
42
44
15
27
22
7
6
21
47
6
11
3
35
35
57
23
7
3
19
59
4
28
28
3
51
31
3a
20
52
18
2
1
9
8
14
5
10

Bild-Nr.	Bestell-Nr.	Benennung	Stück	Bemerkung
30	517–12.111**Farbe!**	Gabelgehäuse 130 ⌀, ab Fg.-Nr. 5 553 342, für 517–06 L5, 06 L7	1	
31	517–12.112**Farbe!**	Gabelgehäuse 130 ⌀, ab Fg.-Nr. 5 553 342, für 517–20 L0, 20 L2, 20 LB, 20 LC	1	
32	DIN 912 M 8x25	Inbusschraube	2	
33	423–13.635	Lenkerschloß	1	
—	DIN 471 18x1,2	Sicherungsring für Lenkerschloß	1	
34	510–13.618	Schloß-Satz	1	Lenker- u. Werkzeugkasten
35	517–12.121	Kappe, ab Fahrgestell-Nr. 5 553 342, für 517–06 L5, 06 L7	2	Gabelgehäuse 517–12.111
36	512–12.134	Verschlußgummi	1	
37	432–12.120	Gummitülle	3	
38	512–12.100	Gummitülle	1	
39	423–16.301	Gummitülle	2	
40	517–13.700	Lenkungslagersatz	1	
41	517–13.102	Lagerschale oben	1	
42	DIN 5401 6 ⌀	Kugel	38	je 19 für Lagerstelle unten u. oben
43	517–13.101	Stellring	1	
44	517–13.104	Laufring	1	
45	517–13.103	Lagerschale unten	1	
46	517–13.105	Hutmutter	1	
47	517–12.115**Farbe!**	Grundplatte, ab Fahrgestell-Nr. 5 553 342, für 517–06 L5, 06 L7	1	für Gabelgehäuse 517–12.111

W 3102 I dtsch. Sept. 1970

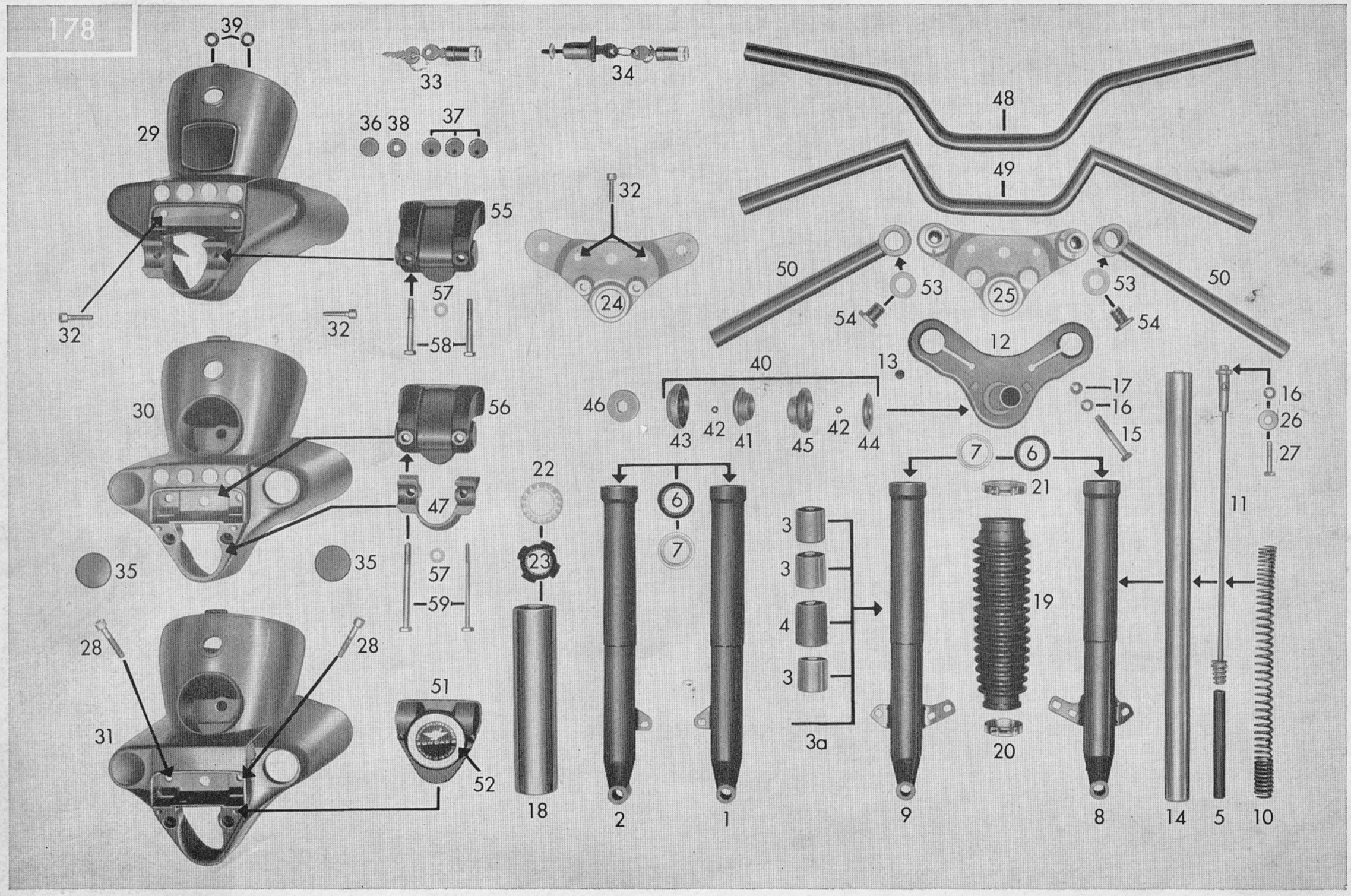
178
39
33
34
48
49
29
36 38
37
32
55
57
58
24
50
53
25
54
12
13
40
46
43
42
41
45
44
17
16
15
26
27
30
56
47
22
23
6
7
21
11
35
59
3
4
3a
19
20
28
31
51
52
18
2
1
9
8
14
5
10

Bild-Nr.	Bestell-Nr.	Benennung		Stück	Bemerkung
48	517–13.600	Lenker, für 517–02 L1, 02 L5, 02 L8, 21 L0		1	
49	517–13.601	Sport-Lenker, für 517–01 L0, 06 L0, 06 L5, 06 L7		1	
50	517–13.602	Lenkstück		2	
51	517–12.611**Farbe!**	Deckel mit Plakette	für 517–20 L0	1	
52	517–12.127	Plakette	–20 L2	1	
—	DIN 88 AM 4x15	Linsenschraube	–20 LB	2	
—	517–13.116	Zylinderstift	–20 LC	2	
53	517–13.108	Scheibe		2	
54	517–13.107	Sechskantschraube		2	
55	517–13.100**Farbe!**	Lenkerschelle, für 517–02 L1, 02 L5, 02 L8, 21 L0		1	
56	517–13.120**Farbe!**	Lenkerschelle, für 517–06 L5, 06 L7		1	
57	DIN 125 8,4	Scheibe		2	
58	DIN 931 M 8x55	Sechskantschraube		2	für Gabelgehäuse 517–12.101
59	DIN 931 M 8x90	Sechskantschraube		2	für Gabelgehäuse 517–12.111 u. 134

W 3102 I dtsch. Sept. 1970

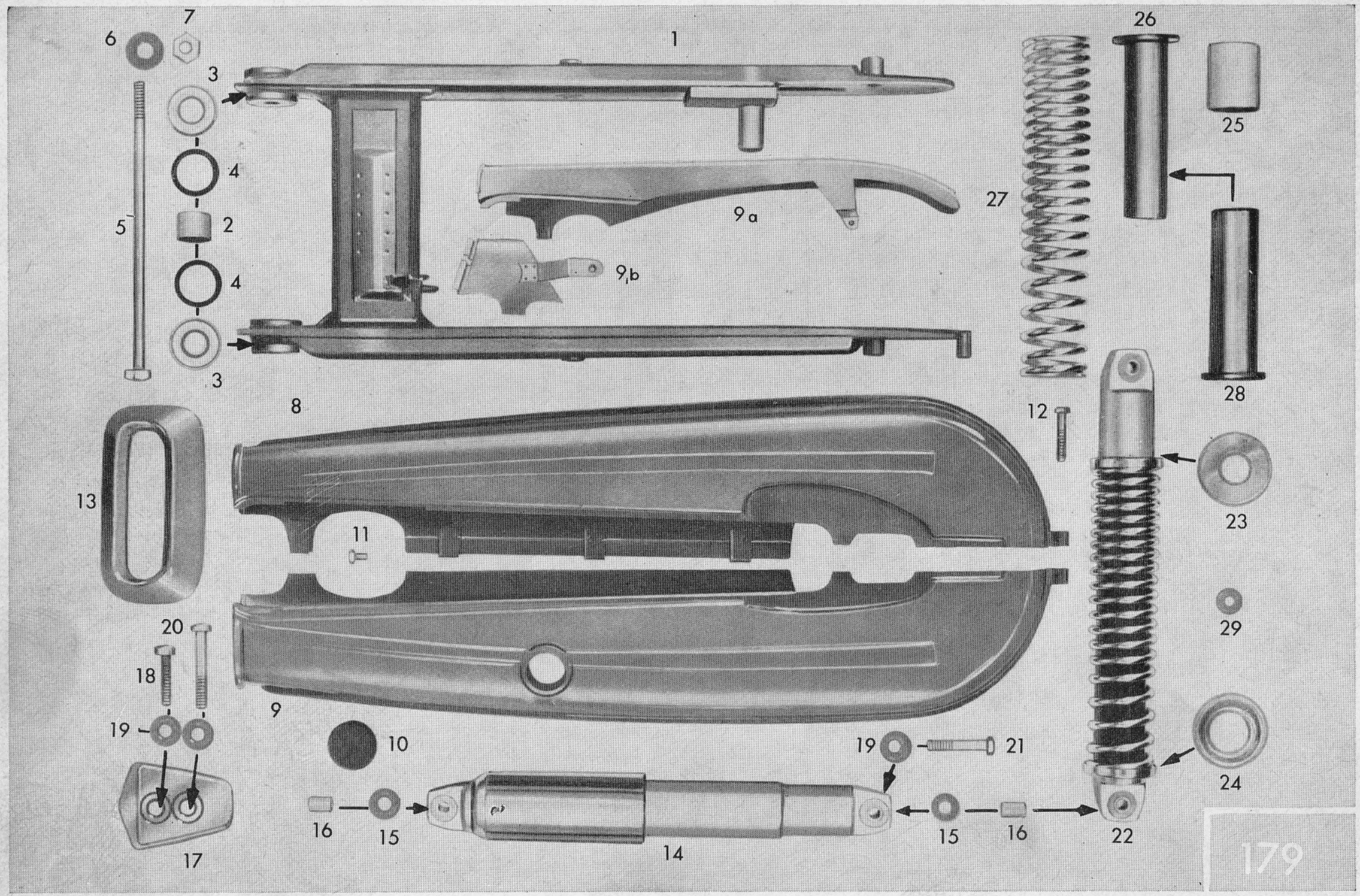
1
2
3
4
5
6
7
8
9
9a
9b
10
11
12
13
14
15
16
17
18
19
20
21
22
23
24
25
26
27
28
29
179

Bild-Nr.	Bestell-Nr.	Benennung		Stück	Bemerkung
1	517–14.700**Farbe!**	Hinterradgabel kpl., bis Fg.-Nr. 5 553 341		1	
1	517–14.702**Farbe!**	Hinterradgabel kpl., ab Fg.-Nr. 5 553 342		1	
2	428–14.705	Gewinde- und Laufbuchse		2	
3	405–12.362	Teller		4	
4	405–12.363	Gummiring 28x2,5		4	
5	423–14.118	Sechskantschraube		1	
6	DIN 433 10,5	Scheibe		2	
7	517–14.138	Sechskantmutter		1	
8	517–14.611**Farbe!**	Kettenschutz oben	für 517–02 L1, 02 L5, 02 L8, 21 L0	1	nicht für Super Sport
9	517–14.612**Farbe!**	Kettenschutz unten	517–01 L0, 06 L0, 06 L5, 06 L7	1	nicht für Super Sport
9a	517–14.613	Kettenschutz oben	für 517–20 L0, 20 L2	1	nur für Super Sport
9b	517–14.614	Kettenschutz unten	517–20 LB, 20 LC	1	nur für Super Sport
10	432–14.117	Verschlußgummi		1	
11	DIN 933 M 6x10	Sechskantschraube		2	
—	DIN 6797 A 6,4	Zahnscheibe		2	
12	DIN 931 M 6x35	Sechskantschraube		1	
13	517–14.119	Manschette		1	
14	515–14.713	Federbein, bis Fg.-Nr. 5 620 206		2	Normal-Ausführung
14	517–14.704	Federbein, ab Fg.-Nr. 5 620 207		2	Normal-Ausführung
—	515–14.109	Gleitring		2	für 515–14.713, 517–14.704
—	515–14.124	Scheibe		2	für 515–14.713, 517–14.704
—	515–14.137	Druckfeder		2	für 515–14.713
—	517–14.144	Druckfeder		2	für 517–14.704
—	515–14.107	Außenrohr		2	für 515–14.713, 517–14.704
—	515–14.139	Kopf unten		2	für 515–14.713, 517–14.704
—	DIN 1481 4x22	Spannstift		2	für 515–14.713, 517–14.704

W 3102 dtsch. Sept. 1970

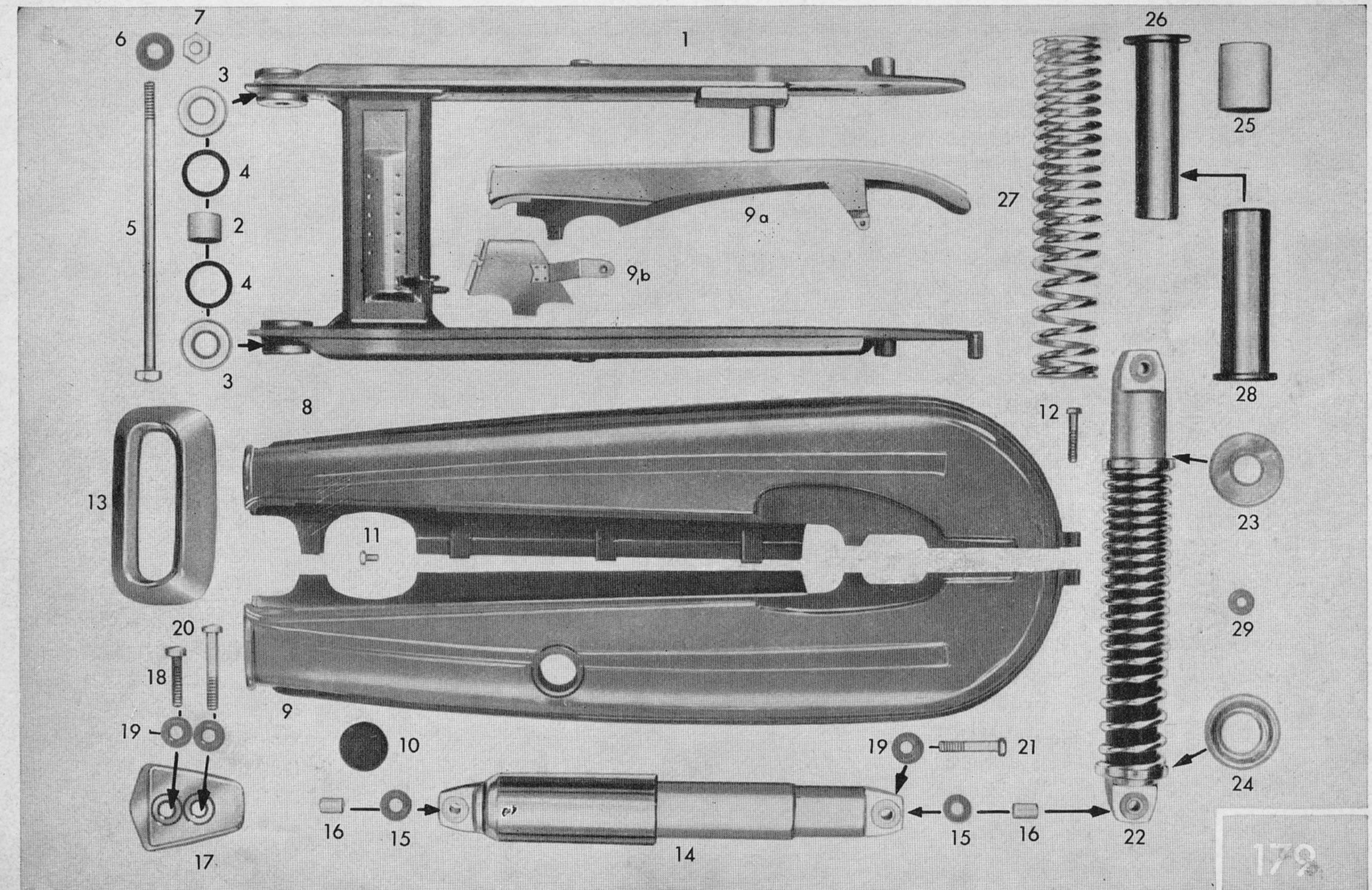
1
2
3
4
5
6
7
8
9
9a
9b
10
11
12
13
14
15
16
17
18
19
20
21
22
23
24
25
26
27
28
29
179

Bild-Nr.	Bestell-Nr.	Benennung	Stück	Bemerkung
15	433–14.129	Buchse	4	
16	433–14.141	Buchse	4	
17	517–14.100**Farbe!**	Deckel, für Federbeinaufhängung	2	
—	DIN 125 8,4	Scheibe	2	Befestigung Deckel an Rahmen
—	DIN 127 B 8	Federring	2	
18	DIN 933 M 8x35	Sechskantschraube	2	
19	422–14.183	Scheibe	8	
20	DIN 931 M 8x55	Sechskantschraube, für 517–20 L2, 20 LC	2	nicht für Super Sport mit hochgezogenem Auspuff
—	DIN 931 M 8x60	Sechskantschraube, für 517–20 L0, 20 LB	2	für Super Sport mit Normal-Auspuff
21	DIN 931 M 8x42/22	Sechskantschraube	2	
22	516–14.701	Federbein, bis Fg.-Nr. 5 620 206	2	Sport-Ausführung
22	517–14.705	Federbein, ab Fg.-Nr. 5 620 207	2	Sport-Ausführung
23	516–14.101	Teller unten	2	für 516–14.701, 517–14.705
24	516–14.102	Teller oben	2	für 516–14.701, 517–14.705
25	516–14.103	Rohr	2	für 516–14.701, 517–14.705
26	516–14.104	Hülse unten	2	für 516–14.701, 517–14.705
27	516–14.105	Druckfeder	2	für 516–14.701
27	517–14.145	Druckfeder	2	für 517–14.705
28	516–14.106	Abdeckhülse	2	für 516–14.701, 517–14.705
29	516–14.107	Distanzscheibe	2	für 516–14.701, 517–14.705

W 3102 I dtsch. Sept. 1970

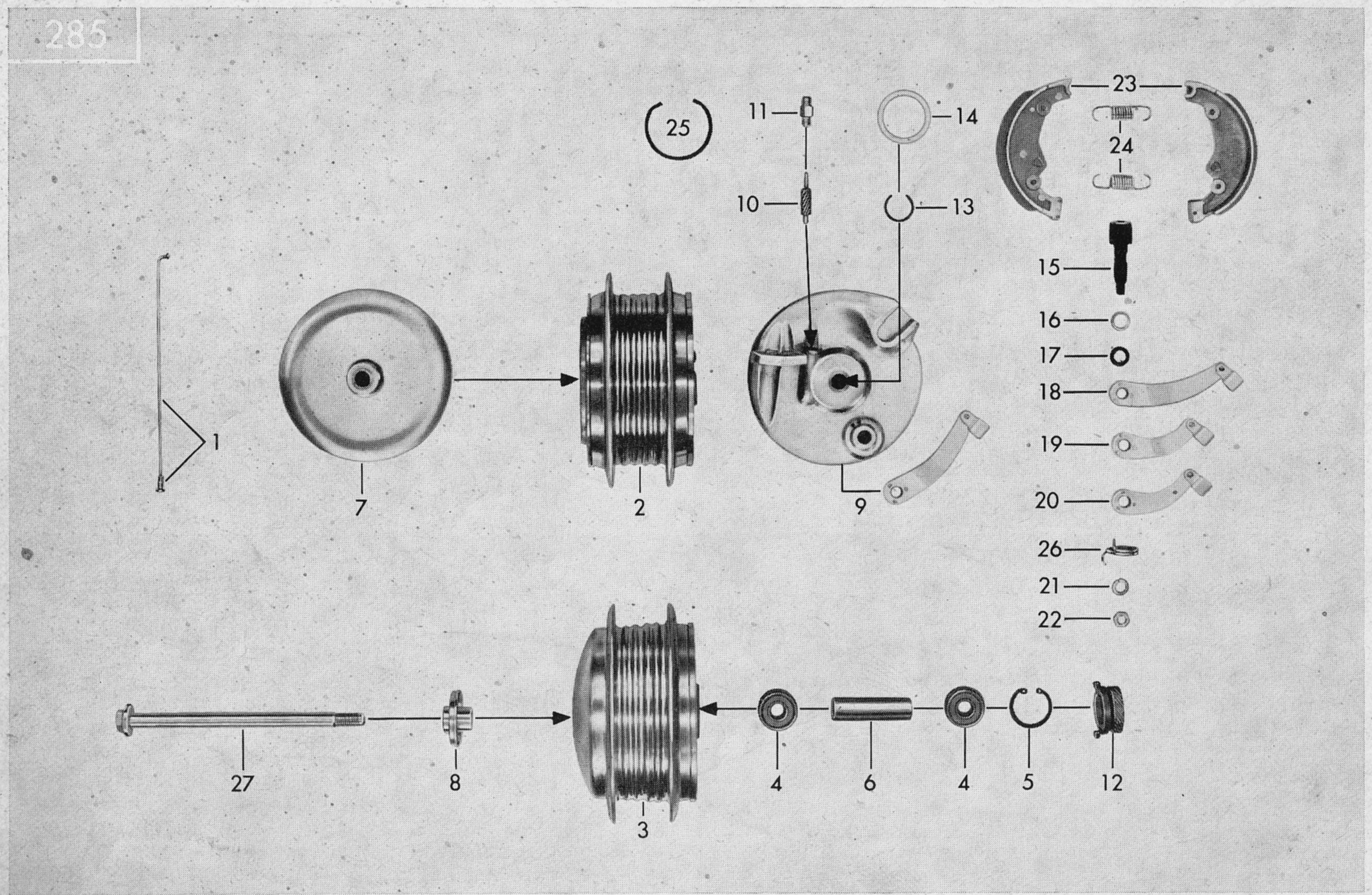
285
25
11
14
23
24
10
13
15
16
17
18
19
20
26
21
22
1
7
2
9
27
8
3
4
6
4
5
12

Tafel 29/1 Vorderes Laufrad, Vorderradnabe, 120 mm ⌀

Bild-Nr.	Bestell-Nr.	Benennung	Stück	Bemerkung
		Typen mit Nabe 120 mm ⌀: 517–02 L1, 02 L5, 02 L8, 21 L0		
—	517–15.903	Laufrad mit Stahlfelge, bis Fg.-Nr. 5 682 044	1	besteh. aus: Felge, Speichen, Nabenkörper u. Lagerung. Ohne Bereifung.
—	517–15.910	Laufrad mit Stahlfelge, ab Fg.-Nr. 5 682 045	1	
—	511–15.115	Alufelge, bis Fahrgestell-Nr. 5 553 341	1	1.50 Ax17
—	517–15.119	Stahlfelge, ab Fahrgestell-Nr. 5 553 342	1	1.50 Ax17
—	433–15.200	Drahtreifen	1	21″ × 2,75″ Moped
—	511–15.200	Drahtreifen	1	21″ × 2,75″ Spezial
—	432–15.210	Schlauchschutzband	1	
—	433–15.216	Schlauch	1	
1	517–15.132	Speiche mit Nippel	36	M 3 x 181 mm
—	517–15.751	*Vorderradnabe	1	einbaufertig
2	515–15.611	Nabenkörper, bis Fahrgestell-Nr. 5 682 044	1	
3	517–15.633	*Nabenkörper, ab Fahrgestell-Nr. 5 682 045	1	mit angegossenem Nabendeckel
4	DIN 625 6201 Z	Kugellager	2	
5	DIN 472 32x1,2	Sicherungsring	1	
6	433–15.102	Distanzrohr	1	
7	517–15.627	Nabendeckel, bis Fahrgestell-Nr. 5 682 044	1	
8	517–15.634	*Distanzstück, ab Fahrgestell-Nr. 5 682 045	1	
9	517–15.907	Bremsschild, bis Fahrgestell-Nr. 5 638 854	1	mit langem Bremshebel
9	517–15.913	*Bremsschild, ab Fahrgestell-Nr. 5 638 855	1	mit kurzem Bremshebel (austauschbar)
10	515–15.106	Tachoritzel	1	
11	515–15.100	Gewindestutzen	1	
12	515–15.605	Tachorad	1	

*Neuteile

W 3102 I dtsch. Sept. 1970

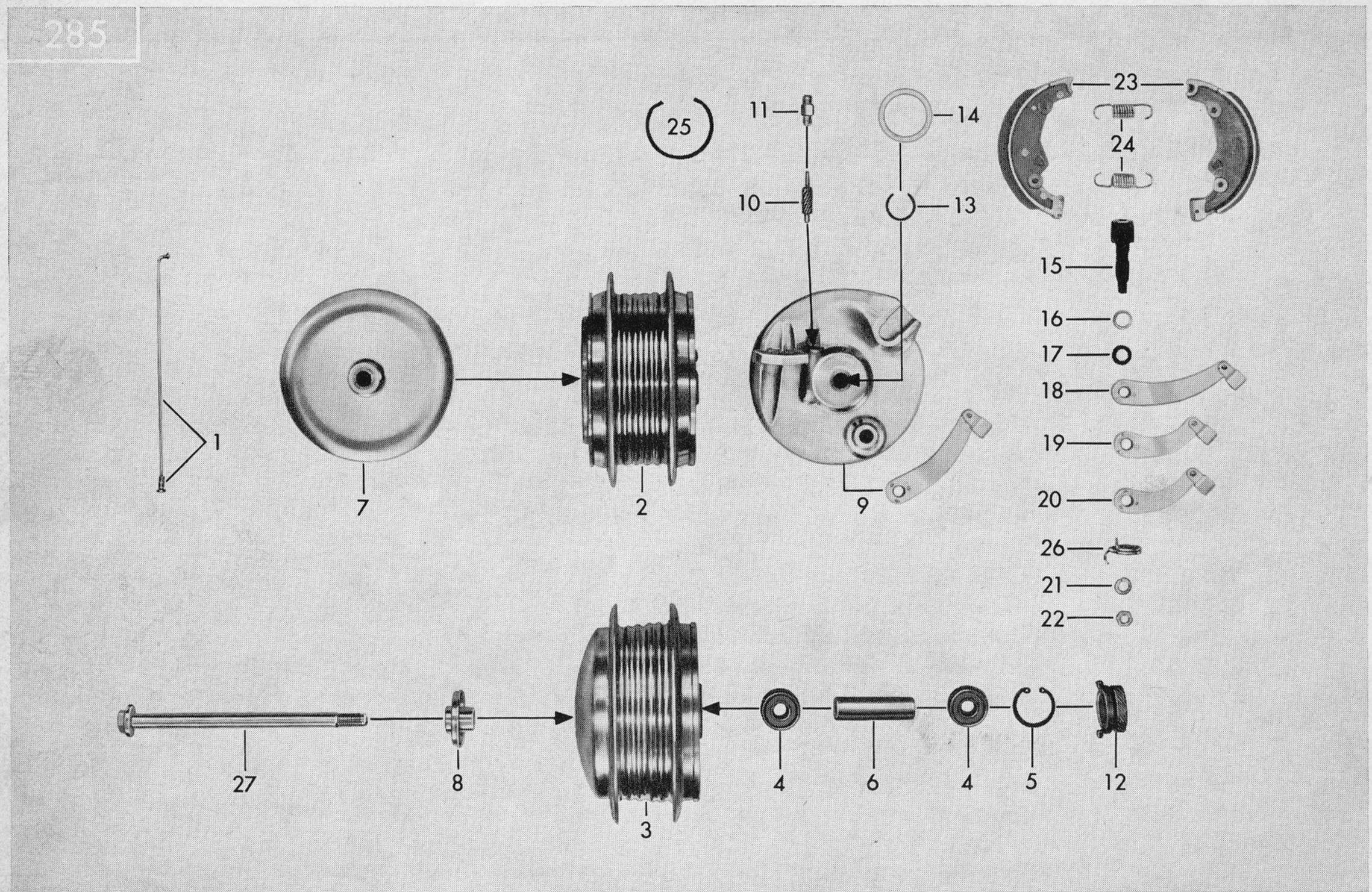
285
25
11
14
23
24
10
13
15
16
17
18
19
20
26
21
22
1
7
2
9
27
8
3
4
6
4
5
12

Tafel 29/2 Vorderes Laufrad, Vorderradnabe 120 mm ⌀

Bild-Nr.	Bestell-Nr.	Benennung	Stück	Bemerkung
13	DIN 9045 A 22	Sprengring	1	
14	510–15.164	Filzring	1	
15	405–15.623	Bremsschlüssel	1	
16	267–05.597	Scheibe 0,2 dick	1	
17	405–15.388	Gummiring 11 x 2,5 mm	1	
18	515–15.606	Bremshebel, bis Fahrgestell-Nr. 5 638 854	1	lange Ausführung, gekröpft
19	510–15.606	Bremshebel, ab Fahrgestell-Nr. 5 638 855	1	kurze Ausführung, gekröpft
20	517–15.638	*Bremshebel, ab Fahrgestell-Nr. 5 682 045	1	kurze Ausführung, gerade
21	DIN 127 B 8	Federring	1	
22	DIN 936 M 8x1	Sechskantmutter	1	
23	561–15.631	Bremsbacke	1 Paar	
24	517–15.127	Zugfeder	2	
25	405–15.425	Rückholfeder, bis Fahrgestell-Nr. 5 581 987	1	
26	510–15.404	Drehfeder, bis Fahrgestell-Nr. 5 581 987	2	
27	512–15.104	Steckachse	1	

*Neuteile

W 3102 I dtsch. Sept. 1970

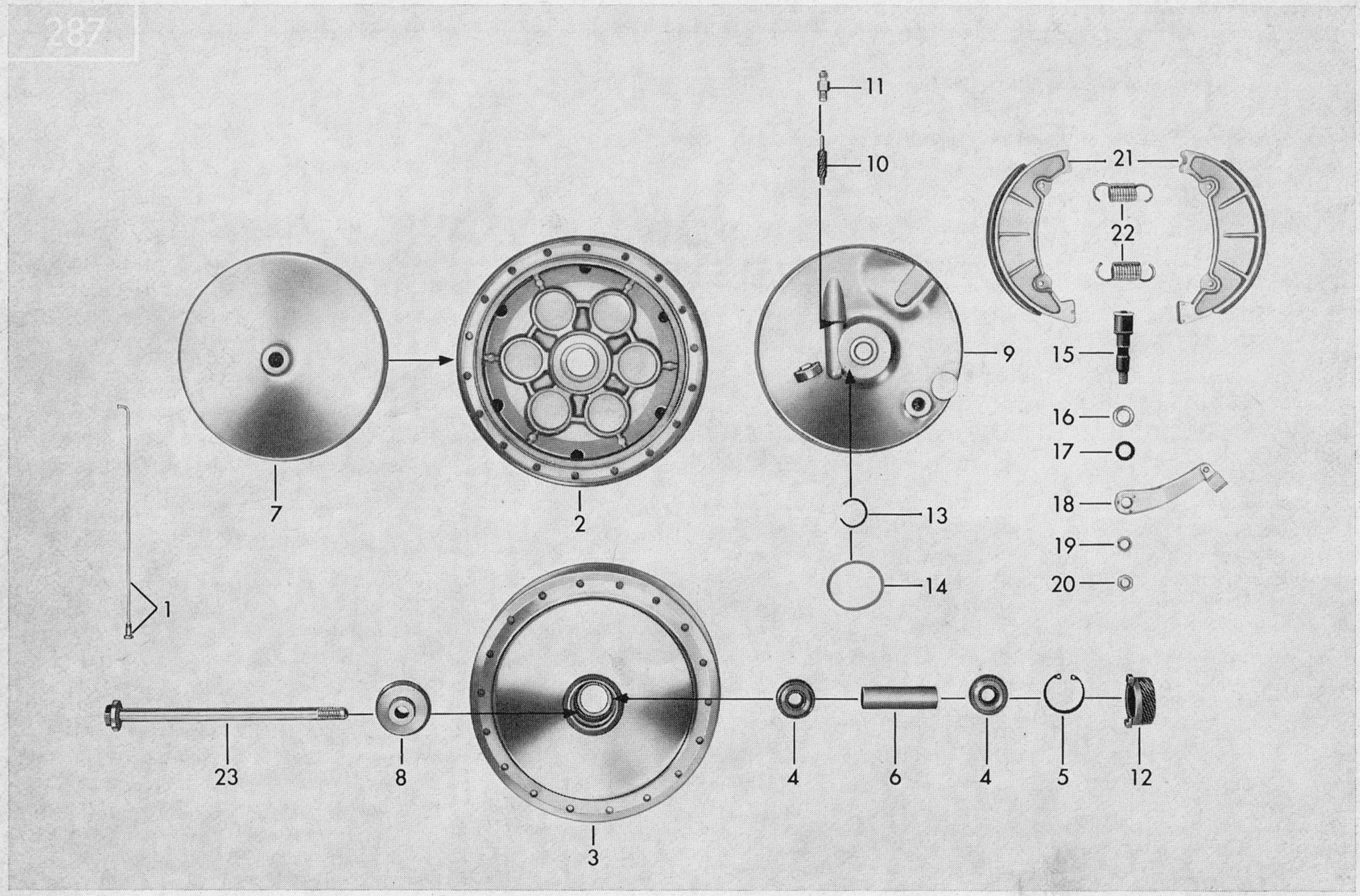
287
11
10
21
22
9
15
16
17
18
19
20
7
2
13
14
1
23
8
4
6
4
5
12
3

Tafel 30/1 Vorderes Laufrad, Vorderradnabe 150 mm ⌀

Bild-Nr.	Bestell-Nr.	Benennung	Stück	Bemerkung
		Typen mit Nabe 150 mm ⌀: 517–01 L0, 06 L0, 06 L5, 06 L7, 20 L0, 20 L2, 20 LB, 20 LC		
—	517–15.900	Laufrad mit Alufelge, bis Fg.-Nr. 5 553 341	1	bestehend aus: Felge, Speichen, Nabenkörper u. Lagerung. Ohne Bereifung.
—	517–15.902	Laufrad mit Stahlfelge, ab Fg.-Nr. 5 553 342	1	
—	517–15.911	*Laufrad mit Stahlfelge ab Fg.-Nr. ▼	1	
—	511–15.115	Alufelge, bis Fahrgestell-Nr. 5 553 341	1	1.50 Ax17
—	517–15.119	Stahlfelge, ab Fahrgestell-Nr. 5 553 342	1	1.50 Ax17
—	433–15.200	Drahtreifen	1	21″ × 2,75″ Moped
—	511–15.200	Drahtreifen	1	21″ × 2,75″ Spezial
—	432–15.210	Schlauchschutzband	1	
—	433–15.216	Schlauch	1	
1	517–15.904	Speiche mit Nippel, bis Fg.-Nr. 5 579 256	2	M 3 x 149 (Austauschsatz)
1	517–15.128	Innenspeiche mit Nippel, ab Fg.-Nr. 5 579 257	18	M 3 x 149 mm
1	517–15.129	Außenspeiche mit Nippel, ab Fg.-Nr. 5 579 257	18	M 3 x 149 mm
—	518–15.773	*Vorderradnabe kpl.	1	
2	517–15.622	Nabenkörper bis Fahrgestell-Nr. ▼	1	
3	517–15.635	*Nabenkörper, ab Fahrgestell-Nr. ▼	1	mit angegossenem Nabendeckel
4	DIN 625 6201 Z	Kugellager	2	
5	DIN 472 32x1,2	Sicherungsring	1	
6	433–15.102	Distanzrohr	1	
7	517–15.604	Nabendeckel, bis Fahrgestell-Nr. ▼	1	
8	517–15.634	*Distanzstück, ab Fahrgestell-Nr. ▼	1	

*Neuteile

▼ Bis und ab Fahrgestell-Nr. wird mit Schnellbrief bekanntgegeben.

W 3102 I dtsch. Sept. 1970

Tafel 30/2 Vorderes Laufrad, Vorderradnabe 150 mm ⌀

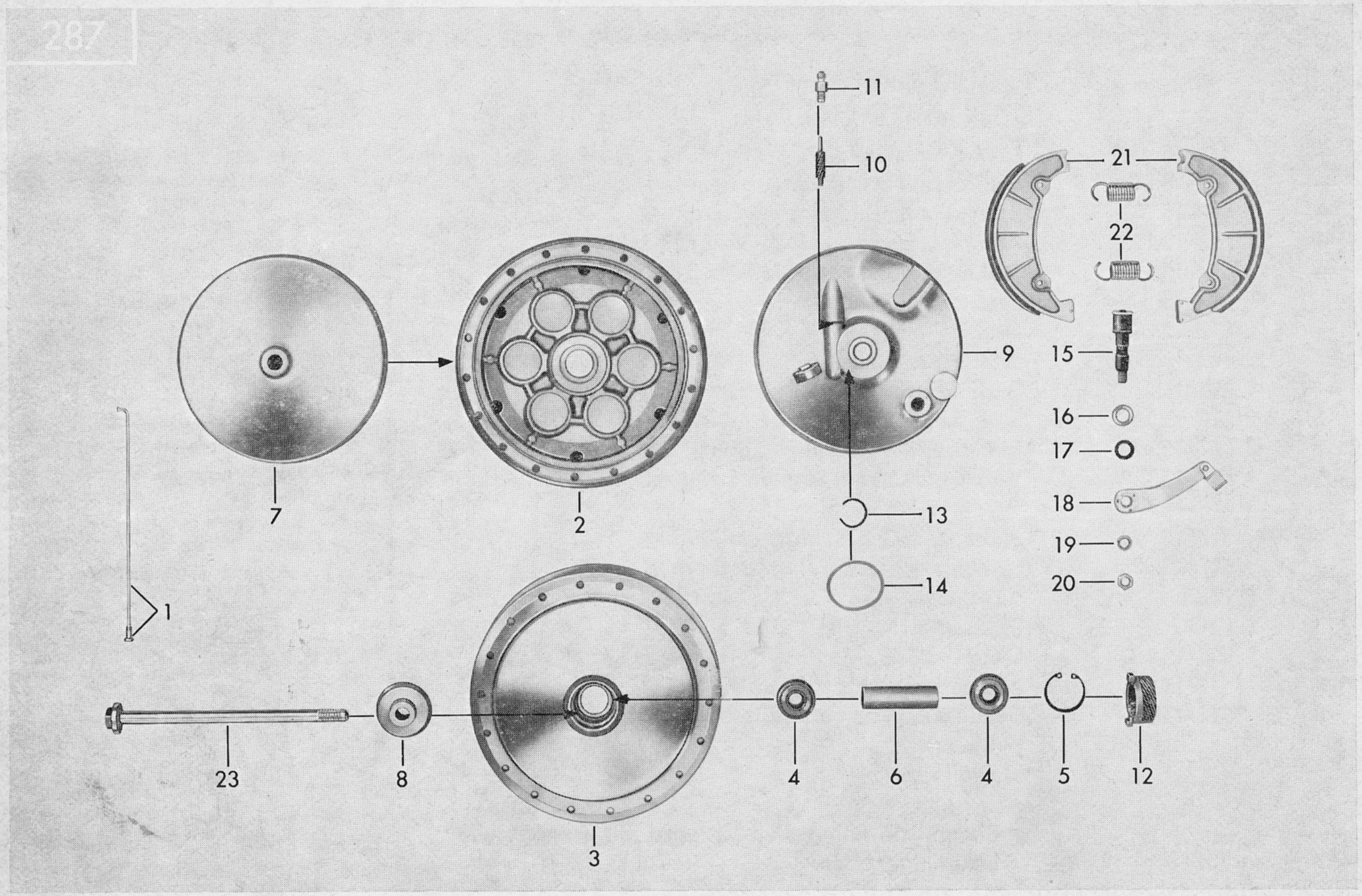

Tafel 30/2 Vorderes Laufrad, Vorderradnabe 150 mm ⌀

Bild-Nr.	Bestell-Nr.	Benennung	Stück	Bemerkung
9	517–15.605	Bremsschild	1	
10	515–15.106	Tachoritzel	1	
11	515–15.100	Gewindestutzen	1	
12	515–15.605	Tachorad	1	
13	DIN 9045 A 22	Sprengring	1	
14	510–15.164	Filzring	1	
15	561–15.620	Bremsschlüssel	1	
16	267–05.597	Scheibe 0,2 dick	1	
17	405–15.388	Gummiring 11 x 2,5 mm	1	
18	517–15.607	Bremshebel	1	
19	DIN 127 B 8	Federring	1	
20	DIN 936 M 8x1	Sechskantmutter	1	
21	517–15.609	Bremsbacke	1 Paar	
22	517–15.133	Zugfeder	2	
23	512–15.104	Steckachse	1	

W 3102 I dtsch. Sept. 1970

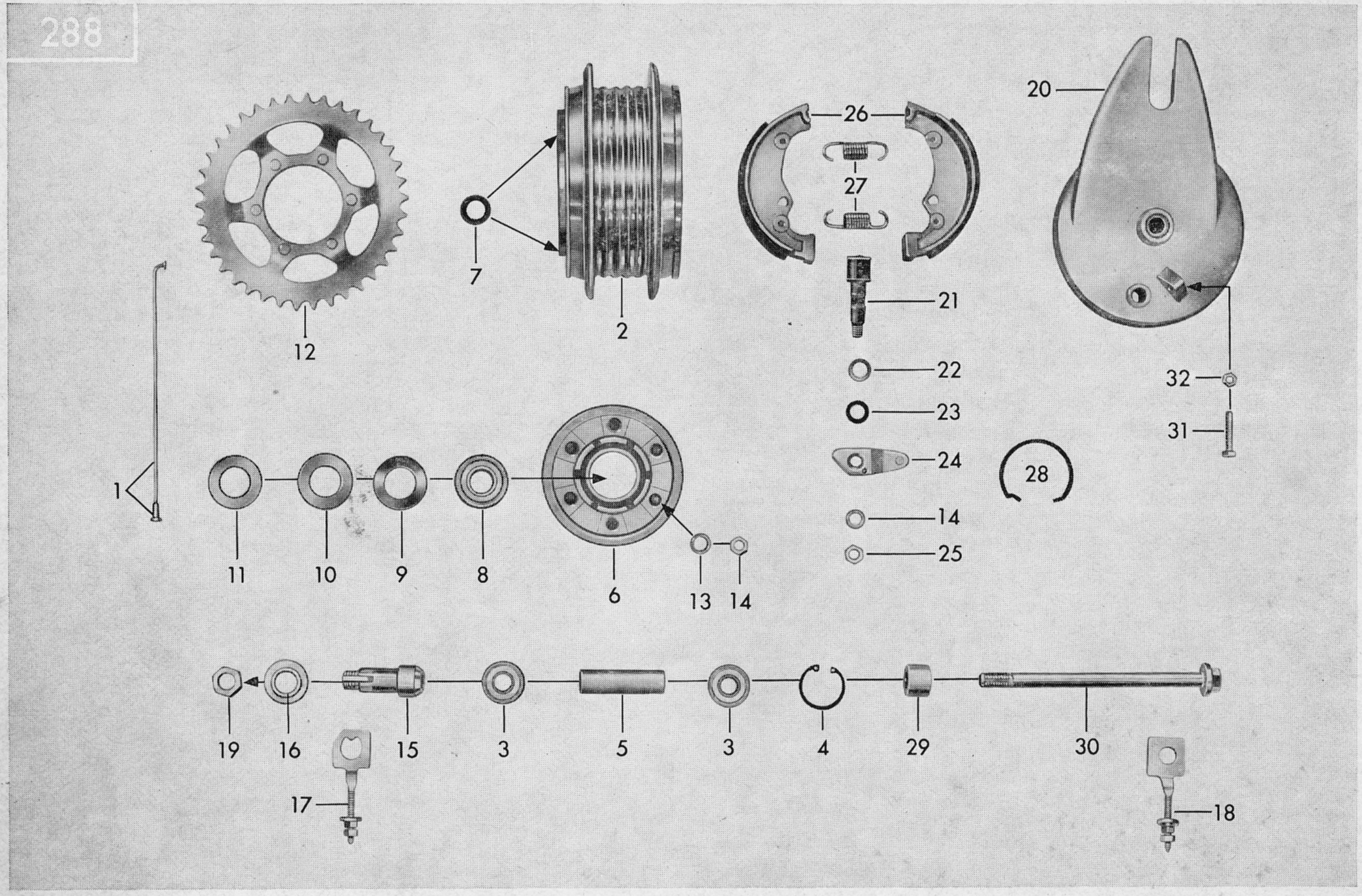
288
12
7
2
26
27
21
20
22
23
24
14
25
32
31
28
1
11
10
9
8
6
13
14
19
16
15
3
5
3
4
29
30
17
18

Tafel 31/1 Hinteres Laufrad, Hinterradnabe 120 mm ⌀

Bild-Nr.	Bestell-Nr.	Benennung	Stück	Bemerkung
		Typen mit Nabe 120 mm ⌀: 517–02 L1, 02 L5, 02 L8, 21 L0		
—	517–15.903	Laufrad mit Stahlfelge	1	besteh. aus: Felge, Speichen, Nabenkörper u. Lagerung. Ohne Bereifung
—	511–15.115	Alufelge, bis Fahrgestell-Nr. 5 553 341	1	1.50 Ax17
—	517–15.119	Stahlfelge, ab Fahrgestell-Nr. 5 553 342	1	1.50 Ax17
—	511–15.200	Drahtreifen	1	21″ × 2,75″ Spezial
—	432–15.210	Schlauchschutzband	1	
—	433–15.216	Schlauch	1	
1	517–15.132	Speiche mit Nippel	36	M 3 x 181 mm
—	517–15.905	Hinterradnabe	1	einbaufertig, ohne Kettenrad
2	515–15.611	Nabenkörper	1	
3	DIN 625 6201 Z	Kugellager	2	
4	DIN 472 32x1,2	Sicherungsring	1	
5	433–15.102	Distanzrohr	1	
6	561–15.626	Nabenflansch	1	
7	433–15.112	Büchse	6	
8	DIN 625 6203 Z	Kugellager	1	
9	433–15.117	Scheibe	1	
10	433–15.119	Filzring	1	
11	433–15.121	Kappe	1	
12	438–15.400	Kettenrad 38 Zähne, für 517–02 L1, 02 L5	1	
12	423–15.405	Kettenrad 41 Zähne, für 517–02 L8, 21 L0	1	
13	DIN 127 B 8	Federring	7	
14	DIN 934 M 8	Sechskantmutter	6	

W 3102 I dtsch. Sept. 1970

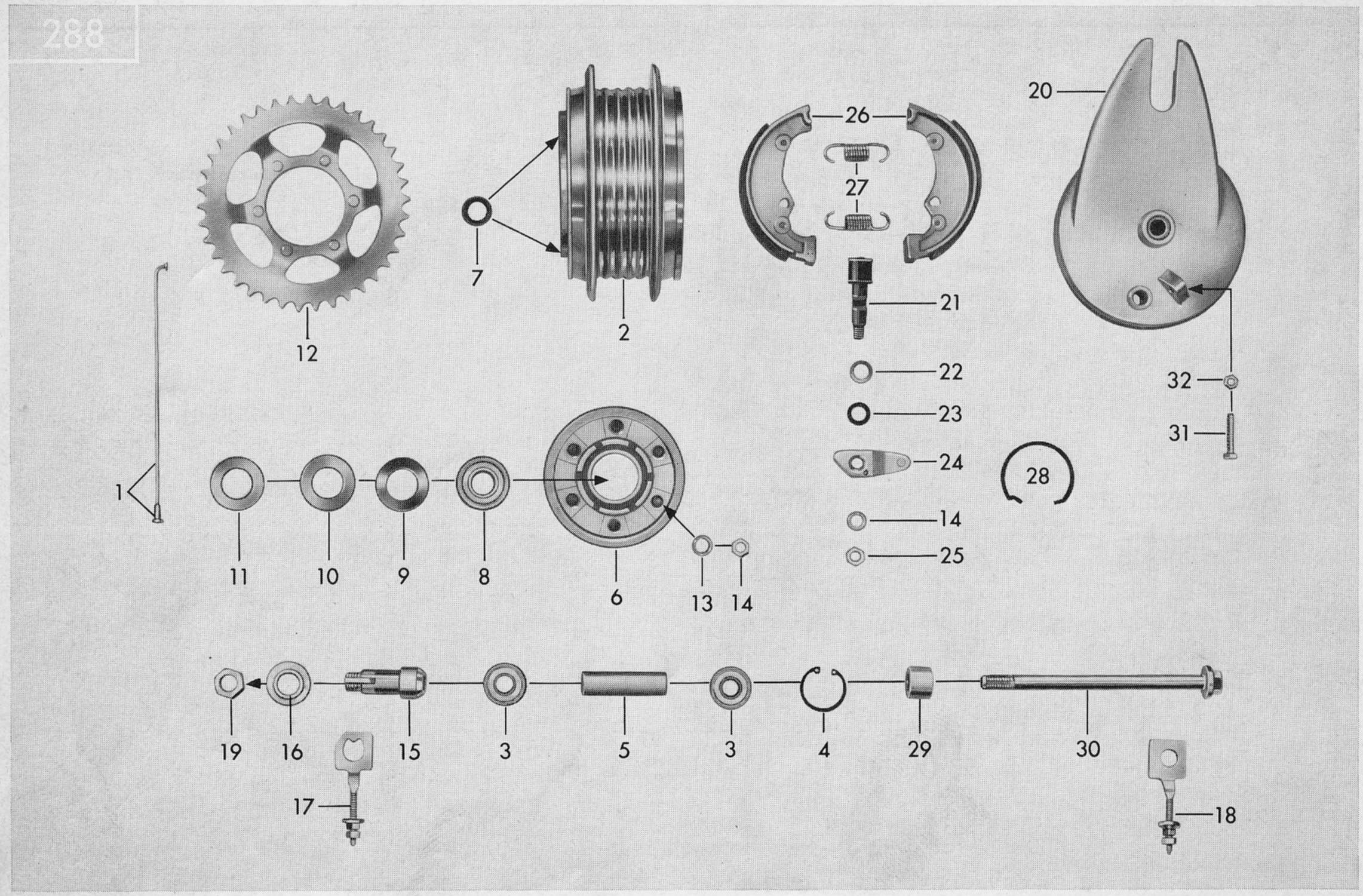
288
12
7
2
26
27
21
20
22
23
24
28
14
25
32
31
1
11
10
9
8
6
13
14
19
16
15
3
5
3
4
29
30
17
18

Bild-Nr.	Bestell-Nr.	Benennung	Stück	Bemerkung
15	433–15.137	Haltebüchse	1	
16	433–15.126	Abstandsring	1	
17	433–15.632	Kettenspanner links	1	
18	517–15.623	Kettenspanner rechts, ab Fg.-Nr. 5 578 698	1	
19	433–15.131	Mutter	1	
20	517–15.626	Bremsschild	1	
21	405–15.623	Bremsschlüssel	1	
22	267–05.597	Scheibe 0,2 mm dick	1	
23	405–15.388	Dichtring 11 x 2,5 mm	1	
24	517–15.601	Bremshebel	1	
25	DIN 936 M 8x1	Sechskantmutter	1	
26	561–15.631	Bremsbacke	1 Paar	
27	517–15.127	Zugfeder	2	
28	405–15.425	Rückholfeder, bis Fg.-Nr. 5 581 987	1	
29	433–15.136	Distanzhülse	1	
30	433–15.147	Steckachse	1	
31	DIN 933 M 6x30 SZ	Sechskantschraube	1	
32	DIN 934 M 6	Sechskantmutter	1	

W 3102 I dtsch. Sept. 1970

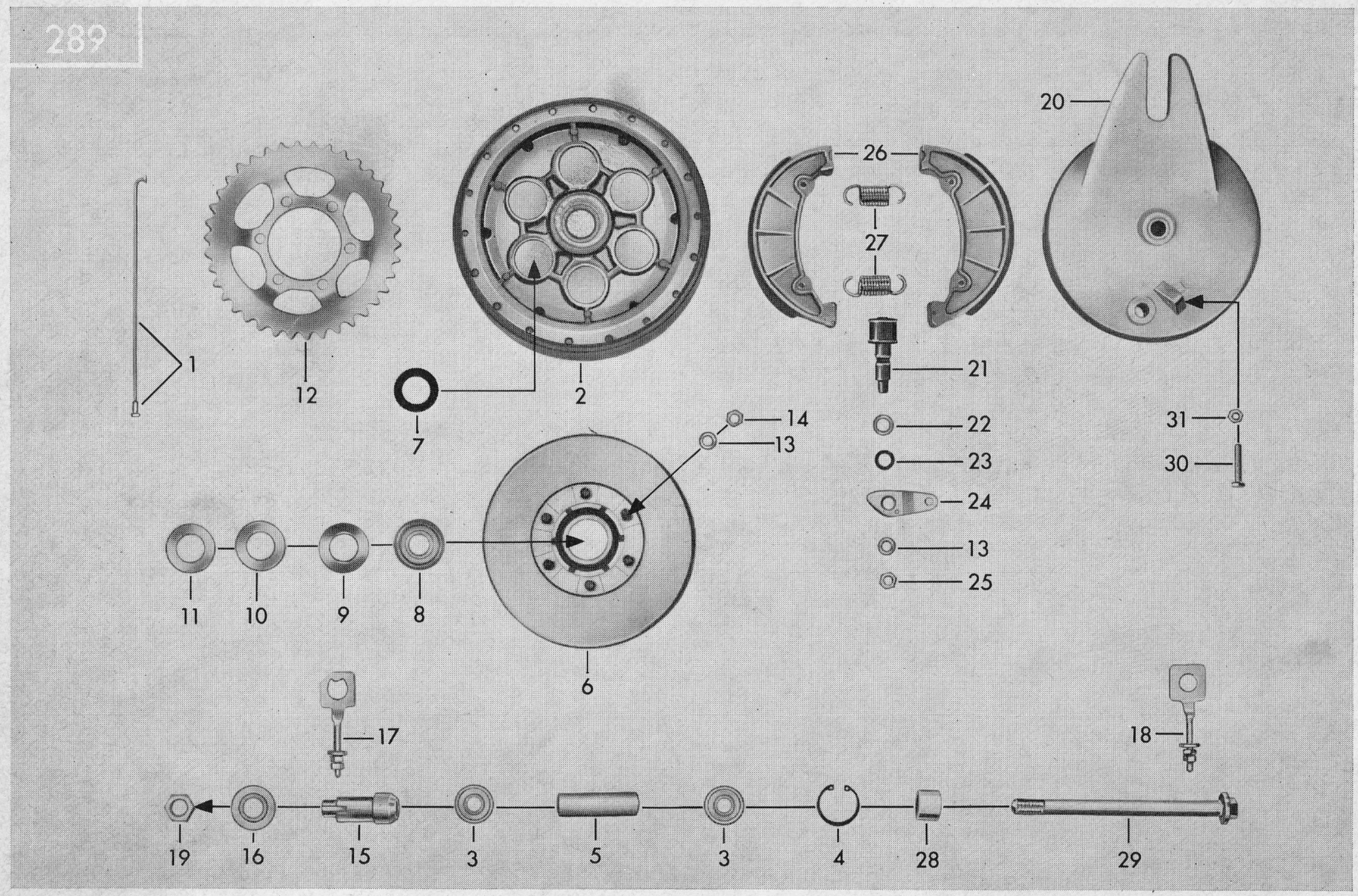
289
1
12
7
2
26
27
21
20
14
13
22
23
24
13
25
31
30
11
10
9
8
6
17
18
19
16
15
3
5
3
4
28
29

Tafel 32/1 Hinteres Laufrad, Hinterradnabe 150 mm ⌀

Bild-Nr.	Bestell-Nr.	Benennung	Stück	Bemerkung
		Typen mit Nabe 150 mm ⌀: 517–01 L0, 06 L0, 06 L5, 06 L7, 20 L0, 20 L2, 20 LB, 20 LC		
—	517–15.900	Laufrad mit Alufelge, bis Fg.-Nr. 5 553 341	1	besteh. aus: Felge, Speichen, Nabenkörper u. Lagerung. Ohne Bereifung.
—	517–15.902	Laufrad mit Stahlfelge, ab Fg.-Nr. 5 553 342	1	
—	511–15.115	Alufelge, bis Fahrgestell-Nr. 5 553 341	1	1.50 Ax17
—	517–15.119	Stahlfelge, ab Fahrgestell-Nr. 5 553 342	1	1.50 Ax17
—	511–15.200	Drahtreifen	1	21″ × 2,75″ Spezial
—	517–15.143	Drahtreifen, ab September 70	1	21″ × 2,75″ mit Rille
—	432–15.210	Schlauchschutzband	1	
—	433–15.216	Schlauch	1	
1	517–15.904	Speiche mit Nippel, bis Fg.-Nr. 5 579 256	2	M 3 x 149 mm, austauschbar
1	517–15.128	Innenspeiche mit Nippel, ab Fg.-Nr. 5 579 257	18	M 3 x 149 mm
1	517–15.129	Außenspeiche mit Nippel, ab Fg.-Nr. 5 579 257	18	M 3 x 149 mm
—	517–15.901	Hinterradnabe, für 517–01 L0, 06 L0, 06 L5, 06 L7	1	einbaufertig, ohne Kettenrad
2	517–15.622	Nabenkörper	1	
3	DIN 625 6201 Z	Kugellager	2	
4	DIN 472 32x1,2	Sicherungsring	1	
5	433–15.102	Distanzrohr	1	
6	517–15.613	Nabenflansch, für 517–01 L0, 06 L0, 06 L5, 06 L7	1	
6	517–15.617	Nabenflansch, für 517-20 L0, 20 L2, 20 LB, 20 LC	1	
7	517–15.112	Büchse	6	
8	DIN 625 6203 Z	Kugellager	1	
9	433–15.117	Scheibe	1	
10	433–15.119	Filzring	1	
11	433–15.121	Kappe	1	

W 3102 I dtsch. Sept. 1970

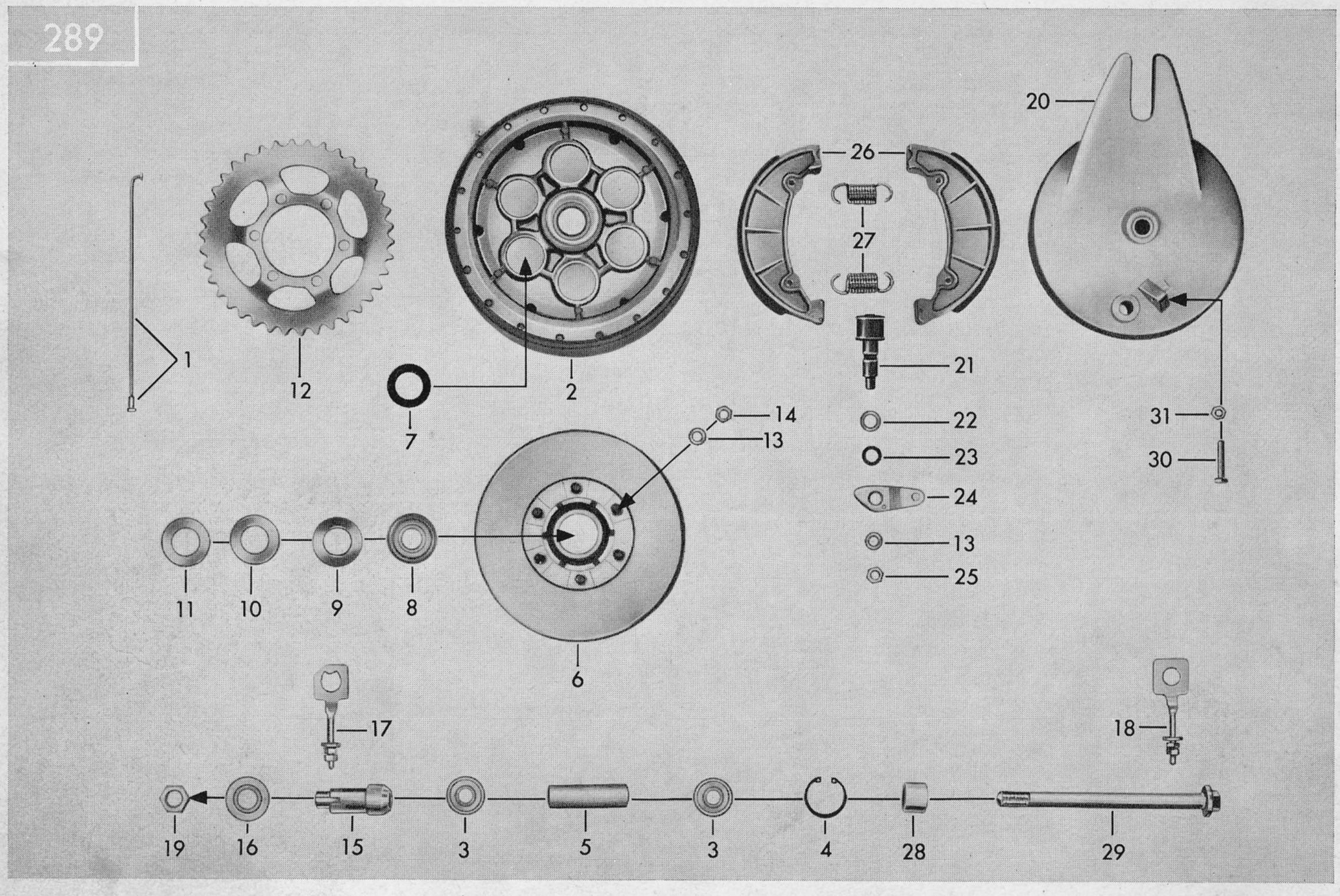
289
1
12
7
2
26
27
20
21
22
23
24
13
25
14
13
31
30
11
10
9
8
6
17
18
19
16
15
3
5
3
4
28
29

Bild-Nr.	Bestell-Nr.	Benennung	Stück	Bemerkung
12	517–15.125	Kettenrad 36 Zähne } für 517–06 L5, 06 L7,	n. Bed.	
12	517–15.126	Kettenrad 37 Zähne } 517–20 L0, 20 L2,	1	
12	517–15.138	Kettenrad 38 Zähne } 517–20 LB, 20 LC	n. Bed.	
12	511–15.400	Kettenrad 36 Zähne, für 517–06 L0	1	
12	516–15.100	Kettenrad 37 Zähne, für 517–01 L0	1	
13	DIN 127 B 8	Federring	7	
14	DIN 934 M 8	Sechskantmutter	6	
15	433–15.137	Haltebüchse	1	
16	433–15.126	Abstandsring	1	
17	433–15.632	Kettenspanner links	1	
18	517–15.623	Kettenspanner rechts, ab Fg.-Nr. 5 578 698	1	
19	433–15.131	Mutter	1	
20	517–15.611	Bremsschild	1	
21	517–15.606	Bremsschlüssel	1	
22	267–05.597	Scheibe 0,2 mm dick	1	
23	405–15.388	Dichtring 11 x 2,5 mm	1	
24	517–15.601	Bremshebel	1	
25	DIN 936 M 8x1	Sechskantmutter	1	
26	517–15.609	Bremsbacke	1 Paar	
27	517–15.133	Zugfeder	2	
28	433–15.136	Distanzhülse	1	
29	433–15.147	Steckachse	1	
30	DIN 933 M 6x30 SZ	Sechskantschraube	1	
31	DIN 934 M 6	Sechskantmutter	1	

W 3102 I dtsch. Sept. 1970

Tafel 33/1 Lichtanlage (25 W Bilux), Tachometer, Stopplicht

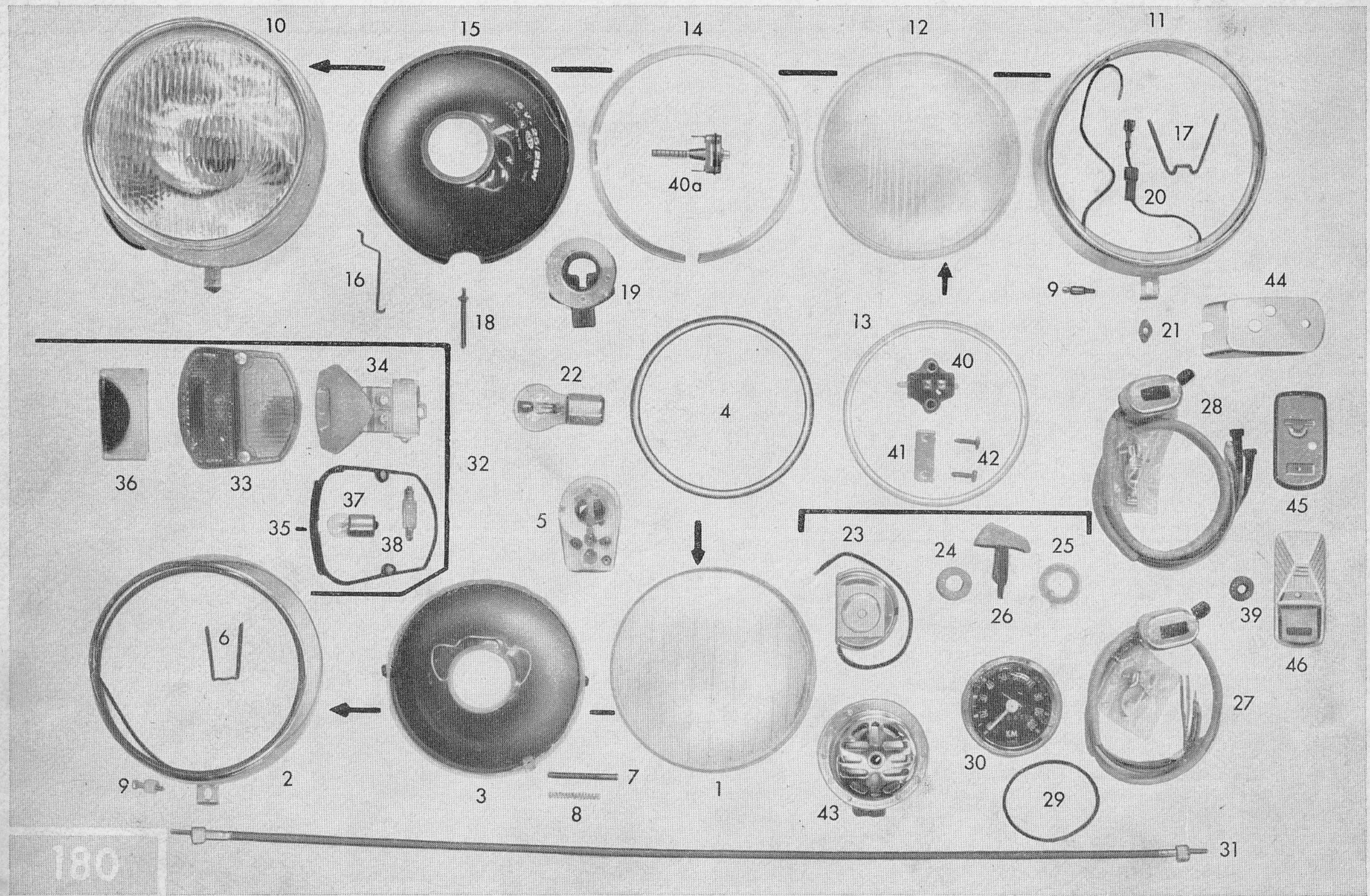

Bild-Nr.	Bestell-Nr.	Benennung	Stück	Bemerkung
1	515–16.927	Scheinwerferglas	1	Ersatzteile für HELLA-Scheinwerfer 130 SE 0, bis Fahrgestell-Nr. 5 533 491 (Scheinwerfer komplett nicht mehr lieferbar; wird ersetzt durch 517–16.900)
2	515–16.924	Glashaltering	1	
3	515–15.925	Reflektor mit Spannbügel	1	
4	515–16.928	Dichtung für Glas	1	
5	515–16.917	Fassung	1	
6	515–16.921	Sprengfeder	6	
7	515–16.922	Linsenschraube BM 3 x 45/37	1	
8	515–16.923	Druckfeder	1	
9	515–16.916	Verschlußteile	1	
10	517–16.900	Scheinwerfer 130 ⌀, 6 V, 25 W Bilux, ohne Einbauschalter und Glühlampe	1	austauschbar
11	517–16.901	Glashaltering	1	Ersatzteile für PAGANI-Scheinwerfer: ab Fahrgestell-Nr. 5 533 492
12	517–16.902	Scheinwerferglas	1	
13	517–16.903	Dichtung für Glas	1	
14	517–16.904	Zwischenring	1	
15	517–16.905	Reflektor mit Bügel	1	
16	517–16.906	Haltefeder am Reflektor	2	
17	517–16.907	Sprengdraht	4	
18	517–16.908	Verstellteile	1	
19	517–16.909	Fassung	1	
20	517–16.910	Kabeltülle	1	am Glashaltering
21	517–16.911	Abdeckplatte	1	
22	DIN 72601 6V, 25/25W	Hauptlichtlampe weiß	1	
23	515–16.938	Einbauschalter kpl.	1	
24	515–16.900	Rändelmutter	1	
25	515–16.901	Scheibe	1	

W 3102 I dtsch. Sept. 1970

Tafel 33/2 Lichtanlage (25 W Bilux), Tachometer, Stopplicht

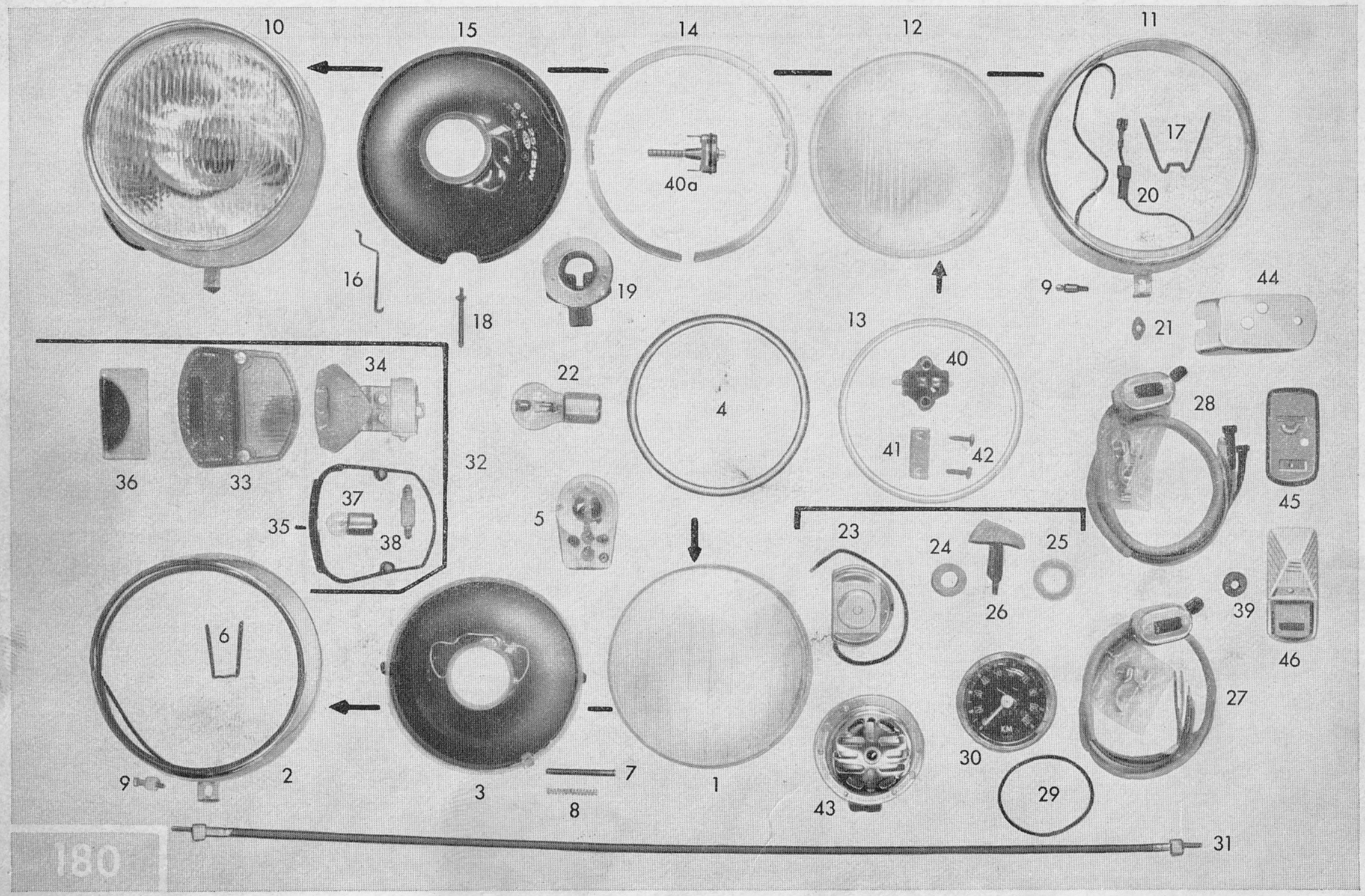

Bild-Nr.	Bestell-Nr.	Benennung		Stück	Bemerkung
26	515–16.918	Zündschlüssel		1	Achtung! Von Fa. Union
26	515–16.939	Zündschlüssel		1	Achtung! Von Fa. Merit
27	M 6160 z 114	Abblendschalter, bis Fahrgestell-Nr. 5 533 491		1	für HELLA-Scheinwerfer
28	517–16.707	Abblendschalter, ab Fahrgestell-Nr. 5 533 492		1	für PAGANI-Scheinwerfer
29	517–16.100	Gummidichtung		1	für Tachometer
30	561–16.700	Tachometer		1	mit „100-km/h"-Skala
30	518–16.717	Tachometer, beleuchtet		1	mit „120-km/h"-Skala
31	515–16.600	Tachospirale		1	
32	512–16.712	Einbauschlußleuchte	bis Fahrgestell-Nr. 5 638 854	1	
33	512–16.900	Lichtaustritt (Glas)		1	
34	512–16.901	Lampenträger		1	
35	515–16.903	Dichtung		1	
36	510–16.918	Kennzeichenfenster		1	
37	DIN 72601 G6V, 5W	Glühlampe		1	Kugelbirne für Schlußlicht
38	DIN 72601 L6V, 5W	Glühlampe		1	Soffitte für Stopplicht
39	432–10.210	Kabeltülle		1	
40	6160 z 158	Bremslichtdruckschalter, für 517–06 L0		1	
40	515–16.106	Bremslichtdruckschalter, für 517–01 L0		1	
40a	517–16.113	Bremslichtdruckschalter	ab Fg.-Nr. 5 553 342	1	
—	DIN 934 M 6	Sechskantmutter		1	
41	561–16.125	Halteblech		1	für Bremslichtdruckschalter 515–16.106 u. 6160 z 158
42	DIN 7971 B 3,9x16	Zylinderblechschraube		2	
43	517–16.705	Schnarre		1	

W 3102 I dtsch. Sept. 1970

Tafel 33/3 Lichtanlage (25 W Bilux), Tachometer, Stopplicht

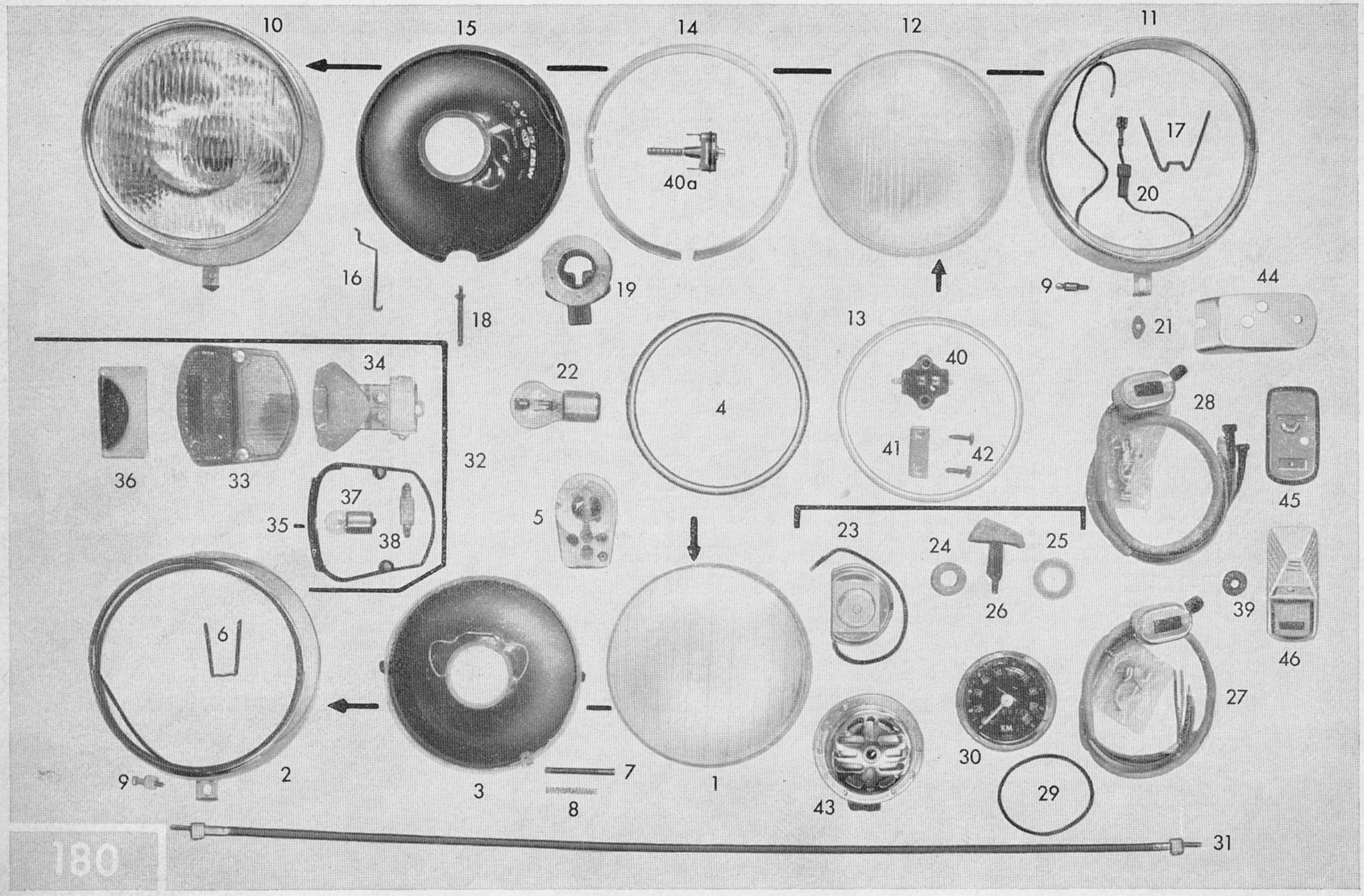

Bild-Nr.	Bestell-Nr.	Benennung		Stück	Bemerkung
—	DIN 933 M 16x12	Sechskantschraube		1	Befestigung Schnarre
—	DIN 127 B 6	Federring		1	
44	517–16.129**Farbe!**	Sockel, lackiert	ab Fahrgestell-Nr. 5 638 855	1	
44	517–16.111	Sockel, verchromt		1	
45	517–16.109	Gummi-Unterlage		1	
46	517–16.703	Anbau-Schlußleuchte kpl.		1	
—	517–16.912	Schlußlichtgehäuse		1	Glas ohne Einsatz
—	DIN 72601 HL6V, 4 W	Glühlampe		1	
—	DIN 84 AM 5x22	Linsenkopfschraube		1	
—	DIN 85 AM 5x30	Linsenkopfschraube		1	

W 3102 I dtsch. Sept. 1970

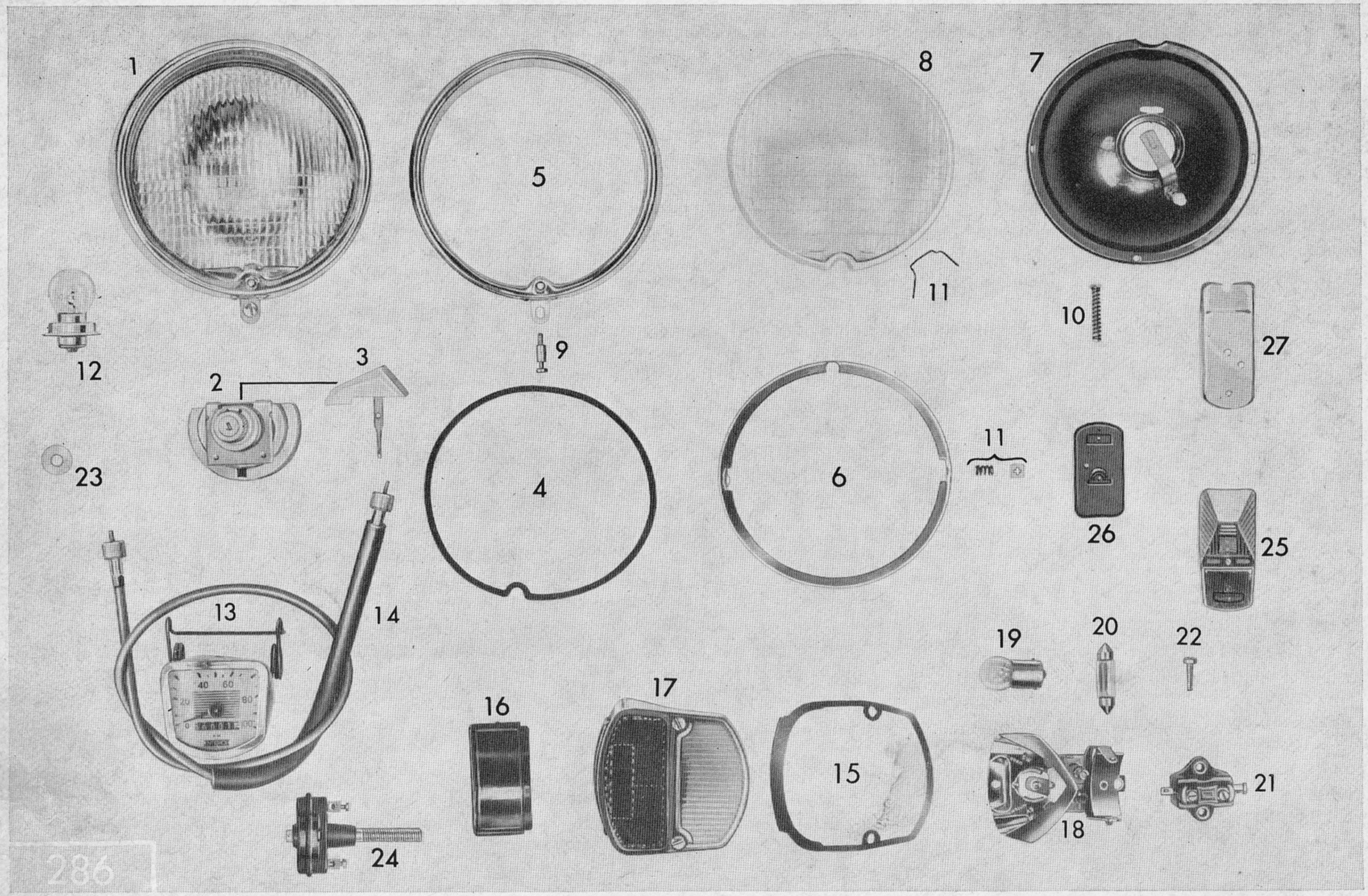
1
5
8
7
11
10
27
12
3
2
9
23
4
6
11
26
25
13
14
19
20
22
16
17
15
21
18
24
286

Bild-Nr.	Bestell-Nr.	Benennung		Stück	Bemerkung
1	510–16.731	Scheinwerfer kpl. 6 V, 15 W		1	ohne Einbauschalt. u. Glühlampe
2	515–16.938	Einbauschalter mit Zündschlüssel		1	
—	515–16.900	Rändelmutter		1	
—	515–16.901	Scheibe		1	
3	515–16.918	Zündschlüssel		1	Achtung! Von Fa. Union
3	515–16.939	Zündschlüssel		1	Achtung! Von Fa. Merit
4	510–16.903	Dichtring		1	
5	510–16.904	Glashaltering		1	
6	510–16.905	Haltering		1	
7	510–16.915	Reflektor		1	
8	510–16.916	Scheinwerferglas		1	
9	510–16.909	Verschlußteile-Satz		1	
10	510–16.910	Verstellteile-Satz		1	
11	510–16.917	Feder-Satz		1	
12	DIN 72601 6V, 15 W	Hauptlichtlampe		1	
13	511–16.715	Tachometer, bis Fahrgestell-Nr. 5 642 789		1	mit Bügel
13	440–16.701	Tachometer, ab Fahrgestell-Nr. 5 642 790		1	ohne Bügel
14	515–16.600	Tachospirale		1	
15—18	433–16.710	Einbau-Schlußleuchte kpl.	bis Fahrgestell-Nr. 5 638 854	1	
15	515–16.903	Dichtung		1	
16	433–16.904	Kennzeichenfenster		1	
17	433–16.907	Lichtaustritt		1	
18	515–16.905	Lampenträger		1	
19	DIN 72601 G6V, 3W	Glühlampe		1	für Schlußlicht
20	DIN 72601 L6V, 5W	Glühlampe		1	für Stopplicht

W 3102 I dtsch. Sept. 1970

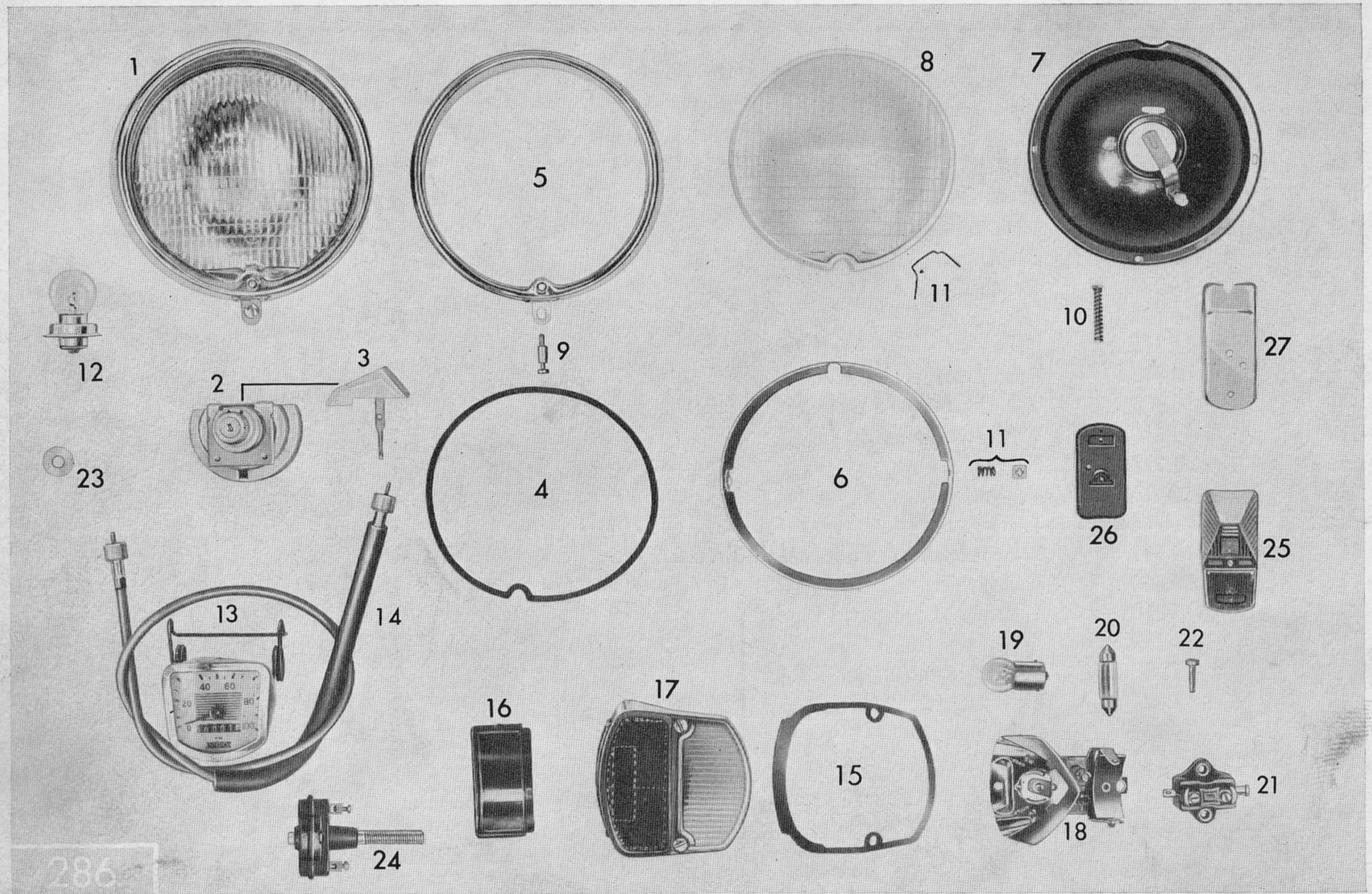
1
5
8
7
11
10
27
12
9
3
2
23
4
6
11
26
25
13
14
19
20
22
16
17
15
21
18
24
286

Bild-Nr.	Bestell-Nr.	Benennung		Stück	Bemerkung
21	515–16.106	Bremslichtdruckschalter		1	eingebaut bis 1968, danach siehe 517–16.113, Bild-Nr. 24
—	561–16.125	Halteblech		1	
22	DIN 7971 B3, 9x16	Zylinderblechschraube		2	
23	432–10.210	Kabeltülle		1	
24	517–16.113	Bremslichtdruckschalter		1	ab 1968
25	517–16.703	Anbau-Schlußleuchte kpl.	ab Fahrgestell-Nr. 5 638 855	1	
—	517–16.912	Schlußlichtgehäuse		1	Glas ohne Einsatz
—	DIN 72601 G6V, 5W	Glühlampe		1	für Schlußlicht
—	DIN 72601 HL 6V, 4W	Glühlampe		1	für Stopplicht
26	517–16.109	Gummi-Unterlage		1	
27	517–16.129**Farbe!**	Sockel, lackiert		1	
—	DIN 85 AM 5x30	Linsenschraube		1	
—	DIN 84 AM 5x22	Zylinderschraube		1	
—	DIN 6797 A 5,3	Zahnscheibe		1	
—	DIN 934 M 5	Sechskantmutter		1	

W 3102 I dtsch. Sept. 1970

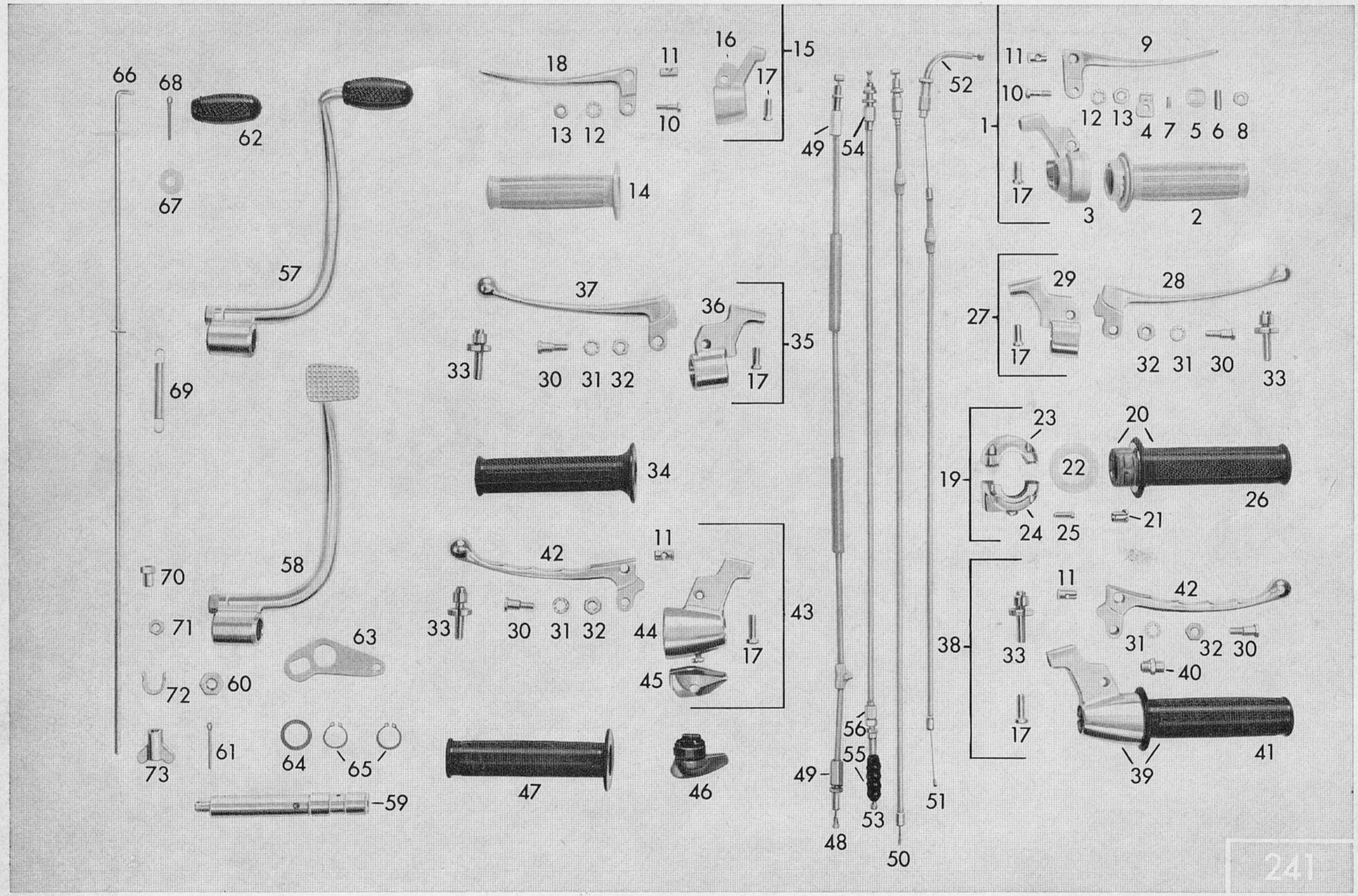
66
68
62
67
57
69
58
70
71
63
72
60
73
61
64
65
59
18
11
16
15
17
13 12
10
14
37
36
35
33
30 31 32
17
34
42
11
43
33
30 31 32
44
17
45
47
46
49
54
52
56
55
49
53
48
50
51
11
9
10
1
12 13
4 7 5 6 8
17
3
2
29
28
27
17
32 31 30
33
23
20
19
22
26
24
25
21
11
42
38
33
31
32 30
40
17
41
39
241

Bild-Nr.	Bestell-Nr.	Benennung	Stück	Bemerkung
1	516–17.700	Gasdrehgriff kpl.	1	
2	515–17.909	Griffrohr	1	
3	515–17.908	Gehäuse	1	
4	515–17.904	Haltewinkel	1	
5	515–17.914	Druckstück	1	
				Für:
6	515–17.913	Gewindestift	1	517–02 L1 Sport Combinette
7	515–17.910	Bremsklotz mit Feder	1	517–02 L5 C 50 Sport
8	515–17.907	Sechskantmutter mit zyl. Ansenkung	1	517–02 L8 C 50 Sport
9	516–17.900	Handhebel für Bremse	1	517–21 L0 C 50 Sport
10	408–17.903	Hebelschraube M 5x17,5	2	517–06 L7 KS 50
11	428–17.115	Lötnippel-Aufnahme für Brems- u. Kupplungs-Seil	2	517–01 L0 KS 50 Super SL
12	DIN6797 J 5,3	Zahnscheibe	2	
13	DIN 934 M 5	Sechskantmutter	2	
14	510–17.912	Festgriff	1	
15	516–17.701	Kupplungshebel kpl.	1	
16	425–17.918	Gelenkstück	1	
17	400–17.912	Linsenschraube M 6x15	3	
18	516–17.901	Handhebel für Kupplung	1	

W 3102 I dtsch. Sept. 1970

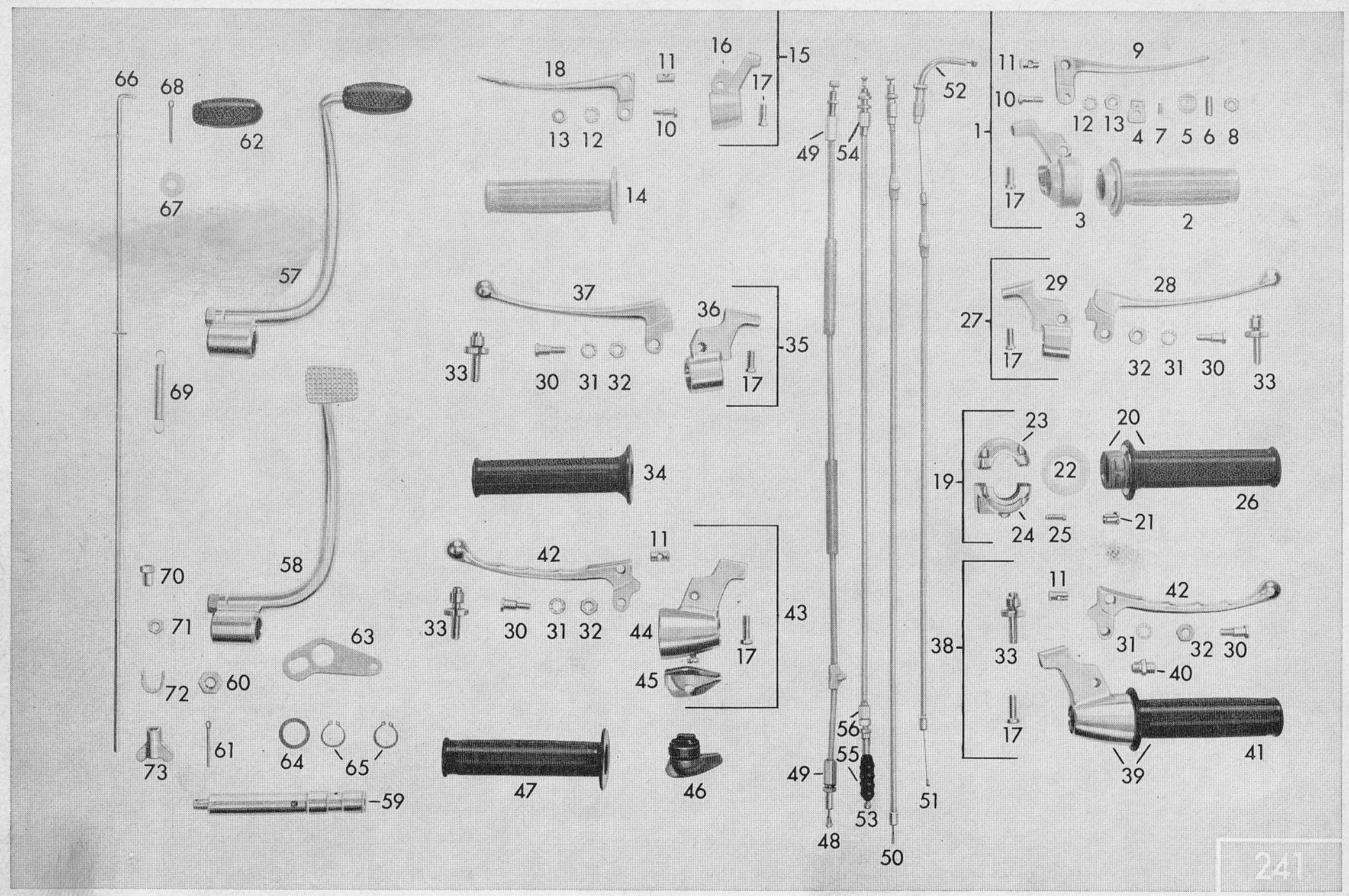
66
68
62
67
57
69
58
70
71
63
72
60
73
61
64
65
59
18
11
16
15
17
13
12
10
14
37
36
35
33
30
31
32
17
34
42
11
43
33
30
31
32
44
17
45
47
46
49
54
52
56
55
49
53
48
50
51
11
9
10
1
12
13
4
7
5
6
8
17
3
2
29
28
27
17
32
31
30
33
23
20
19
22
26
24
25
21
11
42
38
33
31
32
30
40
17
41
39
241

Bild-Nr.	Bestell-Nr.	Benennung	Stück	Bemerkung
19	516–17.702	Gasdrehgriff kpl.	1	Für: 517–06 L0 KS 50 Sport; 517–06 L5 KS 50 Sport; 517–20 L0 KS 50 Super Sport; 517–20 L2 KS 50 Super Sport; 517–20 LB KS 50 Super Sport; 517–20 LC KS 50 Super Sport
20	516–17.904	Griffrohr	1	
21	2251 k 15	Bowdenzug-Abstützung	1	
22	516–17.905	Anlaufscheibe	1	
23	516–17.902	Gehäuse-Oberteil	1	
24	516–17.903	Gehäuse-Unterteil	1	
25	2251 K 12	Linsenschraube	2	
26	2256 K 6	Drehgriffbezug	1	
27	516–17.703	Bremshebel kpl.	1	
28	516–17.907	Handhebel	1	
29	516–17.906	Gelenkstück	1	
30	425–17.902	Hebelschraube M 6x21,5	2	
31	DIN 6797 J 6,4	Zahnscheibe	2	
32	DIN 934 M 6	Sechskantschraube	2	
33	425–17.718	Seilzug-Verstellschraube M 7 geschl.	2	
34	516–17.705	Festgriff	1	
35	516–17.704	Kupplungshebel kpl.	1	
36	425–17.910	Gelenkstück	1	
37	516–17.908	Handhebel für Kupplung	1	

W 3102 I dtsch. Sept. 1970

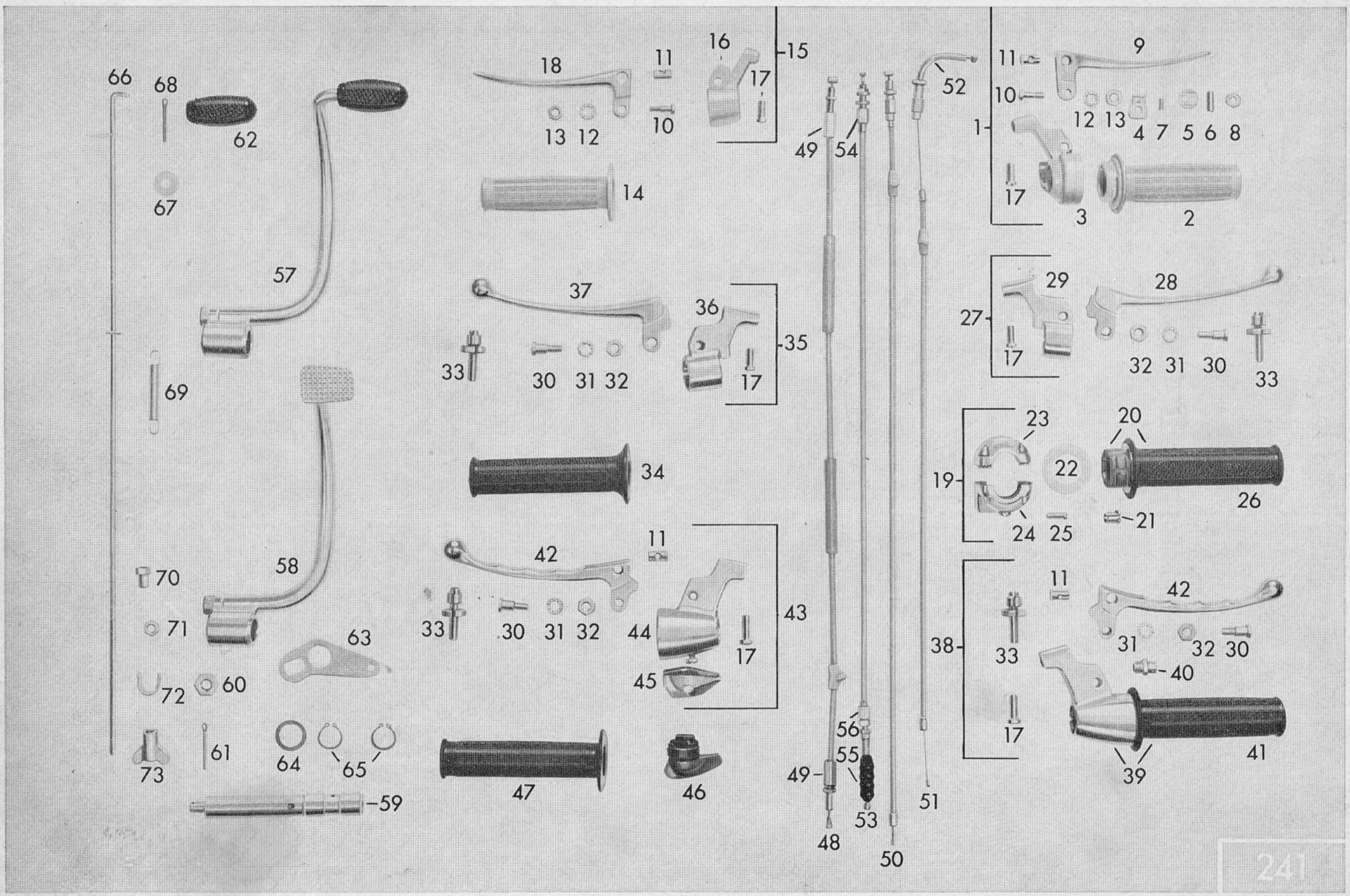
66
68
62
67
57
69
58
70
71
63
72
60
73
61
64
65
59
18
11
16
15
17
13 12
10
14
37
36
35
33
30 31 32
17
34
42
11
43
33
30 31 32
44
17
45
47
46
49
54
52
56
55
49
53
48
50
51
11
9
10
12 13
4 7 5 6 8
1
17
3
2
29
28
27
17
32 31 30
33
23
20
19
22
26
24 25
21
11
42
38
33
31
32 30
40
17
41
39
241

Bild-Nr.	Bestell-Nr.	Benennung	Stück	Bemerkung
38	517–17.700	Gasdrehgriff kpl.	1	Für: 517–06 L5 KS 50 Sport 517–20 L0 KS 50 Super Sport 517–20 L2 KS 50 Super Sport 517–20 LB KS 50 Super Sport 517–20 LC KS 50 Super Sport
39	517–17.900	Gehäuse m. Griffrohr u. Drehgriffbez.	1	
40	517–17.129	Bowdenzug-Abstützung	1	
41	517–17.901	Drehgriffbezug	1	
42	517–17.905	Handhebel (für Bremse und Kupplung)	1	
43	517–17.702	Kupplungshebel kpl.	1	
44	517–17.907	Gelenkstück mit Linsenschraube	1	
45	517–17.908	Schalteraufnahme	1	
46	517–16.720	Abblendschalter	1	
47	517–17.703	Festgriff	1	

W 3102 I dtsch. Sept. 1970

Tafel 35/4 Seilzüge für Normal- und Sport-Armaturen

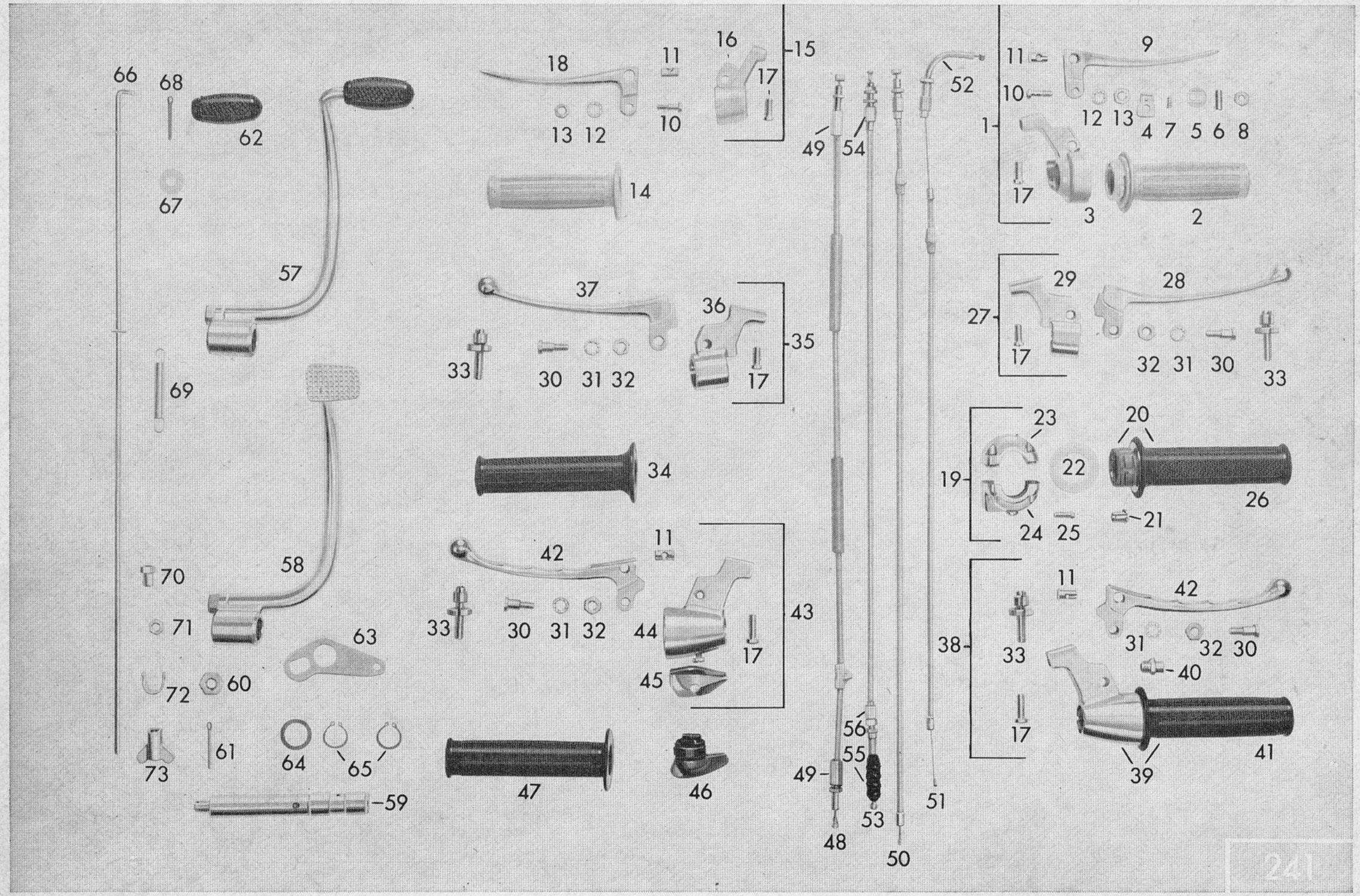

Tafel 35/4 Seilzüge für Normal- und Sport-Armaturen

Bild-Nr.	Bestell-Nr.	Benennung	Stück	Bemerkung
48	514–17.608	Kupplungszug, für 517–01 L0, 02 L1, 02 L5, 02 L8, 06 L7, 21 L0	1	
—	516–17.604	Kupplungszug, bis Fahrgestell-Nr. 5 599 478	1	für 517–06 L5, 20 L0, 20 L2, –20 LB, 20 LC
—	517–17.636	Kupplungszug, ab Fahrgestell-Nr. 5 599 479	1	
49	515–17.715	Seilzug-Verstellschraube	2	für 517–17.608 = 2 x, sonst 1 x
50	514–17.615	Gaszug, für 517–01 L0, 06 L7	1	
—	515–17.640	Gaszug, für 517–02 L1, 02 L5, 02 L8, 21 L0	1	
51	516–17.602	Gaszug bis Fahrgestell-Nr. 5 599 478	1	für 517–06 L5, 20 L0, 20 L2, –20 LB, 20 LC
—	517–17.634	Gaszug, ab Fahrgestell-Nr. 5 599 479	1	
52	428–17.719	Seilumlenkrohr mit Stellschraube	1	
—	422–17.112	Seil-Hülle	2	
53	515–17.631	Bremszug, für 517–01 L0, 02 L1, 02 L5, 02 L8, 06 L7, 21 L0	1	
—	516–17.603	Bremszug, bis Fahrgestell-Nr. 5 599 478	1	für 517–06 L5
—	517–17.637	Bremszug, ab Fahrgestell-Nr. 5 599 479	1	
—	517–17.626	Bremszug bis Fahrgestell-Nr. 5 599 478	1	für 517–20 L0, 20 L2, –20 LB, 20 LC
—	517–17.635	Bremszug, ab Fahrgestell-Nr. 5 599 479	1	
54	428–17.715	Seilzug-Verstellung	2	
55	616 z 263	Faltenbalg	1	
—	DIN 71 988 C	Nippel	2	
56	428–17.715	Seil-Verstellschraube kpl.	1	
—	400–17.142	Sechskantmutter	1	Einzelteile für Seil-Verstellschraube kpl. 428–17.715
—	400–17.140	Einstellring	1	
—	400–17.141	Einstellschraube	1	

W 3102 I dtsch. Sept. 1970

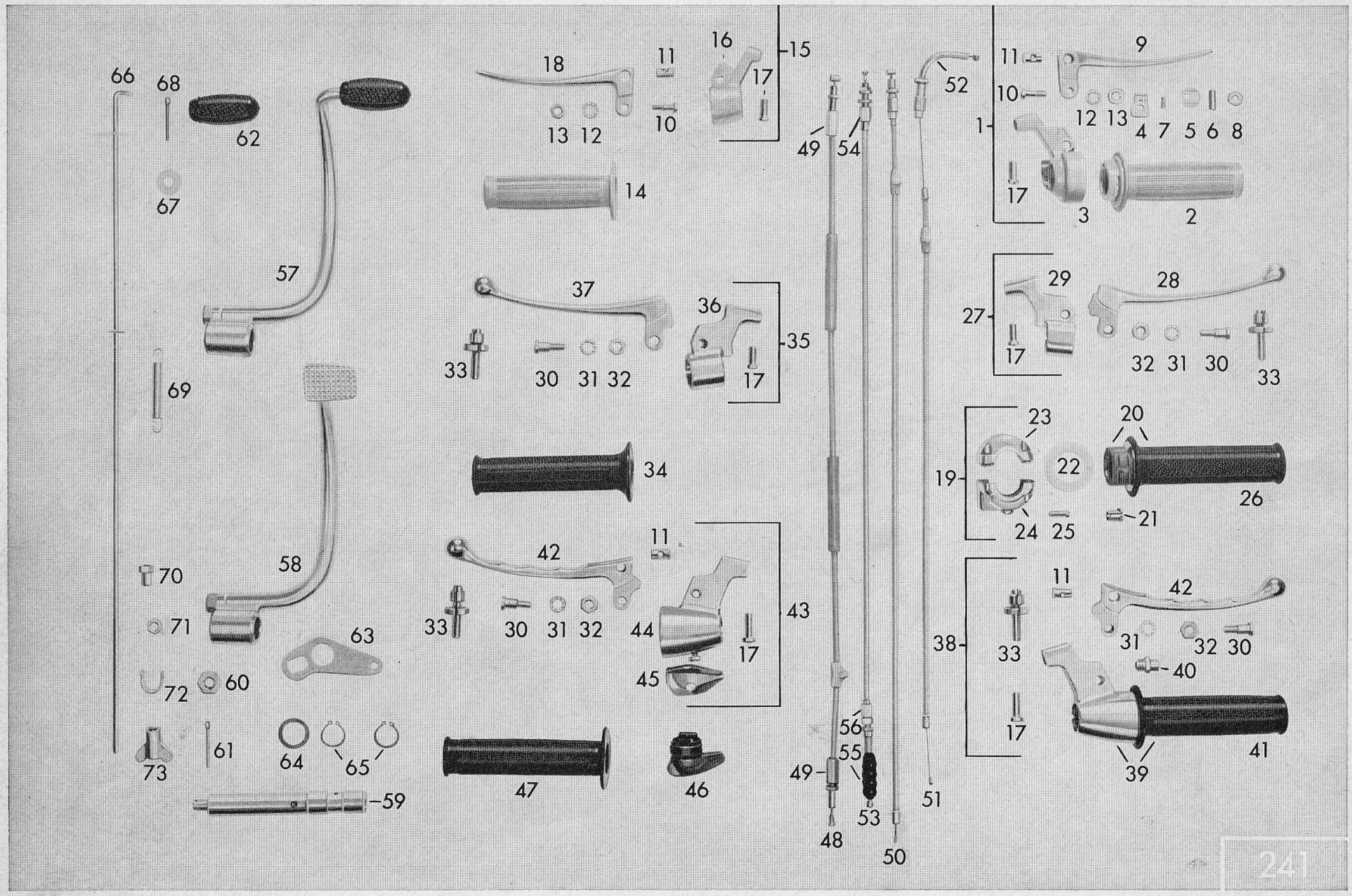
66
68
62
67
57
69
58
70
71
63
72
60
73
61
64
65
59
18
11
16
15
17
13 12
10
14
37
36
35
33
30 31 32
17
34
42
11
43
33
30 31 32
44
17
45
47
46
49 54
52
56
55
49
48
53
50
51
11
9
10
1
12 13
4 7 5 6 8
17
3
2
29
28
27
17
32 31 30
33
23
20
19
22
26
24 25
21
11
42
38
33
31
32 30
40
17
41
39
241

Bild-Nr.	Bestell-Nr.	Benennung	Stück	Bemerkung
57	517–17.601	Fußbremshebel, bis Fahrgestell-Nr. 5 553 341	1	für 517–01 L0, 06 L0, 20 L0
57	517–17.607	Fußbremshebel, bis Fahrgestell-Nr. 5 553 341	1	für 517–02 L1
58	518–17.604	Fußbremshebel, ab Fahrgestell-Nr. 5 553 342, für 517–06 L5, 06 L7, 20 L0, 20 L2, 20 LB, 20 LC	1	
58	517–17.624	Fußbremshebel, ab Fahrgestell-Nr. 5 553 342	1	für 517–02 L5, 02 L8, 21 L0
59	517–18.103	Lagerachse	1	
61	DIN 936 M 10x1	Sechskantmutter	1	
60	DIN 94 2x18	Splint	1	
62	616 z 25	Gummi-Muffe	1	für 517–17.601 und 607
63	517–17.101	Mitnehmerplatte	1	
64	517–17.110	Scheibe 0,2 mm	n. Bed.	
65	DIN 471 18x1,2	Sicherungsring	2	
—	DIN 71412 AM 6	Kegel-Schmiernippel	1	
66	517–17.604	Bremsstange	1	
67	DIN 433 6,4	Scheibe	1	
68	DIN 94 2x12	Splint	1	
69	517–17.103	Zugfeder	1	
70	512–17.100	Mutter	1	
71	DIN 934 M 6	Sechskantmutter	1	
72	433–17.100	Sicherungsblech	1	
73	428–17.103	Flügelmutter	1	
—	432–18.640	Rollenkette mit Schloß 1/2″ x 3/16″, 112 Glieder, für 517–02 L1	1	
—	429–18.640	Rollenkette mit Schloß 1/2″ x 3/16″, 114 Glieder, für 517–01 L0, 02 L5, 02 L8, 06 L7, 21 L0	1	
—	DIN 8187 1/2″x3/16″ 114 Glieder	Rollenkette mit Schloß für 517–06 L0, 06 L5, 20 L0, 20 L2, 20 LB, 20 LC	1	

W 3102 ! dtsch. Sept. 1970

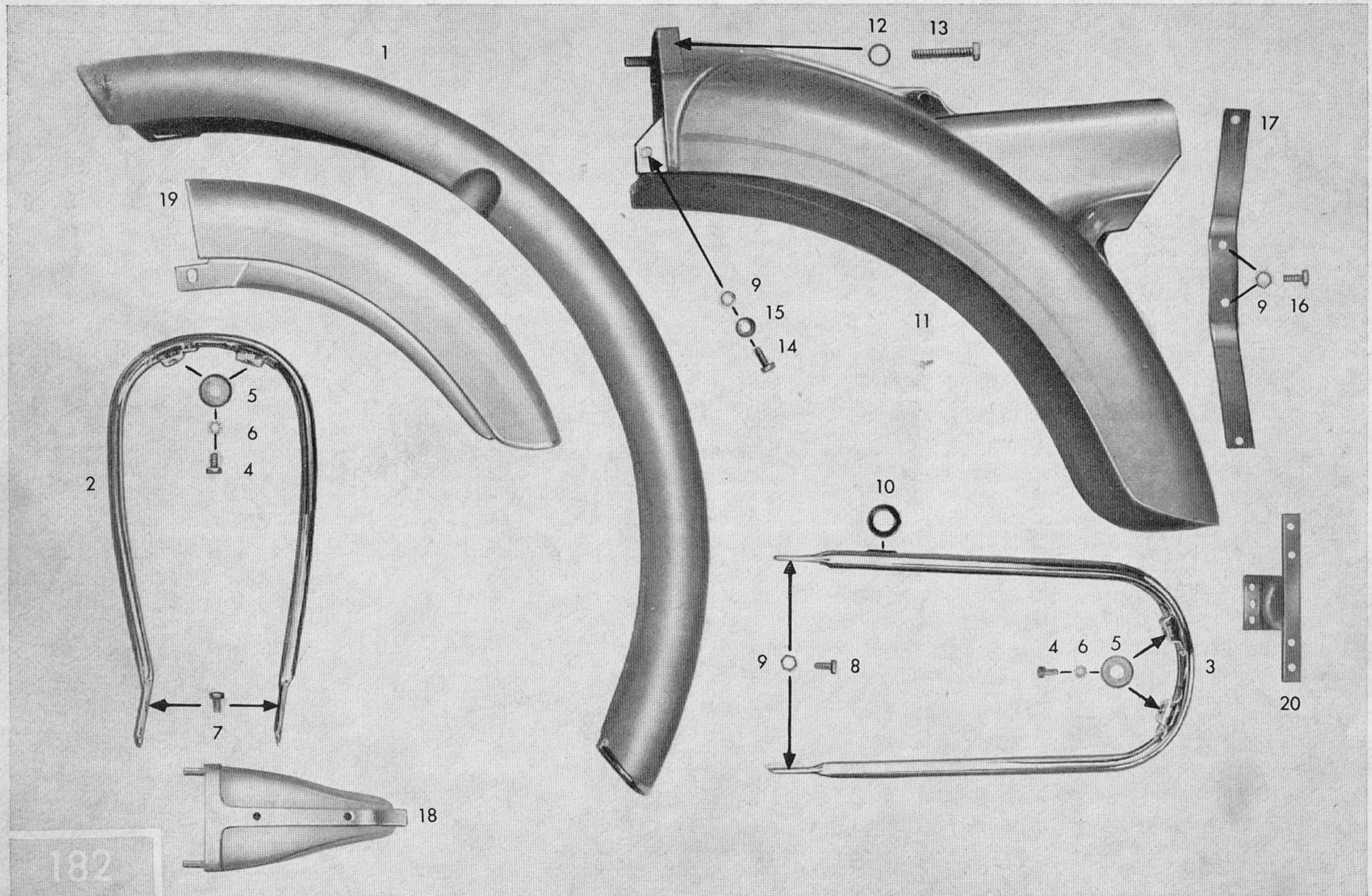
1
19
2
5
6
4
7
18
12
13
9
15
14
11
17
9
16
10
9
8
4
6
5
3
20
182

Tafel 36/1 Schutzbleche, Zierbügel, Nummernschildhalter

Bild-Nr.	Bestell-Nr.	Benennung		Stück	Bemerkung
1	516–19.600**Farbe!**	Vorderradschutzblech, bis Fg.-Nr. 5 553 341		1	für 517–01 L0, 02 L1, 06 L0
1	517–19.610**Farbe!**	Vorderradschutzblech, ab Fg.-Nr. 5 553 342		1	für 517–02 L5, 02 L8, 06 L5, 06 L7, 21 L0
1	517–19.609	Vorderradschutzblech, nur für Super Sport		1	für 517–20 L0, 20 L2, 20 LB, 20 LC
—	428–19.212	Abziehbild (ZÜNDAPP-Flügel)		1	auf Vorderradschutzblech
2	517–19.902	Haltebügel oben	mit Befestigungsteilen	1	
3	517–19.903	Haltebügel unten	mit Befestigungsteilen	1	
4	DIN 91 M 4x20	Linsensenkschraube	diese Befestigungsteile werden je Haltebügel mitgeliefert	2	
5	517–19.126	Scheibe 4,3 ⌀	diese Befestigungsteile werden je Haltebügel mitgeliefert	2	
—	517–19.125	Sicherungsmutter M 4	diese Befestigungsteile werden je Haltebügel mitgeliefert	2	
—	517–19.124	Distanzstück	diese Befestigungsteile werden je Haltebügel mitgeliefert	1	Kunststoff
6	DIN 6797 A 6,4	Zahnscheibe		6	
7 + 8	DIN 933 M 6x12	Sechskantschraube		6	
—	DIN 125 A 6,4	Scheibe		6	
9	DIN 934 M 6	Sechskantmutter		10	
10	1236 z 6	Gummiring		1	
11	517–19.600**Farbe!**	Rahmendenteil, bis Fg.-Nr. 5 638 854 nur für Einbauschlußleuchte	nicht für Super Sport	1	
—	517–19.616**Farbe!**	Rahmenendteil, ab Fg.-Nr. 5 638 855 nur für Anbauschlußleuchte	nicht für Super Sport	1	wie Abb. 11, nur ohne angegossenes Schlußlichtgehäuse

W 3102 I d tsch. Sept. 1970

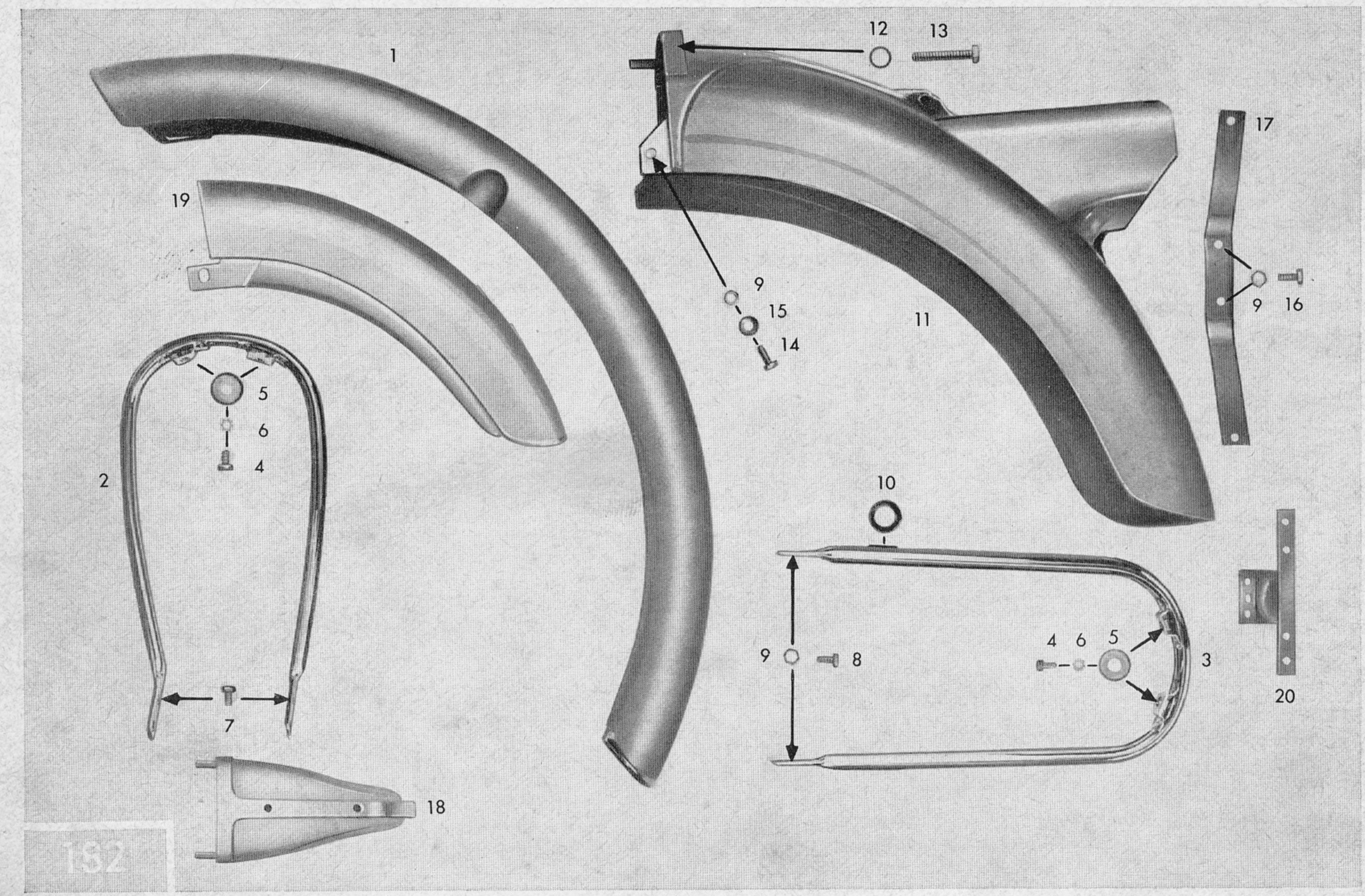
1
19
2
5
6
4
7
18
12
13
9
15
14
11
17
9
16
10
9
8
4
6
5
3
20
182

Bild-Nr.	Bestell-Nr.	Benennung		Stück	Bemerkung
12	DIN 125 7,4	Scheibe		2	
13	DIN 933 M 7x40	Sechskantschraube		2	
14	DIN 85 AM 6x15	Linsenschraube		2	
15	DIN 137 B 6	Federscheibe		2	
16	DIN 85 AM 6x12	Linsenschraube		2	
—	DIN 127 B 6	Federring		2	
17	510–19.160**Farbe!**	Nummernschildhalter, bis Fg.-Nr. 5 638 854		1	nicht für Super Sport
—	517–19.134	Nummernschildhalter, ab Fg.-Nr. 5 638 855		1	nicht für Super Sport
18	517–19.100**Farbe!**	Rahmenendstück	nur für Super Sport 517–20 L0, 20 L2, 20 LB, 20 LC	1	
19	517–19.602	Hinterradschutzblech		1	verchromt
—	DIN 91 AM 6x18	Linsenschraube		2	
20	517–19.612	Nummernschildhalter		1	
—	510–19.211	Abziehbild „KS 50 Super SL", bis Fg.-Nr. 5 553 341		2	Modell 67, fixiert am Rahmenendteil
—	516–19.100	Abziehbild „KS 50 Sport" bis Fg.-Nr. 5 553 341		2	
—	510–19.210	Abziehbild „Sport Combinette" bis Fg.-Nr. 5 553 341		2	
—	517–19.110	Abziehbild „C 50 Sport" ab Fg.-Nr. 5 553 342		2	Modell 68, fixiert am Rahmenendteil
—	517–19.109	Abziehbild „KS 50 Sport" ab Fg.-Nr. 5 553 342		2	
—	517–19.113	Abziehbild „KS 50" ab Fg.-Nr. 5 553 342		2	

Ab Fahrgestell-Nr. 5 629 207 werden die selbstklebenden Abziehbilder am Tank fixiert.
Siehe Tafel-Nr. 37

W 3102 I dtsch. Sept. 1970

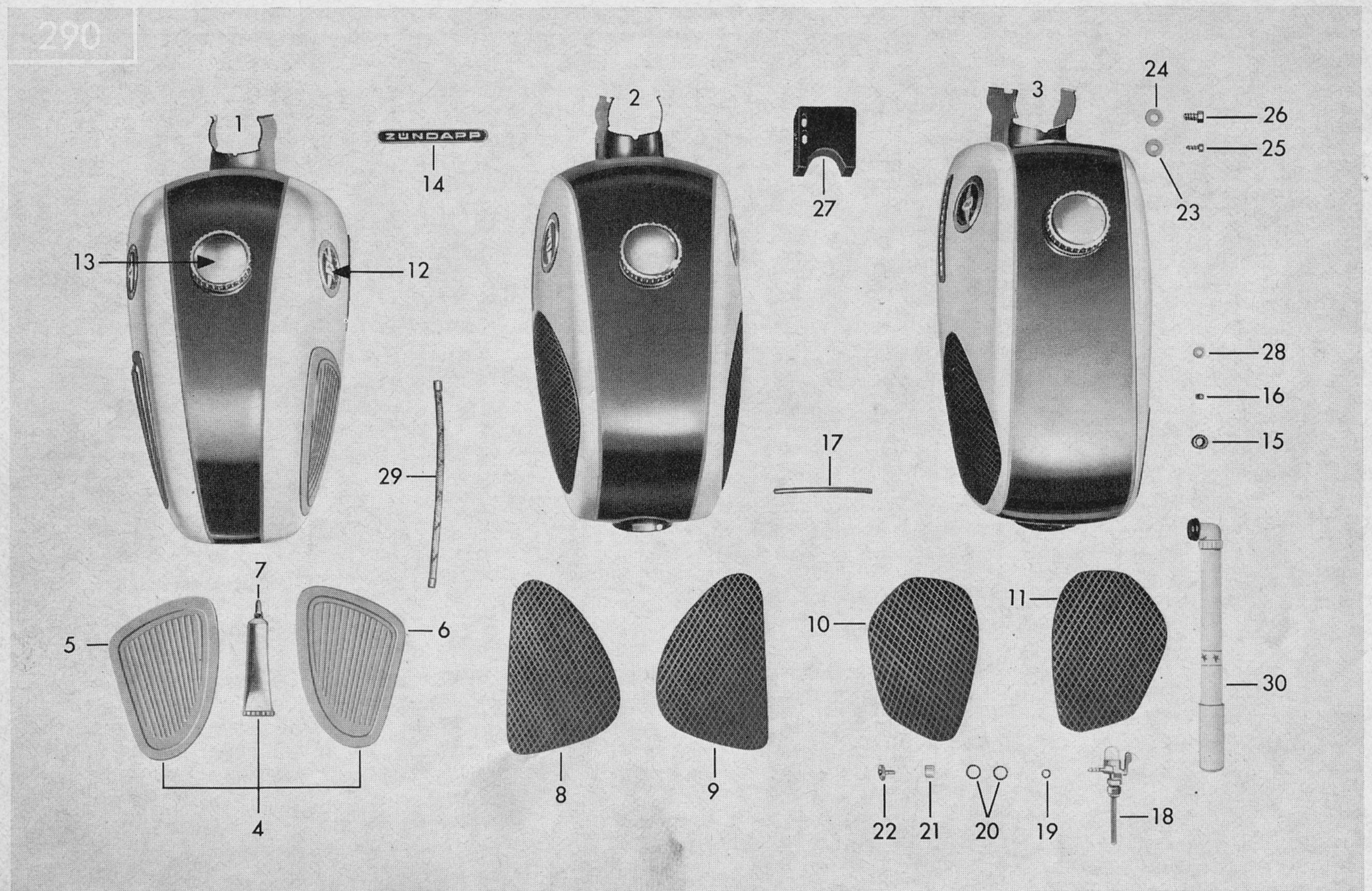
290
1
2
3
ZÜNDAPP
14
13
12
27
24
26
25
23
28
16
15
29
17
7
5
6
4
8
9
10
11
30
22
21
20
19
18

Bild-Nr.	Bestell-Nr.	Benennung	Stück	Bemerkung
		Alle Kraftstoffbehälter werden ohne Benzinhahn und ohne Abziehbilder geliefert.		
1	515–20.904**Farbe!**	Kraftstoffbehälter, lackiert mit Kniekissen	1	bis Fahrgestell-Nr. 5 553 341
1	515–20.905**Farbe!**	Kraftstoffbehälter, lackiert ohne Kniekissen	1	
1	517–20.900**Farbe!**	Kraftstoffbehälter, verchromt ohne Kniekissen	1	
2	517–20.901**Farbe!**	Kraftstoffbehälter, lackiert mit Kniekissen	1	ab Fahrgestell-Nr. 5 553 342
2	517–20.902**Farbe!**	Kraftstoffbehälter, verchromt mit Kniekissen	1	
3	517–20.903**Farbe!**	Kraftstoffbehälter, verchromt mit Kniekissen	1	ab Fahrgestell-Nr. 5 629 207
3	517–20.905**Farbe!**	Kraftstoffbehälter, lackiert mit Kniekissen	1	
4	515–20.903	Kniekissen li. und re. mit Spezial-Kleber	1 Satz	bis Fahrgestell-Nr. 5 553 341
5	515–20.103	Kniekissen links	1	
6	515–20.104	Kniekissen rechts	1	
7	510–20.220	Spezial-Kleber (1 Tube)	1	unbedingt den Spezialkleber verwenden!
8	517–20.109	Kniekissen links } ab Fahrgestell-Nr. 5 553 342	1	
9	517–20.110	Kniekissen rechts } ab Fahrgestell-Nr. 5 553 342	1	
10	517–20.126	Kniekissen links } ab Fahrgestell-Nr. 5 629 207	1	
11	517–20.127	Kniekissen rechts } ab Fahrgestell-Nr. 5 629 207	1	
12	440–20.100	Plakette „Weltrekord"	2	
13	432–20.610	Tankverschluß	1	
14	510–20.130	Plakette „ZÜNDAPP"	2	
15	M 1806 z 59	Gummitülle	2	
16	400–20.105	Distanzrohr	2	
17	510–20.132	Gummi-Einlage 70 mm lang	1	
17	510–20.133	Gummi-Einlage 90 mm lang	1	
17	510–20.134	Gummi-Einlage 105 mm lang	1	
17	510–20.135	Gummi-Einlage 120 mm lang	1	

W 3102 I dtsch. Sept. 1970

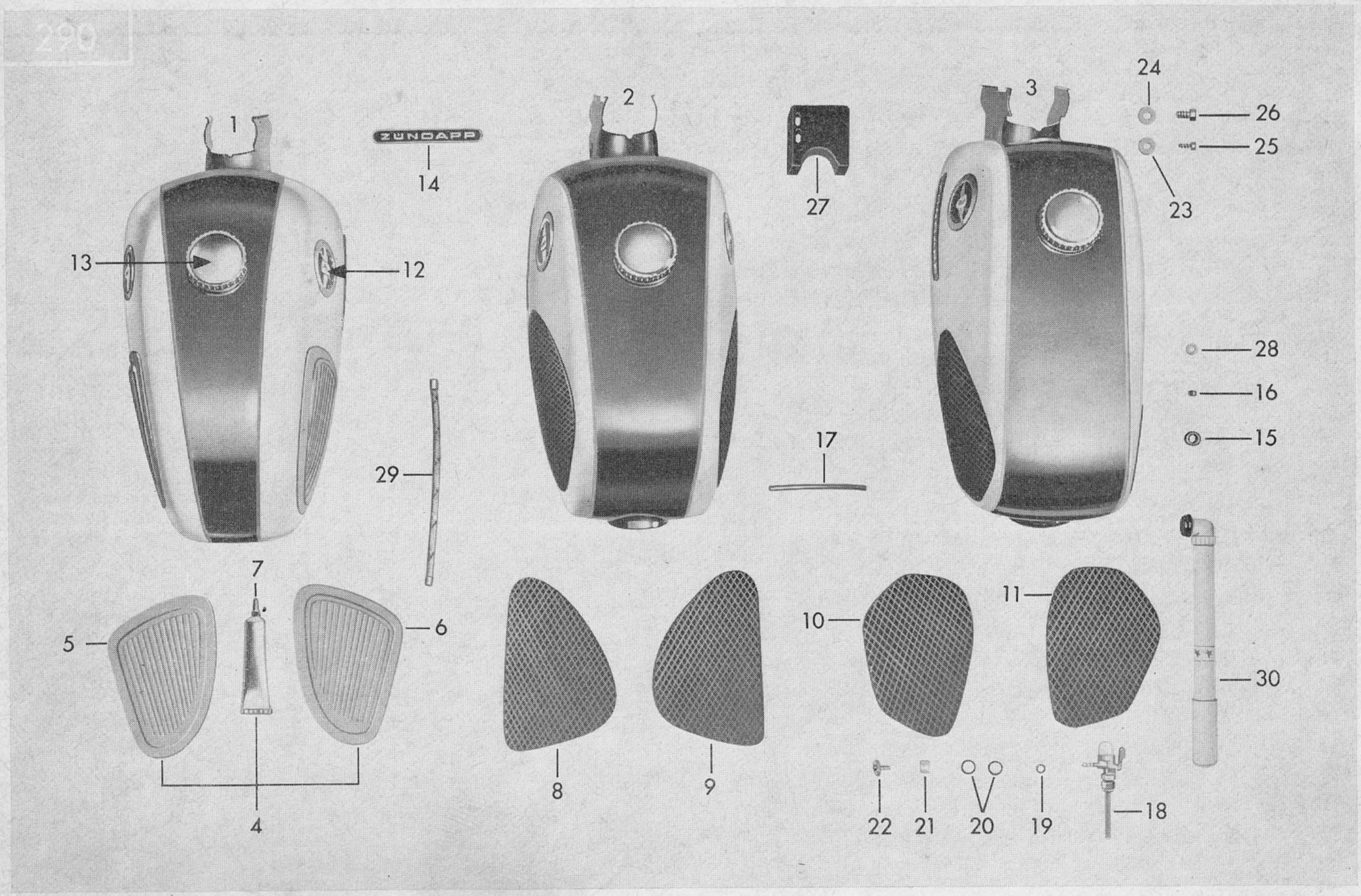
290
1
2
3
ZÜNDAPP
14
13
12
27
24
26
25
23
28
16
15
29
17
7
5
6
4
8
9
10
11
30
22
21
20
19
18

Bild-Nr.	Bestell-Nr.	Benennung	Stück	Bemerkung
17	517–20.107	Gummi-Einlage 40 mm lang } ab Fg.-Nr. 5 629 207	1	
17	517–20.108	Gummi-Einlage 60 mm lang } ab Fg.-Nr. 5 629 207	3	
18	428–20.712	Benzinhahn kpl.	1	mit Wasserabscheider
19	428–20.901	Tank-Anschlußdichtung	1	Ersatzteile für Benzinhahn
20	428–20.902	Gummidichtung	2	Ersatzteile für Benzinhahn
21	428–20.903	Schauglas	1	Ersatzteile für Benzinhahn
22	428–20.904	Bechermantelschraube	1	Ersatzteile für Benzinhahn
23	423–10.313	Unterlegscheibe, bis Fg.-Nr. 5 675 993	2	
24	517–20.135	Unterlegscheibe, ab Fg.-Nr. 5 675 994	2	
25	DIN 933 M 6x16	Sechskantschraube	2	bisher wurden 4 St. verwendet
26	DIN 933 M 8x16	Sechskantschraube, ab Fg.-Nr. 5 675 994	2	
27	510–20.205	Gummi-Auflage	1	
28	400–20.106	Scheibe	2	
21	517–20.904	Kraftstoffschlauch	1	
22	405–20.628	Luftpumpe	1	
—	433–20.714	Werkzeug-Satz	1 Satz	
—	516–20.100	Abziehbild „SL“	2	
—	516–20.101	Abziehbild „Sport“	2	
—	517–20.114	Abziehbild „Super Sport“	2	
—	517–20.907	Abziehbild „C 50 Sport“	2	
—	517–20.906	Abziehbild „KS 50“	2	
—	517–20.908	Abziehbild „KS 50 Sport“	2	

W 3102 I dtsch. Sept. 1970

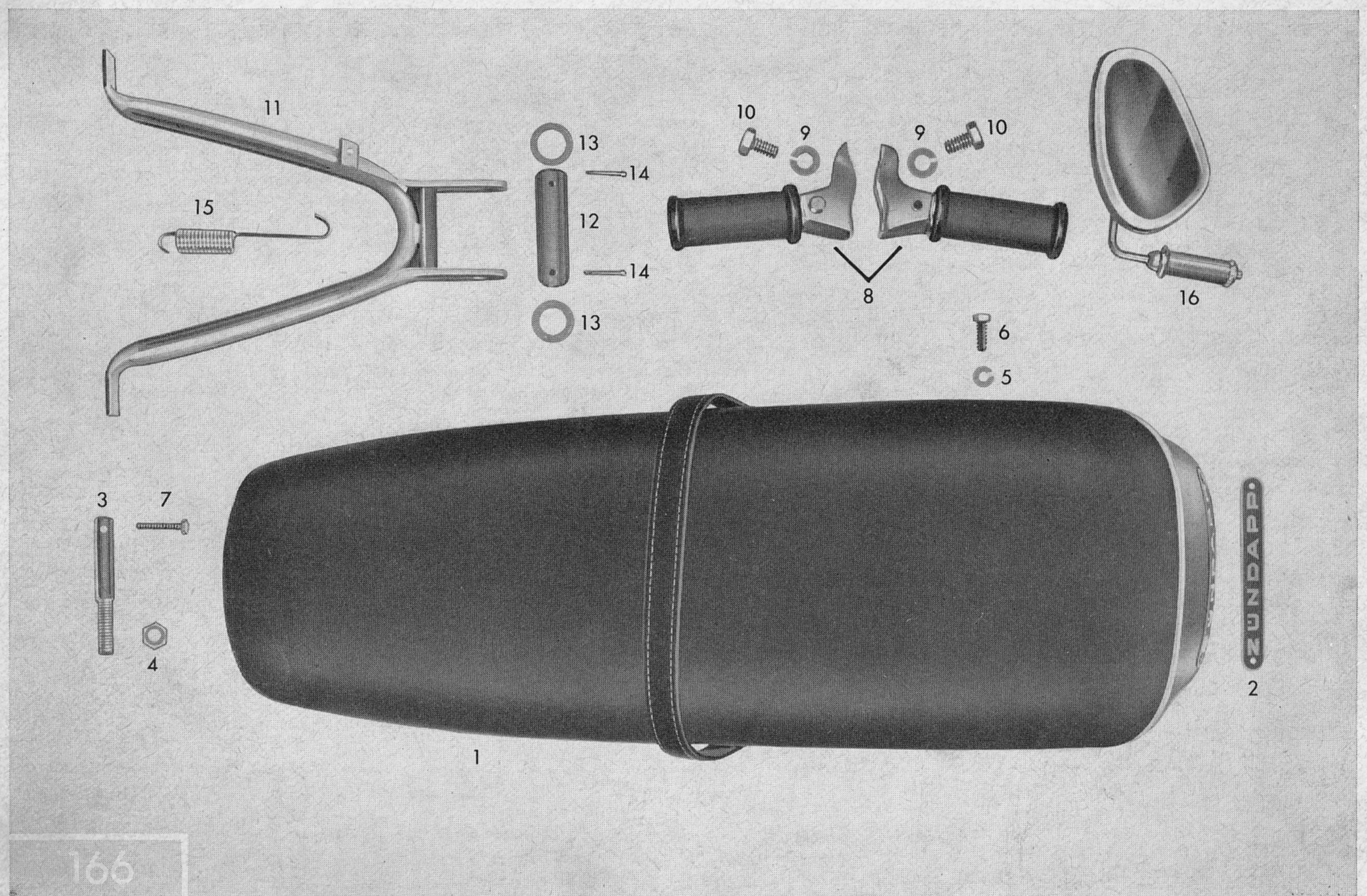
11
15
13
14
12
14
13
10
9
9
10
8
16
6
5
3
7
4
1
2
ZÜNDAPP
166

Tafel 38/1 Doppelsitzbank, Radständer, Fußrasten, Spiegel

Bild-Nr.	Bestell-Nr.	Benennung	Stück	Bemerkung
1	517–21.700	Doppelsitzbank, schwarz	1	bis Fahrgestell-Nr. 5 553 341
—	517–21.611	Doppelsitzbank, schwarz (KS 50 Sport)	1	ab Fahrgestell-Nr. 5 553 342
—	517–21.610	Doppelsitzbank, rot (KS 50 Super Sport)	1	ab Fahrgestell-Nr. 5 553 342
—	517–21.900	Halteriemen, schwarz	1	für Sitzbank schwarz
—	517–21.901	Halteriemen, rot	1	für Sitzbank rot
2	433–23.141	Plakette	1	
3	517–21.104	Haltebolzen	1	f. Sitzbankbefestigung vorn und hinten
4	DIN 936 M 10	Sechskantmutter	1	f. Sitzbankbefestigung vorn und hinten
5	DIN 127 B 7	Federring	2	f. Sitzbankbefestigung vorn und hinten
6	DIN 933 M 6 x 30	Sechskantschraube	1	f. Sitzbankbefestigung vorn und hinten
7	DIN 933 M 7 x 20	Sechskantschraube	2	
8	425–14.670	Fußrasten	1 Paar	
9	DIN 127 B 10	Federring	2	
10	DIN 933 M 10 x 18	Sechskantschraube	2	
11	517–21.608	Radständer	1	
12	517–21.116	Lagerrohr	1	
13	517–21.113	Scheibe 0,5 mm	2	
14	DIN 94 3 x 30	Splint	2	
15	517–21.109	Zugfeder	1	
16	432–21.711	Rückblickspiegel	1	
—	432–21.900	Spiegelglas	1	passend für 432–21.711
—	517–14.141	Distanzbüchse } für Fußraste	1	für 517–20 L0, 20 LB
—	DIN 931 M 10 x 60	Sechskantschraube } für Fußraste	1	für 517–20 L0, 20 LB

W 3102 I dtsch. Sept. 1970

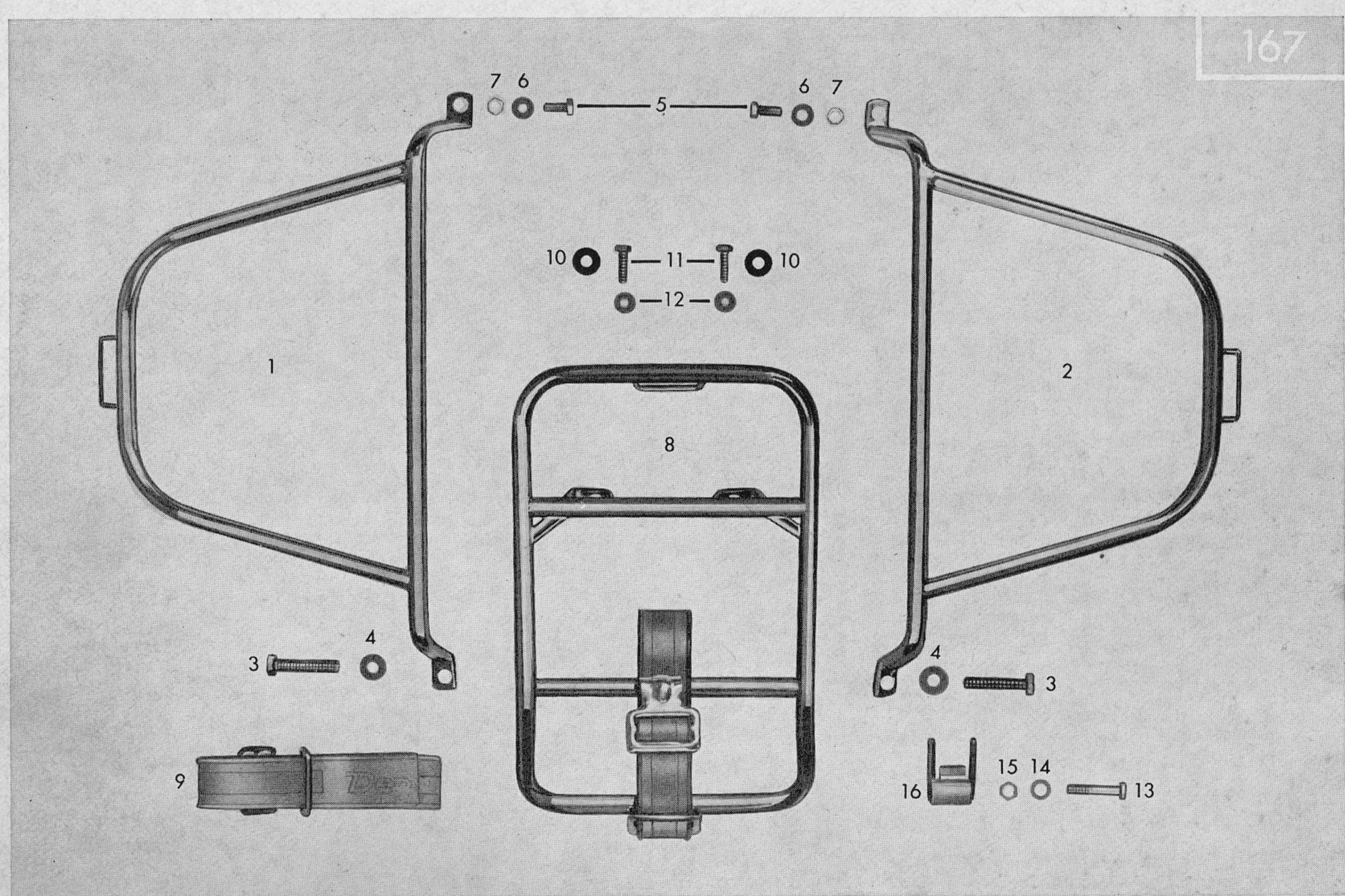
167
7
6
5
6
7
10
11
10
12
1
2
8
3
4
4
3
9
16
15
14
13

Tafel 39/1 Packtaschenträger, Kofferträger

Bild-Nr.	Bestell-Nr.	Benennung	Stück	Bemerkung
—	517–23.901	Packtaschenträger links u. rechts mit Befestigungsteilen	1 Satz	
1	517–23.602	Packtaschenträger links	1	
2	517–23.603	Packtaschenträger rechts	1	
3	DIN 933 M 8 x 40	Sechskantschraube	2	Bef. Packtaschenträger links u. rechts
4	DIN 125 8.4	Scheibe	2	
5	DIN 933 M 6 x 15	Sechskantschraube	2	
6	DIN 127 B 6	Federring	2	
7	DIN 934 M 6	Sechskantmutter	2	
8	517–21.600	Kofferträger kpl.	1	
9	517–21.605	Trägerband	1	
10	517–21.114	Scheibe	2	Bef. d. Kofferträgers an der Sitzbank
11	DIN 933 M 6 x 20	Sechskantschraube	2	
12	DIN 127 B 6	Federring	2	
13	DIN 931 M 6 x 35	Sechskantschraube	1	am Rahmenendteil
14	DIN 127 B 6	Federring	1	
15	DIN 934 M 6	Sechskantmutter	1	
16	510–23.103	Befestigungswinkel	1	nicht mehr lieferbar!

W 3102 I dtsch. Sept. 1970

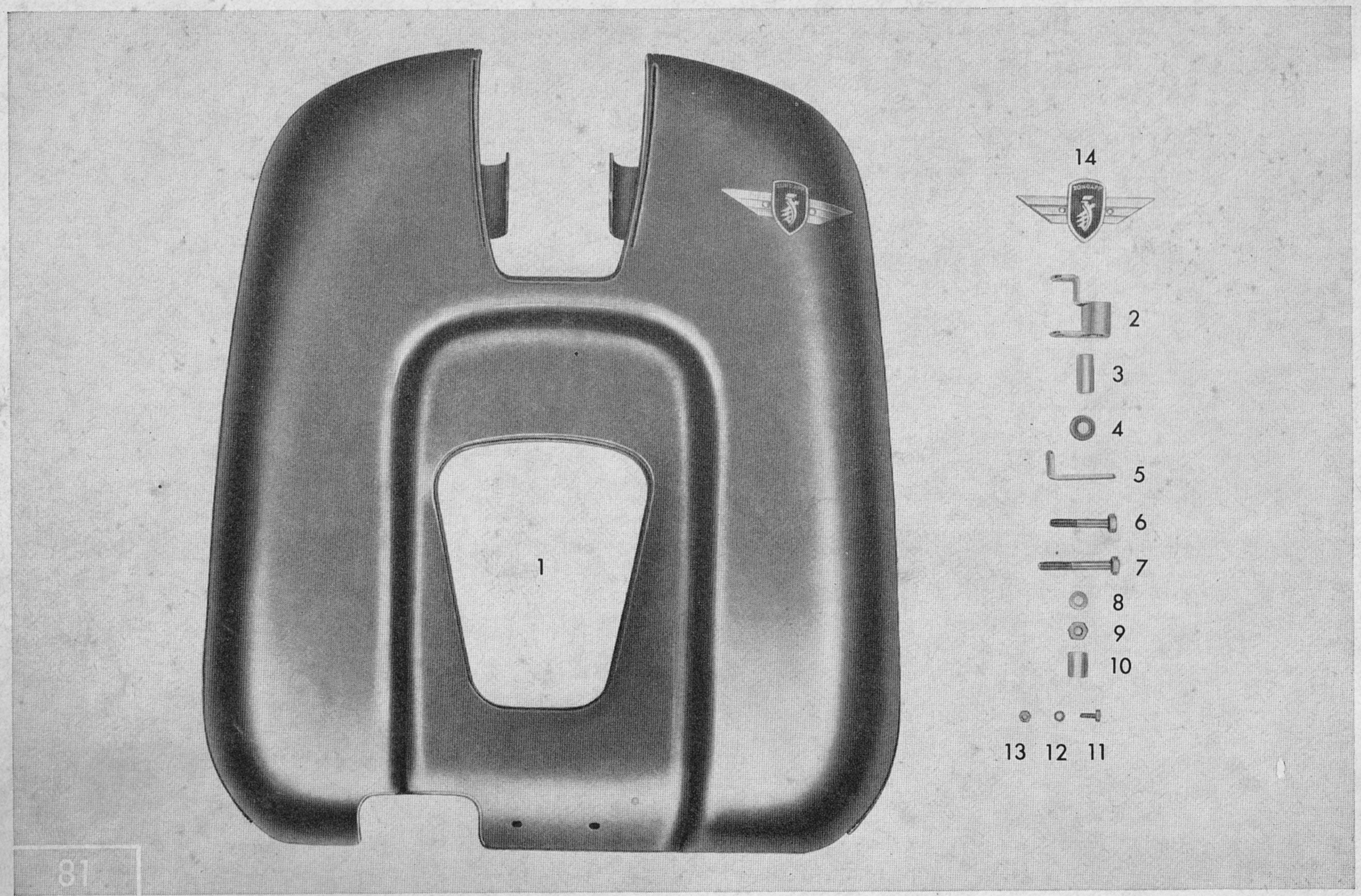
14
2
3
4
5
6
7
8
9
10
13 12 11
1
81

Tafel 40/1 Beinschild

Bild-Nr.	Bestell-Nr.	Benennung	Stück	Bemerkung
1	515–23.709**Farbe!**	Beinschild kpl. mit Befestigungsteilen nur für Fahrzeuge mit normaler Auspuffanlage	1	
—	517–23.700**Farbe!**	Beinschild kpl. mit Befestigungsteilen nur für Fahrzeuge mit hochgezogenem Auspuff	1	
2	515–23.618	Beinschildhalter	1	
3	423–21.302	Distanzrohr	1	
4	422–14.177	Gummitülle	2	
5	515–23.103	Winkel rechts	1	
—	515–23.104	Winkel links	1	
6	DIN 931 M 8x45	Sechskantschraube	1	
7	DIN 931 M 8x55	Sechskantschraube	1	
8	DIN 127 B 8	Federring	2	
9	DIN 934 M 8	Sechskantmutter	2	
10	514–23.100	Abstandsrohr	1	
11	DIN 933 M 5x12	Sechskantschraube	2	
12	DIN 127 B 5	Federring	2	
13	DIN 934 M 5	Sechskantmutter	8	
—	428–23.122	Plastikzierleiste	2	
—	428–23.125	Befestigungsklammer	10	
—	428–23.124	Endstück	4	
14	515–23.109	Plakette	1	
—	DIN 7331 B 3x6x6	Hohlniet	2	
—	423–10.313	Unterlegscheibe	2	Bef. oben, zwischen Tanktunnel u. Beinschildbefestigung zum Ausgleich der Sicke
—	DIN 125 A 5,3	Scheibe	6	
—	DIN 85 AM 5x12	Linsenschraube	6	
—	DIN 6797 A 5,3	Zahnscheibe	6	
—	DIN 9021 B 5,3	Scheibe	6	

W 3102 I dtsch. Sept. 1970