ZÜNDAPP

ERSATZTEIL-KATALOG
CATALOGUE OF SPARE PARTS
CATALOGUE DE PIÈCES DE RECHANGE

TYPEN 440/441
TYPES 440/441

MOTOR · FAHRGESTELL / MOTOR · FRAME / MOTEUR · CADRE

ZÜNDAPP-WERKE GMBH · 8 MÜNCHEN 80 · ANZINGER STRASSE 1-8

ZÜNDAPP

ERSATZTEIL-KATALOG
LIST OF SPARE PARTS
CATALOGUE DE PIECES DE RECHANGE

TYPEN 440/441 · TYPES 440/441

MOTOR · FAHRGESTELL / ENGINE · FRAME / MOTEUR · CADRE

ZÜNDAPP-WERKE GMBH · 8 MÜNCHEN 80 · ANZINGER STRASSE 1-3

ZÜNDAPP-WERKE GMBH
8 München 80 · Anzinger Straße 1—3
Printed in Germany
W 2973 I dtsch./engl./frz. 5/1968

Erläuterungen zum Ersatzteil-Katalog

Wichtige Hinweise: Dieser Ersatzteil-Katalog beinhaltet

Motor 278 3 Gänge
Handschaltung/Kickstarter
Fußschaltung/Kickstarter

Motor 266 3 Gänge
Handschaltung/Tretkurbel

Motor 265 2 Gänge
Handschaltung/Tretkurbel

Explanatory Notes for Spare Parts Catalogue

Important Hints: This spare parts catalogue covers

Engine 278 3-speed
manual gear change, kickstarter
pedal gear change, kickstarter

Engine 266 3-speed
manual gear change, pedal crank

Engine 265 2-speed
manual gear change, pedal crank

Instructions concernant ce catalogue

Indications importantes: Ce catalogue de pièces de rechange comprend

Moteur 278 3 vitesses
sélecteur à main, kickstarter
changement des vitesses au pied, Kickstarter

Moteur 266 3 vitesses
sélecteur à main, pédalier

Moteur 265 2 vitesses
sélecteur à main, pédalier

Motor Engine Moteur	Fahrgestell Frame Châssis	DIN PS	Typ/Type	Bemerkung:	Remarks:	Remarque:
278-22L0	441-01L0	2,85	C 50 Super	Deutschland	Germany	Allemagne
266-024	441-04L0	2,6	C 50 Super	Deutschland/Polizei	Germany	Allemagne
266-40L0	441-03L0	2,6	C 50 Super	Surinam	Surinam	Surinam
265-10L1	440-03L0	2,6	C 50	Surinam	Surinam	Surinam
266-41L0	441-05L0	4,8	C 50 Super	Allgem. Exportausf.	Export version	Modèle Exportation
266-41L0	441-05L1	4,8	C 50 Super	Allgem. Exportausf.	Export version	Modèle Exportation
266-41L0	441-05L2	4,8	C 50 Super	Franz. Afrika	Africa	Afrique/Francaise
278-21L0	441-02L0	4,8	C 50 Super	Allgem. Exportausf.	Export version	Modèle Exportation
265-10L2	440-03L1	2,6	C 50	Finnland	Finland	Finlande
266-41L2	441-05L3	4,8	C 50 Super	Kongo	Congo	Congo

Nur ZÜNDAPP-Original-Ersatzteile gewähren Sicherheit, erhalten die Garantie und schützen vor Schäden. Verwenden Sie deshalb nur ZÜNDAPP-Original-Ersatzteile und keine nachgeahmten Teile. Der Einbau von Teilen fremder Herkunft führt zum Erlöschen des Garantieanspruches.

Bei Bestellungen von Ersatzteilen aus dem Ihnen vorliegenden Ersatzteil-Katalog bitten wir, folgende Einzelheiten anzugeben bzw. zu beachten:

Only original ZÜNDAPP spare parts ensure reliable, trouble-free operation, maintain the validity of the guarantee and guard against damage. Use only genuine ZÜNDAPP spares and refuse all substitutes. The fitting of other than genuine ZÜNDAPP parts invalidates all claims under the guarantee.

To enable us to attend promptly to your spare parts orders from this catalogue, please note the following points, and quote details in full:

Seules les pièces de rechange d'origine ZÜNDAPP constituent une garantie et vous préservent de tous dommages. Pour cette raison, utilisez uniquement les pièces de rechange d'origine ZÜNDAPP, aucune imitation. Le montage de pièces de rechange de fabrication étrangère annule tout droit de garantie.

A la commande de pièces de rechange à l'aide de ce catalogue, nous vous prions de bien vouloir tenir compte de ce qui suit ou de nous indiquer les détails suivants:

1. Bestellung

Sämtliche Zuschriften, die sich auf Ersatzteile beziehen, ausdrücklich an

ZÜNDAPP-WERKE GMBH
Abt. **VT (Inland)** bzw. Abt. **VET (Export)**
8 München 8
Anzinger Straße 1—3

richten, telefonische Bestellungen unter München Nr. 45 931, Nebenstelle **258/259/387 (Inland)** bzw. Nebenstelle **257 (Export).** Bei allen Bestellungen ist lediglich die im Ersatzteil-Katalog in der 2. Spalte von links stehende „Bestell-Nr." und die gewünschte Stückzahl anzugeben. **Bei lackierten Teilen bitten wir, unbedingt die Farbindex-Zahl einzusetzen. Ohne Farbangabe ist die Lieferung des Teiles nicht möglich.** Die Farbindex-Zahl ist aus der Farbmustertafel ersichtlich und wird **hinter** die Bestell-Nr. gesetzt **(siehe Bestellbeispiel).**

Bedienen Sie sich bitte der von uns zur Verfügung gestellten Bestellformulare oder, wenn diese nicht vorhanden, folgenden Schemas:

Anschrift wie oben

Ich bestelle zur Lieferung gemäß Ihren Bedingungen folgende Motoren- bzw. Fahrgestell-Ersatzteile:

Bestell-Nr.	Stückzahl	Versandart
267—01.909	2	
265—02.601	3	
440—10.600/**34**	1	(Rahmen metallicblau)
433—19.621/**34**	1	(Vorderradschutzblech metallicblau)

Stempel und Unterschrift

1. Orders

Address all correspondence relating to spare parts to:

ZÜNDAPP-WERKE GMBH
VET-Division
8 München 8
Anzinger Straße 1—3

When ordering by telephone, please call up Munich 45 931, extension station 257 (Foreign Service).
In all your orders, merely quote "Order No." (2nd column from left in catalogue), and number of parts required. **For all paint-finished parts, always add colour code number, listed on the colour sample chart, after** the Order No. **(see order example below). Note that such parts will not be supplied unless colour code number is quoted.**

Please use the printed order forms supplied by us, or, if not available, order as follows:

Address as above

Please supply, in accordance with your General Conditions of Sale, the following engine or frame spare parts:

Order No.	Number of parts	Method of Despatch
267-01.909	2	
265-02.601	3	
440-10.600/**34**	1	(Frame metallac blue)
433-19.621/**34**	1	(Front mudguard metallic blue)

Company stamp and signature

1. Commande

Toutes les correspondances relatives aux pièces de rechange doivent être exclusivement adressées:

ZÜNDAPP-WERKE GMBH
Dépt. VET
8 München 8
Anzinger Straße 1—3

Pour les commandes téléphoniques, appelez le 45 931 à Munich, extension 257 (Vente des pièces de rechange). Pour toutes les commandes, il suffit d'indiquer le numéro qui figure dans la deuxième colonne du catalogue en partant de la gauche, ainsi que le nombre de pièces désirées. **Lorsqu'il s'agit de pièces peintes, il est indispensable que vous nous indiquiez le numéro de l'index de couleur. Si la couleur n'est pas mentionnée, la livraison de la pièce est impossible.** Vous trouverez le numéro de l'index de couleur sur la planche des échantillons de couleur; il vous faudra l'inscrire **à la suite** du numéro de commande **(voir l'exemple de commande).**

Nous vous prions de bien vouloir utiliser nos formulaires de commande. Si vous n'en avez pas, veuillez alors respecter la disposition suivante:

Adresse de la façon mentionnée ci-dessus

J'ai l'honneur de vous commander les pièces de rechange suivantes pour moteur ou châssis qui me seront livrées conformément à vos conditions:

No. de commande	Nbre. de pièces	Mode d'expédition
267-01.909	2	
265-02.601	3	
440-10.600/**34**	1	(cadre bleu métallique)
433-19.621/**34**	1	(garde-boue AV bleu métallique)

Timbre et signature

Sollte die Bestell-Nr. des Ersatzteiles nicht einwandfrei festzustellen sein, senden Sie uns bitte ein Musterteil ein, das mit einem Anhänger versehen sein muß, der Ihre volle Anschrift trägt.
Ist die Rückgabe des uns als Muster eingesandten Teiles erwünscht, so muß dies ausdrücklich in der Bestellung und auf dem Anhänger vermerkt sein. Alte Teile bewahren wir nicht auf. Wir übergeben diese sofort ohne Unterschied und ohne Gutschrift unserem Schrottlager.

2. Preise

Die empfohlenen Verkaufspreise bitten wir unserer Ersatzteil-Preisliste bzw. dem Ersatzteile-Dienst zu entnehmen.

3. Versandvorschriften

Die gewünschte Versandart bitten wir bei jeder Bestellung mit anzugeben; z. B. als: Muster ohne Wert, Postpaket, Eilboten, Frachtgut, Eilgut, Schnellpaket oder durch Luftpost.
Schreiben Sie uns auch deutlich Ihre genaue Adresse mit postalischer Bezeichnung des Wohnortes, da sonst Verzögerungen nicht zu vermeiden sind.

Aufträge, die unter DM 3,— netto liegen, sind nicht rabattpflichtig.

4. Zahlungsbedingungen

Liegt keine Vorauskasse vor, erfolgt aus technischen Gründen und ohne Ausnahme die Zusendung „Per Nachnahme" bzw. bei Auslandssendungen „Per Nachnahme", „Kasse gegen Dokumente" oder „Gegen unwiderrufliches Akkreditiv". Wir können hiervon beim besten Willen nicht abgehen, da unsere Buchhaltung für Ersatzteile-Käufe, bei der großen Anzahl von Kunden, keine Sonderkonten führen kann.

Es ist auch grundsätzlich nicht möglich, bestellte und gelieferte Ersatzteile zu einem späteren Zeitpunkt zurückzunehmen und gutzuschreiben.

If you cannot clearly determine the Order No. of the part required, please forward sample, complete with tie-on label bearing your full name and address.
Where return of the sample is desired, please note this on the order and on the label. Unless specifically instructed otherwise, unserviceable parts are immediately scrapped and cannot be credited.

2. Prices

For resale prices, please consult our spare parts price lists or our spare parts Service Information.

3. Forwarding Instructions

In all your orders, state desired method of despatch, e. g: sample without value, postal parcel, express delivery, freight, express freight, express parcel or air mail.
Always clearly write address in full, including any postal zoning code, to avoid delays.

No discount can be allowed for orders whose net value is below DM 3.—.

4. Terms of payment

Where no pre-payment has been made, all orders are supplied C. O. D. without exception, that means against presentation of documents or letter of credit. We regret that for administrative reasons no departure can be made from this rule, since our accounting division cannot open individual customer accounts, in view of the vast volume of spare parts sales.

For similar reasons, spare parts, once supplied to order, cannot be returned or credited at a later date.

S'il vous était impossible de déterminer exactement le numéro de commande de la pièce de rechange, envoyez-nous alors un échantillon pourvu d'une étiquette sur laquelle figurera votre adresse complète.
Si vous désirez que la pièce que vous nous avez envoyée comme échantillon vous soit réexpédiée, indiquez-le nous expressément dans votre commande, ainsi que sur l'étiquette jointe à l'échantillon. Nous ne gardons pas les pièces usagées. Elles sont sans exception jetées à la ferraille, sans être créditées pour autant.

2. Prix

Vous trouverez les prix de vente dans notre liste des prix resp. dans notre Service Technique.

3. Instructions d'expédition

Nous vous prions de nous indiquer à chaque commande le mode d'expédition désiré: échantillon sans valeur, colis postal, exprès, petite vitesse, grande vitesse, service rapide, par avion.
Indiquez votre adresse exacte de façon très lisible, sans oublier le numéro de secteur postal de la localité, car autrement, des retards sont inévitables.

Nous n'accordons aucune remise pour les commandes dont le total est inférieur à 3,00 DM net.

4. Conditions de paiement

Sans versement préalable, pour des raisons techniques, les expéditions ont lieu »contre remboursement«, c'est-à-dire contre présentation des documents ou accréditif irrévocable. Avec la meilleure volonté, il nous est impossible de faire des exceptions, car notre service de comptabilité n'est pas à même de tenir des comptes spéciaux pour les achats de pièces de rechange.

Il nous est aussi fondamentalement impossible de reprendre des pièces commandées et livrées et de vous les créditer.

5. Allgemeines

a) **Ersatzteile-Bestellungen getrennt aufgeben. Nicht mit anderen Briefen!**

b) Bei allen Beantwortungen unserer Briefe wollen Sie das von uns eingesetzte Abteilungs- und Diktat-Zeichen anführen. Sie erleichtern uns dadurch die Erledigung Ihrer Angelegenheiten und wir geben die Gewähr für eine schnelle Bearbeitung Ihrer An- und Rückfragen.

c) Alle Abbildungen und Angaben in diesem Ersatzteil-Katalog sind unverbindlich. Änderungen bleiben uns o h n e vorherige Mitteilung jederzeit vorbehalten.

6. Garantieansprüche

Inland

Grundlage für die Abwicklung von Garantieansprüchen sind die Garantiebedingungen. Diese sind in der „Bedienungsanweisung" abgedruckt. Bei Gewährleistungsanträgen ist die Einsendung des Garantiescheines unbedingt erforderlich. Sofern die defekten Teile nicht sofort mit der Reklamation eingesandt werden können, erfolgt die Vorauslieferung der Neuteile mit einer Zielrechnung. Nach erfolgtem Umbau sind die Altteile innerhalb von 14 Tagen zurückzusenden, worauf nach Anerkennung des Garantieanspruches Gutschrift der Zielrechnung erfolgt.
Im übrigen bitten wir, die Ausführungen in unseren Kundendienst-Schnellbriefen genau zu beachten.

Ausland

Es wird auf Punkt 6 — Gewährleistung — der allgemeinen Verkaufs- und Lieferbedingungen (Ausland) hingewiesen.

7. Sonstiges

Der Nachdruck dieses Kataloges — auch auszugsweise — ist ohne vorherige Genehmigung nicht gestattet.

ZÜNDAPP-WERKE GMBH
8 München 80 · Anzinger Straße 1—3

5. General Notes

a) **Keep your spare part orders separate from all other correspondence.**

b) In all your replies, please quote department and reference stated in our letters, to assist us in dealing promptly with your enquiries.

c) Illustrations and data reproduced in this catalogue are not binding.
We reserve the right to introduce alterations without prior notification.

6. Guarantee

Export

We refer to par. 6 — Guarantee — of our General Conditions of Sale and Delivery (Export).

7. Copyright

Reproduction of this catalogue, in whole or in parts, without prior authorisation, is prohibited.

ZÜNDAPP-WERKE GMBH
8 München 80 · Anzinger Straße 1—3

5. Indications générales

a) **Envoyez vos commandes de pièces détachées séparément. Ne les joignez pas à d'autres lettres.**

b) Pour répondre à nos correspondances, veuillez indiquer le service et la référence de dictée. Il nous est plus facile de régler vos affaires et vous avez ainsi la garantie que nous répondrons rapidement à vos demandes.

c) Toutes les illustrations et données fournies dans ce catalogue sont sans engagement. Nous nous réservons le droit d'y apporter toute modification sans notification préalable.

6. Garantie

Exportation

Nous nous renvoyons au par. 6 — Garantie — de nos Conditions Générales de Vente et de Livraison (à l'étranger).

7. Divers

La reproduction même partielle de ce catalogue est interdite, sauf autorisation préalable.

ZÜNDAPP-WERKE GMBH
8 München 80 · Anzinger Straße 1—3

Moped/Modell 1968
Moped/Model 1968
Vélomoteur/Modèle 1968
Type 441
Export

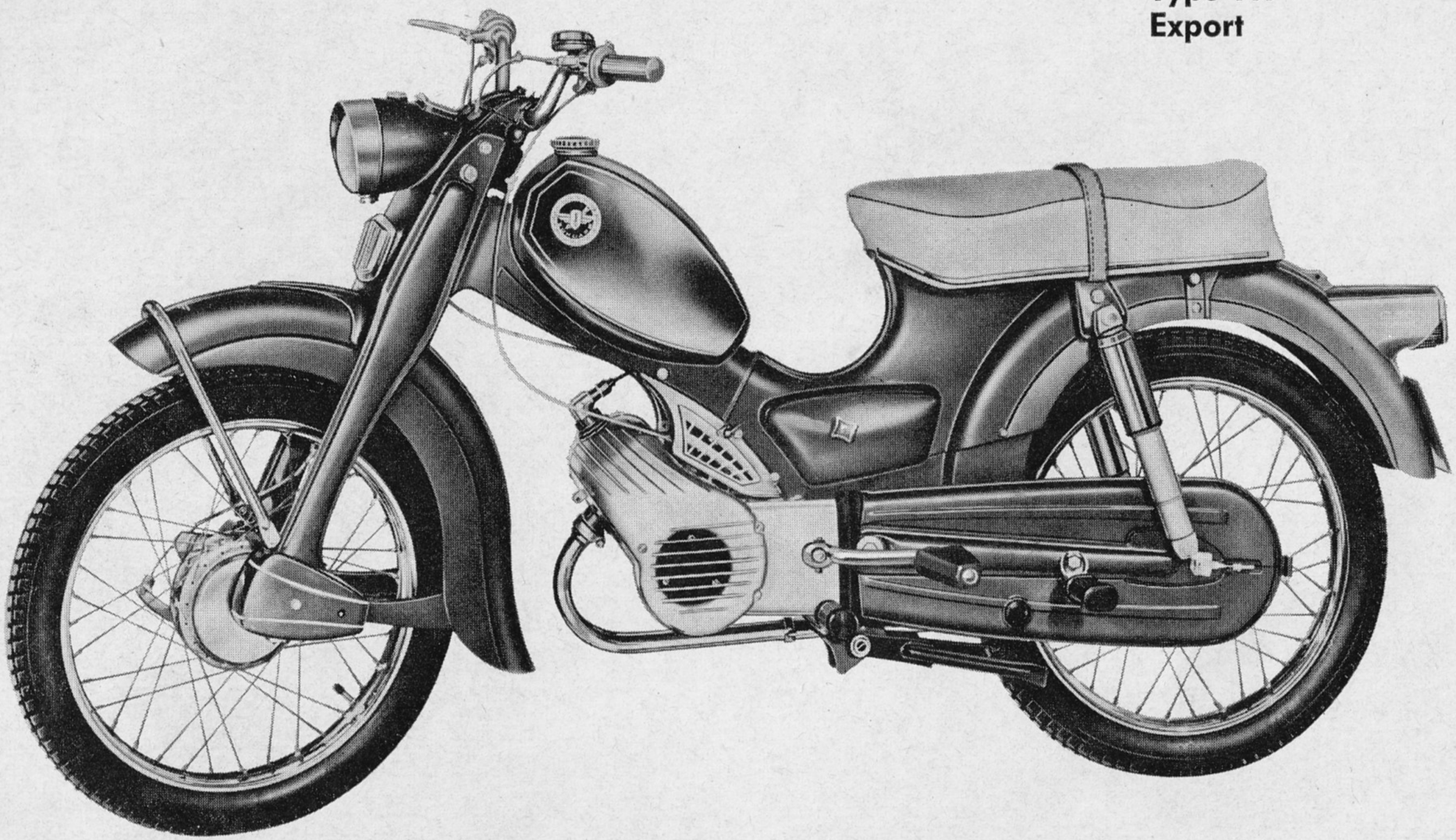

C 50 Super mit Gebläsemotor, 50 ccm, 2,6 und 4,8 DIN-PS, 3 Gänge, Handschaltung, Tretkurbel
C 50 Super with fan blower, 50 ccm 2,6 and 4,8 DIN-HP, 3 speeds, pedal bearing spindle, manual gear change
C 50 Super avec soufflante, 50 ccm 2,6 et 4,8 DIN-CV, 3 vitesses, axe de pédalier, sélecteur, à main

Mokick/Modell 1968
Typ 441
Deutschland

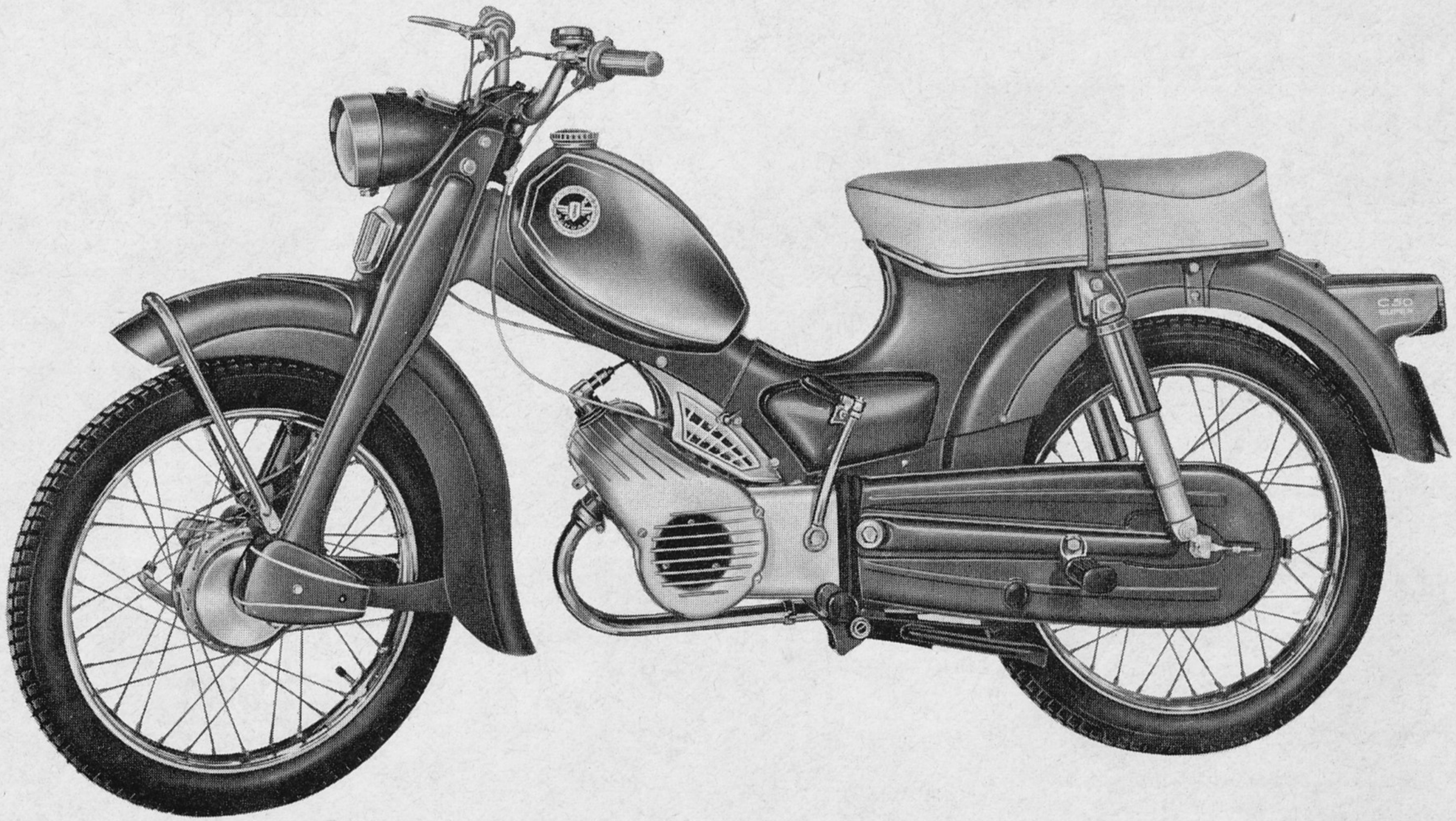

C 50 Super mit Gebläsemotor, 50 ccm, 2,85 DIN-PS, 3 Gänge, Handschaltung, Kickstarter

Farbmuster

Colour samples · Échantillons de couleurs

Die hinter der Farbbezeichnung stehende Indexzahl ist bei Bestellungen **unbedingt** anzugeben.

When ordering spare parts of this catalogue, please indicate the INDEX-Number behind the wanted colour.

Pour faciliter l'exécution des commandes de pièces de rechange, nous vous prions d'indiquer numéro d'index après la couleur désirée.

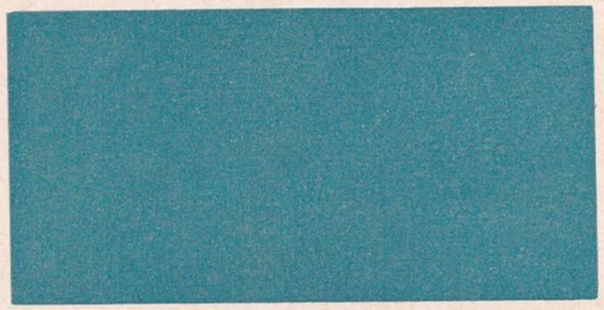

metallic-blau

metallic blue

bleu metallic

34

polizei-grün

55

2- und 3-Gang-Motor 265/266/278
2- and 3-speed engine 265/266/278
Moteur 2 et 3 vitesses 265/266/278

Inhaltsverzeichnis

2- u. 3-Gang-Motore

Tafel	1	Gehäusehälfte rechts
Tafel	2	Gehäusehälfte links — Gehäusedeckel links
Tafel	3	Lüftergehäuse — Lüfterrad
Tafel	4	Gehäusedeckel rechts
Tafel	5	Zylinder — Kurbeltrieb
Tafel	6	Vergaser
Tafel	7	Getriebe (für 2- u. 3-Gang-Motore)
Tafel	8	Schalthebel — Schaltgabel (nur für Handschaltung)
Tafel	9	Tretlagerachse — Bremshebel (nur für Handschaltung/ Tretkurbel)
Tafel	10	Kickstarter
Tafel	11	Fußschaltung
Tafel	12	Kupplung
Tafel	13	Elektrische Ausrüstung (18 u. 23-Watt-Anlage)
Tafel	14	Auspuff

Table of Contents

2- and 3-speed engines

Table	1	Casing, right
Table	2	Casing, left — Casing cover, left
Table	3	Impeller casing — Impeller
Table	4	Casing cover, right
Table	5	Cylinder — Crank drive
Table	6	Carburettor
Table	7	Gearbox (for 2- and 3-speed engines)
Table	8	Gear shifting lever — Gear shifting fork (only for manual gear change)
Table	9	Pedal axle — Brake lever (only for manual gear change / pedal crank)
Table	10	Kickstarter
Table	11	Pedal gear change
Table	12	Clutch
Table	13	Electrical equipment (18 and 23 W lighting system)
Table	14	Exhaust

Planche des Matières

Moteurs à 2 et 3 vitesses

Planche	1	Moitié de carter, droite
Planche	2	Moitié de carter, gauche — Couvercle de carter, gauche
Planche	3	Carter de ventilateur — Ventilateur
Planche	4	Couvercle de carter, droite
Planche	5	Cylindre — Embiellage
Planche	6	Carburateur
Planche	7	Boîte de vitesses (p. moteurs à 2 et 3 vitesses)
Planche	8	Levier des vitesses — Fourche sélecteur (seulement pour changement de vitesses à la main)
Planche	9	Axe de pédalier — Levier de frein (seulement p. changement de vitesses à la main / pédalier)
Planche	10	Kickstarter
Planche	11	Changement de vitesses au pied
Planche	12	Embrayage
Planche	13	Equipement électrique (système d'éclairage 18 et 23 W)
Planche	14	Système d'échappement

Tafel 1

Gehäusehälfte rechts

Table 1

Casing, right

Planche 1

Moitié de carter, droite

Tafel 1 Gehäusehälfte rechts
Table 1 Casing, right
Planche 1 Moitié de carter, droite

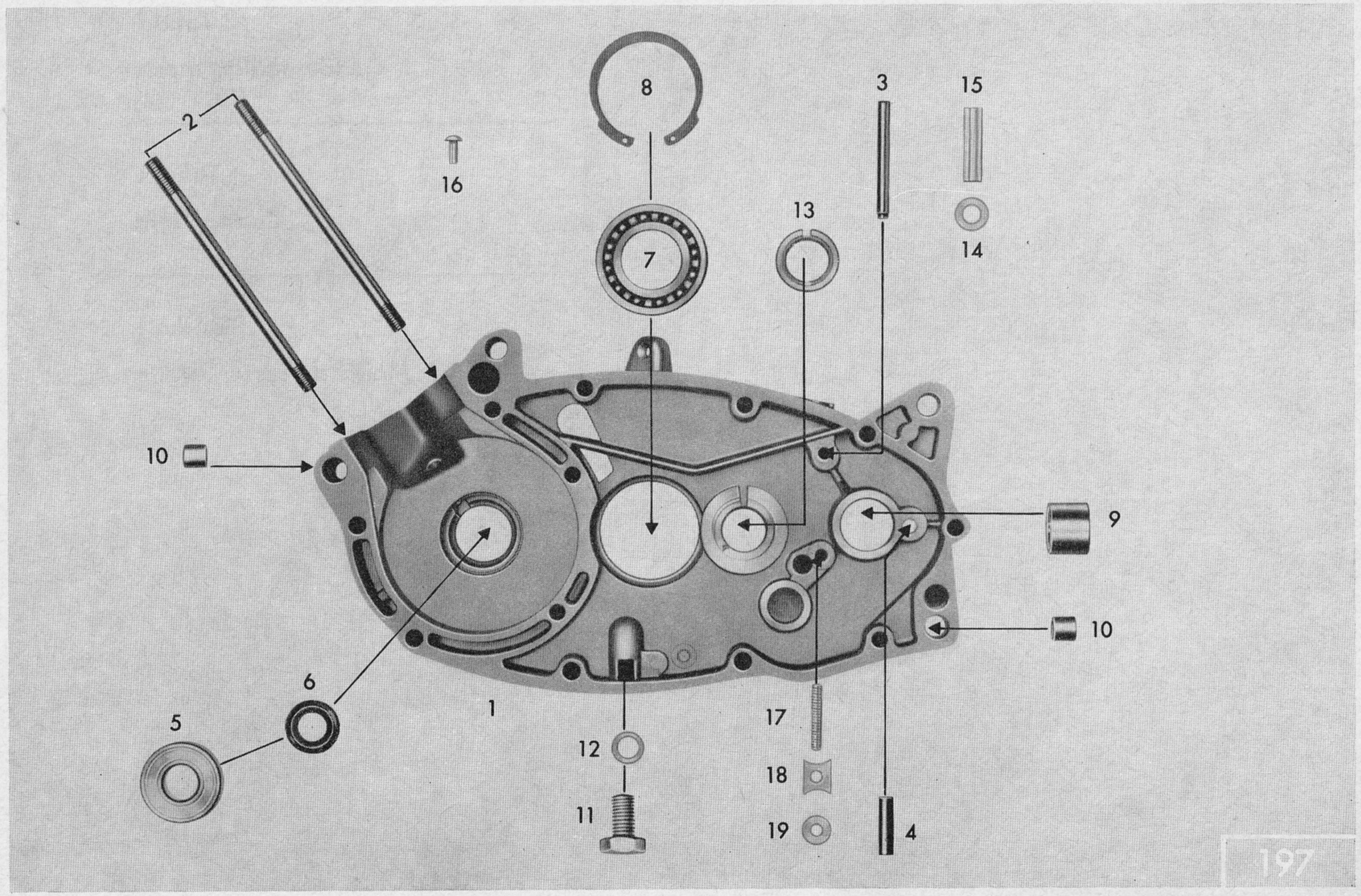

Tafel 1 **Gehäusehälfte rechts**
Table 1 **Casing, right**
Planche 1 **Moitié de carter, droite**

Typen/Types 278/266/265
Baujahr 1968
Year of construction 1968
Année de construction 1968

Bild-Nr. Jll.-No. Fig. No.	Bestell-Nr. Order No. No. de commande	Benennung	Description	Désignation	Stück / Piece / Pièce							
					Deutschland		Surinam		Export		Finnland	Congo
					278-22L0	Polizei	266-40L0	265-10L1	266-41L0	278-21L0	265-10L2	266-41L2
1	278-01.900	Gehäusehälfte rechts	Casing, right	Moitié de carter, droite	1	—	—	—	—	—	—	—
1	265-01.907	Gehäusehälfte rechts	Casing, right	Moitié de carter, droite	—	1	1	1	1	—	1	1
1	267-01.909	Gehäusehälfte rechts	Casing, right	Moitié de carter, droite	—	—	—	—	—	1	—	—
—	265-01.117	Gehäusedichtung	Gasket for casing	Joint pour carter	1	1	1	1	1	1	1	1
2	265-01.100	Stiftschraube	Stud	Goujon	2	2	2	2	2	2	2	2
3	DIN 1481 5x45	Spannstift	Clamping pin	Goupille de serrage	1	—	—	—	—	1	—	—
4	267-05.129	Stift	Stud	Goujon	—	—	—	—	—	1	—	—
5	DIN 625 6202 Z	Ringrillenlager	Deep-groove ball bearing	Roulement à gorge	1	1	1	1	1	1	1	1
6	DIN 3760 15x24x7	Wellendichtring	Shaft seal	Joint d'arbre	1	1	1	1	1	1	1	1
7	DIN 625 16005	Ringrillenlager	Deep-groove ball bearing	Roulement à gorge	1	1	1	1	1	1	1	1
8	276-01.154	Seegerring	Seeger ring	Anneau Seeger	1	1	1	1	1	1	1	1
9	267-01.128	Lagerbüchse	Bearing bush	Coussinet	1	—	—	—	—	1	—	—
10	M 181 z 138	Paßbüchse	Press-fit bush	Douille d'ajustage	4	4	4	4	4	4	4	4
11	DIN 933 M 10x18	Ölablaßschraube	Oil drain plug	Vis de vidange du carter	1	1	1	1	1	1	1	1
12	DIN 7603 A 10x14	Dichtring	Sealing ring	Bague d'étanchéité	1	1	1	1	1	1	1	1
13	265-01.102	Lagerbüchse	Bearing bush	Coussinet	1	1	1	1	1	1	1	1
14	265-01.105	Lagerbüchse	Bearing bush	Coussinet	1	1	1	1	1	—	1	1
15	265-01.104	Lagerrohr	Tube	Tube	1	1	1	1	1	—	1	1
16	DIN 1476 5x15	Halbrundkerbnagel	Pin	Clou	1	1	1	1	1	—	1	1
17	DIN 551 M 6x30	Gewindestift	Threaded pin	Clou fileté	1	—	—	—	—	—	—	—
17	DIN 551 M 6x40	Gewindestift	Threaded pin	Clou fileté	—	1	1	1	1	—	1	1
18	DIN 439 BM 6	Sechskantmutter	Hex. nut	Ecrou à six pans	1	1	1	1	1	—	1	1
19	265-01.138	Sicherungsblech	Screen sheet	Disque de protection	1	1	1	1	1	—	1	1

W 2973 I dtsch./engl./frz. 5/1968.

Tafel 2

Gehäusehälfte links — Gehäusedeckel links

Table 2

Casing, left — casing cover, left

Planche 2

Moitié de carter, gauche —

Couvercle de carter, gauche

Tafel 2 Gehäusehälfte links — Gehäusedeckel links
Table 2 Casing, left — casing cover, left
Planche 2 Moitié de carter, gauche — couvercle de carter, gauche

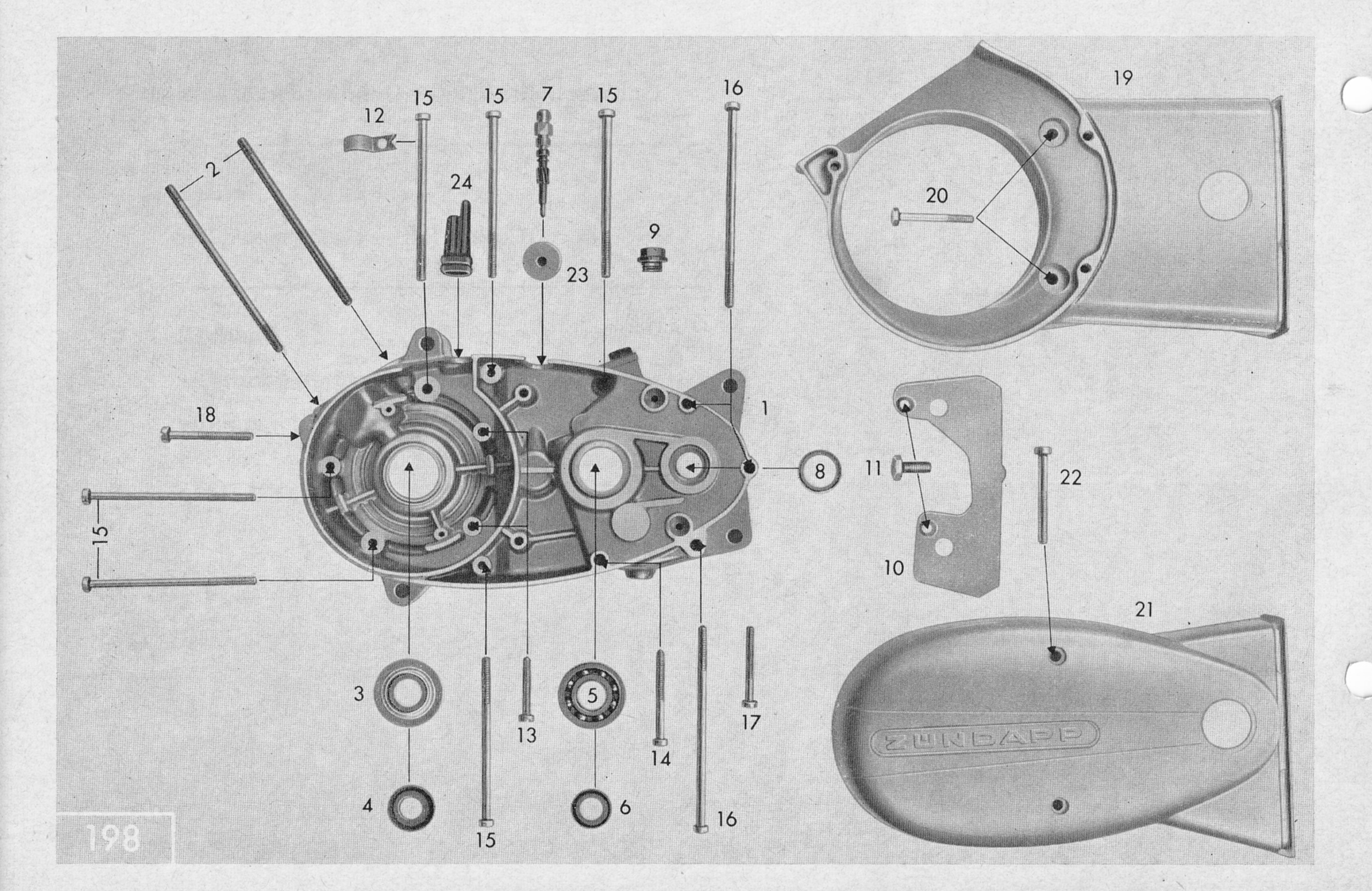

Tafel 2 **Gehäusehälfte links — Gehäusedeckel links**
Table 2 **Casing, left — casing cover, left**
Planche 2 **Moitié de carter, gauche — couvercle de carter, gauche**

Typen/Types 278/266/265
Baujahr 1968
Year of construction 1968
Année de construction 1968

Bild-Nr. Jll.-No. Fig. No.	Bestell-Nr. Order No. No. de commande	Benennung	Description	Désignation	Stück / Piece / Pièce							
					Deutschland		Surinam		Export		Finnland	Congo
					278-22L0	Polizei	266-40L0	265-10L1	266-41L0	278-21L0	265-10L2	266-41L2
1	278-01.902	Gehäusehälfte links	Casing, left	Moitié de carter, gauche	1	—	—	—	—	—	—	—
1	265-01.908	Gehäusehälfte links	Casing, left	Moitié de carter, gauche	—	1	1	1	1	—	1	1
1	265-01.912	Gehäusehälfte links	Casing, left	Moitié de carter, gauche	—	—	—	—	—	1	—	—
2	265-01.100	Stiftschraube	Stud	Goujon	2	2	2	2	2	2	2	2
3	DIN 625 6203 z	Ringrillenlager	Deep-groove ball bearing	Roulement à gorge	1	1	1	1	1	1	1	1
4	277-01.136	Dichtung grün, 17 x 28 x 5/8	Sealing ring, 17 x 28 x 5/8	Rondelle, 17 x 28 x 5/8	1	1	1	1	1	1	1	1
5	DIN 625 6203	Ringrillenlager	Deep-groove ball bearing	Roulement à gorge	1	1	1	1	1	1	1	1
6	265-01.135	Wellendichtung, 16 x 24 x 7/1	Shaft seal, 16 x 24 x 7/1	Joint d'arbre, 16 x 24 x 7/1	1	1	1	1	1	1	1	1
7	265-01.603	Tachoritzel, 13 Zähne	Speedometer pinion, 13 teeth	Pignon de compteur vitesse 13 dents	1	—	—	—	—	—	1	—
7	265-01.604	Tachoritzel, 12 Zähne	Speedometer pinion, 12 teeth	Pignon de compteur vitesse 12 dents	—	1	1	—	—	—	—	—
7	265-01.601	Tachoritzel, 11 Zähne	Speedometer pinion, 11 teeth	Pignon de compteur vitesse 11 dents	—	—	—	—	1	1	—	1
7	265-01.602	Tachoritzel, 10 Zähne	Speedometer pinion, 10 teeth	Pignon de compteur vitesse 10 dents	—	—	—	1	—	—	—	—
8	267-01.126	Wellendichtung, 20 x 26 x 4	Shaft seal, 20 x 26 x 4	Joint d'arbre, 20 x 26 x 4	1	—	—	—	—	1	—	—
8	265-01.136	Wellendichtung, 16 x 22 x 3	Shaft seal, 16 x 22 x 3	Joint d'arbre, 16 x 22 x 3	—	1	1	1	1	—	1	1
9	281-01.135	Öleinfüllschraube	Screw plug (oil filling)	Vis de fermeture (rempl. d'huile)	1	1	1	1	1	1	1	1
10	266-01.208	Zwischenblech	Intermediate sheet	Tôle intermédiaire	1	1	1	1	1	1	1	1
11	DIN 88 AM 5x10	Linsenschraube	Lens head screw	Boulon	2	2	2	2	2	2	2	2
12	265-01.145	Kabelschelle	Cable clip	Collier de câble	1	1	1	1	1	1	1	1
13	DIN 84 AM 6x35	Zylinderschraube	Cyl. bolt	Vis cylindrique	2	2	2	2	2	2	2	2
14	DIN 84 BM 6x65/20	Zylinderschraube	Cyl. bolt	Vis cylindrique	1	1	1	1	1	1	1	1
15	DIN 84 BM 6x98/25	Zylinderschraube	Cyl. bolt	Vis cylindrique	6	6	6	6	6	6	6	6
16	DIN 84 BM 6x120/25	Zylinderschraube	Cyl. bolt	Vis cylindrique	3	3	3	3	3	3	3	3
17	DIN 84 BM 6x50	Zylinderschraube	Cyl. bolt	Vis cylindrique	1	1	1	1	1	1	1	1
18	DIN 84 BM 6x45	Zylinderschraube	Cyl. bolt	Vis cylindrique	1	1	1	1	1	1	1	1
19	267-01.137	Gehäusedeckel links	Casing cover, left	Couvercle de carter, gauche	1	—	1	—	1	1	—	1
20	DIN 931 M 6x45	Sechskantschraube	Hex. bolt	Boulon à six pans	2	—	2	—	2	2	—	2
21	267-01.136	Gehäusedeckel links	Casing cover, left	Couvercle de carter, gauche	—	1	—	1	—	—	1	—
22	DIN 84 BM 6x55	Zylinderschraube	Cyl. bolt	Vis cylindrique	—	2	—	2	—	—	2	—
23	265-09.100	Kabeltülle	Cable sleeve	Gaîne de câble	1	1	1	1	1	—	1	1
24	265-07.100	Kabeltülle	Cable sleeve	Gaîne de câble	1	1	1	1	1	1	1	1

W 2973 I dtsch./engl./frz. 5/1968.

Tafel 3

Lüftergehäuse — Lüfterrad

Table 3

Impeller casing — impeller

Planche 3

Carter de ventilateur — ventilateur

Tafel 3 Lüftergehäuse — Lüfterrad (Nur für Motoren mit Gebläse)
Table 3 Impeller casing — impeller (Only for fan-cooled engines)
Planche 3 Carter de ventilateur — ventilateur (Seulement pour moteurs soufflante)

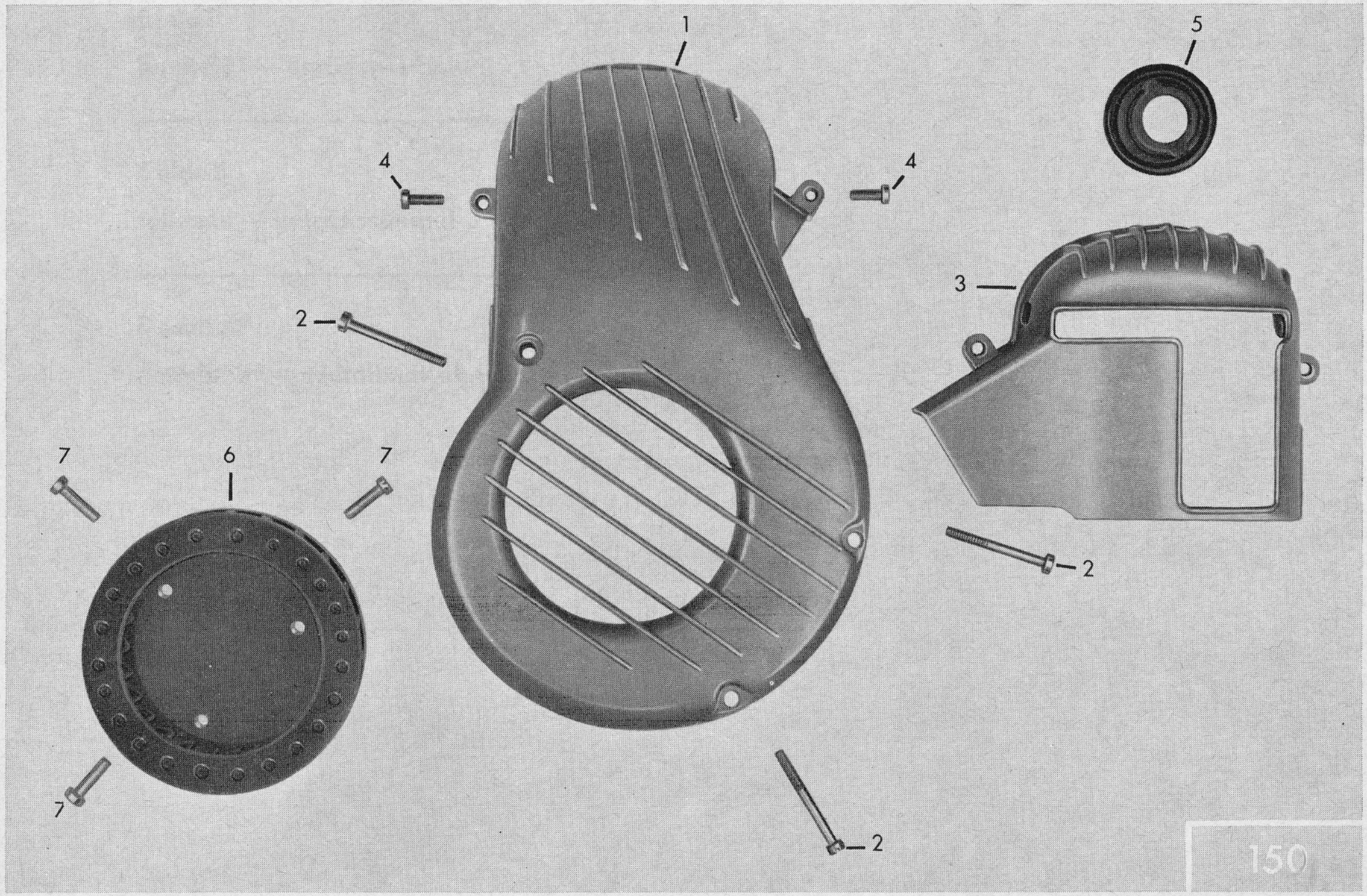

Tafel 3 **Lüftergehäuse — Lüfterrad (Nur für Motoren mit Gebläse)**
Table 3 **Impeller casing — impeller (Only for fan-cocled engines)**
Planche 3 **Carter de ventilateur — ventilateur (Seulement pour moteurs soufflante)**

Typen/Types 278/266
Baujahr 1968
Year of construction 1968
Année de construction 1968

Bild-Nr. Jll.-No. Fig.No.	Bestell-Nr. Order No. No. de commande	Benennung	Description	Désignation	Stück Piece / Pièce 266/278
1	266-01.209	Lüftergehäuse	Impeller casing	Carter de ventilateur	1
2	DIN 84 BM 6x45	Zylinderschraube	Cyl. bolt	Boulon à tête cylindrique	3
3	266-01.602	Lüfterkappe	Fan cap	Capot de ventilateur	1
4	DIN 84 AM 5x14	Zylinderschraube	Cyl. bolt	Boulon à tête cylindrique	2
—	266-01.217	Gummipuffer	Rubber buffer	Bouchon en caoutchouc	2
5	266-01.214	Gummimuffe	Rubber sleeve	Douille en caoutchouc	1
6	266-07.603	Lüfterrad	Impeller	Ventilateur	1
7	DIN 84 AM 6x12	Zylinderschraube	Cyl. bolt	Boulon à tête cylindrique	3
—	266-01.211	Verschlußdeckel f. Kappe	Cover for impeller cap	Couvercle de fermeture, pour capot de ventilateur	1

W 2973 I dtsch./engl./frz. 5/1968.

Tafel 4

Gehäusedeckel rechts

Table 4

Casing cover, right

Planche 4

Couvercle der carter, droite

Tafel 4 Gehäusedeckel rechts
Table 4 Casing cover, right
Planche 4 Couvercle de carter, droite

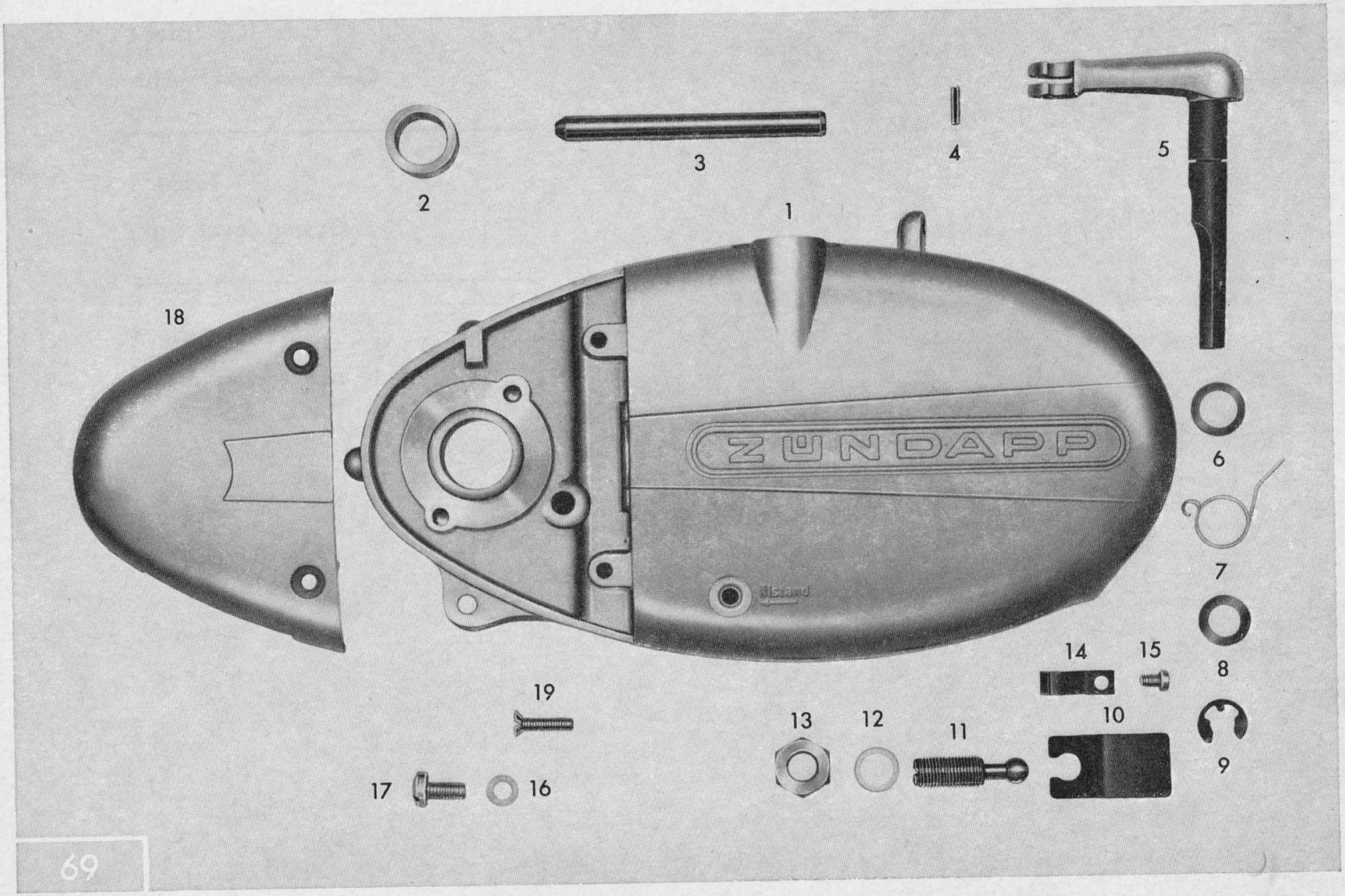

Tafel 4 **Gehäusedeckel rechts**
Table 4 **Casing cover, right**
Planche 4 **Couvercle de carter, droite**

Typen/Types 278/266/265
Baujahr 1968
Year of construction 1968
Année de construction 1968

Bild-Nr. Jll.-No. Fig. No.	Bestell-Nr. Order No. No. de commande	Benennung	Description	Désignation	Stück / Piece / Pièce							
					Deutschland		Surinam		Export		Finnland	Congo
					278-22L0	Polizei	266-40L0	265-10L1	266-41L0	278-21L0	265-10L2	266-41L2
1	265-01.151	Gehäusedeckel rechts	Casing cover, right	Couvercle de carter, droite	1	1	1	1	1	—	1	1
1	267-01.135	Gehäusedeckel rechts	Casing cover, right	Couvercle de carter, droite	—	—	—	—	—	1	—	—
—	265-01.118	Gehäusedichtung	Gasket for casing	Joint pour carter	1	1	1	1	1	1	1	1
2	265-01.136	Wellendichtung, 16 x 22 x 3	Shaft seal, 16 x 22 x 3	Joint d'arbre, 16 x 22 x 3	—	1	1	1	1	—	1	1
3	267-05.574	Führungsbolzen, für Schaltschieber	Guide pin for selector slide	Goujon pour baladeur	—	—	—	—	—	1	—	—
4	DIN 1481 3x12	Spannstift	Tension pin	Goupille de serrage	1	1	1	1	1	1	1	1
5	265-06.602	Kupplungshebel	Clutch lever	Levier d'embrayage	1	1	1	1	1	1	1	1
6	281-06.115	Scheibe, 0,5 mm	Washer, 0,5 mm	Rondelle, 0,5 mm	nach Bedarf / variable							
6	281-06.114	Scheibe, 0,2 mm	Washer, 0,2 mm	Rondelle, 0,2 mm	1	1	1	1	1	1	1	1
7	265-06.112	Drehfeder	Torsion spring	Ressort de torsion	1	1	1	1	1	1	1	1
8	405-15.388	Dichtring	Sealing ring	Rondelle de joint	1	1	1	1	1	1	1	1
9	DIN 6799 8	BZ-Sicherung	BZ washer	Fermeture BZ	1	1	1	1	1	1	1	1
10	265-06.104	Kupplungszunge	Clutch tongue	Languette d'embrayage	1	1	1	1	1	1	1	1
11	265-06.106	Einstellschraube	Set screw	Vis de réglage	1	1	1	1	1	1	1	1
12	DIN 7603 A 10x14	Dichtring	Sealing ring	Bague d'étanchéité	1	1	1	1	1	1	1	1
13	DIN 936 M 10x1	Sechskantmutter	Hex. nut	Ecrou à six pans	1	1	1	1	1	1	1	1
14	265-06.109	Haltefeder	Retaining spring	Ressort de retenue	2	2	2	2	2	2	2	2
15	DIN 84 AM 4x6	Zylinderschraube	Cyl. bolt	Vis cylindrique	2	2	2	2	2	2	2	2
16	DIN 7603 A 6x10	Dichtring	Sealing ring	Bague d'étanchéité	1	1	1	1	1	1	1	1
17	DIN 85 AM 6x12	Linsenschraube	Oval-head screw	Vis à tête goutte de suif	1	1	1	1	1	1	1	1
18	267-01.115	Anschlußkappe	Connector cap	Couvercle de raccordement	1	—	—	—	—	1	—	—
18	265-01.115	Anschlußkappe	Connector cap	Couvercle de raccordement	—	1	1	1	1	—	1	1
19	DIN 91 AM 5x20	Linsensenkschraube	Oval-head screw	Boulon	2	2	2	2	2	2	2	2
—	DIN 433 22 ϕ	Verschlußdeckel, für Kickstarterwelle	Cover, for kickstarter shaft	Couvercle, pour arbre de kickstarter	1	—	—	—	—	—	—	—

W 2973 I dtsch./engl./frz. 5/1968.

Tafel 5

Zylinder — Kurbeltrieb

Table 5

Cylinder — crank drive

Planche 5

Cylindre — embiellage

Tafel 5 Zylinder — Kurbeltrieb
Table 5 Cylinder — crank drive
Planche 5 Cylindre — embiellage

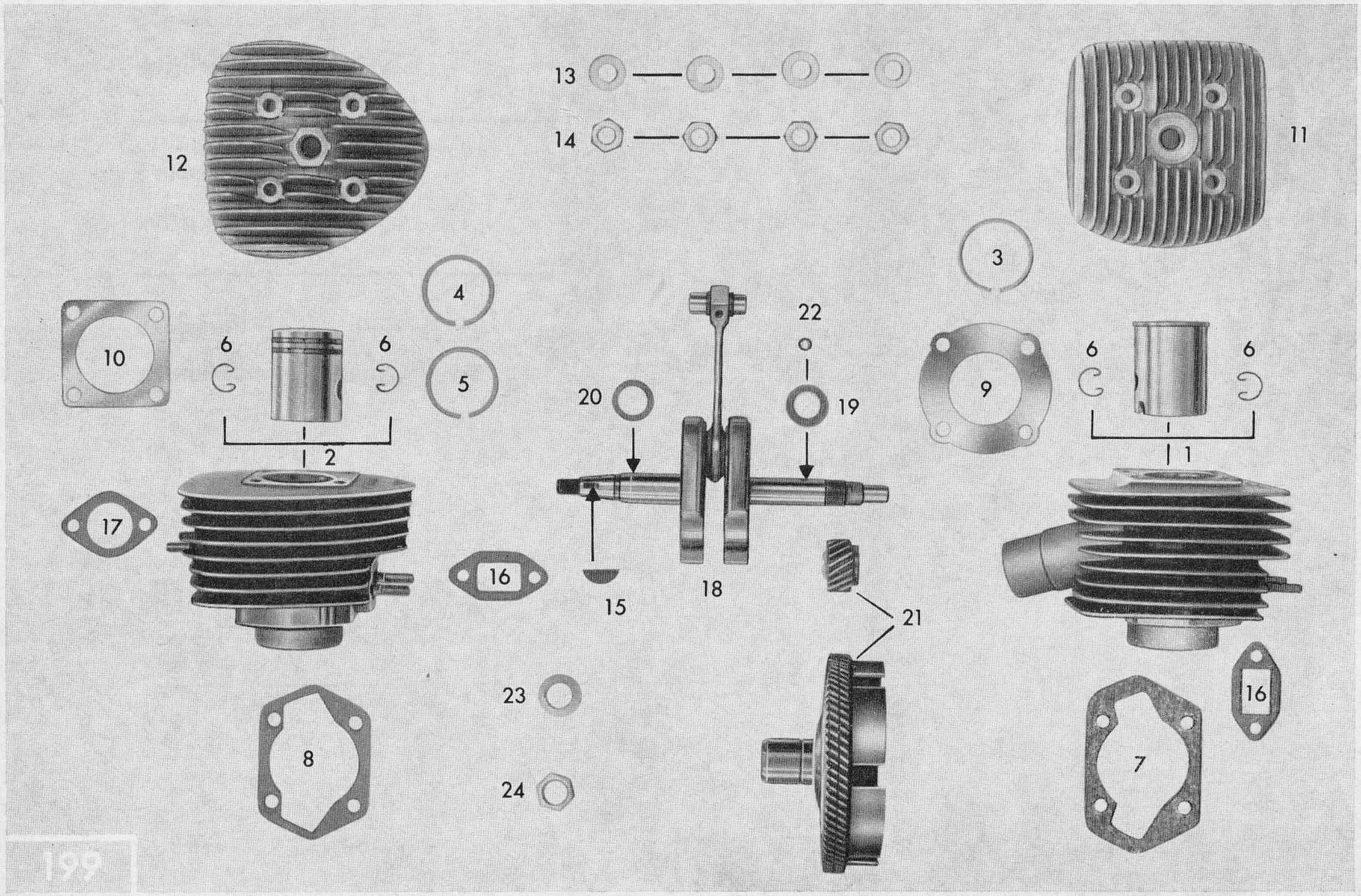

Tafel 5 **Zylinder — Kurbeltrieb**
Table 5 **Cylinder — crank drive**
Planche 5 **Cylindre — embiellage**

Typen/Types 278/266/265
Baujahr 1968
Year of construction 1968
Année de construction 1968

Bild-Nr. Jll.-No. Fig. No.	Bestell-Nr. Order No. No. de commande	Benennung	Description	Désignation	Stück / Piece / Pièce							
					Deutschland		Surinam		Export		Finnland	Congo
					278-22L0	Polizei	266-40L0	265-10L1	266-41L0	278-21L0	265-10L2	266-41L2
1	278-02.602	Zylinder, 2,85 DIN-PS, mit Gebläse	Cylinder, 2,85 DIN-HP, fan-cooled	Cyl., 2,85 DIN-CV, souffl.	1	—	—	—	—	—	—	—
1	265-02.610	Zylinder, 2,6 DIN-PS, mit Gebläse	Cyl., 2,6 DIN-HP, fan-cooled	Cyl., 2,6 DIN-CV, souffl.	—	—	1	—	—	—	—	—
1	276-02.609	Zylinder, 4,8 DIN-PS, mit Gebläse	Cyl., 4,8 DIN-HP, fan-cooled	Cyl., 4,8 DIN-CV, souffl.	—	—	—	—	1	1	—	1
2	265-02.601	Zylinder, 2,6 DIN-PS, ohne Gebläse	Cyl., 2,6 DIN-HP, without fan	Cly., 2,6 DIN-CV, sans souffl.	—	1	—	1	—	—	1	—
3	278-02.104	Kolbenring, für 1-Ring-Kolben	Piston ring f. 1-ring-piston	Segment p. piston à 1 segment	1	—	—	—	—	—	—	—
3	276-02.224	Kolbenring, für 1-Ring-Kolben	Piston ring f. 1-ring-piston	Segment p. piston à 1 segment	—	—	—	—	1	1	—	1
4	M 1262 z 384	Kolbenring oben } für	Piston ring, top } for 2-ring-	Segm. de piston, supér. } p. piston	—	1	—	1	—	—	1	—
5	251-02.205	Kolbenring unten } 2-Ring-Kolben	Piston ring, bottom } piston	Segm. de piston, infér. } à 2 segments	—	1	—	1	—	—	1	—
6	DIN 73123 A 12	Sprengring	Snap ring	Anneau de retenue	2	2	2	2	2	2	2	2
7	276-02.219	Zylinderdichtung	Cyl. gasket	Joint de cylindre	1	—	—	—	—	—	—	—
8	265-02.110	Zylinderdichtung	Cyl. gasket	Joint de cylindre	—	1	1	1	1	1	1	1
9	284-02.104	Zylinderkopfdichtung	Cyl. head gasket	Joint de culasse de cylindre	1	—	—	—	—	1	—	—
10	267-02.110	Zylinderkopfdichtung	Cyl. head gasket	Joint de culasse de cylindre	—	—	—	—	1	—	—	1
10	265-02.115	Zylinderkopfdichtung	Cyl. head gasket	Joint de culasse de cylindre	—	1	1	1	—	—	1	—
11	283-02.109	Zylinderkopf, mit Gebläse	Cyl. head, fan-cooled	Culasse de cylindre, souffl.	1	—	—	—	—	—	—	—
11	265-02.201	Zylinderkopf, mit Gebläse	Cyl. head, fan-cooled	Culasse de cylindre, souffl.	—	—	1	—	1	1	—	1
12	265-02.200	Zylinderkopf, ohne Gebläse	Cyl. head, without fan	Culasse de cylindre, sans souffl.	—	1	—	1	—	—	1	—
13	265-02.120	Scheibe	Washer	Rondelle	4	4	4	4	4	4	4	4
14	DIN 934 M 7	Sechskantmutter	Hex. nut	Ecrou à six pans	4	4	4	4	4	4	4	4
15	DIN 6888 3x3.7	Scheibenfeder	Spring	Ressort	1	1	1	1	1	1	1	1
16	278-04.102	Ansaugdichtung	Gasket f. suction socket	Joint p. tuyau d'aspiration	1	—	—	—	—	—	—	—
16	267-04.113	Ansaugdichtung	Gasket f. suction socket	Joint p. tuyau d'aspiration	—	1	1	1	1	1	1	1
17	247-08.101	Auspuffdichtung	Gasket for exhaust	Joint p. système d'échappement	—	1	—	1	—	—	1	—
18	278-03.600	Kurbelwelle	Crankshaft	Vilebrequin	1	—	—	—	—	—	—	—
18	265-03.610	Kurbelwelle	Crankshaft	Vilebrequin	—	1	1	1	1	1	1	1
19	283-03.104	Scheibe 1,5 mm }	Washer 1,5 mm }	Rondelle 1,5 mm }	1	—	—	—	—	—	—	—
19	277-03.115	Scheibe 2,0 mm }	Washer 2,0 mm }	Rondelle 2,0 mm }	—	1	1	1	1	1	1	1
19	261-05.144	Scheibe 0,1 mm } 15,1 mm	Washer 0,1 mm } 15,1 mm ⌀	Rondelle 0,1 mm } 15,1 mm ⌀	nach Bedarf / variable							
19	261-05.137	Scheibe 0,2 mm } Innen-⌀	Washer 0,2 mm }	Rondelle 0,2 mm }	nach Bedarf / variable							
19	261-05.138	Scheibe 0,5 mm }	Washer 0,5 mm }	Rondelle 0,5 mm }	nach Bedarf / variable							
19	261-05.132	Scheibe 0,8 mm }	Washer 0,8 mm }	Rondelle 0,8 mm }	nach Bedarf / variable							

W 2973 I dtsch./engl./frz. 5/1968.

Tafel 5 Zylinder — Kurbeltrieb
Table 5 Cylinder — crank drive
Planche 5 Cylindre — embiellage

Typen/Types 278/266/265
Baujahr 1968
Year of construction 1968
Année de construction 1968

Bild-Nr. Jll.-No. Fig. No.	Bestell-Nr. Order No. No. de commande	Benennung	Description	Désignation	Stück / Piece / Pièce: Deutschland 278-22L0	Deutschland Polizei	Surinam 266-40L0	Surinam 265-10L1	Export 266-41L0	Export 278-21L0	Finnland 265-10L2	Congo 266-41L2
20	283-03.105	Scheibe 1,5 mm } 17,1 mm Innen-⌀	Washer 1,5 mm } 17,1 mm ∅	Rondelle 1,5 mm } 17,1 mm ⌀	1	—	—	—	—	—	—	—
20	277-03.111	Scheibe 2,0 mm	Washer 2,0 mm	Rondelle 2,0 mm	—	1	1	1	1	1	1	1
20	265-05.177	Scheibe 0,1 mm	Washer 0,1 mm	Rondelle 0,1 mm	nach Bedarf / variable							
20	265-05.176	Scheibe 0,2 mm	Washer 0,2 mm	Rondelle 0,2 mm	nach Bedarf / variable							
20	265-05.175	Scheibe 0,5 mm	Washer 0,5 mm	Rondelle 0,5 mm	nach Bedarf / variable							
20	265-05.179	Scheibe 0,8 mm	Washer 0,8 mm	Rondelle 0,8 mm	nach Bedarf / variable							
21	276-05.902	Zahnrad m. Kupplungsrad, gedrosselt	Gear with clutch wheel, throttled	Pignon avec roue d'embrayage étranglé	1	1	1	1	—	—	1	—
21	276-05.903	Zahnrad m. Kupplungsrad, ungedrosselt	Gear w. clutch wheel, unthrottled	Pignon avec roue d'embrayage non-étranglé	—	—	—	—	1	1	—	1
22	DIN 5401 5mm⌀	Kugel	Ball	Bille	2	2	2	2	2	2	2	2
23	265-05.122	Sicherungsscheibe	Retaining washer	Anneau de retenue	1	1	1	1	1	1	1	1
24	265-05.123	Mutter	Nut	Ecrou	1	1	1	1	1	1	1	1

W 2973 I dtsch./engl./frz. 5/1968.

Tafel 6

Vergaser

Table 6

Carburettor

Planche 6

Carburateur

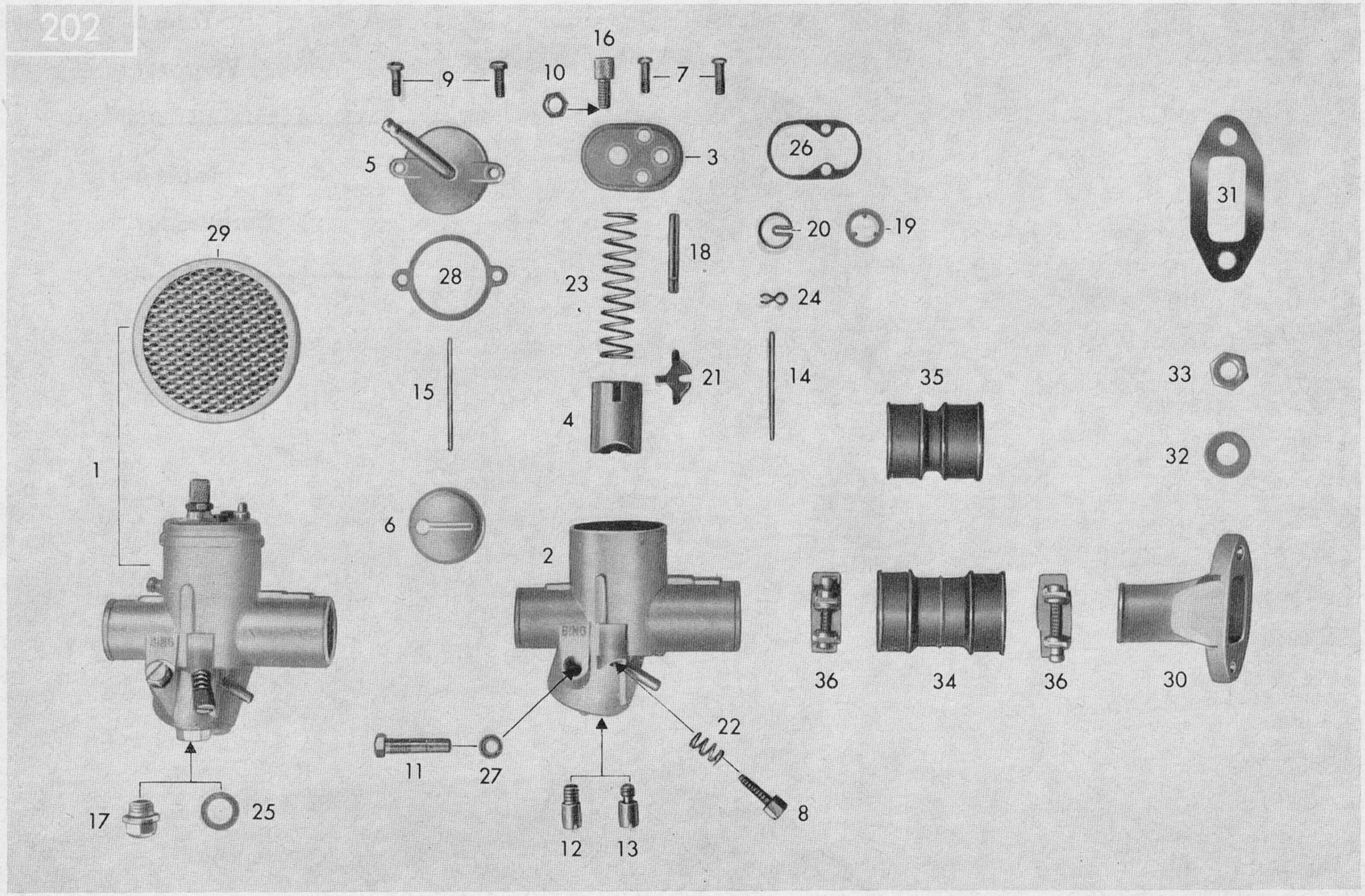
202
16
9
10
7
5
3
26
31
29
20
19
18
28
23
24
21
14
35
33
15
4
32
1
6
2
36
34
36
30
22
11
27
8
17
25
12
13

Tafel 6 Vergaser
Table 6 Carburettor
Planche 6 Carburateur

Typen/Types 278/266/265
Baujahr 1968
Year of construction 1968
Année de construction 1968

Bild-Nr. Jll.-No. Fig. No.	Bestell-Nr. Order No. No. de commande	Benennung	Description	Désignation	Stück / Piece / Pièce							
					Deutschland		Surinam		Export		Finnland	Congo
					278-22L0	Polizei	266-40L0	265-10L1	266-41L0	278-21L0	265-10L2	266-41L2
1	278-04.705	Vergaser kpl. 1/16/81	Carburettor, cpl. 1/16/81	Carburateur, cpl. 1/16/81	—	—	—	—	1	1	—	1
1	266-04.708	Vergaser kpl. 1/10/97	Carburettor, cpl. 1/10/97	Carburateur, cpl. 1/10/97	1	1	1	1	1	1	1	1
1	266-04.711	Vergaser kpl. 1/10/95	Carburettor, cpl. 1/10/95	Carburateur, cpl. 1/10/95	1	1	1	1	1	1	1	1
1	267-04.723	Vergaser kpl. 1/17/75	Carburettor, cpl. 1/17/75	Carbrateur, cpl. 1/17/75	1	1	—	—	1	1	1	1
1	265-04.708	Vergaser kpl. 1/16/60	Carburettor, cpl. 1/16/60	Carburateur, cpl. 1/16/60	—	—	1	1	—	—	—	—
1	266-04.714	Vergaser kpl. 1/17/112	Carburettor, cpl. 1/17/112	Carburateur, cpl. 1/17/112	1	1	—	—	1	1	1	1
2	268-04.118	Vergasergehäuse 16 mm ⌀	Carburettor housing 16 mm ⌀	Corps de carburateur 16 mm ⌀	—	—	1	1	—	—	—	—
2	265-04.118	Vergasergehäuse 10 mm ⌀	Carburettor housing 10 mm ⌀	Corps de carburateur 10 mm ⌀	1	1	1	1	1	1	1	1
2	277-04.115	Vergasergehäuse 17 mm ⌀	Carburettor housing 17 mm ⌀	Corps de carburateur 17 mm ⌀	1	1	1	1	1	1	1	1
3	267-04.901	Deckelplatte	Cover plate	Plaque de couvercle	1	1	—	—	1	1	1	1
3	265-04.900	Deckelplatte	Cover plate	Plaque de couvercle	—	—	1	1	—	—	—	—
4	267-04.902	Gasschieber	Throttle valve	Volet de gaz	1	1	1	1	1	1	1	1
4	265-04.911	Gasschieber	Throttle valve	Volet de gaz	1	1	1	1	1	1	1	1
5	265-04.916	Schwimmergehäusedeckel	Float housing cover	Couvercle de corps de flotteur	1	1	1	1	1	1	1	1
6	265-04.914	Schwimmer	Float	Flotteur	1	1	1	1	1	1	1	1
7	255-04.915	Befestigungsschraube	Fixing screw	Vis de fixation	1	1	—	—	1	1	1	1
8	265-04.902	Stellschraube für Leerlauf	Set screw for idle running	Vis de réglage	—	—	1	1	—	—	—	—
9	267-04.924	Befestigungsschraube	Fixing screw	Vis de fixation pour ralenti	1	1	1	1	1	1	1	1
10	251-04.927	Gegenmutter	Counter nut	Contre-écrou	1	1	1	1	1	1	1	1
11	267-04.911	Düse Gr. 72	Jet 72	Gicleur 72	—	—	1	1	—	—	—	—
11	255-04.919	Düse Gr. 52	Jet 52	Gicleur 52	1	—	—	—	—	—	—	—
11	255-04.921	Düse Gr. 58	Jet 58	Gicleur 58	—	1	—	—	—	—	1	—
11	267-04.912	Düse Gr. 76	Jet 76	Gicleur 76	—	—	1	—	—	—	—	—
11	265-04.915	Düse Gr. 70	Jet 70	Gicleur 70	—	—	—	1	—	—	—	—
12	266-04.900	Nadeldüse Gr. 2,20	Needle jet 2,20	Gicleur à aiguille 2,20	—	—	—	—	1	1	—	1
12	258-04.900	Nadeldüse Gr. 2,17	Needle jet 2,17	Gicleur à aiguille 2,17	1	—	—	—	—	—	—	—
12	255-04.922	Nadeldüse Gr. 2,15	Needle jet 2,15	Gicleur à aiguille 2,15	—	1	1	1	1	1	1	1
12	255-04.910	Nadeldüse Gr. 2,12	Needle jet 2,12	Gicleur à aiguille 2,12	2	2	2	2	2	2	2	2
13	276-04.903	Nadeldüse Gr. 2,15 A	Needle jet 2,15 A	Gicleur à aiguille 2,15 A	2	2	2	2	2	2	2	2
14	267-04.910	Düsennadel	Jet needle	Aiguille de gicleur	1	1	—	—	—	—	1	—
14	265-04.904	Düsennadel	Jet needle	Aiguille de gicleur	—	—	1	—	—	—	—	—
					—	—	—	—	1	1	—	1
					—	—	—	1	—	—	—	—
					2	2	2	2	2	2	2	2

W 2973 I dtsch./engl./frz. 5/1968.

Tafel 6 Vergaser
Table 6 Carburettor
Planche 6 Carburateur

Typen/Types 278/266
Baujahr
Year of construction
Année de construction

Bild-Nr. Jll.-No. Fig.No.	Bestell-Nr. Order No. No. de commande	Benennung	Description	Désignation	Stück / Piece / Pièce							
					Deutschland		Surinam		Export		Finnland	Cong
					278-22L0	Polizei	266-40L0	265-10L1	266-41L0	278-21L0	265-10L2	266-41
14	267-04.936	Düsennadel	Jet needle	Aiguille de gicleur	—	—	—	—	1	1	—	1
15	255-04.908	Schwimmernadel	Float needle	Aiguille de flotteur	1	1	1	1	1	1	1	1
16	400-17.126	Stellschraube	Set screw	Vis de réglage	1	1	1	1	1	1	1	1
17	267-04.904	Verschlußschraube	Screw cap	Vis de fermeture	1	1	—	—	1	1	1	1
17	265-04.905	Verschlußschraube	Screw cap	Vis de fermeture	—	—	1	1	—	—	—	—
18	267-04.909	Druckstift	Thrust pin	Cheville de pression	1	1	—	—	1	1	1	1
18	265-04.906	Druckstift	Thrust pin	Cheville de pression	—	—	1	1	—	—	—	—
19	265-04.912	Scheibe	Washer	Rondelle	1	1	1	1	1	1	1	1
20	265-04.907	Halteplättchen	Retaining plate	Plaquette de retenue	1	1	1	1	1	1	1	1
21	267-04.906	Startschieber	Starting slide	Volet de démarrage	1	1	—	—	1	1	1	1
21	265-04.908	Startschieber	Starting slide	Volet de démarrage	—	—	1	1	—	—	—	—
22	251-04.922	Feder, für Leerlaufschraube	Spring, f. idling screw	Ressort, pour ralenti	1	1	1	1	1	1	1	1
23	265-04.909	Schieberfeder	Slide spring	Ressort de volet de gaz	1	1	1	1	1	1	1	1
24	255-04.902	Klemmfeder	Retaining spring	Ressort de sûreté	1	1	1	1	1	1	1	1
25	255-04.916	Dichtring	Sealing ring	Rondelle de joint	1	1	1	1	1	1	1	1
26	267-04.907	Dichtung	Gasket	Joint	1	1	—	—	1	1	1	1
26	265-04.910	Dichtung	Gasket	Joint	—	—	1	1	—	—	—	—
27	266-04.905	Dichtung	Gasket	Joint	1	1	1	1	1	1	1	1
28	265-04.917	Dichtung	Gasket	Joint	1	1	1	1	1	1	1	1
29	265-04.610	Einsatzfilter	Filter element	Filtre	—	—	1	1	—	—	—	—
30	278-04.103	Ansaugstutzen	Suction socket	Tube d'aspiration	1	—	—	—	—	—	—	—
30	265-04.114	Ansaugstutzen	Suction socket	Tube d'aspiration	—	1	—	—	—	—	1	—
30	266-04.103	Ansaugstutzen	Suction socket	Tube d'aspiration	—	—	1	—	—	—	—	—
30	265-04.126	Ansaugstutzen	Suction socket	Tube d'aspiration	—	—	—	1	—	—	—	—
30	267-04.102	Ansaugstutzen	Suction socket	Tube d'aspiration	—	—	—	—	1	1	—	1
31	278-04.102	Dichtung	Gasket	Joint	1	—	—	—	—	—	—	—
31	267-04.113	Dichtung	Gasket	Joint	—	1	1	1	1	1	1	1
32	DIN 433 6.4	Scheibe	Washer	Rondelle	2	2	2	2	2	2	2	2
33	DIN 934 M 6	Sechskantmutter	Hex. nut	Ecrou à six pans	2	2	2	2	2	2	2	2
34	267-04.139	Muffe	Sleeve	Douille	1	1	—	—	—	—	1	—
34	266-04.139	Muffe	Sleeve	Douille	—	—	1	—	—	—	—	—
34	276-04.138	Muffe	Sleeve	Douille	—	—	—	—	1	1	—	1
35	265-04.138	Muffe	Sleeve	Douille	—	—	—	1	—	—	—	—
36	265-04.715	Schlauchbinder	Hose strap	Collier	2	2	2	2	2	2	2	2

W 2973 I dtsch./engl./frz. 5/1968.

Tafel 7

Getriebe für 2- und 3-Gang-Motore

Table 7

Gearbox for 2- und 3-speed engines

Planche 7

Boîte de vitesses pour moteurs à 2 et 3 vitesses

Tafel 7 Getriebe für 2- und 3-Gang-Motore
Table 7 Gearbox for 2- and 3-speed engines
Planche 7 Boîte de vitesses pour moteurs à 2 et 3 vitesses

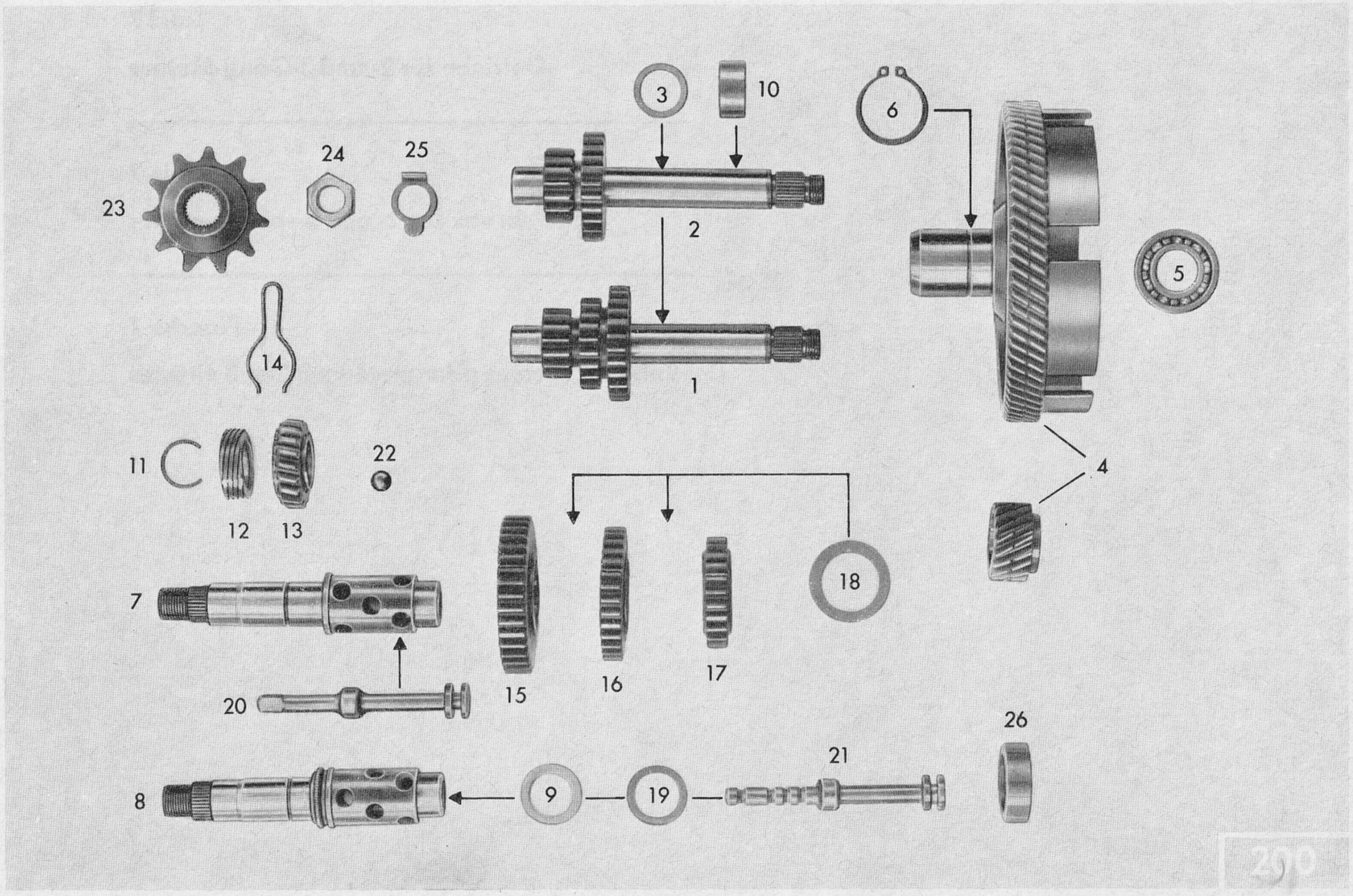

Tafel 7 **Getriebe für 2- und 3-Gang-Motore**
Table 7 **Gearbox for 2- and 3-speed engines**
Planche 7 **Boîte de vitesses pour moteurs à 2 et 3 vitesses**

Typen/Types 278/266/265
Baujahr 1968
Year of construction 1968
Année de construction 1968

Bild-Nr. Jll.-No. Fig.No.	Bestell-Nr. Order No. No. de commande	Benennung	Description	Désignation	Stück / Piece / Pièce							
					Deutschland		Surinam		Export		Finnland	Congo
					278-22L0	Polizei	266-40L0	265-10L1	266-41L0	278-21L0	265-10L2	266-41L2
1	266-05.157	Getriebewelle, 3-Gang-Handschaltg.	Drive shaft, manual gear change (3-speed)	Arbre de commande, sélecteur à la main (3 vitesses)	1	1	1	—	1	—	—	1
1	267-05.157	Getriebewelle, 3-Gang-Fußschaltg.	Drive shaft, pedal gear change (3-speed)	Arbre de commande, selecteur au pied (3 vitesses)	—	—	—	—	—	1	—	—
2	265-05.266	Getriebewelle, 2 Gänge	Drive shaft, 2-speed	Arbre de commande, 2 vitesses	—	—	—	1	—	—	1	—
3	M 1301 z 450	Scheibe 0,8 x 15,1 x 21 mm	Washer 0,8 x 15,1 x 21 mm	Rondelle 0,8 x 15,1 x 21 mm	nach Bedarf / variable							
3	M 1301 z 451	Scheibe 0,2 x 15,1 x 21 mm	Washer 0,2 x 15,1 x 21 mm	Rondelle 0,2 x 15,1 x 21 mm	nach Bedarf / variable							
3	M 1301 z 452	Scheibe 0,5 x 15,1 x 21 mm	Washer 0,5 x 15,1 x 21 mm	Rondelle 0,5 x 15,1 x 21 mm	nach Bedarf / variable							
3	M 1301 z 459	Scheibe 0,1 x 15,1 x 21 mm	Washer 0,1 x 15,1 x 21 mm	Rondelle 0,1 x 15,1 x 21 mm	nach Bedarf / variable							
4	276-05.902	Kupplungsrad m. Zahnrad, gedrosselt	Clutch wheel w. gear, throttled	Roue d'embrayage avec pignon, étranglé	1	1	1	1	—	—	1	—
4	276-05.903	Kupplungsrad m. Zahnrad, ungedrosselt	Clutch wheel w. gear, unthrottled	Roue d'embrayage avec pignon, non-étranglé	—	—	—	—	1	1	—	1
5	DIN 625 6002	Ringrillenlager	Deep-groove ball bearing	Roulement à gorge	1	1	1	1	1	1	1	1
6	DIN 471 25x1.2	Sicherungsring	Retaining washer	Jonc d'arrêt	1	1	1	1	1	1	1	1
7	265-05.101	Schaltwelle, Handschaltung	Selector shaft, manual gear change	Axe baladeur, sélecteur à la main	1	1	1	1	1	—	1	1
8	267-05.901	Schaltwelle, Fußschaltung	Selector shaft, pedal gear change	Axe baladeur, sélecteur au pied	—	—	—	—	—	1	—	—
9	276-05.108	Scheibe 1,0 x 15,1 x 17,8 x 24 mm	Washer 1,0 x 15,1 x 17,8 x 24 mm	Rondelle 1,0 x 15,1 x 17,8 x 24 mm	nach Bedarf / variable							
9	276-05.109	Scheibe 1,25 x 15,1 x 17,8 x 24 mm	Washer 1,25 x 15,1 x 17,8 x 24 mm	Rondelle 1,25 x 15,1 x 17,8 x 24 mm	nach Bedarf / variable							
9	276-05.110	Scheibe 1,5 x 15,1 x 17,8 x 24 mm	Washer 1,5 x 15,1 x 17,8 x 24 mm	Rondelle 1,5 x 15,1 x 17,8 x 24 mm	nach Bedarf / variable							
10	265-05.130	Distanzbüchse, für 2 Gänge	Spacer bush, f. 2-speed	Douille d'écartement, p. 2 vitesses	—	—	—	1	—	—	1	—
11	265-05.181	Federring	Spring washer	Bague de ressort	1	1	1	1	1	1	1	1
12	265-05.143	Tachorad, 6 Zähne	Speedometer gear, 6 teeth	Roue de compteur vitesse, 6 dents	1	1	1	1	1	1	1	1
13	265-05.900	Mitnehmer mit Gewindebuchse	Dog cpl.	Entraîneur cpl.	—	1	1	1	1	—	1	1
14	265-05.164	Bremsfeder	Brake spring	Ressort de freinage	—	1	1	1	1	—	1	1
15	266-05.110	Zahnrad, 1. Gang 37 Zähne	Gear wheel, f. 1st gear, 37 t.	Engrenage, 1ère vitesse, 37 d.	1	1	1	—	1	—	—	1
15	265-05.260	Zahnrad, 1. Gang 35 Zähne	Gear wheel, f. 1st gear, 35 t.	Engrenage, 1ère vitesse, 35 d.	—	—	—	1	—	—	1	—
15	268-05.111	Zahnrad, 1. Gang 38 Zähne	Gear wheel, f. 1st gear, 38 t.	Engrenage, 1ère vitesse, 38 d.	—	—	—	—	—	1	—	—
16	266-05.113	Zahnrad, 2. Gang 31 Zähne	Gear wheel, f. 2nd gear, 31 t.	Engrenage, 2ème vitesse, 31 d.	1	1	1	—	1	—	—	1
16	265-05.263	Zahnrad, 2. Gang 27 Zähne	Gear wheel, f. 2nd gear, 27 t.	Engrenage, 2ème vitesse, 27 d.	—	—	—	1	—	—	1	—
16	268-05.113	Zahnrad, 2. Gang 32 Zähne	Gear wheel, f. 2nd gear, 32 t.	Engrenage, 2ème vitesse, 32 d.	—	—	—	—	—	1	—	—
17	266-05.263	Zahnrad, 3. Gang 25 Zähne	Gear wheel, f. 3rd gear, 25 t.	Engrenage, 3ème vitesse, 25 d.	1	1	1	—	1	1	—	1

W 2973 I dtsch./engl./frz. 5/1968.

Tafel 7 **Getriebe für 2- und 3-Gang-Motore**
Table 7 **Gearbox for 2- and 3-speed engines**
Planche 7 **Boîte de vitesses pour moteurs à 2 et 3 vitesses**

Typen/Types 278/266/265
Baujahr 1968
Year of construction 1968
Année de construction 1968

Bild-Nr. Jll.-No. Fig.No.	Bestell-Nr. Order No. No. de commande	Benennung	Description	Désignation	Stück / Piece / Pièce							
					Deutschland		Surinam		Export		Finnland	Congo
					278-22L0	Polizei	266-40L0	265-10L1	266-41L0	278-21L0	265-10L2	266-41L2
18	265-05.255	Scheibe 0,2 x 22,1 x 32 mm	Washer 0,2 x 22,1 x 32 mm	Rondelle 0,2 x 22,1 x 32 mm	nach Bedarf / variable							
18	265-05.256	Scheibe 0,1 x 22,1 x 32 mm	Washer 0,1 x 22,1 x 32 mm	Rondelle 0,1 x 22,1 x 32 mm	nach Bedarf / variable							
19	265-05.177	Scheibe 0,1 x 17,1 x 23 mm	Washer 0,1 x 17,1 x 23 mm	Rondelle 0,1 x 17,1 x 23 mm	nach Bedarf / variable							
19	265-05.176	Scheibe 0,2 x 17,1 x 23 mm	Washer 0,2 x 17,1 x 23 mm	Rondelle 0,2 x 17,1 x 23 mm	nach Bedarf / variable							
19	265-05.178	Scheibe 0,05 x 17,1 x 23 mm	Washer 0,05 x 17,1 x 23 mm	Rondelle 0,05 x 17,1 x 23 mm	nach Bedarf / variable							
20	265-05.105	Ziehkeil, Handschaltung	Pull cotter, manual gear change	Clavette coulissante, sélecteur à la main	1	1	1	1	1	—	1	1
21	267-05.106	Ziehkeil, Fußschaltung	Pull cotter, pedal gear change	Clavette coulissante, sélecteur au pied	—	—	—	—	—	1	—	—
22	278-05.101	Kugel 7 mm ⌀	Ball 7 mm ⌀	Bille 7 mm ⌀	12	12	12	12	12	12	12	12
23	265-05.275	Kettenritzel 11 Z, gedrosselt	Chain pinion, 11 t., throttled	Pignon de chaîne, 11 d,. étranglé	1	1	1	1	—	—	1	—
23	268-05.185	Kettenritzel 15 Z, ungedrosselt	Chain pinion, 15 t., unthrottled	Pignon de chaîne, 15 d., non-étranglé	—	—	—	—	1	1	—	1
24	423-15.460	Sechskantmutter	Hex. nut	Ecrou à six pans	1	1	1	1	1	1	1	1
25	265-05.183	Sicherungsblech	Screen sheet	Tôle d'arrêt	1	1	1	1	1	1	1	1
26	265-05.268	Abstandsbuchse, für 2 Gänge	Bush, for 2-speed	Douille, p. 2 vitesses	—	—	—	1	—	—	1	—

W 2973 I dtsch./engl./frz. 5/1968.

Tafel 8

Schalthebel — Schaltgabel

(nur für Handschaltung)

Table 8

Selector lever — selector fork

(only for manual gear change)

Planche 8

Levier des vitesses — fourche sélecteur

(changement de vitesses à la main)

Tafel 8 Schalthebel — Schaltgabel (nur für Handschaltung)
Table 8 Selector lever — selector fork (manual gear change)
Planche 8 Levier des vitesses — fourche sélecteur (changement de vitesses à la main)

Typen/Types 278/266/265

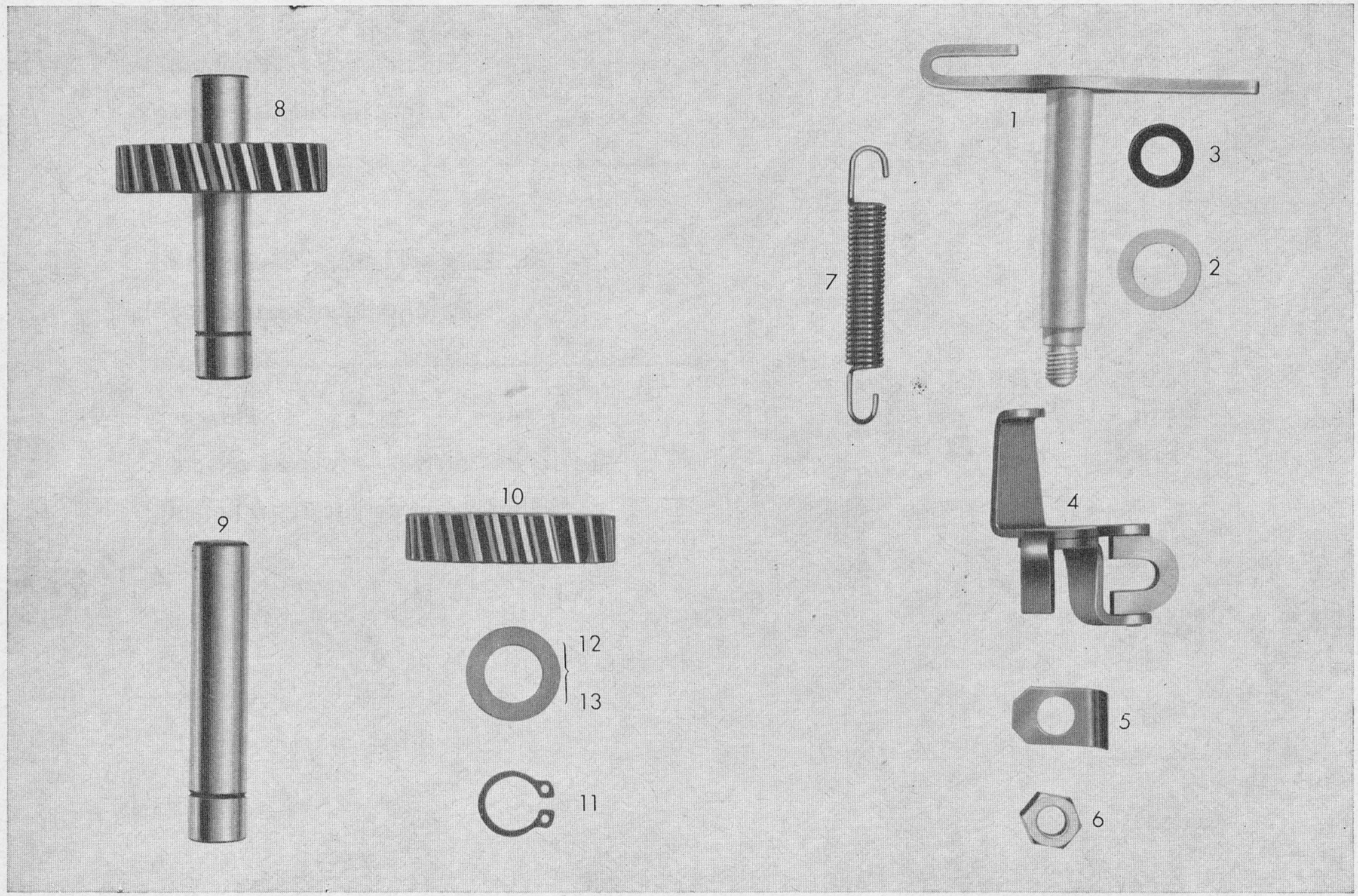

Tafel 8 **Schalthebel — Schaltgabel (nur für Handschaltung)**
Table 8 **Selector lever — selector fork (manual gear change)**
Planche 8 **Levier des vitesses — fourche sélecteur (changement de vitesses à la main)**

Typen/Types 278/266/265
Baujahr 1968
Year of construction 1968
Année de construction 1968

Bild-Nr. Jll.-No. Fig.No.	Bestell-Nr. Order No. No. de commande	Benennung	Description	Désignation	Stück / Piece / Pièce 278	Stück / Piece / Pièce 266/265
1	265-05.612	Schalthebel	Selector lever	Levier des vitesses	1	1
2	265-05.156	Scheibe 0,5 mm	Washer 0.5 mm	Rondelle 0,5 mm	1	1
3	265-05.252	Rundschnurring	Rubber ring	Rondelle de cordon rond	1	1
4	265-05.613	Schaltgabel	Selector fork	Fourche sélecteur	1	1
5	265-05.184	Sicherungsblech	Screen sheet	Disque de protection	1	1
6	DIN 934 M 7	Sechskantmutter	Hex. nut	Écrou à six pans	1	1
7	265-05.118	Zugfeder	Pull spring	Ressort de traction	1	1
8	265-05.625	Welle z. Zwischenrad vollst.	Shaft to intermediate gear cpl.	Arbre de pignon intermédiaire cpl.	—	1
9	265-05.270	Welle z. Zwischenrad unmontiert	Shaft to intermediate gear	Arbre de pignon intermédiaire	—	1
10	265-05.150	Zwischenrad 26 Zähne	Intermediate gear 26 t.	Pignon intermédiaire 26 d.	—	1
11	DIN 471 12x1	Sicherungsring	Retaining spring	Jonc d'arrêt	—	1
12	261-05.242	Scheibe 0,2 mm	Washer 0.5 mm	Rondelle 0,5 mm	—	2
13	261-05.241	Scheibe 0,5 mm	Washer 0.2 mm	Rondelle 0,2 mm	n. Bedarf / var.	

W 2973 I dtsch./engl./frz. 5/1968.

Tafel 9

Tretlagerachse — Bremshebel

(nur für Handschaltung / Tretkurbel)

Table 9

Pedal axle — brake lever

(manual gear change / pedal crank)

Planche 9

Axe de pédalier — levier de frein

(changement de vitesses à la main / pédalier)

Tafel 9 Tretlagerachse — Bremshebel (nur für Handschaltung / Tretkurbel)
Table 9 Pedal axle — brake lever (manual gear change / pedal crank)
Planche 9 Axe de pedalier — levier de frein (changement de vitesses à la main / pédalier)

Typen/Types 266/265

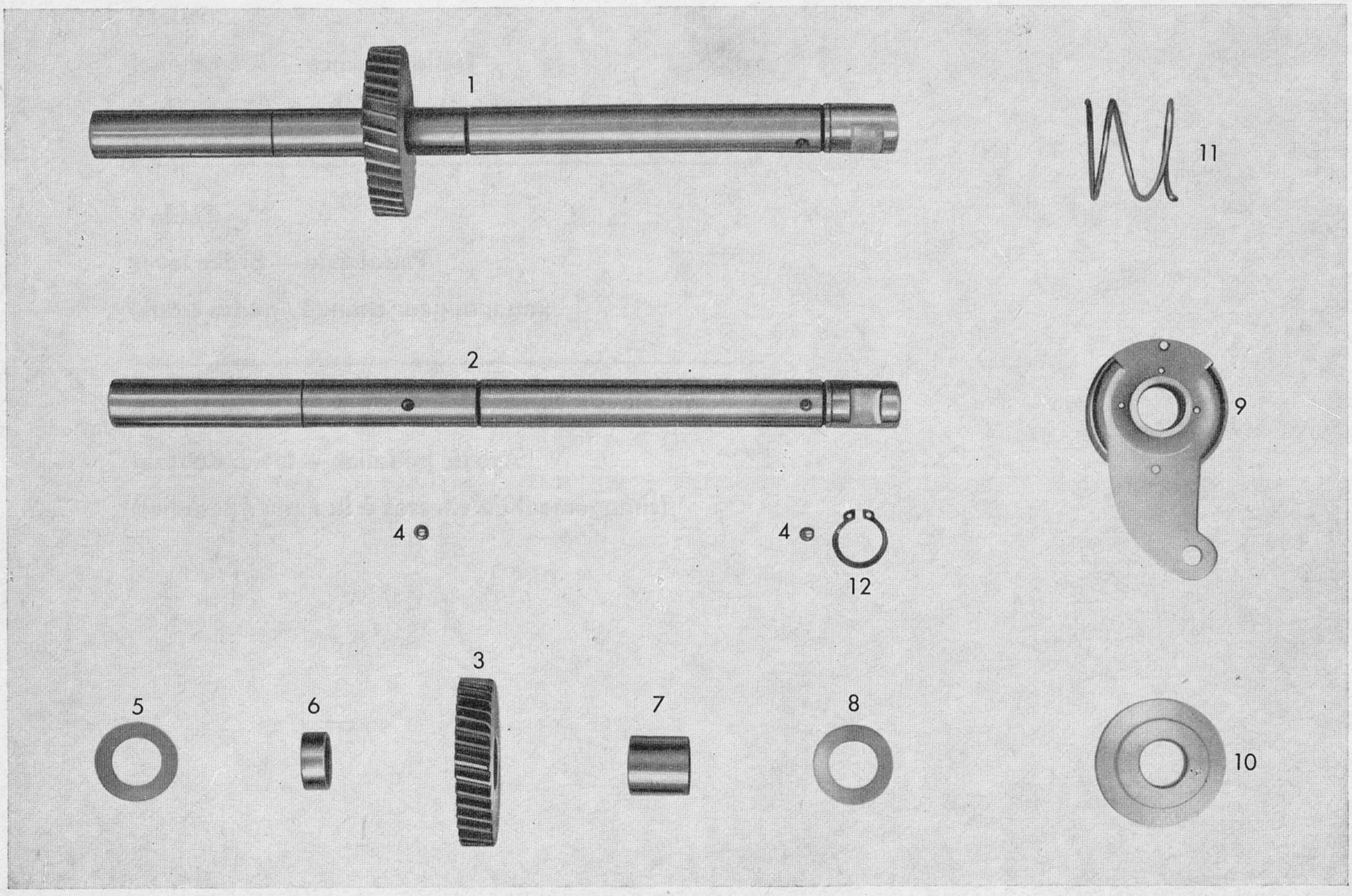

Tafel 9 **Tretlagerachse — Bremshebel (nur für Handschaltung / Tretkurbel)**
Table 9 **Pedal axle — brake lever (manual gear change / pedal crank)**
Planche 9 **Axe de pedalier — levier de frein (changement de vitesses à la main / pédalier)**

Typen/Types 266/265
Baujahr 1968
Year of construction 1968
Année de construction 1968

Bild-Nr. Jll.-No. Fig.No.	Bestell-Nr. Order No. No. de commande	Benennung	Description	Désignation	Stück Piece / Pièce 265/266
1	265-05.616	Tretlagerachse vollst.	Pedal axle cpl.	Axe de pedalier, cpl.	1
2	265-05.214	Tretlagerachse	Pedal axle	Axe de pedalier, seul	1
3	265-05.218	Starterrad 35 Zähne	Starter gear 35 t.	Engrenage de démarrage	1
4	DIN 5401 5mm⌀	Kugel	Ball	Bille	4
5	265-05.241	Scheibe 1,5 mm	Washer 1,5 mm	Rondelle 1,5 mm	n. Bedarf / var.
6	265-05.242	Distanzrohr	Spacer tube	Tube d'écartement	1
7	265-05.221	Distanzrohr	Spacer tube	Tube d'écartement	1
8	265-05.220	Scheibe 0,5 mm	Washer 0,5 mm	Rondelle 0,5 mm	n. Bedarf / var.
—	265-05.243	Scheibe 0,2 mm	Washer 0,2 mm	Rondelle 0,2 mm	n. Bedarf / var.
—	265-05.244	Scheibe 0,1 mm	Washer 0,1 mm	Rondelle 0,1 mm	n. Bedarf / var.
9	265-05.621	Bremshebel	Brake lever	Levier de frein	1
10	265-05.226	Mitnehmer	Dog	Entraîneur	1
11	265-05.232	Feder	Spring	Ressort	1
12	DIN 471 16x1	Sicherungsring	Retaining ring	Jonc de sûreté	1

W 2973 I dtsch./engl./frz. 5/1968.

Tafel 10

Kickstarter

Table 10

Kickstarter

Planche 10

Kickstarter

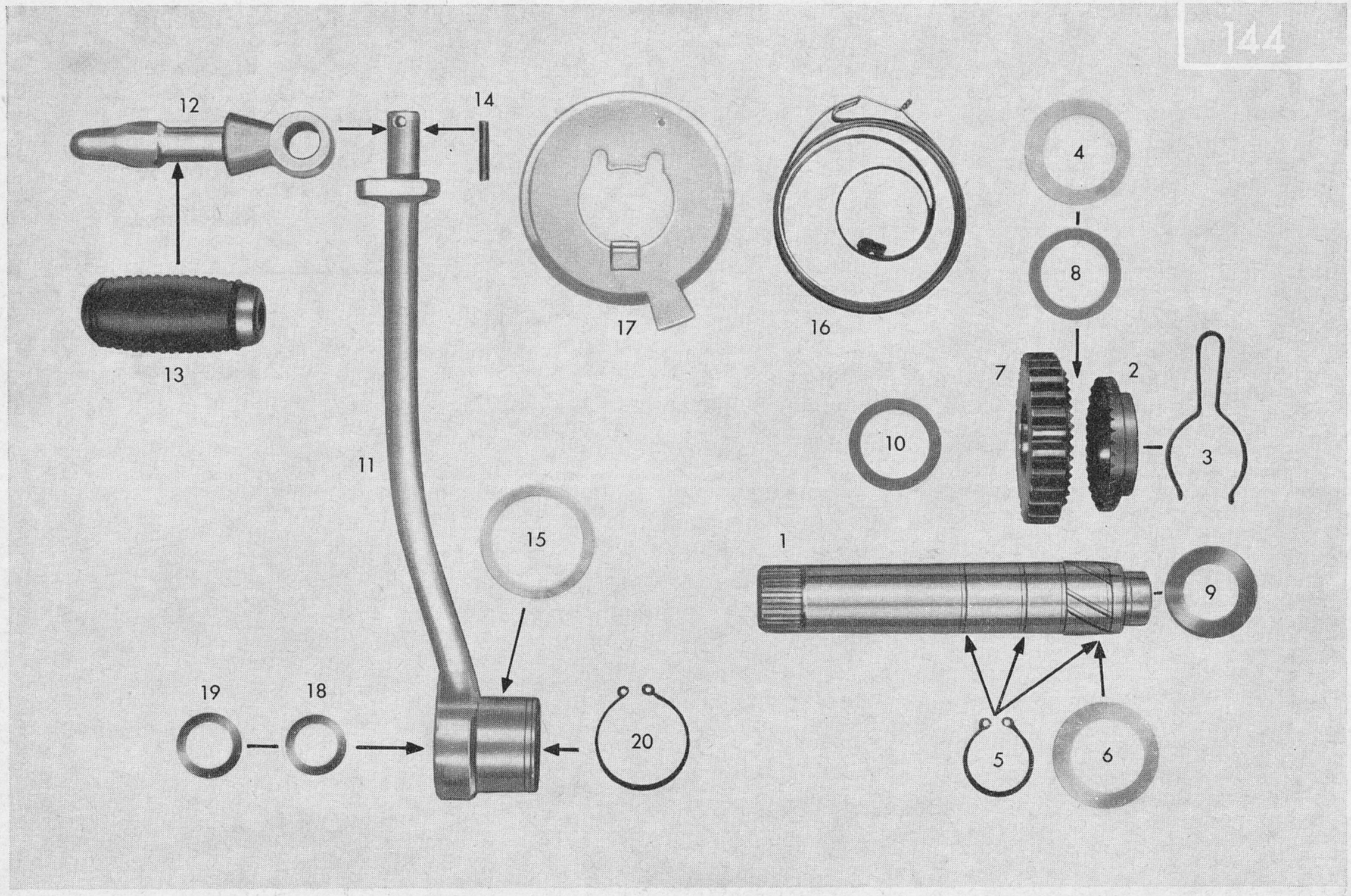
144
12
14
4
8
17
16
13
7
2
10
3
11
15
1
9
19
18
20
5
6

Tafel 10 Kickstarter
Table 10 Kickstarter
Planche 10 Kickstarter

Typen/Types 278
Baujahr 1968
Year of construction 1968
Année de construction 1968

Bild-Nr. Jll.-No. Fig. No.	Bestell-Nr. Order No. No. de commande	Benennung	Description	Désignation	Stück / Piece / Pièce Deutschland 278-22 L0	Export 278-21 L0
1	267-05.142	Kickstarterwelle	Kickstarter spindle	Arbre de kickstarter	1	—
1	267-05.164	Kickstarterwelle	Kickstarter spindle	Arbre de kickstarter	—	1
2	267-05.910	Mitnehmer mit Bremsfeder, Bild 2 + 3	Dog w. brake spring, ill. 2+3	Entraîneur avec ressort de freinage, ill 2 + 3	1	1
3	267-05.334	Bremsfeder	Brake spring	Ressort de freinage	1	1
4	265-05.257	Scheibe 0,3 x 22,1 x 32 mm	Washer 0,3 x 22,1 x 32 mm	Rondelle 0,3 x 22,1 x 32 mm	1	1
5	DIN 471 20x1.2	Sicherungsring	Retaining ring	Jonc d'arrêt	3	3
6	265-05.255	Scheibe 0,2 x 22,1 x 32 mm	Washer 0,2 x 22,1 x 32 mm	Rondelle 0,2 x 22,1 x 32 mm	n. Bedarf /	var.
7	267-05.304	Starterrad 34 Zähne	Starter gear, 34 teeth	Engrenage de démarrage 34 d.	1	—
7	267-05.357	Starterrad 35 Zähne	Starter gear, 35 teeth	Engrenage de démarrage 35 d.	—	1
8	267-05.313	Scheibe 0,5 x 20,2 x 28 mm	Washer 0,5 x 20,2 x 28 mm	Rondelle 0,5 x 20,2 x 22 mm	1	1
9	265-05.242	Scheibe 0,5 x 16,2 x 28 mm	Washer 0,5 x 16,2 x 28 mm	Rondelle 0,5 x 16,2 x 28 mm	1	1
10	267-05.312	Scheibe 1,0 x 20,2 x 28 mm	Washer 1,0 x 20,2 x 28 mm	Rondelle 1,0 x 20,2 x 28 mm	1	1
10	267-05.310	Scheibe 0,1 x 20,2 x 28 mm	Washer 0,1 x 20,2 x 28 mm	Rondelle 0,1 x 20,2 x 28 mm	n. Bedarf /	var.
10	267-05.315	Scheibe 0,2 x 20,2 x 28 mm	Washer 0,2 x 20,2 x 28 mm	Rondelle 0,2 x 20,2 x 28 mm	n. Bedarf /	var.
10	267-05.321	Scheibe 0,3 x 20,2 x 28 mm	Washer 0,3 x 20,2 x 28 mm	Rondelle 0,3 x 20,2 x 28 mm	1	1
11	283-05.155	Kickstarterhebel	Kickstarter lever	Levier de kickstarter	1	1
12	283-05.168	Tretarm	Kickstarter arm	Bras de kickstarter	1	1
13	616 z 25	Gummimuffe	Rubber sleeve	Douille en caoutchouc	1	1
—	DIN 137 A 10	Federscheibe	Lock washer	Rondelle ressort	1	1
14	DIN 1475 3x18	Knebelkerbstift	Lock pin	Goujon	1	1
15	283-05.156	Scheibe 0,5 x 28,3 x 34 mm	Washer 0,5 x 28,3 x 34 mm	Rondelle 0,5 x 28,3 x 34 mm	n. Bedarf /	var.
15	283-05.157	Scheibe 0,88 x 28,3 x 34 mm	Washer 0,88 x 28,3 x 34 mm	Rondelle 0,88 x 28,3 x 34 mm	n. Bedarf /	var.
16	267-05.328	Starterfeder	Starter spring	Ressort de démarrage	1	1
17	283-05.609	Abdeckblech	Cover plate	Tôle de couvercle	1	1
18	283-05.167	Wellendichtring	Gasket	Joint	—	1
19	284-05.101	Abdichtring	Seal ring	Bague étanche	—	1
20	DIN 471 28x1.5	Sicherungsring	Retaining ring	Jonc d'arrêt	1	1
—	DIN 433 20⌀	Verschlußdeckel	Cover plate	Couvercle	1	—

W 2973 I dtsch./engl./frz. 5/1968

Tafel 11

Fußschaltung

Table 11

Pedal gear change

Planche 11

Changement des vitesses au pied

Tafel 11 **Fußschaltung**
Table 11 **Pedal gear change**
Planche 11 **Changement des vitesses au pied**

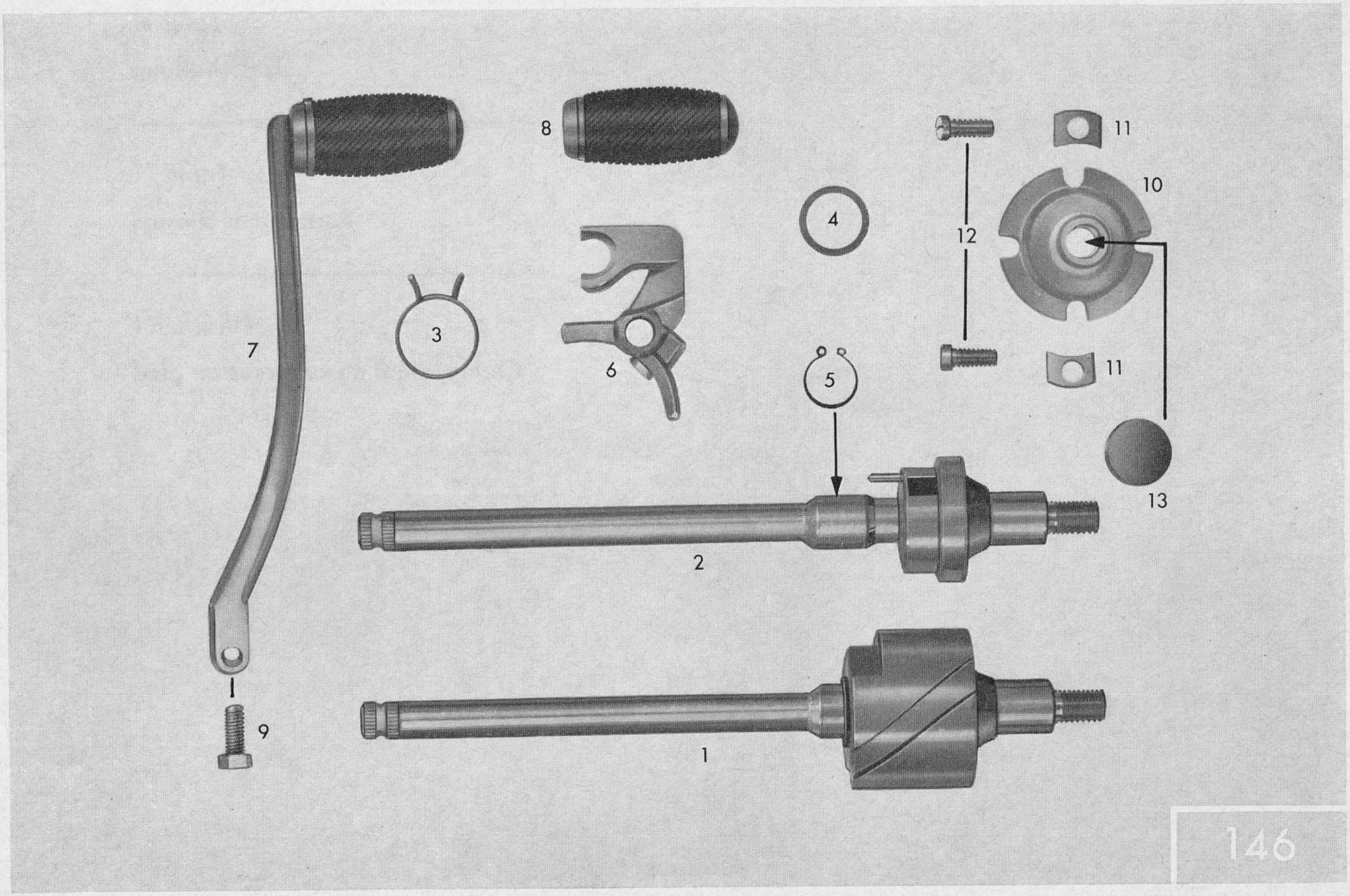

Tafel 11 Fußschaltung
Table 11 Pedal gear change
Planche 11 Changement des vitesses au pied

Typen/Types 278
Baujahr 1968
Year of construction 1968
Année de construction 1968

Bild-Nr. Jll.-No. Fig.No.	Bestell-Nr. Order No. No. de commande	Benennung	Description	Désignation	Stück Piece/Pièce 278 Export
1	267-05.749	Fußschaltwelle kpl.	Foot gear change shaft, cpl.	Arbre de sélecteur, cpl.	1
2	267-05.654	Fußschaltwelle	Gear change shaft	Arbre de sélecteur	1
3	278-05.100	Rückholfeder	Return spring	Ressort de rappel	1
4	DIN 471 16x1	Sicherungsring	Washer 0,1 mm	Rondelle 0,1 mm	var.
5	267-05.244	Scheibe 0,1 mm	Retaining ring	Jonc d'arrêt	1
6	267-05.633	Schaltschieber	Selector slide	Volet de sélecteur	1
7	267-05.748	Fußschalthebel	Pedal	Levier de sélecteur	1
8	616 z 25	Muffe	Sleeve	Douille	1
9	DIN 933 M 6x15	Sechskantschraube	Hex. screw	Boulon à six pans	1
10	267-05.112	Einstellglocke	Setting bell	Cloche de réglage	1
11	267-05.113	Unterlegplättchen	Shim	Plaquette d'appui	2
12	DIN 920 M 6x15	Linsenschraube	Oval-head screw	Vis tête goutte de suif	2
13	267-05.130	Gummikappe	Rubber cap	Capuchon en caoutchouc	1

W 2973 I dtsch./engl./frz. 5/1968.

Tafel 12

Kupplung

Table 12

Clutch

Planche 12

Embrayage

Tafel 12 **Kupplung**
Table 12 **Clutch**
Planche 12 **Embrayage**

Typen/Types 278/266/265

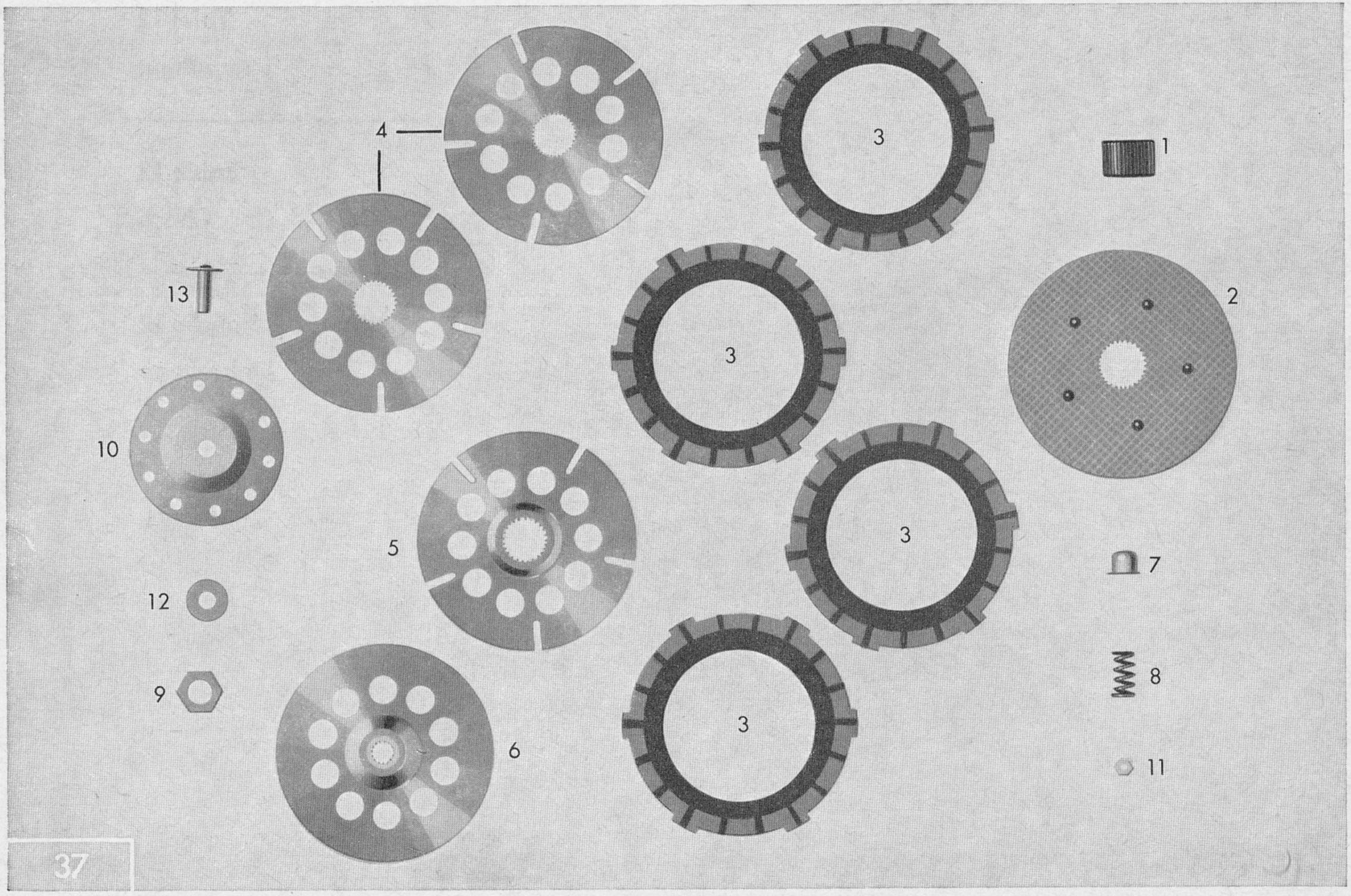

Tafel 12 Kupplung
Table 12 Clutch
Planche 12 Embrayage

Typen/Types 278/266/265
Baujahr 1968
Year of construction 1968
Année de construction 1968

Bild-Nr. Jll.-No. Fig. No.	Bestell-Nr. Order No. No. de commande	Benennung	Description	Désignation	Stück Piece/Pièce 265/266/278
1	265-06.201	Ritzel	Pinion	Pignon	1
2	265-06.606	Haltescheibe	Retaining plate	Disque de retenue	1
3	265-06.135	Lamelle	Clutch disc	Disque d'embrayage	4
4	265-06.130	Kupplungsscheibe	Clutch plate	Disque d'embrayage	2
5	265-06.131	Kupplungsscheibe	Clutch plate	Disque d'embrayage	1
6	265-06.127	Deckscheibe	Cover plate	Disque de recouvrement	1
7	261-06.155	Federhülse	Spring sleeve	Douille à ressort	10
8	281-06.101	Kupplungsfeder	Clutch spring	Ressort d'embrayage	10
9	265-06.202	Sechskantmutter	Hex. nut	Écrou à six pans	1
10	265-06.216	Druckscheibe	Trust plate	Plaque de pression	1
11	DIN 934 M 4	Sechskantmutter	Hex. nut	Écrou à six pans	5
12	265-05.296	Scheibe 0,8 mm	Shim 0.8 mm	Rondelle 0,8 mm	1
12	265-05.294	Scheibe 0,2 mm } x 6,1 x 11,8	Shim 0.2 mm } x 6,1 x 11,8	Rondelle 0,2 mm } x 6,1 x 11,8	n. Bedarf / var.
12	265-05.295	Scheibe 0,4 mm	Shim 0.4 mm	Rondelle 0,4 mm	n. Bedarf / var.
13	247-05.233	Druckstift	Thrust pin	Goupille de pression	1
		Kupplungshebel und Kupplungszunge siehe Tafel 4, Gehäusedeckel rechts	Clutch lever and clutch tongue, see table 4, casing cover right	Levier d'embrayage et languette d'embrayage, voir planche 4, couvercle de carter, droite	

W 2973 I dtsch./engl./frz. 5/1968.

Tafel 13

Elektrische Ausrüstung

Table 13

Electrical equipment

Planche 13

Équipement électrique

Tafel 13 Elektrische Ausrüstung (18- u. 23-Watt-Anlage)
Table 13 Electrical equipment (18 and 23 W Lighting system)
Planche 13 Équipement électrique (Système d'éclairage 18 et 23 W)

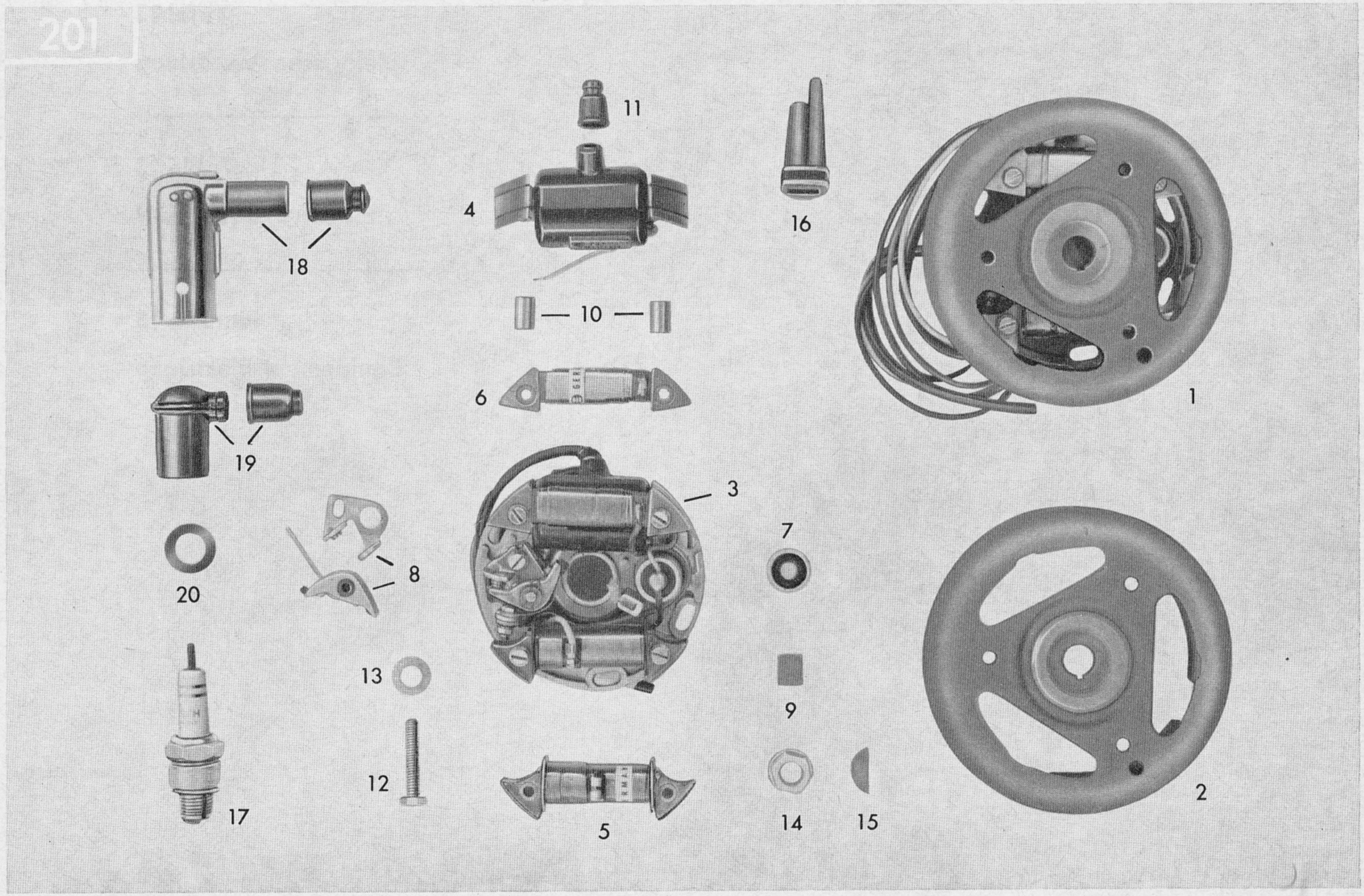

Tafel 13 **Elektrische Ausrüstung (18- u. 23-Watt-Anlage)**
Table 13 **Electrical equipment (18 and 23 W Lighting system)**
Planche 13 **Équipement électrique (Système d'éclairage 18 et 23 W)**

Typen/Types 278/266/265
Baujahr 1968
Year of construction 1968
Année de construction 1968

Bild-Nr. Jll.-No. Fig.No.	Bestell-Nr. Order No. No. de commande	Benennung	Description	Désignation	Stück / Piece / Pièce							
					Deutschland		Surinam		Export		Finnland	Congo
					278-22L0	Polizei	266-40L0	265-10L1	266-41L0	278-21L0	265-10L2	266-41L2
1	265-07.709	Zündmagnet 23 Watt, kpl.	Ignition magneto 23 W, cpl.	Dynamo 23 W, cpl.	1	1	1	1	—	—	1	—
1	265-07.708	Zündmagnet 18 Watt, kpl.	Ignition magneto 18 W, cpl.	Dynamo 18 W, cpl.	—	—	—	—	1	1	—	1
2	265-07.915	Schwungrad	Fly wheel	Volant	1	1	1	1	—	—	1	—
2	265-07.916	Schwungrad	Fly wheel	Volant	—	—	—	—	1	1	—	1
3	265-07.908	Ankerplatte kpl.	Armature plate cpl.	Plaque d'induit cpl.	1	1	1	1	—	—	1	—
3	265-07.920	Ankerplatte kpl.	Armature plate cpl.	Plaque d'induit cpl.	—	—	—	—	1	1	—	1
4	265-07.909	Zündspule	Ignition coil	Bobine d'allumage	1	1	1	1	—	—	1	—
—	266-07.901	Zündspule	Ignition coil	Bobine d'allumage	—	—	—	—	1	1	—	1
5	266-07.902	Lichtspule	Lighting coil	Bobine d'éclairage	1	1	1	1	1	1	1	1
6	265-07.910	Bremslichtspule	Brake light coil	Bobine de feu de frein	1	1	1	1	—	—	1	—
7	266-07.903	Kondensator	Condenser	Condensateur	1	1	1	1	1	1	1	1
8	265-07.913	Kontaktsatz	Set of contacts	Jeu de contacts	1	1	1	1	1	1	1	1
9	265-07.919	Schmierdocht	Lubricating wick	Feutre de graissage	1	1	1	1	1	1	1	1
10	265-07.918	Distanzbuchse	Spacer bush	Douille d'écartement	2	2	2	2	—	—	2	—
11	265-07.914	Gummikappe	Rubber cap	Chapeau de protection	1	1	1	1	—	—	1	—
12	DIN 84 AM 4x15	Zylinderschraube	Cyl. bolt	Vis cylindrique	2	2	2	2	2	2	2	2
13	DIN 125 4.3	Scheibe	Washer	Rondelle	2	2	2	2	2	2	2	2
14	265-07.105	Bundmutter	Nut with collar	Ecrou à collet	1	1	1	1	1	1	1	1
15	DIN 6888 3x3.7	Scheibenfeder	Plate spring, for fixing ign. magn.	Disque p. fixation dynamo	1	1	1	1	1	1	1	1
16	265-07.100	Kabeltülle	Cable grommet	Gaîne de câble	1	1	1	1	1	1	1	1
17	262-07.905	Zündkerze 240	Spark plug 240	Bougie d'allumage 240	1	—	—	—	—	—	—	—
17	266-07.900	Zündkerze 225	Spark plug 225	Bougie d'allumage 225	—	1	1	1	—	—	1	—
17	267-07.900	Zündkerze 260	Spark plug 260	Bougie d'allumage 260	—	—	—	—	1	1	—	1
18	265-07.901	Entstörstecker 5 mm ⌀	Interference-suppressor plug 5 mm ⌀	Fiche antiparasite 5 mm ⌀	1	1	—	—	—	—	1	—
19	265-07.902	Kerzenstecker 5 mm ⌀	Spark plug connector 5 mm ⌀	Fiche pour bougie 5 mm ⌀	—	—	1	1	1	1	—	1
20	266-07.104	Distanzring	Spacer ring	Anneau d'écartement	—	—	1	—	1	1	—	—

W 2973 I dtsch./engl./frz. 5/1968.

Tafel 14

Auspuff

Table 14

Exhaust

Planche 14

Système d'échappement

Tafel 14 **Auspuff**
Table 14 **Exhaust**
Planche 14 **Système d'échappement**

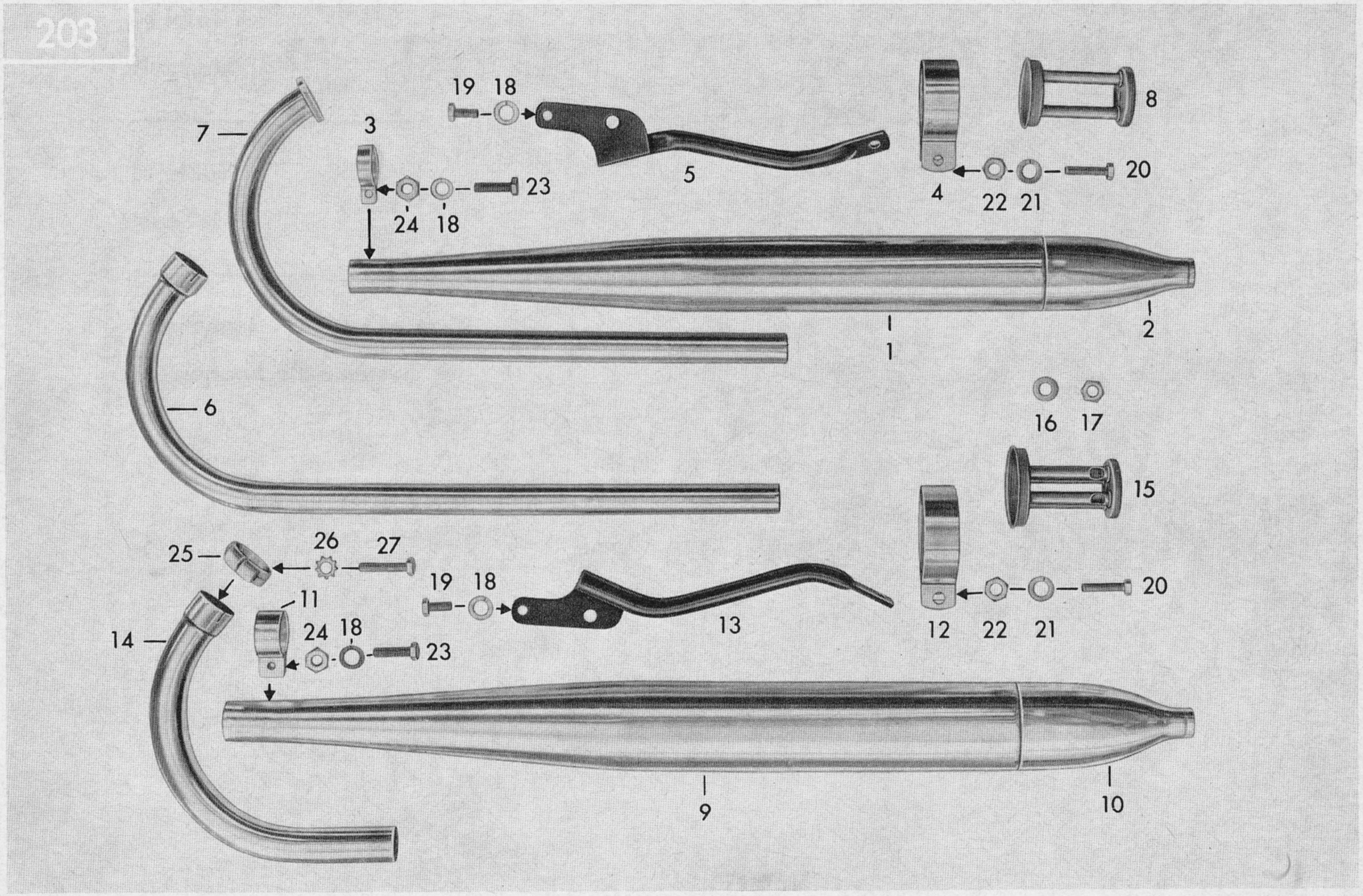

Tafel 14 **Auspuff**
Table 14 **Exhaust**
Planche 14 **Système d'échappement**

Typen/Types 441/440
Baujahr 1968
Year of construction 1968
Année de construction 1968

Bild-Nr. Jll.-No. Fig. No.	Bestell-Nr. Order No. No. de commande	Benennung	Description	Désignation	Stück Piece Pièce
		Nur für gedrosselte Motoren	**Only for throttled engines**	**Seulement p. moteurs étranglés**	
1	517-22.701	Auspuff-Schalldämpfer	Exhaust silencer	Silencieux	1
2	429-22.601	Auspuffkappe	Exhaust cap	Capot d'échappement	1
3	423-22.106	Rohrschelle	Pipe clip	Collier de tuyau	1
4	517-22.104	Auspuffschelle	Exhaust clip	Collier de silencieux	1
5	517-22.605	Halterohr	Mounting tube	Tube de retenue	1
6	441-22.100	Auspuffrohr, für Deutschland	Exhaust pipe, for Germany	Tuyau d'échappement, p. Allemagne	1
6	510-22.124	Auspuffrohr, für Surinam, 441	Exhaust pipe, for Surinam, 441	Tuyau d'échappem. p. Surinam, 441	1
7	440-22.601	Auspuffrohr, nur für Typen 440	Exhaust pipe, only for types 440	Tuyau, d'échappement, seulement p. types 440	1
7	440-22.600	Auspuffrohr, für Polizei	Exhaust pipe, only for police	Tuyau d'échappement, seulement pour la policè	1
8	429-22.900	Schalldämpfer-Einsatz	Silencer insert	Garniture de silencieux	1
		Nur für ungedrosselte Motoren	**Only for unthrottled engines**	**Seulement p, moteurs non-étranglés**	
9	517-22.705	Auspuff-Schalldämpfer	Exhaust silencer	Silencieux	1
10	436-22.603	Auspuffkappe	Exhaust cap	Capot d'échappement	1
11	436-22.106	Rohrschelle	Pipe clip	Collier de tuyau	1
12	517-22.102	Auspuffschelle	Exhaust clip	Collier de silencieux	1
13	517-22.601	Halterohr	Mounting tube	Tube de retenue	1
14	511-22.102	Auspuffrohr	Exhaust pipe	Tuyau d'échappement	1
15	435-22.900	Schalldämpfer-Einsatz	Silencer insert	Garniture de silencieux	1
		Befestigungsteile	**Fixing parts**	**Pièces de fixation**	
16	DIN 125 6.4	Scheibe	Washer	Rondelle	1
17	517-22.111	Sicherungsmutter	Retaining nut	Ecrou d'arrêt	1
18	DIN 127 B 6	Federring	Spring washer	Bague de ressort	1
19	DIN 933 M 6x12	Sechskantschraube	Hex. bolt	Boulon à six pans	2
20	DIN 933 M 8x22	Sechskantschraube	Hex. bolt	Boulon à six pans	1
21	DIN 127 B 8	Federring	Spring washer	Bague de ressort	1
22	DIN 934 M 8	Sechskantmutter	Hex. nut	Ecrou à six pans	1
23	DIN 933 M 6x20	Sechskantschraube	Hex. bolt	Boulon à six pans	1
24	DIN 934 M 6	Sechskantmutter	Hex. nut	Ecrou à six pans	1
25	433-22.111	Klemmring	Clamping ring	Anneau de serrage	1
26	DIN 6797 A 6.4	Zahnscheibe	Toothed washer	Rondelle dentée	1
27	DIN 931 M 6x25	Sechskantschraube	Hex. bolt	Boulon à six pans	1

W 2973 I dtsch./engl./frz. 5/1968.

Fahrgestell Typen 440/441
Frame types 440/441
Cadre types 440/441

Inhaltsverzeichnis

Fahrgestell 441/440

Tafel 15	Rahmen — Tretkurbel — Fußrastenrohr
Tafel 16	Motoraufhängung — Kette
Tafel 17	Vorderradgabel — Gabelgehäuse — Lenker
Tafel 18	Hinterradgabel — Kettenschutz — Federbein
Tafel 19	Vorderes Laufrad — Vorderradnabe 90 mm ⌀
Tafel 20	Vorderes Laufrad — Vorderradnabe 120 mm ⌀
Tafel 21	Hinteres Laufrad — Hinterradnabe 90 mm ⌀
Tafel 22	Hinteres Laufrad — Hinterradnabe 120 mm ⌀
Tafel 23	Lichtanlage — Hauptlicht 15 W, dauerabgeblendet — Stopplicht — Tachometer (Nur für Deutschland)
Tafel 24	Lichtanlage — Hauptlicht 15/15 W Bilux — Stopplicht — Tachometer (Nur für Export)
Tafel 25	Schalt-, Betätigungshebel — Züge
Tafel 26	Schutzbleche — Zierbügel
Tafel 27	Kraftstoffbehälter — Werkzeuge
Tafel 28	Sitzbank — Sattel — Radständer — Zubehör
Tafel 29	Packtaschenträger — Kofferträger
Tafel 30	Beinschild

Table of Contents

Frame 441/440

Table 15	Frame — Pedal crank — Footrest tube
Table 16	Engine mounting — Chain
Table 17	Front fork — Headlamp casing — Handlebar
Table 18	Rear fork — Chain guard — Spring unit
Table 19	Front wheel — Front wheel hub 90 mm ⌀
Table 20	Front wheel — Front wheel hub 120 mm ⌀
Table 21	Rear wheel — Rear wheel hub 90 mm ⌀
Table 22	Rear wheel — Rear wheel hub 120 mm ⌀
Table 23	Lighting system — Main headlight 15 W, sealed beam — Stop light — Speedometer (Germany)
Table 24	Lighting system — Main headlight 15/15 W — Bilux — Stop light — Speedometer (Export)
Table 25	Operating levers — Controls — Cables
Table 26	Mudguards — Embellisher
Table 27	Fuel tank — Tools
Table 28	Bench seat — Saddle — Prop — Accessories
Table 29	Pannier carriers — Luggage carrier
Table 30	Legshield

Planche des Matières

Cadre 441/440

Planche 15	Cadre — Pédalier — Tube repose — pieds
Planche 16	Suspension de moteur — Chaîne
Planche 17	Fourche de roue AV — Coque de phare — Guidon
Planche 18	Fourche de roue AR — Carter de chaîne — Jambe à ressort
Planche 19	Roue AV — Moyeu de roue AV 90 mm ⌀
Planche 20	Roue AV Moyeu de roue AV 120 mm ⌀
Planche 21	Roue AR — Moyeu de roue AR 90 mm ⌀
Planche 22	Roue AR — Moyeu de roue AR 120 mm ⌀
Planche 23	Equipement électrique — Ampoule de phare 15 W, continu — Feu de stop—Tachymètre (Allemagne)
Planche 24	Equipement électrique — Ampoule de phare 15/15 W Bilux — Feu de stop — Tachymètre (Export)
Planche 25	Leviers et tirettes de commande — Câbles
Planche 26	Garde-boue — Etrier enjoliveur
Planche 27	Réservoir de carburant — Outillage
Planche 28	Siège — Selle — Béquille — Accessoires
Planche 29	Porte-sacs — Porte-bagage
Planche 30	Garde-jambes

Tafel 15

Rahmen —

Tretkurbel — Fußrastenrohr

Table 15

Frame —

Pedal crank — foot rest tube

Planche 15

Cadre —

pédalier — tube repose — pieds

Tafel 15 Rahmen — Tretkurbel — Fußrastenrohr
Table 15 Frame — pedal crank — foot rest tube
Planche 15 Cadre — pédalier — tube repose-pieds

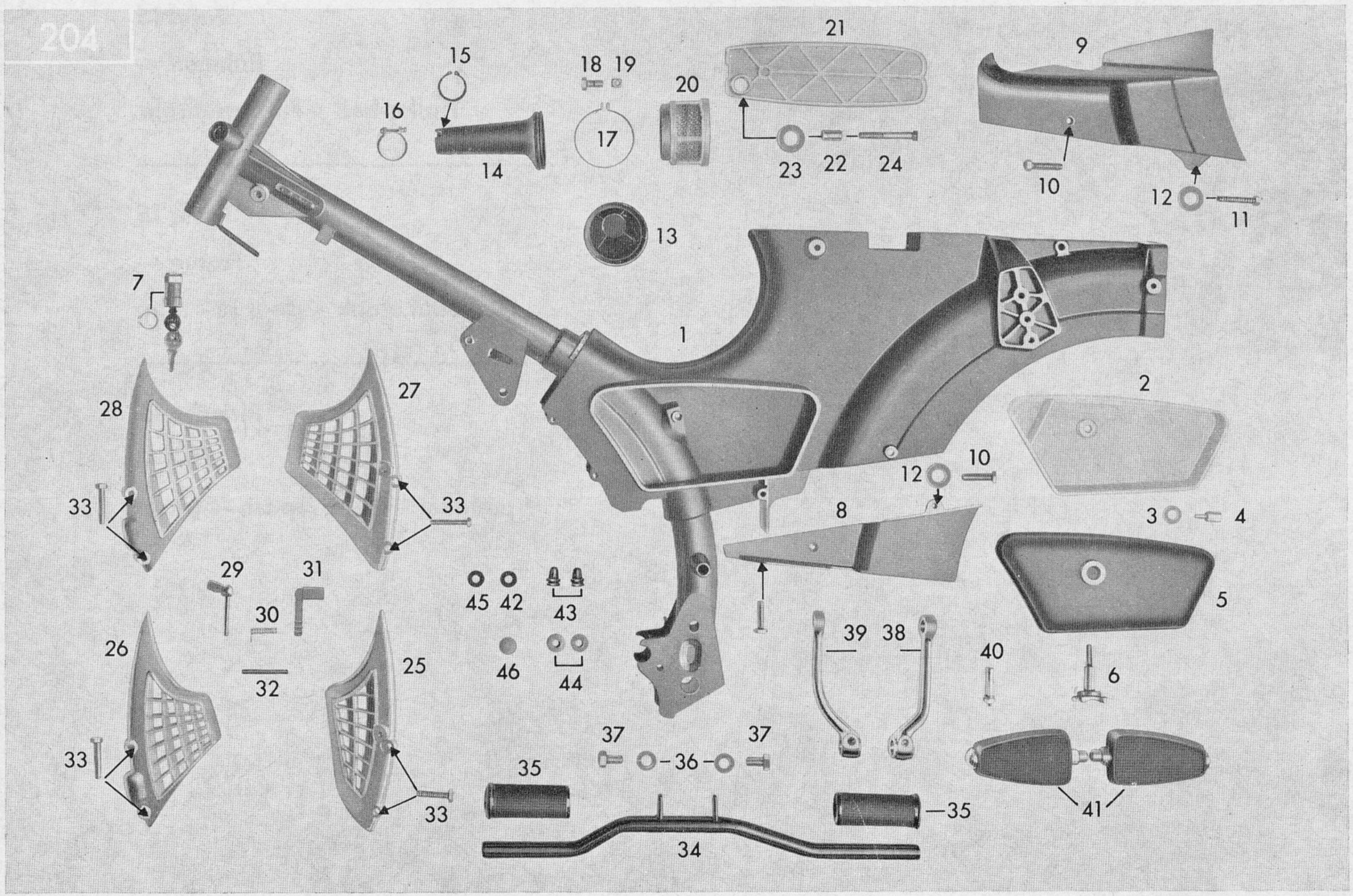

Tafel 15 **Rahmen — Tretkurbel — Fußrastenrohr**
Table 15 **Frame — pedal crank — foot rest tube**
Planche 15 **Cadre — pédalier — tube repose-pieds**

Typen/Types 441/440
Baujahr 1968
Year of construction 1968
Année de construction 1968

Bild-Nr. Jll.-No. Fig. No.	Bestell-Nr. Order No. No. de commande	Benennung	Description	Désignation	Stück Piece Pièce
1	440-10.600	Rahmen, **Farbe angeben!**	Frame. **State colour!**	Cadre. **Indiquer couleur!**	1
2	440-10.105	Verschlußboden	Cover	Fond de fermeture	1
3	DIN 137 B 6	Federscheibe	Spring washer	Rondelle Grower	1
4	432-10.113	Verschlußschraube	Screw cap	Vis de fermeture	1
5	440-10.104	Werkzeugdeckel, **Farbe angeben!**	Tool cover. **State colour!**	Couvercle d'outillage. **Ind. couleur!**	1
6	432-10.635	Rändelschraube	Knurled screw	Vis molletée	1
7	423-13.635	Lenkerschloß	Handlebar lock	Serrure de guidon	1
8	440-10.102	Verkleidung links, **Farbe angeben!**	Fairing, left. **State colour!**	Carénage, gauche. **Ind. couleur!**	1
9	440-10.101	Verkleidung rechts, **Farbe angeben!**	Fairing, right. **State colour!**	Carénage, droite. **Ind. couleur!**	1
10	DIN 85 AM 5x15	Linsenschraube	Oval-head screw	Vis à tête goutte de suif	2
11	DIN 84 AM 5x14	Zylinderschraube	Cylinder bolt	Vis à tête cylindrique	2
12	DIN 137 A 5	Federscheibe	Spring washer	Rondelle Grower	2
13	441-10.103	Filterkammer, für Typen 441	Filter chamber, for types 441	Chambre de filtre, p. types 441	1
14	428-10.125	Filterkammer, für Typen 440	Filter chamber, for types 440	Chambre de filtre, p. types 440	1
15	DIN 471 29x1.5	Sicherungsring	Retaining ring	Jonc de retenue	1
16	428-10.718	Schlauchbinder	Hose strap	Collier	1
17	265-04.105	Spannbügel	Clamping clip	Etrier de serrage	1
18	DIN 84 AM 4x25	Zylinderschraube	Cylinder bolt	Vis à tête cylindrique	1
19	DIN 562 M 4	Vierkantmutter	Square nut	Ecrou à quatre pans	1
20	435-10.610	Luftfilter	Air filter	Filtre à air	1
21	432-10.225	Abschlußdeckel	Cover	Couvercle	1
22	440-10.100	Distanzrohr	Spacer tube	Tube d'écartement	1
23	DIN 125 6.4	Scheibe	Washer	Rondelle	1
24	DIN 931 M 6x35	Sechskantschraube	Hexagon bolt	Boulon à six pans	1
25	441-10.101	Vergaserverkleidung links für Gebläse	Carburettor casing, left fan-cooled	Carter de carb., gauche soufflante	1
26	441-10.102	Vergaserverkleidung rechts für Gebläse	Carburettor casing, right fan-cooled	Carter de carb., droite soufflante	1
27	440-10.114	Vergaserverkleidung links für Fahrtwind	Carburettor casing, left without fan-cooling	Carter de carb., gauche sans soufflante	1
28	440-10.115	Vergaserverkleidung rechts für Fahrtwind	Carburettor casing, right without fan-cooling	Carter de carb., droite sans soufflante	1
29	428-10.631	Hebel	Lever	Levier	1
30	428-10.206	Drehfeder	Torsion spring	Ressort de torsion	1

Tafel 15 **Rahmen — Tretkurbel — Fußrastenrohr**
Table 15 **Frame — pedal crank — foot rest tube**
Planche 15 **Cadre — pédalier — tube repose-pieds**

Typen/Types 441/440
Baujahr 1968
Year of construction 1968
Année de construction 1968

Bild-Nr. Jll.-No. Fig. No.	Bestell-Nr. Order No. No. de commande	Benennung	Description	Désignation	Stück Piece Pièce
31	440-10.116	Druckhebel	Thrust lever	Levier de pression	1
32	DIN 1481 2x12	Spannstift	Clamping pin	Goupille de serrage	1
33	DIN 85 AM 6x25	Linsenschraube	Oval head screw	Vis à tête goutte de suif	4
		Nur für Fahrzeuge mit Kickstarter	**Only for machines with kickstarter**	**Seulement pour machines avec kickstarter**	
34	517-14.610	Fußrastenrohr	Footrest tube	Tube repose-pieds	1
35	433-14.119	Gummimuffe	Rubber sleeve	Manchon en caoutchouc	2
36	DIN 127 B 8	Federring	Spring washer	Rondelle Grower	2
37	DIN 933 M 8x18	Sechskantschraube	Hexagon bolt	Boulon à six pans	2
		Nur für Fahrzeuge mit Tretkurbel	**Only for machines with pedal crank**	**Seulement pour machines avec pédalier**	
38	405-11.241	Tretarm rechts	Pedal spindle ,right	Bras de pédale, droite	1
39	405-11.242	Tretarm links	Pedal spindle, left	Bras de pédale, gauche	1
40	400-11.900	Spannkeil	Tensioner	Clavette de serrage	1
41	400-11.901	Pedal, links u. rechts, Paar	Pedal, left and right, pair	Pédale, gauche et droite, paire	1
42	511-10.101	Gummitülle	Rubber grommet	Douille de caoutchouc	1
43	432-10.212	Gummitülle	Rubber grommet	Douille de caoutchouc	2
44	512-12.100	Gummitülle } für Typen mit Abblendlicht	Rubber grommet } for models with dimmed light	Douille de caoutchouc } pour les modèles avec phare en code	2
45	423-16.301	Gummitülle	Rubber grommet	Douille de caoutchouc	1
46	432-10.211	Gummitülle	Rubber grommet	Douille de caoutchouc	1

Tafel 16

Motoraufhängung — Kette

Table 16

Engine mounting — chain

Planche 16

Suspension de moteur — chaîne

Tafel 16 **Motoraufhängung — Kette**
Table 16 **Engine mounting — Chain**
Planche 16 **Suspension de moteur — Chaîne**

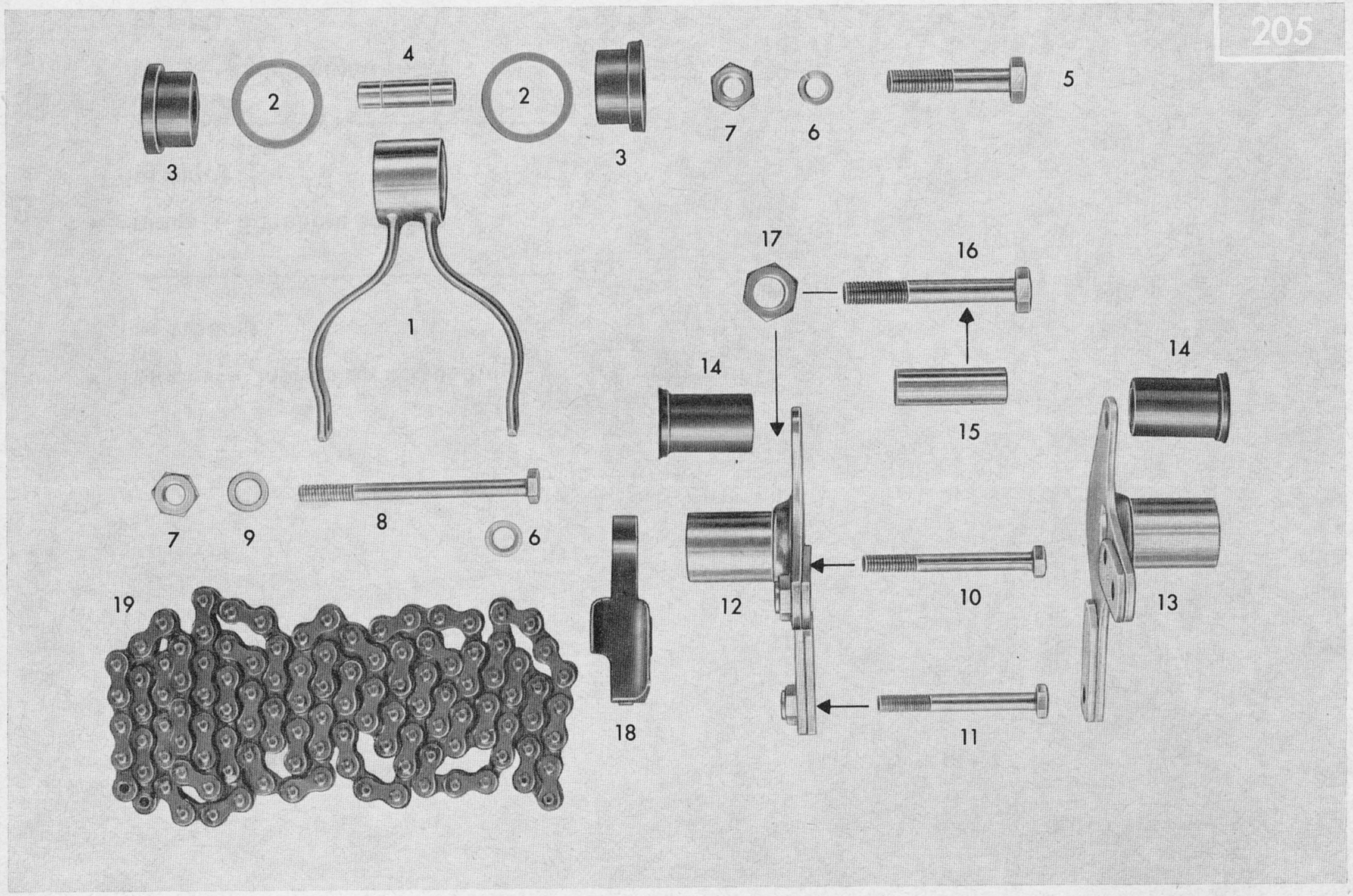

Tafel 16 Motoraufhängung — Kette
Table 16 Engine mounting — Chain
Planche 16 Suspension de moteur — Chaîne

Typen/Types 441/440
Baujahr 1968
Year of construction 1968
Année de construction 1968

Bild-Nr. Jll.-No. Fig. No.	Bestell-Nr. Order No. No. de commande	Benennung	Description	Désignation	Stück Piece Pièce
1	440-18.600	Motoraufhängung vorne	Engine mounting, front	Suspension de moteur, AV	1
2	517-18.110	Scheibe	Washer	Rondelle	2
3	517-18.109	Gummimuffe	Rubber sleeve	Manchon en caoutchouc	2
4	428-18.108	Distanzrohr	Spacer tube	Tube d'écartement	1
5	DIN 931 M 8x55	Sechskantschraube	Hexagon bolt	Boulon à six pans	1
6	DIN 127 B 8	Federring	Spring washer	Rondelle Grower	2
7	DIN 934 M 8	Sechskantmutter	Hexagon nut	Écrou à six pans	2
8	DIN 931 M 8x95	Sechskantschraube	Hexagon bolt	Boulon à six pans	1
9	405-18.109	Scheibe	Washer	Rondelle	1
10	DIN 931 M 8x70	Sechskantschraube	Hexagon bolt	Boulon à six pans	1
11	DIN 931 M 8x65	Sechskantschraube	Hexagon bolt	Boulon à six pans	1
12	517-18.600	Motorträger links	Engine mounting bracket, left	Support de moteur, gauche	1
13	517-18.601	Motorträger rechts	Engine mounting bracket, right	Support de moteur, droite	1
14	428-18.200	Gummimuffe	Rubber sleeve	Manchon en caoutchouc	2
15	510-18.215	Distanzrohr	Spacer tube	Tube d'écartement	1
16	DIN 931 M 10x70	Sechskantschraube	Hexagon bolt	Boulon à six pans	1
17	DIN 439 BM 10	Sechskantmutter	Hexagon nut	Écrou à six pans	2
18	517-18.111	Gleitstück	Sliding piece	Pièce coulissante	1
19	429-18.640	Rollenkette, 112 Glieder, für Deutschland Finnland u. Surinam 440	Chain, 112 links, for Germany, Finnland and Surinam 440	Chaîne, 112 maillons, pour Allemagne, Finnlande et Surinam 440	1
19	432-18.640	Rollenkette, 114 Glieder, f. Deutschland/Polizei und Surinam 441	Chain, 114 links, for Germany police and Surinam 441	Chaîne, 114 maillons, pour Allemagne police et Surinam 441	1
19	435-18.610	Rollenkette, 116 Gliede für alle ungedrosselte Fahrzeuge	Chain, 116 links for all unthrottlet models	Chaîne, 116 maillons, pour tous les modèles non-étranglés	1

W 2973 I dtsch./engl./frz. 5/1968.

Tafel 17

Vorderradgabel — Gabelgehäuse — Lenker

Table 17

Front fork — headlamp casing — handlebar

Planche 17

Fourche de roue AV — coque de phare — guidon

Tafel 17 Vorderradgabel — Gabelgehäuse — Lenker
Table 17 Front fork — headlamp casing — handlebar
Planche 17 Fourche de roue AV — coque de phare — guidon

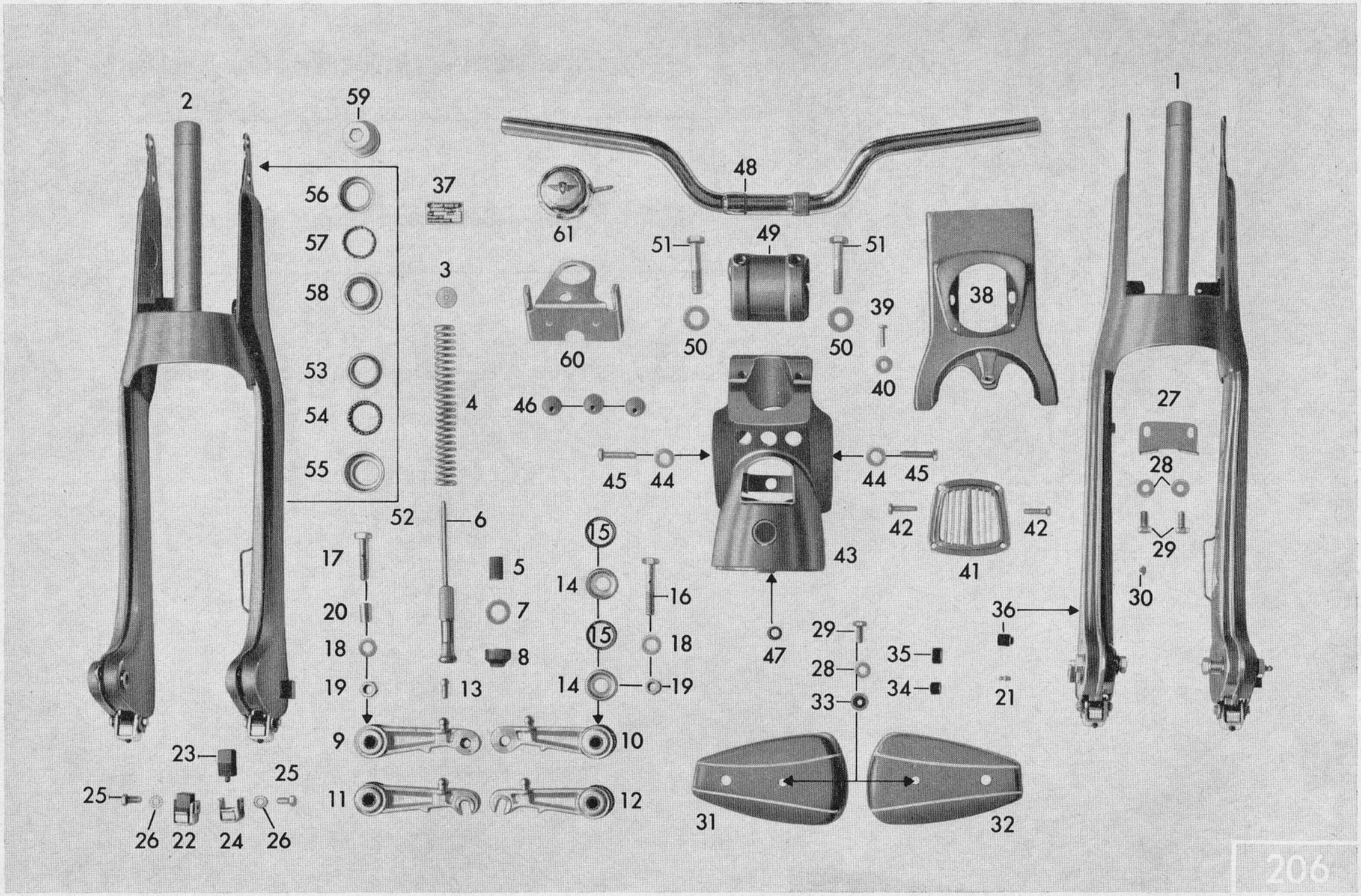

Tafel 17 **Vorderradgabel — Gabelgehäuse — Lenker**
Table 17 **Front fork — headlamp casing — handlebar**
Planche 17 **Fourche de roue AV — coque de phare — guidon**

Typen/Types 441/440
Baujahr 1968
Year of construction 1968
Année de construction 1968

Bild-Nr. Jll.-No. Fig.No.	Bestell-Nr. Order No. No. de commande	Benennung	Description	Désignation	Stück Piece Pièce
1	433-12.703	Vorderradgabel, für Typen 441, **Farbe angeben!**	Front fork, for types 441. **State colour!**	Fouche AV, p. types 441. **Indiquer couleur!**	1
1	432-12.700	Vorderradgabel, für Typen 440, **Farbe angeben!**	Front fork, for types 440. **State colour!**	Fouche AV, p. types 440. **Indiquer couleur!**	1
2	432-12.900	Vorderradgabel, **Farbe angeben!**	Front fork. **State colour!**	Fourche AV. **Indiquer couleur!**	1
3	432-12.347	Gleitstück	Sliding piece	Pièce coulissante	2
4	432-12.339	Druckfeder	Compression spring	Ressort de pression	2
5	432-12.344	Gummipuffer	Rubber buffer	Tampon de caoutchouc	2
6	432-12.625	Federlager	Spring support	Support p. ressort	2
7	265-05.242	Scheibe	Washer	Rondelle	2
8	432-12.352	Manschette	Collar	Manchette	2
9	433-12.712	Schwinghebel links } für Typen	Swing lever, left } for models	Balancier, gauche } pour	1
10	433-12.710	Schwinghebel rechts } 441	Swing lever, right } 441	Balancier, droite } modèles 441	1
11	432-12.710	Schwinghebel links } für Typen	Swing lever, left } for models	Balancier, gauche } pour	1
12	432-12.711	Schwinghebel rechts } 440	Swing lever, right } 440	Balancier, droite } modèles 440	1
13	432-12.312	Kugelzapfen	Pivot	tourillon	1
14	432-12.362	Teller	Plate	Cuvette	4
15	405-12.363	Gummiring	Rubber ring	Anneau en caoutchouc	4
16	432-12.110	Sechskantschraube, rechts	Hexagon bolt, right	Boulon à six pans, droite	1
17	432-12.109	Sechskantschraube, links	Hexagon bolt, left	Boulon à six pans, gauche	1
18	DIN 127 B 10	Federring	Spring washer	Rondelle Grower	2
19	DIN 936 M 10x1	Sechskantmutter	Hexagon nut	Écrou à six pans	2
20	405-12.336	Distanzrohr	Spacer tube	Tube d'écartement	1
21	DIN 71412 AM 6	Schmiernippel	Grease nipple	Nipple de graissage	2
22	432-12.632	Gummipuffer kpl.	Rubber buffer, cpl.	Tampon de caoutchouc, compl.	2
23	432-12.359	Gummipuffer	Rubber buffer	Tampon de caoutchouc	2
24	432-12.714	Pufferträger	Buffer carrier	Support de butée	2
25	DIN 933 M 6x8	Sechskantschraube	Hexagon bolt	Boulon à six pans	4
26	DIN 6797 A 6.4	Zahnscheibe	Serrated washer	Rondelle dentée	4
27	432-12.620	Befestigungswinkel	Fixing angle	Angle de fixation	1
28	DIN 125 6.4	Scheibe	Washer	Rondelle	4
29	DIN 933 M 6x12	Sechskantschraube	Hexagon bolt	Boulon à six pans	4
30	423-12.322	Gummipilz	Rubber mushroom	Bouchon de caoutchouc	1
31	433-12.301	Zierkappe links, **Farbe angeben!**	Cap left. **State colour!**	Capuchon gauche. **Indiquer couleur!**	1

Tafel 17 **Vorderradgabel — Gabelgehäuse — Lenker**
Table 17 **Front fork — headlamp casing — handlebar**
Planche 17 **Fourche de roue AV — coque de phare — guidon**

Typen/Types 441/440
Baujahr 1968
Year of construction 1968
Année de construction 1968

Bild-Nr. Jll.-No. Fig. No.	Bestell-Nr. Order No. No. de commande	Benennung	Description	Désignation	Stück Piece Pièce
32	433-12.302	Zierkappe rechts, **Farbe angeben!** Nur für Typen 441	Cap right. **State colour!** Only for types 441	Capuchon droit. **Indiquer couleur!** Seulement pour tpyes 441	1
32	428-12.140	Zierkappe rechts, **Farbe angeben!** Nur für Typen 440	Cap right. **State colour!** Only for types 440	Capuchon droit. **Indiquer couleur!** Seulement pour types 440	1
33	432-12.134	Fiberscheibe	Fibre disc	Disque en fibre	2
34	432-12.140	Distanzring	Spacer ring	Anneau entretoise	2
35	432-12.142	Distanzring	Spacer ring	Anneau entretoise	2
36	432-12.141	Gummipuffer	Rubber buffer	Tampon de caoutchouc	2
37	435-10.205	Typschild, Fahrgestell-Nr. angeben!	Model plate. State frame-No.	Plaque signalétique. Indiquer No. du châssis!	1
—	DIN 1476 2x5	Halbrundkerbnagel	Round-head notched pin	Clou à rainure tête demi-ronde	2
38	432-12.115	Gabelverkleidung, **Farbe angeben!**	Fork casing. **State colour!**	Carénage de fourche. **Ind. couleur!**	1
39	DIN 933 M 5x12	Sechskantschraube	Hexagon bolt	Boulon à six pans	2
40	428-19.120	Scheibe	Washer	Rondelle	2
41	423-12.120	Deckel, anstelle der Schnarre	Cover, instead of buzzer	Couvercle, au lieur de l'avertisseur	1
42	DIN 91 AM 4x12	Linsensenkschraube	Bolt	Boulon	4
43	440-12.100	Gabelgehäuse, **Farbe angeben!**	Fork housing. **State colour!**	Coque de phare. **Ind. couleur!**	1
44	DIN 127 B 8	Federring	Spring washer	Rondelle Grower	4
45	DIN 933 M 8x22	Sechskantschraube	Hexagon bolt	Boulon à six pans	4
46	432-12.120	Gummitülle	Rubber grommet	Douille de caoutchouc	3
47	423-16.301	Gummitülle	Rubber grommet	Douille de caoutchouc	1
48	423-13.600	Lenker	Handlebar	Guidon	1
49	440-13.100	Lenkerschelle, **Farbe angeben!**	Handlebar clip. **State colour!**	Collier de guidon. **Ind. couleur!**	1
50	DIN 125 8.4	Scheibe	Washer	Rondelle	2
51	DIN 931 M 8x55	Sechskantschraube	Hexagon bolt	Boulon à six pans	2
52	423-13.701	Lenkungslagersatz	Handlebar bearing set	Jeu de palier pour direction	1
53	423-13.105	Laufring	Bearing race	Cuvette	1
54	423-13.157	Käfigring	Cage ring	Bague de roulement	1
55	423-13.160	Lagerschale unten	Bearing shell, bottom	Coussinet, bas	1
56	400-13.100	Lagerschale oben	Bearing shell, top	Coussinet, haut	1
57	M 1421 kz 57	Käfigring	Cage ring	Bague de roulement	1
58	423-13.120	Stellring	Setting ring	Bague de réglage	1
59	432-13.101	Hutmutter	Cap nut	Écrou à chapeau	1
60	432-13.601	Oberes Gabeljoch	Upper fork yoke	Culasse superieur de fourche	1
61	400-17.610	Glocke	Bell	Timbre avertisseur	1

Tafel 18

Hinterradgabel — Federbein — Kettenschutz

Table 18

Rear fork — chain guard — spring unit

Planche 18

Fourche de roue AR — carter de chaîne — jambe à ressort

Tafel 18 Hinterradgabel — Kettenschutz — Federbein
Table 18 Rear fork — chain guard — spring unit
Planche 18 Fourche de roue AR — carter de chaîne — jambe à ressort

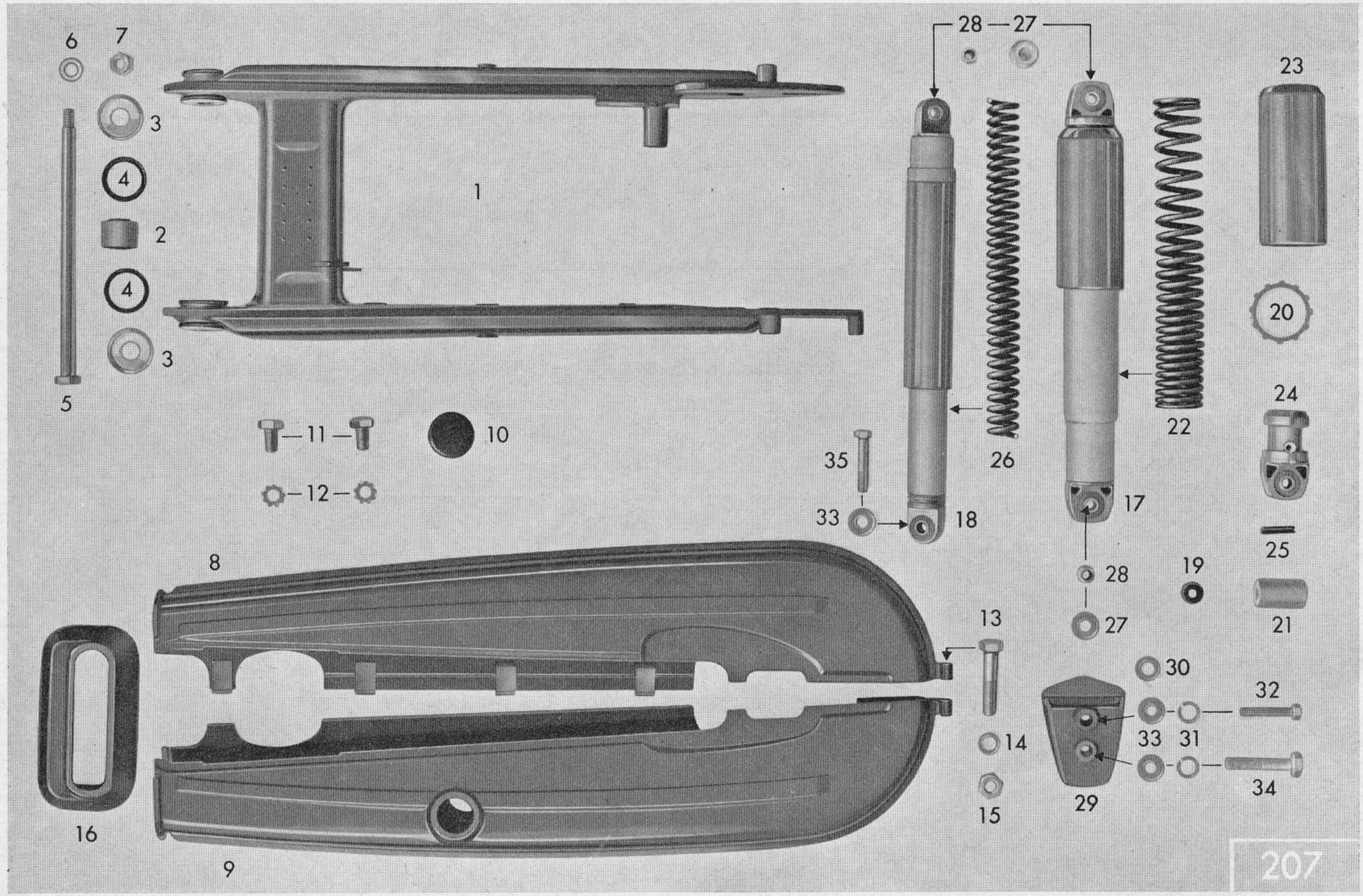

Tafel 18 **Hinterradgabel — Kettenschutz — Federbein**
Table 18 **Rear fork — chain guard — spring unit**
Planche 18 **Fourche de roue AR — carter de chaîne — jambe à ressort**

Typen/Types 441/440
Baujahr 1968
Year of construction 1968
Année de construction 1968

Bild-Nr. Jll.-No. Fig. No.	Bestell-Nr. Order No. No. de commande	Benennung	Description	Désignation	Stück Piece Pièce
1	517-14.702	Hinterradgabel, **Farbe angeben!** Nur für Typen 441	Rear fork. **State colour!** Only for types 441	Fourche AR. **Ind. couleur!** Seulement pour types 441	1
1	440-14.701	Hinterradgabel, **Farbe angeben!** Nur für Typen 440	Rear fork. **State colour!** Only for types 440	Fourche AR. **Ind. couleur!** Seulement pour types 440	1
2	428-14.705	Gewinde- u. Laufbüchse	Threaded sliding bush	Douille coulissante filetée	
3	405-12.362	Teller	Plate	Cuvette	2
4	405-12.363	Gummiring	O-ring	Bague O	4
5	423-14.118	Sechskantschraube	Hexagon bolt	Boulon à six pans	4
6	DIN 433 10.5	Scheibe	Washer	Rondelle	1
7	517-14.138	Sicherungsmutter	Lock nut	Écrou de blocage	2
8	517-14.611	Kettenschutz oben, **Farbe angeben!**	Chain guard, top. **State colour!**	Carter de chaîne, sup. **Ind. couleur!**	1
9	517-14.612	Kettenschutz unten, **Farbe angeben!**	Chain guard, bottom. **State colour!**	Carter de chaîne, inf. **Ind. couleur!**	1
10	432-14.117	Verschlußgummi	Rubber plug	Bouchon de fermeture	1
11	DIN 933 M 6x10	Sechskantschraube	Hexagon bolt	Boulon à six pans	1
12	DIN 6797 6.4	Zahnscheibe	Serrated washer	Rondelle dentée	2
13	DIN 931 M 6x35	Sechskantschraube	Hexagon bolt	Boulon à six pans	2
14	DIN 137 B 6	Federscheibe	Spring washer	Rondelle de ressort	1
15	DIN 934 M 6	Sechskantmutter	Hexagon nut	Écrou à six pans	1
16	517-14.119	Manschette	Collar	Manchette	1
17	515-14.713	Federbein, nur für Typen 441	Spring unit, only for types 441	Jambe à ressort, seulement pour types 441	1
18	515-14.712	Federbein, nur für Typen 440	Spring unit, only for types 440	Jambe à ressort, seulement pour types 440	2
19	405-15.395	Scheibe	Washer	Rondelle	2
20	515-14.109	Gleitring	Sliding ring	Bague coulissante	2
21	515-14.102	Anschlagpuffer	Rubber stop	Tampon de butée	2
22	515-14.137	Druckfeder	Compression spring	Ressort de pression	2
23	515-14.107	Außenrohr	External tube	Tube extérieur	2
24	515-14.139	Kopf unten	Fix. part, below	Pièce de fix., inf.	2
25	DIN 1481 4x22	Spannstift	Clamping pin	Goupille de serrage	2

Ersatzteile für Federbein 515-14.713 für Typen 441 — spare parts for spring unit 515-14.713 for types 441 — pièces détachées pour amortisseur 515-14.713 pour types 441

Tafel 18 **Hinterradgabel — Kettenschutz — Federbein**
Table 18 **Rear fork — chain guard — spring unit**
Planche 18 **Fourche de roue AR — carter de chaîne — jambe à ressort**

Typen/Types 441/440
Baujahr 1968
Year of construction 1968
Année de construction 1968

Bild-Nr. Jll.-No. Fig. No.	Bestell-Nr. Order No. No. de commande	Benennung	Description	Désignation	Stück Piece Pièce
26	515-14.149	Druckfeder, nur für Typen 440	Compression spring, only for types 440	Ressort de pression, seulement pour types 440	2 2
27	433-14.129	Buchse	Bush	Douille	4
28	433-14.141	Buchse	Bush	Douille	4
29	517-14.100	Deckel, **Farbe angeben!**	Cover. **State colour!**	Couvercle. **Indiquer couleur!**	2
30	DIN 125 8.4	Scheibe	Washer	Rondelle	2
31	DIN 127 B 8	Federring	Spring washer	Rondelle Grower	6
32	DIN 933 M 8x35	Sechskantschraube	Hexagon bolt	Boulon à six pans	2
33	422-14.183	Scheibe	Washer	Rondelle	8
34	DIN 931 M 8x55	Sechskantschraube	Hexagon bolt	Boulon à six pans	2
35	DIN 931 M 8x42/22	Sechskantschraube	Hexagon bolt	Boulon à six pans	2

Tafel 19

Vorderes Laufrad — Vorderradnabe, 90 mm ⌀

Table 19

Front wheel — front wheel hub, 90 mm ⌀

Planche 19

Roue AV — moyeu de roue AV, 90 mm ⌀

Tafel 19 Vorderes Laufrad — Vorderradnabe, 90 mm ⌀
Table 19 Front wheel — front wheel hub, 90 mm ⌀
Planche 19 Roue AV — moyeu de roue AV, 90 mm ⌀

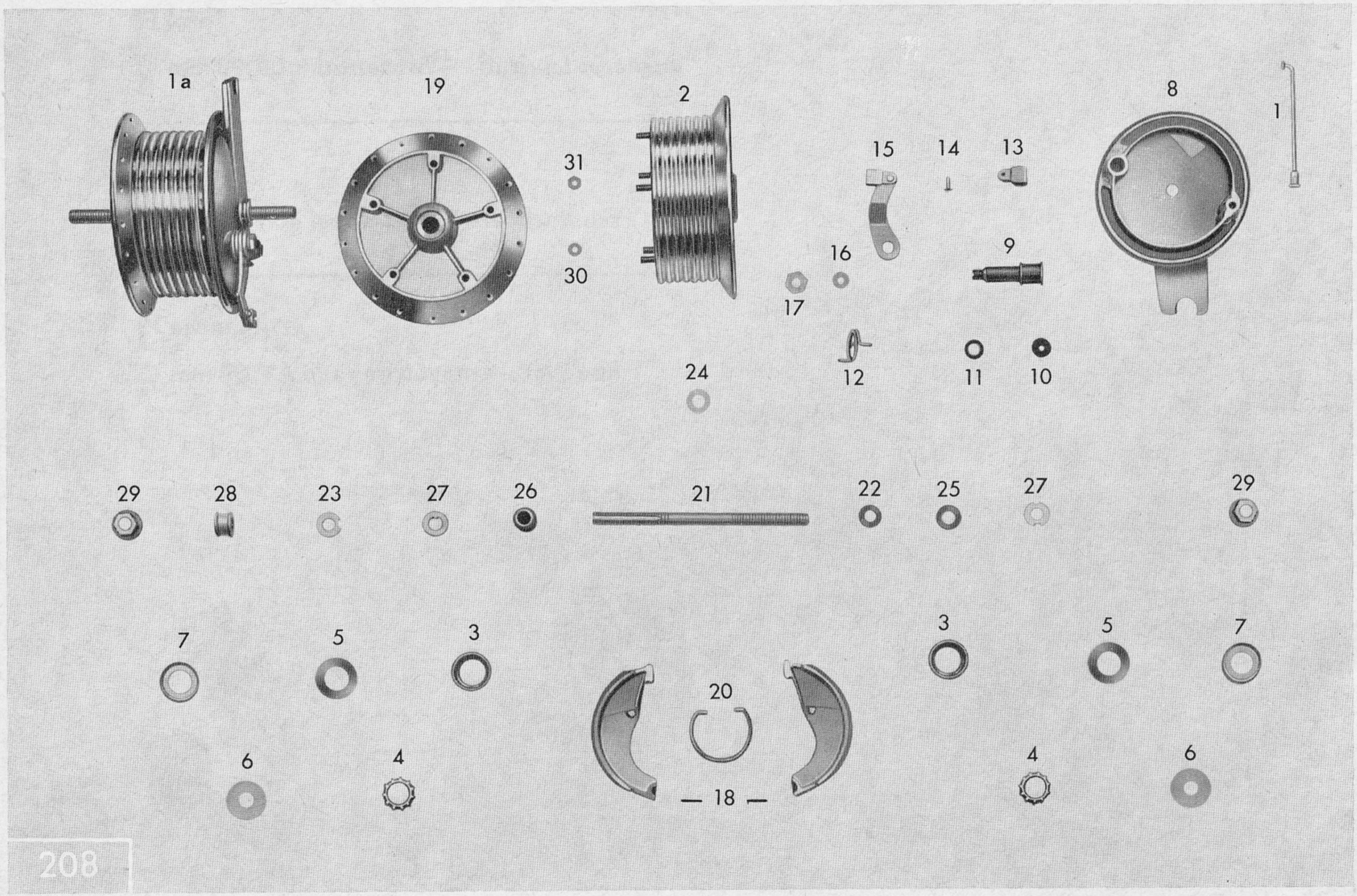

Tafel 19 **Vorderes Laufrad — Vorderradnabe, 90 mm ⌀** **Nur für 2-Gang-Modelle 440 Export**
Table 19 **Front wheel — front wheel hub, 90 mm ⌀** **Only for 2-speed models 440 Export**
Planche 19 **Roue AV — moyeu de roue AV, 90 mm ⌀** **Seulement pour les modèles 440 à 2 vitesses Export**

Bild-Nr. Jll.-No. Fig. No.	Bestell-Nr. Order No. No. de commande	Benennung	Description	Désignation	Stück Piece Pièce
—	429-15.115	Alufelge, 23″ x 2,25″, für Surinam	Alu rim, 23″ x 2,25″, f. Surinam	Jante d'alu, 23″ x 2,25″, p. Surinam	1
—	517-15.124	Stahlfelge, 23″ x 2,25″, für Finnland	Steel rim, 23″ x 2,25″, for Finland	Jante d'acier, 23″ x 2,25″, pour Finlande	1
—	400-15.201	Drahtreifen, 23″ x 2,25″	Steel-cord tyre, 23″ x 2,25″	Pneu à tringle, 23″ x 2,25″	1
—	400-15.210	Schlauchschutzband, für 23″-Reifen	Tube bandage 23″	Ruban protecteur 23″	1
—	400-15.216	Schlauch, für 23″-Reifen	Inner tube 23″	Chambre à air 23″	1
1	423-15.226	Speichen mit Nippel	Spoke with nipple	Rayon avec nipple	36
1a	434-15.901	Vorderradnabe kpl., 90 mm ⌀	Front wheel hub, cpl. 90 mm ⌀	Moyeu de roue AV, compl. 90 mm ⌀	1
2	400-15.643	Nabenkörper	Hub body	Corps de moyeu	1
3	400-15.337	Lagerschale	Bearing shell	Coussinet	2
4	400-15.633	Kugelhalter	Ball race	Cage à billes	2
5	400-15.377	Scheibe	Washer	Rondelle	2
6	400-15.353	Filzring	Felt ring	Rondelle de feutre	2
7	400-15.360	Kappe	Cap	Chapeau	2
8	423-15.465	Bremsschild, vorne	Brake plate	Plaque de frein, AV	1
9	428-15.600	Bremsschlüssel	Brake spindle	Clé de frein	1
10	405-15.395	Scheibe	Washer	Rondelle	1
—	267-05.597	Scheibe	Washer	Rondelle	var.
11	405-15.388	Rundschnurring	Ring	Anneau	1
12	405-15.404	Drehfeder	Torsion spring	Ressort de torsion	1
13	400-15.457	Öse	Eyelet	Oeillet	1
14	DIN 660 3x10	Halbrundniet	Oval rivet	Rivet semi-rond	1
15	423-15.606	Bremshebel	Brake lever	Levier de frein	1
16	DIN 127 B 8	Federring	Spring washer	Rondelle Grower	1
17	DIN 936 M 8x1	Sechskantmutter	Hexagon nut	Écrou à six pans	1
18	423-15.626	Bremsbacke, Paar	Brake shoe, pair	Mâchoire de frein, paire	1
19	405-15.480	Lagerschild	Bearing plate	Plateau de palier	1
20	405-15.425	Rückholfeder	Return spring	Ressort de rappel	1
21	405-15.360	Achse für Vorderrad	Axle for front wheel	Axe pour roue AV	1
22	400-15.473	Lagerkonus	Bearing cone	Cône de palier	1
23	400-15.328	Nutmutter	Nut	Écrou	1

Tafel 19 **Vorderes Laufrad — Vorderradnabe, 90 mm ⌀**
Table 19 **Front wheel — front wheel hub, 90 mm ⌀**
Planche 19 **Roue AV — moyeu de roue AV, 90 mm ⌀**

Nur für 2-Gang-Modelle 440 Export
Only for 2-speed models 440 Export
Seulement pour les modèles 440 à 2 vitesses Export

Bild-Nr. Jll.-No. Fig. No.	Bestell-Nr. Order No. No. de commande	Benennung	Description	Désignation	Stück Piece Pièce
24	405-15.418	Scheibe, 19,4 x 11,2 x 0,1 mm	Washer, 19,4 x 11,2 x 0,1 mm	Rondelle, 19,4 x 11,2 x 0,1 mm	var.
24	405-15.419	Scheibe, 19,4 x 11,2 x 0,2 mm	Washer, 19,4 x 11,2 x 0,2 mm	Rondelle, 19,4 x 11,2 x 0,2 mm	var.
24	405-15.420	Scheibe, 19,4 x 11,2 x 0,4 mm	Washer, 19,4 x 11,2 x 0,4 mm	Rondelle, 19,4 x 11,2 x 0,4 mm	var.
24	405-15.421	Scheibe, 19,4 x 11,2 x 0,8 mm	Washer, 19,4 x 11,2 x 0,8 mm	Rondelle, 19,4 x 11,2 x 0,8 mm	var.
24	405-15.422	Scheibe, 26,0 x 11,5 x 0,3 mm	Washer, 26,0 x 11,5 x 0,3 mm	Rondelle, 26,0 x 11,5 x 0,3 mm	2
25	405-15.410	Scheibe, 21,0 x 11,5 x 0,8 mm	Washer, 21,0 x 11,5 x 0,8 mm	Rondelle, 21,0 x 11,5 x 0,8 mm	var.
26	400-15.476	Lagerkonus	Bearing cone	Cône de palier	1
27	400-15.327	Nasenscheibe	Washer	Rondelle	2
28	405-15.372	Distanzbüchse	Spacer bush	Douille entretoise	1
29	405-15.375	Mutter	Nut	Écrou	2
30	DIN 433 6.4	Scheibe	Washer	Rondelle	5
31	DIN 934 M 6	Sechskantmutter	Hexagon nut	Écrou à six pans	5

Tafel 20

Vorderes Laufrad — Vorderradnabe, 120 mm ⌀

Table 20

Front wheel — front wheel hub, 120 mm ⌀

Planche 20

Roue AV — moyeu de roue AV, 120 mm ⌀

Tafel 20 Vorderes Laufrad — Vorderradnabe, 120 mm ⌀
Table 20 Front wheel — front wheel hub, 120 mm ⌀
Planche 20 Roue AV — moyeu de roue AV, 120 mm ⌀

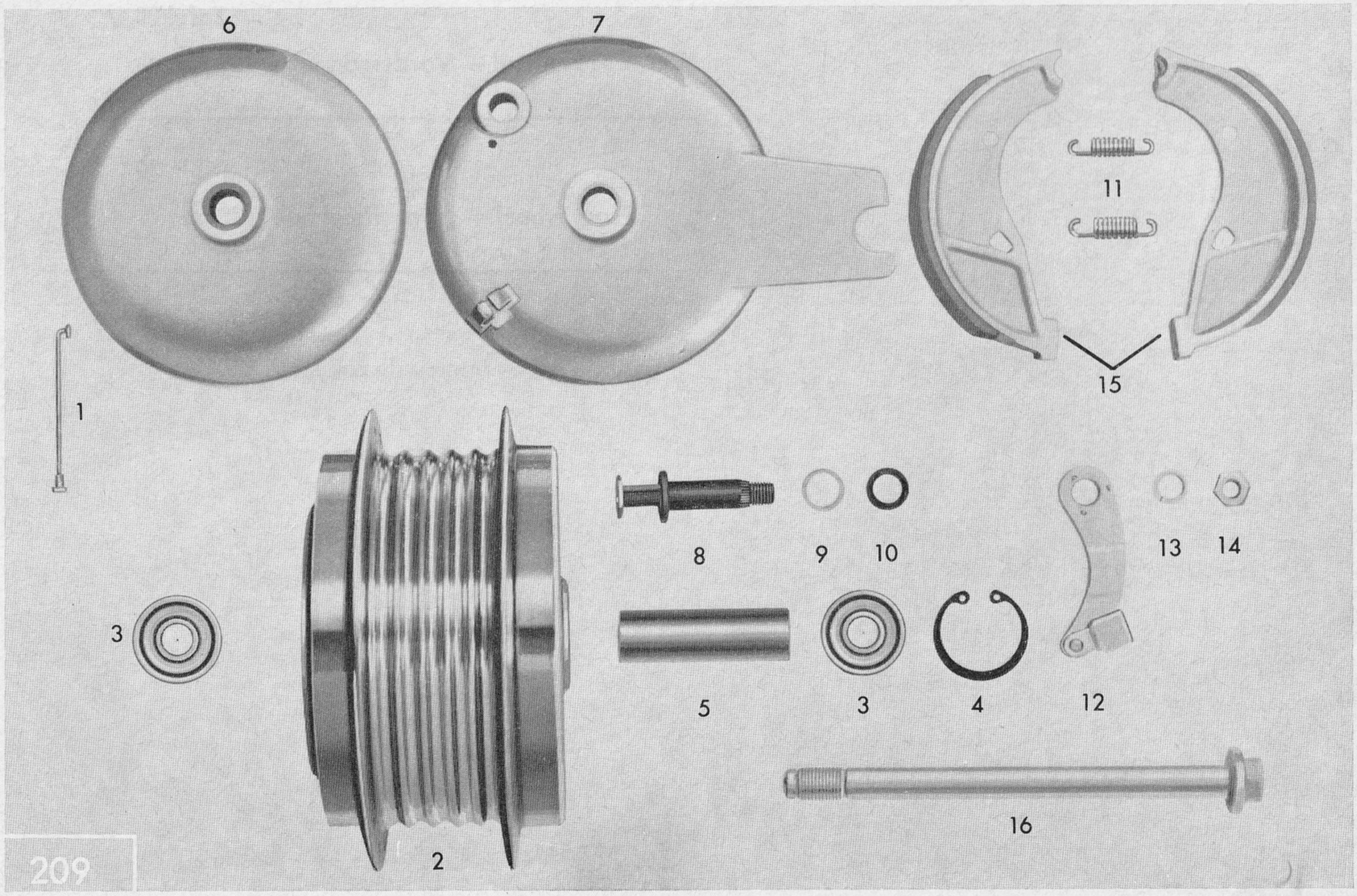

Tafel 20 **Vorderes Laufrad — Vorderradnabe, 120 mm ⌀**
Table 20 **Front wheel — front wheel hub, 120 mm ⌀**
Planche 20 **Roue AV — moyeu de roue AV, 120 mm ⌀**

Nur für 3-Gang-Modelle 441
Only for 3-speed models 441
Seulement pour les modèles 441 à 3 vitesses

Bild-Nr. Jll.-No. Fig. No.	Bestell-Nr. Order No. No. de commande	Benennung	Description	Désignation	Stück Piece Pièce
—	517-15.903	Laufrad, best. aus: Stahlfelge, Speichen, Nabenkörper 120 mm ⌀, und Lagerung. Nicht für Surinam	Wheel, consisting of: steel rim, spokes, hub body 120 mm ⌀ and bedding. Not for Surinam	Roue, se composant de: jante d'acier, rayons, corps de moyeu 120 mm ⌀ et installation. Pas pour le Surinam	1
—	517-15.119	Stahlfelge 1,50 A x 17	Steel rim 1,50A x 17	Jante d'acier 1,50 A x 17	1
—	511-15.115	Alufelge 1,50 A x 17, nur für Surinam	Aluminium rim, 1,50A x 17, only f. Surinam	Jante d'alu 1,50 A x 17, seulement p. le Surinam	1
—	433-15.200	Drahtreifen 21″ x 2,75″	Steel-cord tyre, 21″ x 2,75″	Pneu à tringle 21″ x 2,75″	1
—	511-15.200	Drahtreifen 21″ x 2,75″, Typ Spezial	Steel-cord tyre, 21″ x 2,75″	Pneu à tringle 21″ x 2,75″	1
—	432-15.210	Schlauchschutzband, für 21″-Reifen	Tube bandage 21″	Ruban protecteur 21″	1
—	433-15.216	Schlauch, für 21″-Reifen	Inner tube 21″	Chambre à air 21″	1
1	517-15.132	Speichen mit Nippel	Spoke with nipple	Rayon avec nipple	36
2	515-15.611	Nabenkörper	Hub body	Corps de moyeu	1
3	DIN 625 6201 z	Kugellager	Ball bearing	Roulement à billes	2
4	DIN 472 32x1.2	Sicherungsring	Circlip	Jonc de fermeture	1
5	433-15.102	Distanzrohr	Spacer tube	Tube d'écartement	1
6	433-15.624	Nabendeckel	Hub cover	Couvercle de moyeu	1
7	433-15.629	Bremsschild hinten	Brake plate, rear	Plaque de frein, AR	1
8	561-15.620	Bremsschlüssel	Brake spindle	Clé de frein	1
9	267-05.597	Scheibe	Washer	Rondelle	1
10	405-15.388	Rundschnurring	Ring	Anneau	1
11	517-15.127	Zugfeder	Draw spring	Ressort de traction	2
12	433-15.628	Bremshebel	Brake lever	Levier de frein	1
—	400-15.457	Öse	Eyelet	Oeillet	1
—	DIN 660 3x10	Halbrundniet	Oval rivet	Rivet semi-rond	1
13	DIN 127 B 8	Federring	Spring washer	Rondelle Grower	1
14	DIN 936 M 8x1	Sechskantmutter	Hexagon nut	Écrou à six pans	1
15	429-15.603	Bremsbacke, Paar	Brake shoe, pair	Mâchoire de frein	1
16	433-15.147	Steckachse	Knock-out spindle	Moyeu à broche	1

W 2973 I dtsch./engl./frz. 5/1968.

Tafel 21

Hinteres Laufrad — Hinterradnabe, 90 mm ⌀

Table 21

Rear wheel — rear wheel hub, 90 mm ⌀

Planche 21

Roue AR — moyeu de roue AR, 90 mm ⌀

Tafel 21 Hinteres Laufrad — Hinterradnabe, 90 mm ⌀
Table 21 Rear wheel — rear wheel hub, 90 mm ⌀
Planche 21 Roue AR — moyeu de roue AR, 90 mm ⌀

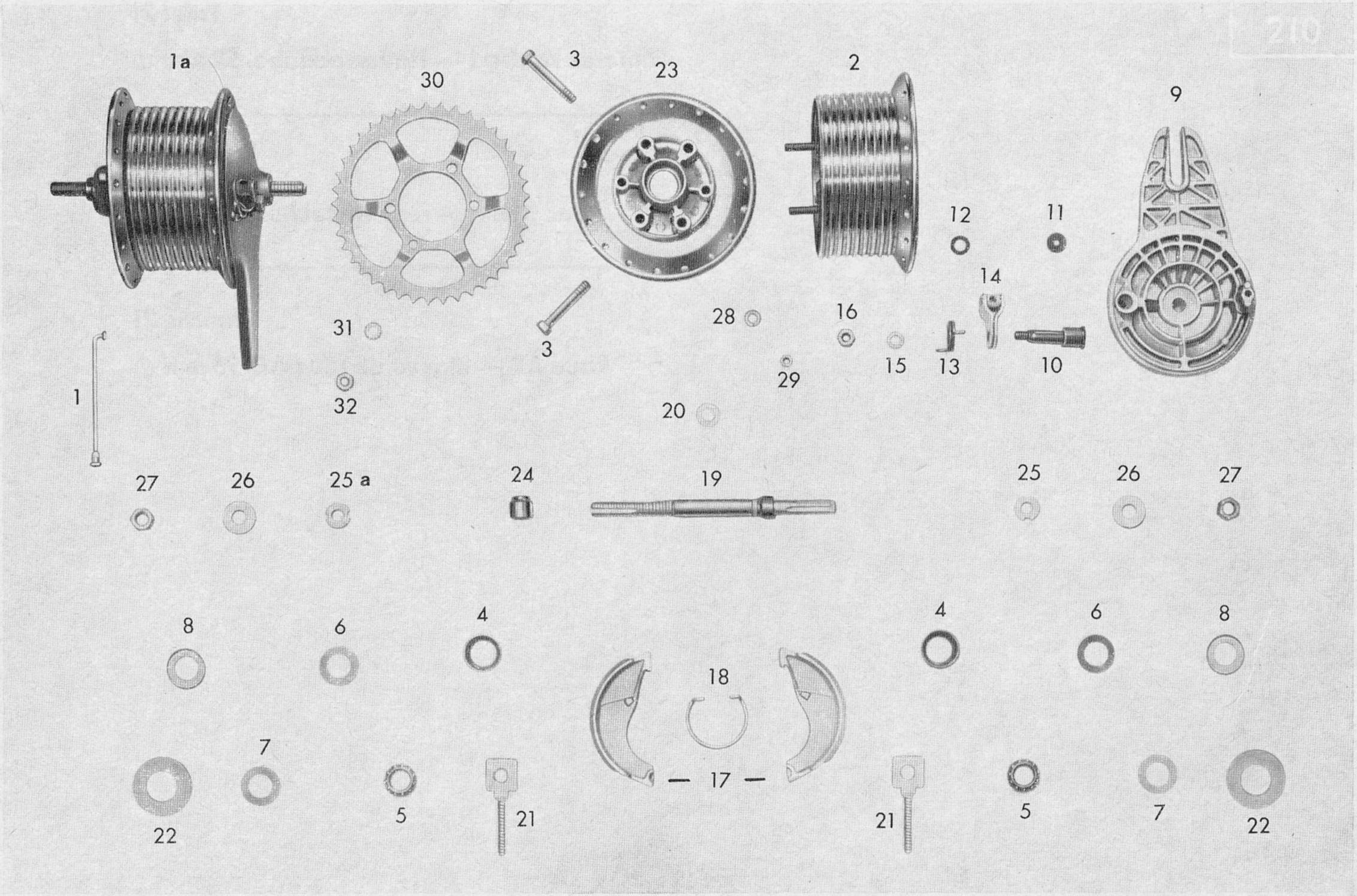

Tafel 21 **Hinteres Laufrad — Hinterradnabe, 90 mm ⌀**
Table 21 **Rear wheel — rear wheel hub, 90 mm ⌀**
Planche 21 **Roue AR — moyeu de roue AR, 90 mm ⌀**

Nur für 2-Gang-Modelle 440 Export
Only for 2-speed models 440 Export
Seulement pour les modèles 440 à 2 vitesses Export

Bild-Nr. Jll.-No. Fig. No.	Bestell-Nr. Order No. No. de commande	Benennung	Description	Désignation	Stück Piece Pièce
—	429-15.115	Alufelge, 23″ x 2,25″, für Surinam	Deep-well rim, 23″ x 2,25″, for Surinam	Jante à base creuse, 23″ x 2,25″, p. le Surinam	1
—	517-15.124	Stahlfelge, 23″ x 2,25″, für Finnland	Steel rim, 23″ x 2,25″ for Finland	Jante d'acier, 23″ x 2,25″, p. Finlande	1
—	400-15.201	Drahtreifen, 23″ x 2,25″	Steel cord tyre, 23″ x 2,25″	Pneu à tringle, 23″ x 2,25″	1
—	400-15.210	Schlauchschutzband, für 23″-Reifen	Tube bandage 23″	Ruban protecteur 23″	1
—	400-15.216	Schlauch, für 23″-Reifen	Inner tube 23″	Chambre à air 23″	1
1	423-15.226	Speichen mit Nippel	Spoke with nipple	Rayon avec nipple	36
1a	440-15.901	Hinterradnabe kpl., ohne Kettenrad	Rear wheel hub, cpl. without sprocket	Moyeu de roue AR compl. sans roue à chaîne	1
2	423-15.643	Nabenkörper, 90 mm ⌀	Hub body, 90 mm ⌀	Corps de moyeu, 90 mm ⌀	1
3	423-15.310	Zweikantschrauben	Bolt	Boulon	2
—	265-05.243	Scheibe	Washer	Rondelle	2
4	423-15.337	Lagerschale	Bearing shell	Coussinet	2
5	423-15.633	Kugelhalter	Ball race	Cage à billes	2
6	423-15.377	Scheibe	Washer	Rondelle	2
7	423-15.353	Filzring	Felt ring	Rondelle de feutre	2
8	423-15.360	Kappe	Cap	Chapeau	2
9	423-15.470	Bremsschild, hinten	Brake plate, rear	Plaque de frein, AR	1
10	405-15.623	Bremsschlüssel	Brake spindle	Clé de frein	1
11	405-15.395	Scheibe	Washer	Rondelle	1
12	405-15.388	Rundschnurring	Ring	Anneau	1
13	405-15.404	Drehfeder	Torsion spring	Ressort de torsion	1
14	433-15.614	Bremshebel	Brake lever	Levier de frein	1
15	DIN 127 B 8	Federring	Spring washer	Rondelle Grower	1
16	DIN 936 M 8x1	Sechskantmutter	Hexagon nut	Écrou à six pans	1
17	423-15.626	Bremsbacke, Paar	Brake shoe, pair	Mâchoire de frein, paire	1
18	405-15.425	Rückholfeder	Return spring	Ressort de rappel	1
19	423-15.610	Achse für Hinterrad, mit Festkonus	Axle for rear wheel,	Axe pour roue AR,	1
20	423-15.418	Scheibe, 19,4 x 11,2 x 0,1 mm	Washer, 19,4 x 11,2 x 0,1 mm	Rondelle, 19,4 x 11,2 x 0,1 mm	var.
20	423-15.421	Scheibe, 19,4 x 11,2 x 0,8 mm	Washer, 19,4 x 11,2 x 0,8 mm	Rondelle, 19,4 x 11,2 x 0,8 mm	var.
21	517-15.623	Kettenspanner	Chain tensioner	Tendeur de chaîne	2
22	440-15.100	Scheibe	Washer	Rondelle	2
23	423-15.480	Lagerschild	Bearing plate	Plateau de palier	1
24	423-15.477	Lagerkonus	Bearing cone	Cône de palier	1

Tafel 21 **Hinteres Laufrad — Hinterradnabe, 90 mm ⌀** **Nur für 2-Gang-Modelle 440 Export**
Table 21 **Rear wheel — rear wheel hub, 90 mm ⌀** **Only for 2-speed models 440 Export**
Planche 21 **Roue AR — moyeu de roue AR, 90 mm ⌀** **Seulement pour les modèles 440 à 2 vitesses Export**

Bild-Nr. Jll.-No. Fig. No.	Bestell-Nr. Order No. No. de commande	Benennung	Description	Désignation	Stück Piece Pièce
25	423-15.328	Nutmutter	Nut	Écrou	1
25a	429-15.206	Nasenscheibe	Washer	Rondelle	1
26	423-15.411	Scheibe	Washer	Rondelle	1
27	423-15.460	Sechskantmutter	Hexagon nut	Écrou à six pans	2
28	DIN 125 7.4	Scheibe	Washer	Rondelle	2
29	DIN 934 M 7	Sechskantmutter	Hexagon nut	Écrou à six pans	2
30	438-15.400	Kettenrad, 38 Zähne, für Surinam	Chain sprocket, 38 teeth, for Surinam	Roue à chaîne, 38 dents, pour le Surinam	1
30	423-15.406	Kettenrad, 43 Zähne, für Finnland	Chain sprocket, 43 teeth, for Finland	Roue à chaîne, 43, dents, pour le Finlande	1
31	DIN 6798 A 8.4	Fächerscheibe	Washer	Rondelle	4
32	DIN 934 M 8	Sechskantmutter	Hexagon nut	Écrou à six pans	4

Tafel 22

Hinteres Laufrad — Hinterradnabe, 120 mm ϕ

Table 22

Rear wheel — rear wheel hub, 120 mm ϕ

Planche 22

Roue AR — moyeu de roue AR, 120 mm ϕ

Tafel 22 Hinteres Laufrad — Hinterradnabe, 120 mm ⌀
Table 22 Rear wheel — rear wheel hub, 120 mm ⌀
Planche 22 Roue AR — moyeu de roue AR, 120 mm ⌀

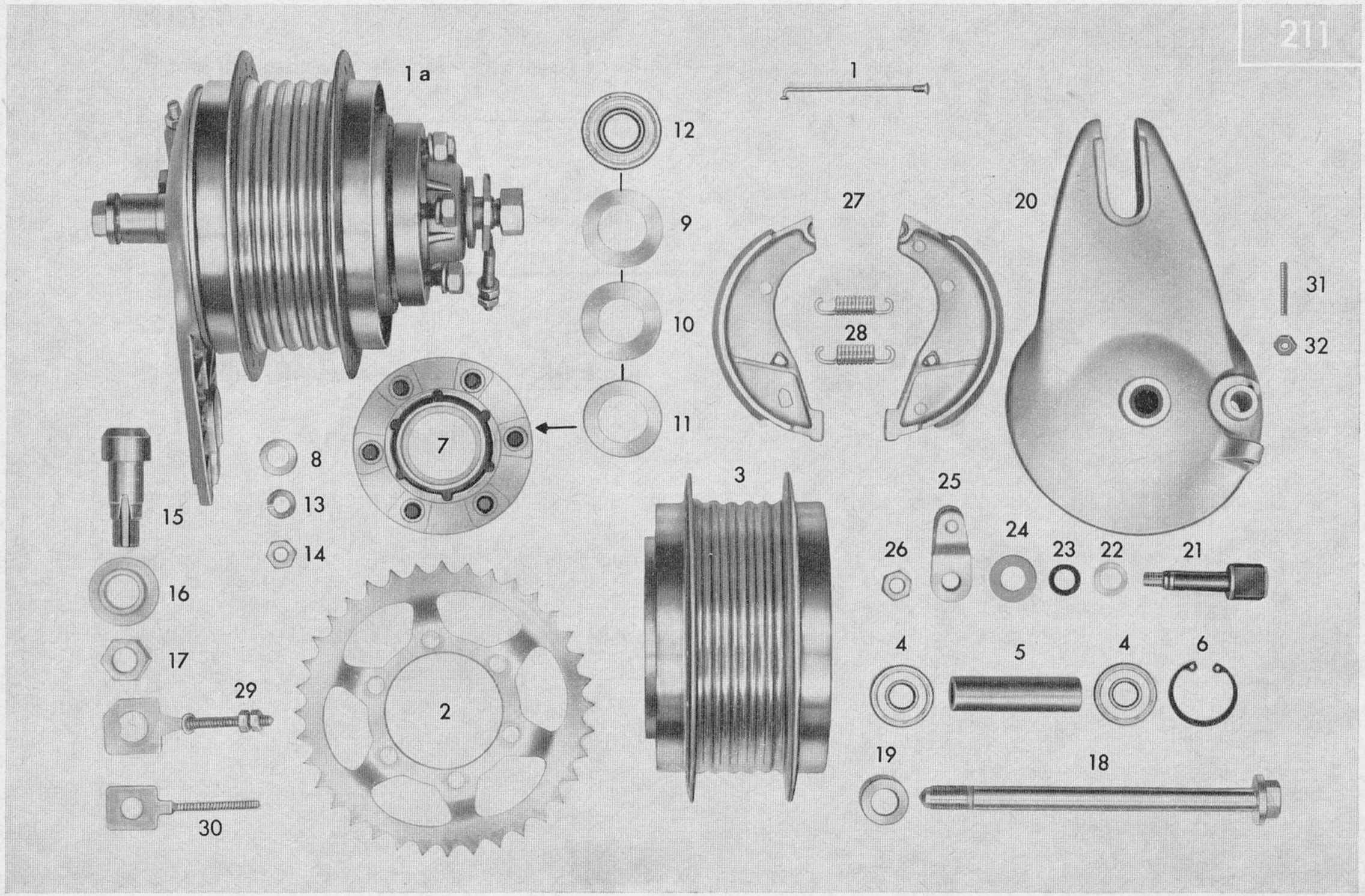

Tafel 22 **Hinteres Laufrad — Hinterradnabe, 120 mm ⌀** **Nur für 3-Gang-Modelle 441**
Table 22 **Rear wheel — rear wheel hub, 120 mm ⌀** **Only for 3-speed models 441**
Planche 22 **Roue AR — moyeu de roue AR, 120 mm ⌀** **Seulement pour les modèles 441 à 3 vitesses**

Bild-Nr. Jll.-No. Fig.No.	Bestell-Nr. Order No. No. de commande	Benennung	Description	Désignation	Stück Piece Pièce
—	517-15.903	Laufrad, best. aus: Stahlfelge, Speichen, Nabenkörper 120 mm ⌀ und Lagerung. Nicht für Surinam	Wheel, consisting of: steel rim, spokes, hub body 120 mm ⌀ and bedding. Not for Surinam	Roue, se composant de: jante d'acier, rayons, corps de moyeu 120 mm ⌀ et installation. Pas pour le Surinam	1
—	517-15.119	Stahlfelge 1,50 A x 17	Steel rim 1,50A x 17	Jante d'acier 1,50 A x 17	1
—	511-15.115	Alufelge, 1,50 A x 17, für Surinam	Aluminium rim 1,50A x 17, only for Surinam	Jante d'alu 1,50 A x 17, seulement p. Surinam	1
—	433-15.200	Drahtreifen 21″ x 2,75″	Steel-cord tyre 21″ x 2,75″	Pneu à tringle 21″ x 2,75″	1
—	511-15.200	Drahtreifen, 21″ x 2,75″, Typ Spezial	Steel-cord tyre 21″ x 2,75″	Pneu à tringle 21″ x 2,75″	1
—	432-15.210	Schlauchschutzband, für 21″-Reifen	Tube bandage 21″	Ruban protecteur 21″	1
—	433-15.216	Schlauch, für 21″-Reifen	Inner tube 21″	Chambre à air 21″	1
1	517-15.132	Speichen mit Nippel	Spoke with nipple	Rayon avec nipple	36
1a	515-15.901	Hinterradnabe, ohne Kettenrad für Fahrzeuge mit Fußbremshebel	Rear wheel hub, without sprocket for machines with foot bruke lever	Moyeu de roue AR, sans roue à chaîne pour machines avec levier de frein au pied	1
1a	517-15.905	Hinterradnabe, ohne Kettenrad für Fahrzeuge ohne Fußbremshebel	Rear wheel hub, without sprocket for machines without foot brake lever	Moyeu de roue AR, sans roue à chaîne pour machines sans levier de frein au pied	1
2	423-14.405	Kettenrad 41 Zähne nicht für Surinam und Polizei	Chain sprocket, 41 teeth, not for Surinam and police	Roue à chaîne, 41 dents, pas pour le Surinam et la police	1
2	438-15.400	Kettenrad 38 Zähne nur für Surinam und Polizei	Chain sprocket, 38 teeth only for Surinam and police	Roue à chaîne, 38 dents seulement pour le Surinam et la police	1
3	515-15.611	Nabenkörper	Hub body	Corps de moyeu	1
4	DIN 625 6201 z	Kugellager	Ball bearing	Roulement à billes	2
5	433-15.102	Distanzrohr	Spacer tube	Tube d'écartement	1
6	DIN 472 32x1.2	Sicherungsring	Circlip	Jonc de fermeture	1
7	433-15.609	Nabenflansch	Hub flange	Bride de moyeu	1
8	433-15.112	Buchse	Bush	Douille	6
9	433-15.117	Scheibe	Washer	Rondelle	1
10	433-15.119	Filzring	Felt ring	Rondelle de feutre	1
11	433-15.121	Kappe	Cap	Chapeau	1
12	DIN 625 6203 z	Kugellager	Ball bearing	Roulement à billes	1
13	DIN 127 B 8	Federring	Spring washer	Rondelle Grower	6
14	DIN 934 M 8	Sechskantmutter	Hexagon nut	Écrou à six pans	6

Tafel 22 **Hinteres Laufrad — Hinterradnabe, 120 mm ⌀** **Nur für 3-Gang-Modelle 441**
Table 22 **Rear wheel — rear wheel hub, 120 mm ⌀** **Only for 3-speed models 441**
Planche 22 **Roue AR — moyeu de roue AR, 120 mm ⌀** **Seulement pour les modèles 441 à 3 vitesses**

Bild-Nr. Jll.-No. Fig. No.	Bestell-Nr. Order No. No. de commande	Benennung	Description	Désignation	Stück Piece Pièce
15	433-15.137	Haltebuchse	Retaining bush	Douille de retenue	1
16	433-15.126	Abstandsring	Spacer ring	Bague d'écartement	1
17	433-15.131	Mutter	Nut	Écrou	1
18	433-15.147	Steckachse	Knock-out spindle	Moyeu à broche	1
19	433-15.136	Distanzhülse	Spacer bush	Douille d'écartement	1
20	517-15.600	Bremsschild, für Fußbremshebel	Brake plate, for foot brake lever	Plaque de frein, p. lev. de frein à pied	1
20	433-15.601	Bremsschild, ohne Fußbremshebel	Brake plate, without foot brake lever	Plaque de frein, sans lev. de frein à pied	1
21	405-15.623	Bremsschlüssel	Brake spindle	Clé de frein	1
22	267-05.597	Scheibe	Washer	Rondelle	1
23	405-15.388	Dichtring	Seal ring	Bague d'étanchéité	1
24	DIN 127 B 8	Federring	Spring washer	Rondelle Grower	1
25	433-15.614	Bremshebel	Brake lever	Levier de frein	1
26	DIN 936 M 8x1	Sechskantmutter	Hexagon nut	Écrou à six pans	1
27	429-15.603	Bremsbacke, Paar	Brake shoe, pair	Mâchaire de frein, paire	1
28	517-15.127	Zugfeder	Draw spring	Ressort de traction	2
29	433-15.632	Kettenspanner	Chain tensioner	Tendeur de chaîne	1
30	517-15.623	Kettenspanner	Chain tensioner	Tendeur de chaîne	1
31	DIN 551 M 6x30	Gewindestift	Threaded pin	Goupille filetée	1
32	DIN 934 M 6	Sechskantmutter	Hexagon nut	Écrou à six pans	1

Tafel 23

Lichtanlage — Hauptlicht 15 W, dauerabgeblendet — Stopplicht — Tachometer

---

Table 23

Lighting system — headlight 15 W, sealed beam — stop light — speedometer

---

Planche 23

Equipement électrique — phare 15 W, continu — feu de stop — tachymètre

Tafel 23 Lichtanlage — Hauptlicht 15 W, dauerabgeblendet — Stopplicht — Tachometer
Table 23 Lighting system — headlight 15 W, sealed beam — stop light — speedometer
Planche 23 Equipement électrique — phare 15 W, continu — feu de stop — tachymètre

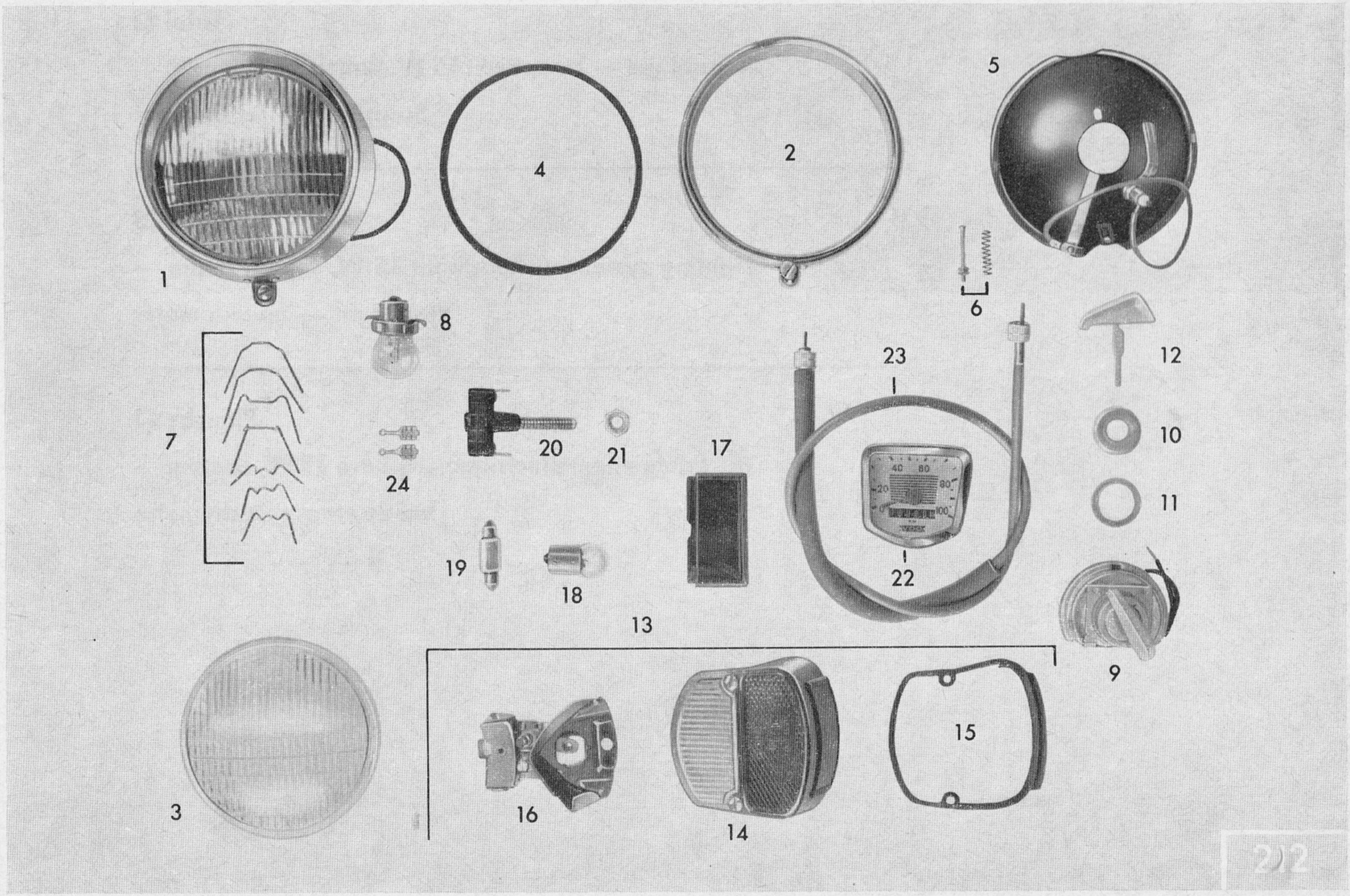

Tafel 23 **Lichtanlage — Hauptlicht 15 W, dauerabgeblendet — Stopplicht — Tachometer**
Table 23 **Lighting system — headlight 15 W, sealed beam — stop light — speedometer**
Planche 23 **Equipement électrique — phare 15 W, continu — feu de stop — tachymètre**

Nur für Deutschland
Germany
Allemagne

Bild-Nr. Jll.-No. Fig. No.	Bestell-Nr. Order No. No. de commande	Benennung	Description	Désignation	Stück Piece Pièce
1	440-16.700	Einstellscheinwerfer kpl.	Headlight cpl.	Phare cpl.	1
2	433-16.908	Glashaltering (Ersatzteile für Einstellscheinwerfer)	Lens retaining ring (spare parts for headlight)	Jonc de retenue (pièces détachées pour phare)	1
3	433-16.909	Glas	Glass	Verre	1
4	440-16.902	Dichtung	Gasket	Joint	1
5	440-16.900	Reflektor	Reflector	Réflecteur	1
6	515-16.901	Verstellteile	Adjusting components	Pièces de réglage	1
7	433-16.911	Federsatz	Spring set	Jeu de ressort	1
8	422-16.120	Hauptlichtlampe	Headlight bulb	Ampoule de phare	1
9	515-16.938	Einbauschalter	Switch	Interrupteur incorporé	1
10	515-16.900	Rändelmutter	Knurled nut	Écrou molette	1
11	515-16.901	Scheibe	Washer	Rondelle	1
12	515-16.918	Zündschlüssel	Ignition key	Clé d'allumage	1
13	433-16.710	Schlußleuchte kpl.	Rear light, cpl.	Feu AR, compl.	1
13	515-16.710	Schlußleuchte kpl., nur für Polizei	Rear light, cpl., only for police	Feu AR, compl., seulement pour la police	1
14	433-16.907	Lichtaustritt	Light outlet	Sortie de la lumière	1
14	515-16.904	Lichtaustritt, nur für Polizei	Light outlet, only for police	Sortie de la lumière, seulement pour la police	1
15	515-16.903	Dichtung	Gasket	Joint	1
16	515-16.905	Lampenträger	Lamp carrier	Support de lampe	1
17	433-16.904	Kennzeichenfenster	Licence window	Fenêtre plaque de police	1
17	510-16.918	Kennzeichenfenster, nur für Polizei	Licence window, only for police	Fenêtre plaque de police, seulement pour la police	1
18	DIN 72601 G6V, 3W	Kugelbirne, für Schlußlicht	Bulb f. rear light	Ampoule p. feu AR	1
19	DIN 72601 L6V, 5W	Soffittenlampe, für Stopplicht	Bulb f. stop light	Ampoule p. feu de stop	1
20	517-16.113	Bremslichtdruckschalter	Stop light switch	Interrupteur-poussoir, p, feu de stop	1
21	DIN 934 M 6	Sechskantmutter	Hexagon nut	Écrou à six pans	1
22	440-16.701	Tachometer	Speedometer	Compteur vitesse	1
23	432-16.600	Tachospirale	Speedometer flexible shaft	Câble de compteur	1
24	DIN 46247 6.3x1	Steckhülse 2teilig	Plugbush, two-part	Douille, bipartie	1

W 2973 I dtsch./engl./frz. 5/1968.

Tafel 24

Lichtanlage — Hauptlicht 15/15 W Bilux — Stopplicht — Tachometer

---

Table 24

Lighting system — headlight 15/15 W Bilux — stop light — speedometer

---

Planche 24

Equipement élextrique — phare 15/15 W Bilux — feu de stop — tachymètre

Tafel 24 Lichtanlage — Hauptlicht 15/15 W Bilux — Stopplicht — Tachometer
Table 24 Lighting system — headlight 15/15 W Bilux — stop light — speedometer
Planche 24 Equipement électrique — phare 15/15 W Bilux — feu de stop — tachymètre

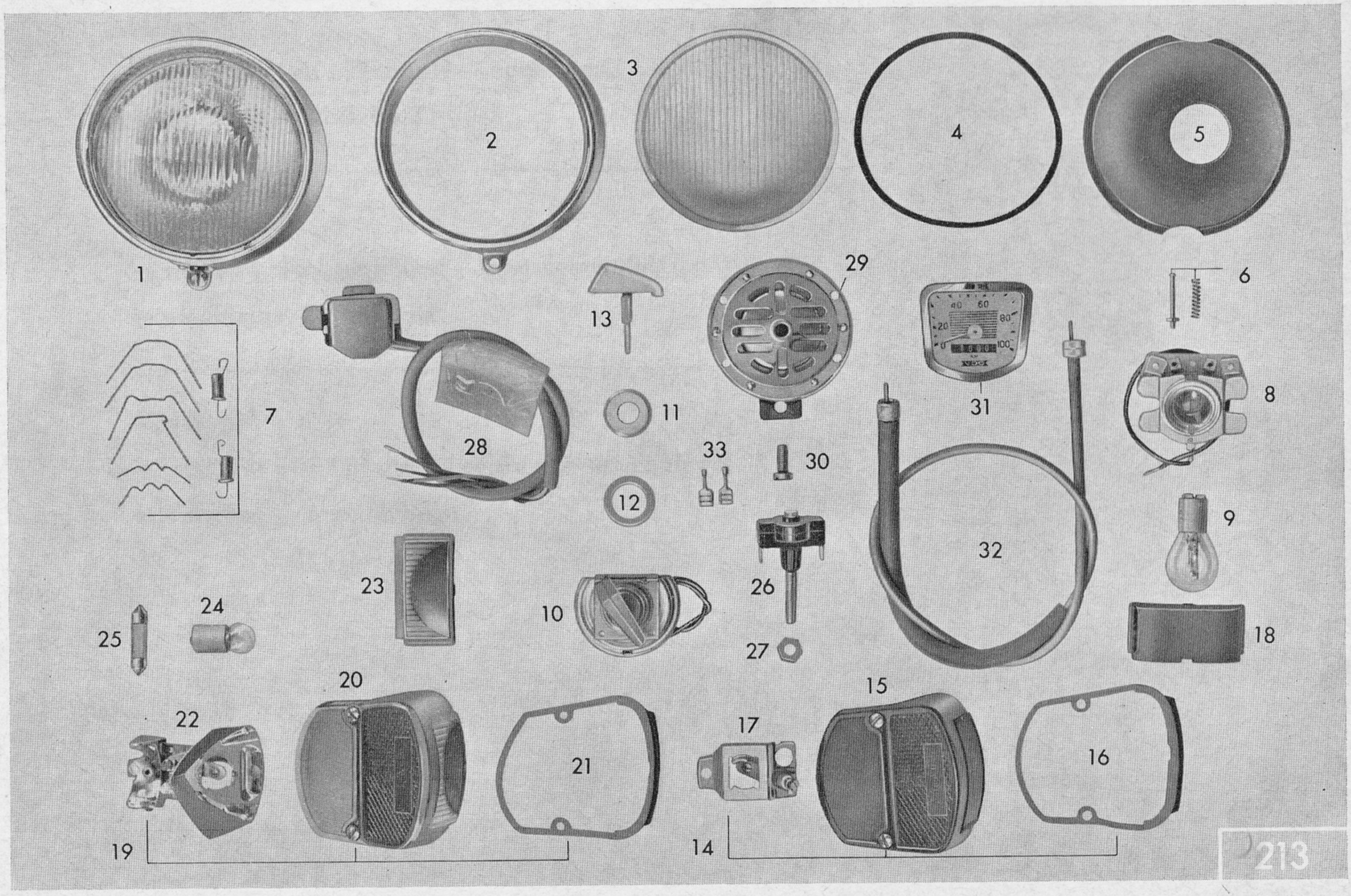

Tafel 24 **Lichtanlage — Hauptlicht 15/15 W Bilux — Stopplicht — Tachometer** **Nur für Export**
Table 24 **Lighting system — headlight 15/15 W Bilux — stop light — speedometer** **Export**
Planche 24 **Equipement électrique — phare 15/15 W Bilux — feu de stop — tachymètre** **Export**

Bild-Nr. Jll.-No. Fig. No.	Bestell-Nr. Order No. No. de commande	Benennung	Description	Désignation	Stück Piece Pièce
1	440-16.702	Einstellscheinwerfer kpl.	Headlight cpl.	Phare cpl.	1
2	433-16.908	Glashaltering	Lens retaining ring	Jonc de retenue	1
3	433-16.913	Glas	Glass	Verre	1
4	440-16.902	Dichtung	Gasket	Joint	1
5	433-16.914	Reflektor	Reflector	Réflecteur	1
6	440-16.901	Verstellteile	Adjusting components	Pièces de réglage	1
7	440-16.903	Federsatz	Spring set	Jeu de ressort	1
8	440-16.904	Fassung	Holder	Douille	1
9	DIN 72601 C6V,15W	Hauptlichtlampe, weiß	Headlight bulb, white	Ampoule de phare, blanc	1
9	510-16.615	Hauptlichtlampe, gelb	Headlight bulb, yellow	Ampoule de phare. jaune	1
10	515-16.938	Einbauschalter	Surface-type switch	Interrupteur incorporé	1
11	515-16.900	Rändelmutter	Switch	Écrou molette	1
12	515-16.901	Scheibe	Disc	Rondelle	1
13	515-16.918	Zündschlüssel	Ignition key	Clé d'allumage	1
14	433-16.722	Schlußleuchte, ohne Stopplicht	Rear light, without stop light	Feu AR, sans feu de stop	1
15	433-16.906	Lichtaustritt	Light outlet	Sortie de la lumiére	1
16	433-16.903	Dichtung	Gasket	Joint	1
17	433-16.901	Lampenträger	Lamp carrier	Support de lampe	1
18	433-16.904	Kennzeichenfenster	Licence window	Fenêtre plaque de police	1
19	515-16.710	Schlußleuchte, mit Stopplicht	Rear light, with stop light	Feu AR, avec feu de stop	1
20	515-16.904	Lichtaustritt	Light outlet	Sortie de la lumière	1
21	515-16.903	Dichtung	Gasket	Joint	1
22	515-16.905	Lampenträger	Lamp carrier	Support de lampe	1
23	510-16.918	Kennzeichenfenster	Licence window	Fenêtre plaque de police	1
24	DIN 72601 G6V,3W	Kugelbirne, für Schlußlicht	Bulb f. rear light	Ampoule p. feu AR	1
25	DIN 72601 L6V,5W	Soffittenlampe, für Stopplicht	Bulb f. stop light	Ampoule p. feu de stop	1
26	517-16.113	Bremslichtdruckschalter	Stop light switch	Interrupteur-poussoir	1
27	DIN 934 M 6	Sechskantmutter	Hexagon nut	Écrou à six pans	1
28	M 6160 z 114	Abblendschalter mit Signal	Dipping switch with signal	Interrupteur code avec bouton avertisseur	1

Ersatzteile für Einstellscheinwerfer — spare parts for headlight — pièces détachées pour phare

Ersatzteile für Schlußleuchte mit Stopplicht — spare parts for rear light without stop light — pièces détachées pour feu AR sans feu de stop

Ersatzteile für Schlußleuchte ohne Stopplicht — spare parts for rear light with stop light — pièces détachées avec feu de stop

für Stopplicht — for stop light — pour feu de stop mod.

Tafel 24 **Lichtanlage — Hauptlicht 15/15 W Bilux — Stopplicht — Tachometer** **Nur für Export**
Table 24 **Lighting system — headlight 15/15 W Bilux — stop light — speedometer** **Export**
Planche 24 **Equipement électrique — phare 15/15 W Bilux — feu de stop — tachymètre** **Export**

Bild-Nr. Jll.-No. Fig.No.	Bestell-Nr. Order No. No. de commande	Benennung	Description	Désignation	Stück Piece Pièce
29	433-16.704	Schnarre	Buzzer	Avertisseur	1
30	DIN 85 AM 4x8	Linsensenkschraube	Screw	Vis	4
31	440-16.701	Tachometer	Speedometer	Compteur vitesse	1
32	432-16.600	Tachospirale	Speedometer flexible shaft	Câble de compteur	1
33	DIN 46247 6.3x1	Steckhülse 2teilig	Plugbush, two-part	Douille bipartie	1

Tafel 25

Schalt-, Betätigungshebel — Züge

Table 25

Operating levers — controls — cables

Planche 25

Leviers et tirettes de commande — câbles

Tafel 25 Schalt-, Betätigungshebel — Züge
Table 25 Operating levers — controls — cables
Planche 25 Leviers et tirettes de commande — câbles

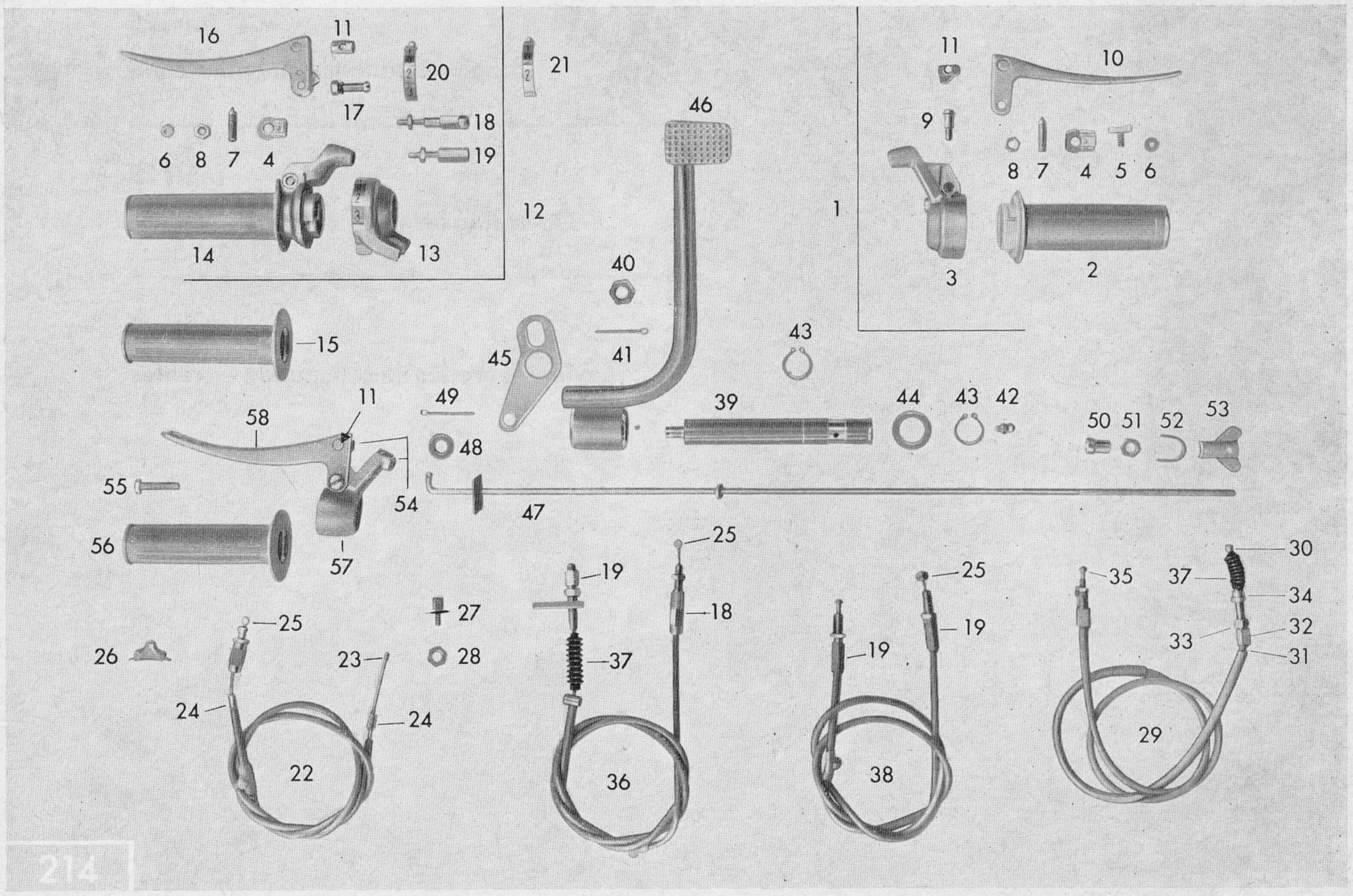

Tafel 25 **Schalt-, Betätigungshebel — Züge**
Table 25 **Operating levers — controls — cables**
Planche 25 **Leviers et tirettes de commande — câbles**

Typen/Types 441/440
Baujahr 1968
Year of construction 1968
Année de construction 1968

Bild-Nr. Jll.-No. Fig. No.	Bestell-Nr. Order No. No. de commande	Benennung		Description		Désignation		Stück Piece Pièce
1	515-17.710	Gasdrehgriff kpl.		Throttle twist grip, cpl.		Poignée de gaz, compl.		1
2	515-17.909	Griffrohr	Ersatzteile für Gas-drehgriff	Grip tube	spare parts for throttle twist grip	Tube de poignée	pièces détachées pour poignée de gaz	1
3	515-17.908	Gehäuse		Housing		Corps		1
4	515-17.904	Haltewinkel		Mounting bracket		Equerre de retenue		2
5	515-17.910	Bremsklotz mit Feder		Brake shoe with spring		Patin de frein avec ressort		1
6	515-17.914	Druckstück		Thrust pad		Pièce de pression		2
7	515-17.913	Gewindestift		Threaded pin		Goupille filetée		2
8	515-17.907	Sechskantmutter		Hexagon nut		Écrou à six pans		2
9	408-17.903	Hebelschraube		Lever screw		Vis de levier		2
10	516-17.900	Handhebel		Hand lever		Levier à main		1
11	428-17.115	Lötnippelaufnahme		Soldering nipple		Nipple brasé		2
12	433-17.711	Schaltdrehgriff, für 3 Gänge		Gear change twist grip, for 3-speed		Poignée tournante changement vitesses, p. 3 vitesses		1
12	428-17.703	Schaltdrehgriff, für 2 Gänge		Gear change twist grip, for 2-speed		Poignée tournante changement vitesses, p. 2 vitesses		1
13	433-17.901	Gehäuse, für 3 Gänge		Housing, for 3-speed		Corps, pour 3 vitesses		1
13	428-17.904	Gehäuse, für 2 Gänge		Housing, for 2-speed		Corps, pour 2 vitesses		1
14	515-17.911	Griffrohr		Grip tube		Tube de poignée		1
15	433-17.900	Drehgrifffüberzug		Grip cover		Caoutchouc de poignée		1
16	515-17.902	Handhebel		Hand lever		Levier à main		1
17	510-17.911	Hebelschraube		Lever screw		Vis de levier		1
18	515-17.701	Verstellschraube, für Schaltseil		Adjuster screw, f. gear change cable		Vis de réglage, p. câble sélecteur		2
19	515-17.715	Verstellschraube		Adjuster screw		Vis de reglage		4
20	515-17.903	Skalenschild, für 3 Gänge		Scale of gears, for 3 speed		Echelle des vitesses, pour 3 vitesses		1
21	428-17.903	Skalenschild, für 2 Gänge		Scale of gears, for 2 speed		Echelle des vitesses, pour 2 vitesses		1
22	428-17.612	Gaszug		Throttle cable		Tirette de gaz		1
23	400-17.125	Lötnippel		Soldering nipple		Nipple brasé		1
24	422-17.112	Hülse		Sleeve		Gaine		2
25	M 1071 kz 177	Nippel		Nipple		Raccord		1
26	428-17.635	Plastiköler		Plastic greaser		Graisseur plastique		4
27	400-17.126	Stellschraube		Adjuster screw		Vis de réglage		1
28	DIN 439 BM 5	Sechskantmutter		Hexagon nut		Écrou à six pans		1
29	433-17.628	Bremszug, für 3 Gänge		Bowden cable for brake, for 3 speed		Tirette pour frein, pour 3 vitesses		1

Tafel 25 **Schalt-, Betätigungshebel — Züge**
Table 25 **Operating levers — controls — cables**
Planche 25 **Leviers et tirettes de commande — câbles**

Typen/Types 441/440
Baujahr 1968
Year of construction 1968
Année de construction 1968

Bild-Nr. Jll.-No. Fig. No.	Bestell-Nr. Order No. No. de commande	Benennung	Description	Désignation	Stück Piece Pièce
29	428-17.631	Bremszug, für 2 Gänge	Bowden cable for brake, for 2-speed	Tirette pour frein, pour 2 vitesses	1
30	M 1071 kz 115	Nippel	Nipple	Raccord	1
31	DIN 71 987 C 3	Hülse	Sleeve for throttle cable	Gaine de tirette de gaz	2
32	400-17.141	Einstellschraube	Adjuster screw	Vis de réglage	1
33	400-17.142	Sechskantmutter	Hexagon nut	Écrou à six pans	1
34	400-17-140	Einstellring	Adjuster ring	Bague de réglage	1
35	405-17.211	Nippel	Nipple	Raccord	1
36	433-17.639	Schaltzug	Gear change cable	Câble pour changement	1
37	616 z 263	Faltenbalg	Bellow	Soufflet	1
38	515-17.625	Kupplungszug	Bowden cable for clutch	Câble pour embrayage	1
39	517-18.103	Lagerachse	Axle	Essieu	1
40	DIN 936 M 10x1	Sechskantmutter	Hexagon nut	Écrou à six pans	1
41	DIN 94 2x18	Splint	Splitted pin	Goupille fendue	1
42	DIN 71412 AM 6	Schmiernippel	Grease nipple	Nipple de graissage	1
43	DIN 471 18x1.2	Sicherungsring	Retaining ring	Jonc d'arrêt	2
44	517-17.110	Scheibe	Washer	Rondelle	n. B.
45	517-17.101	Mitnehmerplatte	Dog plate	Plaque d'entraîneur	1
46	517-17.624	Fußbremshebel	Foot brake lever	Levier de frein pied	1
47	517-17.604	Bremsstange, für Inland	Brake linkage, for Germany	Tringlerie de frein, p. Allemagne	1
47	441-17.600	Bremsstange, für 441-02 L0	Brake linkage, for 441-02 L0	Tringlerie de frein, pour 441-02 L0	1
47	517-17.605	Bremsstange, für 441-03L0, 04L0 440-03L0, 03L1	Brake linkage, for 441-03 L0, 04L0 440-03L0, 03L1	Tringlerie de frein, pour 441-03 L0, 04 L0, 440-03 L0, 03 L1	1
47	433-17.114	Bremsstange, für 441-05L0-05L3	Brake linkage, for 441-05L0-05 L3	Tringlerie de frein, pour 441-05L0-05 L3	1
48	DIN 433 6.4	Scheibe	Washer	Rondelle	1
49	DIN 94 2x12	Splint	Splitted pin	Goupille fendue	1
50	512-17.100	Mutter	Nut	Écrou	1
51	DIN 934 M 6	Sechskantmutter	Hexagon nut	Écrou à six pans	1
52	433-17.100	Sicherungsblech	Lock plate	Plaque de retenue	1
53	428-17.103	Flügelmutter	Wingnut	Écrou à oreilles	1

nur für Fahrzeuge mit Fußbremshebel — only for models with foot brake lever — seulement p. modèles avec levier de frein au pied

Tafel 25 **Schalt-, Betätigungshebel — Züge**
Table 25 **Operating levers — controls — cables**
Planche 25 **Leviers et tirettes de commande — câbles**

Typen/Types 441/440
Baujahr 1968
Year of construction 1968
Année de construction 1968

Bild-Nr. Jll.-No. Fig.No.	Bestell-Nr. Order No. No. de commande	Benennung	Description	Désignation	Stück Piece Pièce
		Nur für Fahrzeuge mit Fußschaltung	**Only for machines with pedal gear change**	**Seulement pour machines avec sélecteur au pied**	
54	425-17.700	Kupplungshebel kpl.	Clutch lever cpl.	Levier d'embrayage, compl.	1
55	425-17.901	Linsenschraube	Oval-head screw	Vis tête goute de suif	1
56	510-17.912	Festgriff	Fixed grip	Poignée fixe	1
57	425-17.918	Gelenkstück	Joint	Piède articulée	1
58	516-17.901	Handhebel	Hand lever	Levier à main	1

Tafel 26

Schutzbleche — Zierbügel

Table 26

Fairings — embellisher

Planche 26

Garde-boue — étrier enjoliveur

Tafel 26 Schutzbleche — Zierbügel
Table 26 Fairings — embellisher
Planche 26 Garde-boue — étrier enjoliveur

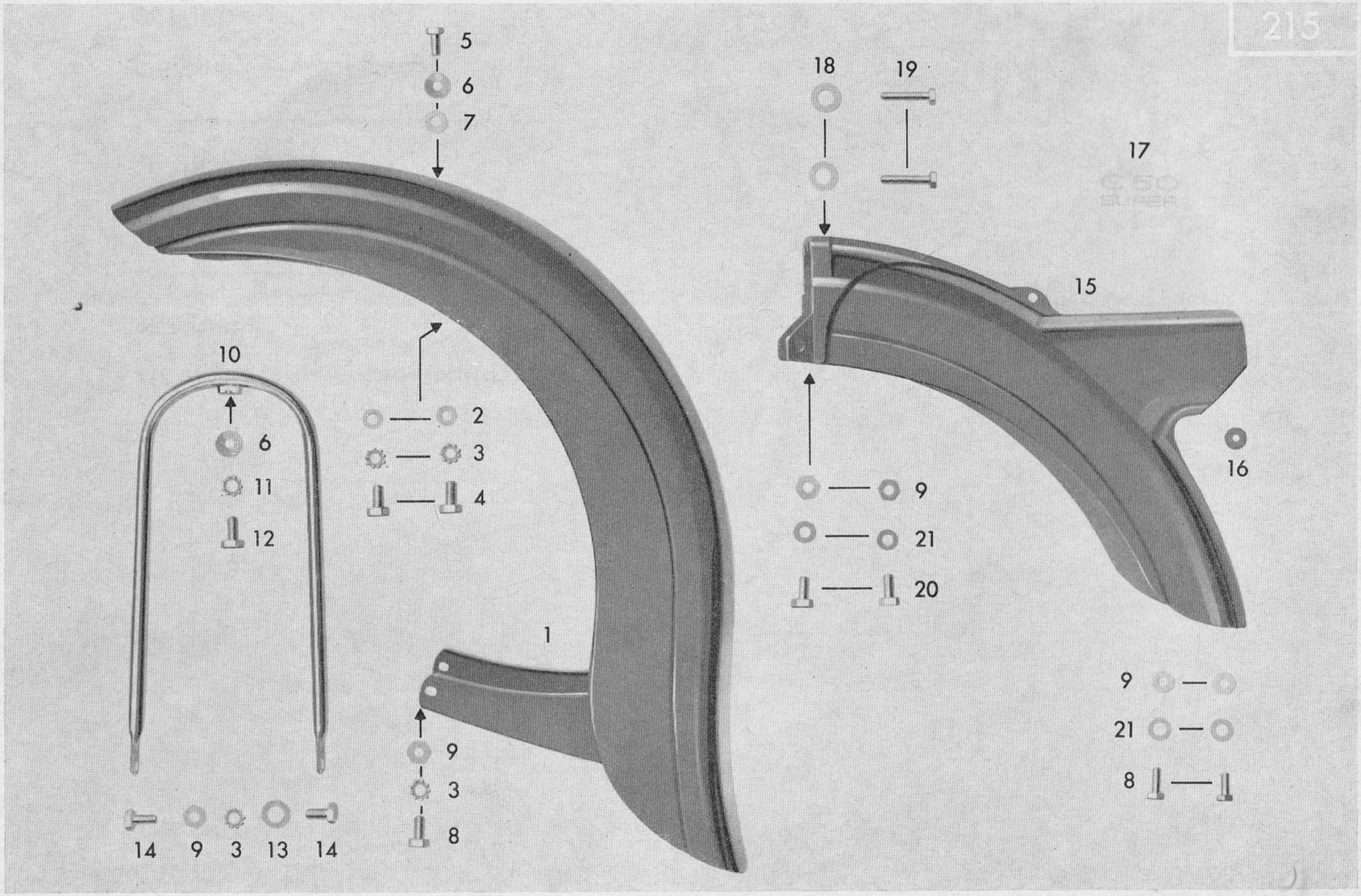

Tafel 26 **Schutzbleche — Zierbügel**
Table 26 **Fairings — embellisher**
Planche 26 **Garde-boue — étrier enjoliveur**

Typen/Types 441/440
Baujahr 1968
Year of construction 1968
Année de construction 1968

Bild-Nr. Jll.-No. Fig. No.	Bestell-Nr. Order No. No. de commande	Benennung	Description	Désignation	Stück Piece Pièce
1	433-19.621	Vorderes Schutzblech, **Farbe angeben!**	Front wheel fairing. **State colour!**	Garde-boue AV. **Indiquer couleur!**	1
—	428-19.212	Abziehbild	Model designation transfer	Décalcomanie	1
2	400-20.106	Scheibe	Washer	Rondelle	2
3	DIN 6797 A 6.4	Zahnscheibe	Serrated washer	Rondelle dentée	6
4	DIN 933 M 6x12	Sechskantschraube	Hexagon bolt	Boulon à six pans	2
5	DIN 88 AM 5x12	Linsenschraube	Oval-head-screw	Vis à tête goutte de suif	1
6	428-19.121	Scheibe	Washer	Rondelle	2
7	DIN 934 M 5	Sechskantmutter	Hexagon nut	Écrou à six pans	1
8	DIN 85 AM 6x12	Linsenschraube	Oval-head-screw	Vis à tête goutte de suif	4
9	DIN 934 M 6	Sechskantmutter	Hexagon nut	Écrou à six pans	7
10	433-19.615	Zierbügel	Embellisher	Etrier enjoliveur	1
11	DIN 6797 A 5.3	Zahnscheibe	Serrated washer	Rondelle dentée	1
12	DIN 933 M 5x9	Sechskantschraube	Hexagon bolt	Boulon à six pans	1
13	DIN 125 6.4	Scheibe	Washer	Rondelle	2
14	DIN 933 M 6x15	Sechskantschraube	Hexagon bolt	Boulon à six pans	2
15	517-19.600	Rahmenendteil, **Farbe angeben!**	Frame end fairing. **State colour!**	Partie extremité du cadre. **Ind. couleur!**	1
16	432-10.210	Gummitülle	Rubber grommet	Douille de caoutchouc	1
17	433-19.101	Abziehbild	Model designation transfer	Décalcomanie	2
18	DIN 125 7.4	Scheibe	Washer	Rondelle	2
19	DIN 933 M 7x40	Sechskantschraube	Hexagon bolt	Écrou à six pans	2
20	DIN 85 AM 6x15	Linsenschraube	Oval-head-screw	Vis à tête goutte de suif	2
21	DIN 137 B 6	Federscheibe	Locking washer	Rondelle Grower	4

W 2973 I dtsch./engl./frz. 5/1968.

Tafel 27

Kraftstoffbehälter — Werkzeuge

Table 27

Fuel tank — tools

Planche 27

Réservoir de carburant — outillage

Tafel 27 **Kraftstoffbehälter — Werkzeuge**
Table 27 **Fuel tank — tools**
Planche 27 **Réservoir de carburant — outillage**

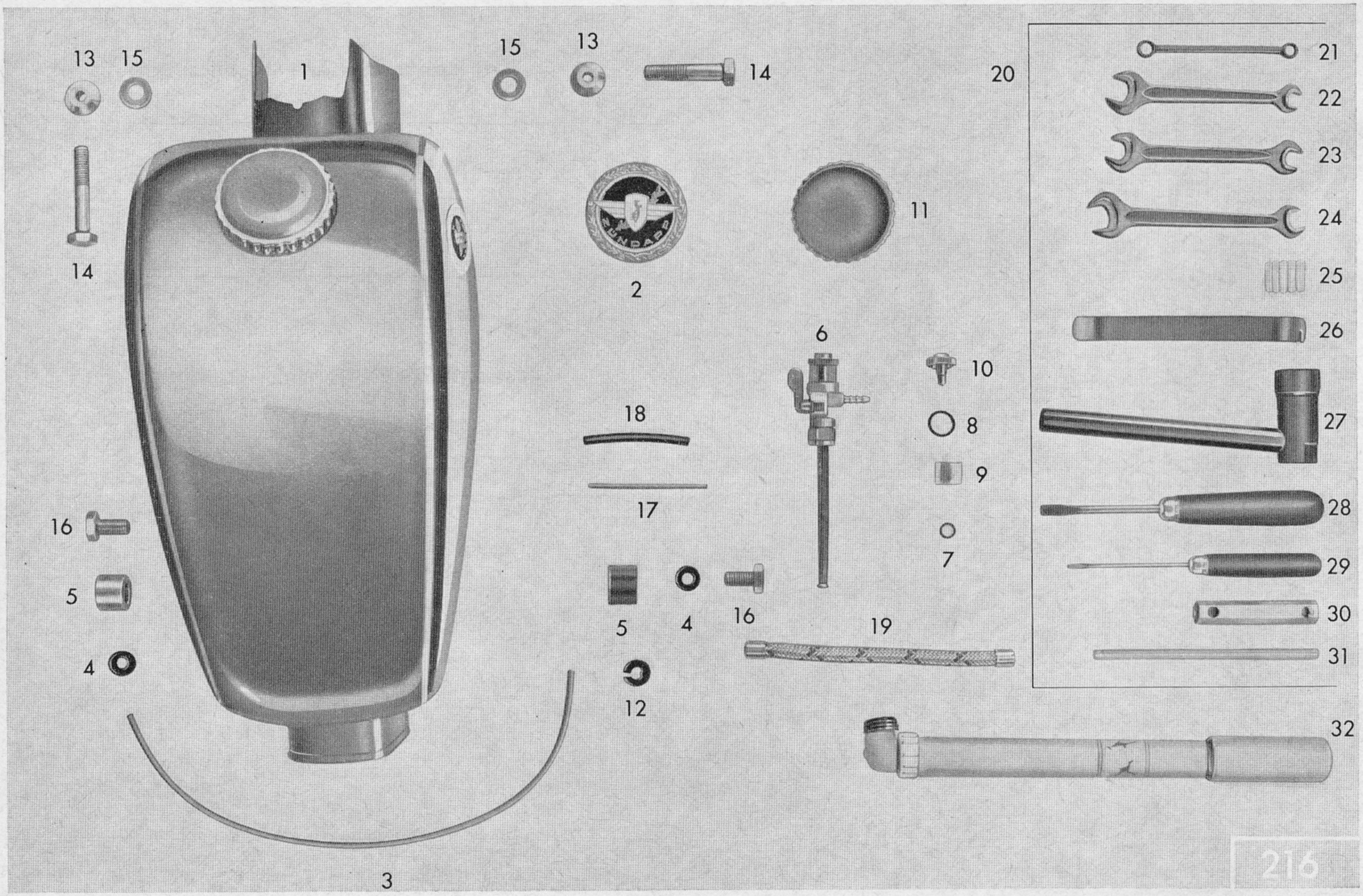

Tafel 27 **Kraftstoffbehälter — Werkzeuge**
Table 27 **Fuel tank — tools**
Planche 27 **Réservoir de carburant — outillage**

Typen/Types 441/440
Baujahr 1968
Year of construction 1968
Année de construction 1968

Bild-Nr. Jll.-No. Fig. No.	Bestell-Nr. Order No. No. de commande	Benennung	Description	Désignation	Stück Piece Pièce
1	440-20.700	Tank, verchromt, **Farbe angeben!**	Tank, chromed. **State colour!**	Réservoir, chromé. **Ind. couleur!**	1
2	440-20.100	Plakette	Plaque	Plaquette	2
3	510-20.135	Gummieinlage, 400 mm lang	Rubber liner, 400 mm	Garniture de caoutchouc, 400 mm	2
3	432-20.111	Gummieinlage, 225 mm lang	Rubber liner, 225 mm	Garniture de caoutchouc, 225 mm	1
4	M 1806 z 59	Tülle	Socket	Virole	2
5	400-20.105	Distanzrohr	Spacer tube	Tube d'écartement	2
6	434-20.703	Benzinhahn	Fuel tap	Robinet d'essence	1
7	428-20.901	Tank-Anschlußdichtung	Tank connector gasket	Joint de raccordement réservoir	1
8	428-20.902	Gummidichtung	Rubber seal	Joint en caoutchouc	2
9	428-20.903	Glas	Glass	Verre	1
10	428-20.904	Bechermantelschraube	Cup sheath screw	Vis enjoliveur	1
11	432-20.610	Tankverschluß	Tank cap	Bouchon de réservoir	1
12	428-20.118	Tülle	Sleeve	Douille	1
13	423-20.155	Anschlagscheibe	Washer	Rondelle	2
14	DIN 931 M 6x22	Sechskantschraube	Hexagon bolt	Boulon à six pans	2
15	400-20.106	Scheibe	Washer	Rondelle	2
16	DIN 933 M 6x15	Sechskantschraube	Hexagon bolt	Boulon à six pans	2
17	432-20.115	Bolzen	Bolt	Boulon	1
18	432-20.116	Gummischlauch	Rubber hose	Tuyau de caoutchouc	1
19	440-20.900	Benzinschlauch	Fuel hose	Tuyau de carburant	1
20	433-20.714	Werkzeugsatz	Tool kit	Jeu d'outils	1
21	DIN 837 6x7	Doppelringschlüssel	Double-ended ring spanner	Clé double à tube	1
22	DIN 895 8x13	Doppelschraubenschlüssel	Double-ended spanner	Clé double	1
23	DIN 895 9x11	Doppelschraubenschlüssel	Double-ended spanner	Clé double	1
24	DIN 895 10x14	Doppelschraubenschlüssel	Double-ended spanner	Clé double	1
25	432-20.160	Halteklammer 4teilig	Holder-clip, 4-part	Bride de fixation, 4 pièces	1
26	428-20.109	Reifenheber	Tyre lever	Démonte-pneus	1
27	561-20.610	Steckschlüssel	Box spanner	Clé à douille	1
28	428-20.113	Schraubenzieher, 175 mm lang	Screwdriver, 175 mm	Tournevis, 175 mm	1
29	428-20.114	Schraubenzieher, 157 mm lang	Screwdriver, 157 mm	Tournevis, 157 mm	1
30	M 2021 z 23	Steckschlüssel SW 10 x 11	Box spanner SW 10 x 11	Clé à douille SW 10 x 11	1
31	M 1671 z 64	Dorn	Mandrel	Mandrin	1
32	405-20.628	Luftpumpe	Tyre pump	Pompe à air	1

W 2973 I dtsch./engl./frz. 5/1968.

Tafel 28

Sitzbank — Sattel — Radständer — Zubehör

Table 28

Bench seat — saddle — prop — accessories

Planche 28

Siège — selle — béquille — accessoires

Tafel 28 Sitzbank — Sattel — Radständer — Zubehör
Table 28 Bench seat — saddle — prop — accessories
Planche 28 Siège — selle — béquille — accessoires

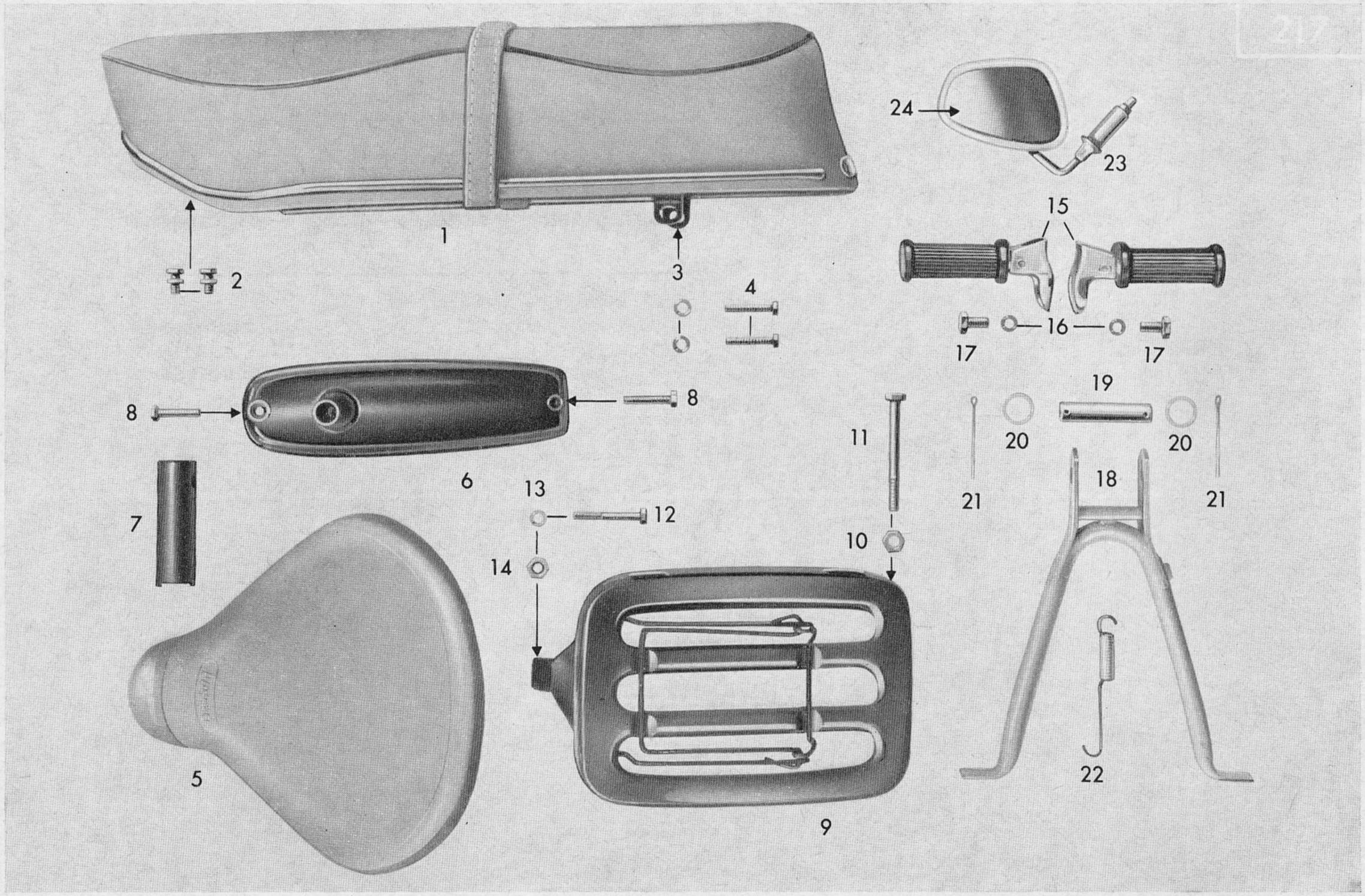

Tafel 28 **Sitzbank — Sattel — Radständer — Zubehör**
Table 28 **Bench seat — saddle — prop — accessories**
Planche 28 **Siège — selle — béquille — accessoires**

Typen/Types 441/440
Baujahr 1968
Year of construction 1968
Année de construction 1968

Bild-Nr. Jll.-No. Fig.No.	Bestell-Nr. Order No. No. de commande	Benennung	Description	Désignation	Stück Piece Pièce
1	441-21.700	Sitzbank	Bench seat	Siège	1
2	131 z 545	Haltebolzen	Retaining bolt	Boulon de retenue	2
3	DIN 127 B 7	Federring	Spring washer	Rondelle Grower	3
4	DIN 933 M 7x25	Sechskantschraube	Hex. bolt	Boulon à six pans	2
5	423-21.620	Sattel	Saddle	Selle	1
6	432-21.610	Deckel	Cover	Couvercle	1
7	432-21.102	Sattelrohr	Saddle tube	Tube de selle	1
8	433-21.103	Linsenschraube	Oval headed screw	Vis tête goutte de suif	2
9	517-21.604	Gepäckträger, **Farbe angeben!**	Luggage-carrier. **State colour!**	Porte-bagages. **Indiquer couleur!**	1
10	DIN 934 M 7	Sechskantmutter	Hex. nut	Écrou à six pans	1
11	DIN 931 M 7x75	Sechskantschraube	Hex. bolt	Boulon à six pans	1
12	DIN 931 M 6x35	Sechskantschraube	Hex. bolt	Rondelle Grower	1
13	DIN 127 B 6	Federring	Spring washer	Boulon à six pans	1
14	DIN 934 M 6	Sechskantmutter	Hex. nut	Écrou à six pans	1
15	425-14.670	Fußrasten, Paar	Foot-rests (pair)	Repose-pieds (paire)	1
16	DIN 127 B 10	Federring	Spring washer	Rondelle Grower	2
17	DIN 933 M 10x18	Sechskantschraube	Hex. bolt	Boulon à six pans	2
18	440-21.600	Radständer	Prop	Béquille	1
18	517-21.608	Radständer, nur für Typen 440	Prop, only for types 440	Béquille, seulement p. types 440	1
19	517-21.116	Lagerrohr	Support tube	Tube de support	1
20	517-21.113	Scheibe	Washer	Rondelle	2
21	DIN 94 3x30	Splint	Split pin	Goupille	2
22	517-21.109	Zugfeder	Draw spring	Ressort de traction	1
23	432-21.711	Rückblickspiegel	Rear view mirror	Miroir-rétroviseur	1
24	432-21.900	Spiegelglas	Mirror glass	Glace de miroir	1

W 2973 I dtsch./engl./frz. 5/1968.

Tafel 29

Packtaschenträger — Kofferträger

Table 29

Pannier carriers — luggage carrier

Planche 29

Porte-sacs — porte-malle

Tafel 29 **Packtaschenträger — Kofferträger**
Table 29 **Pannier carriers — luggage carrier**
Planche 29 **Porte-sacs — porte-malle**

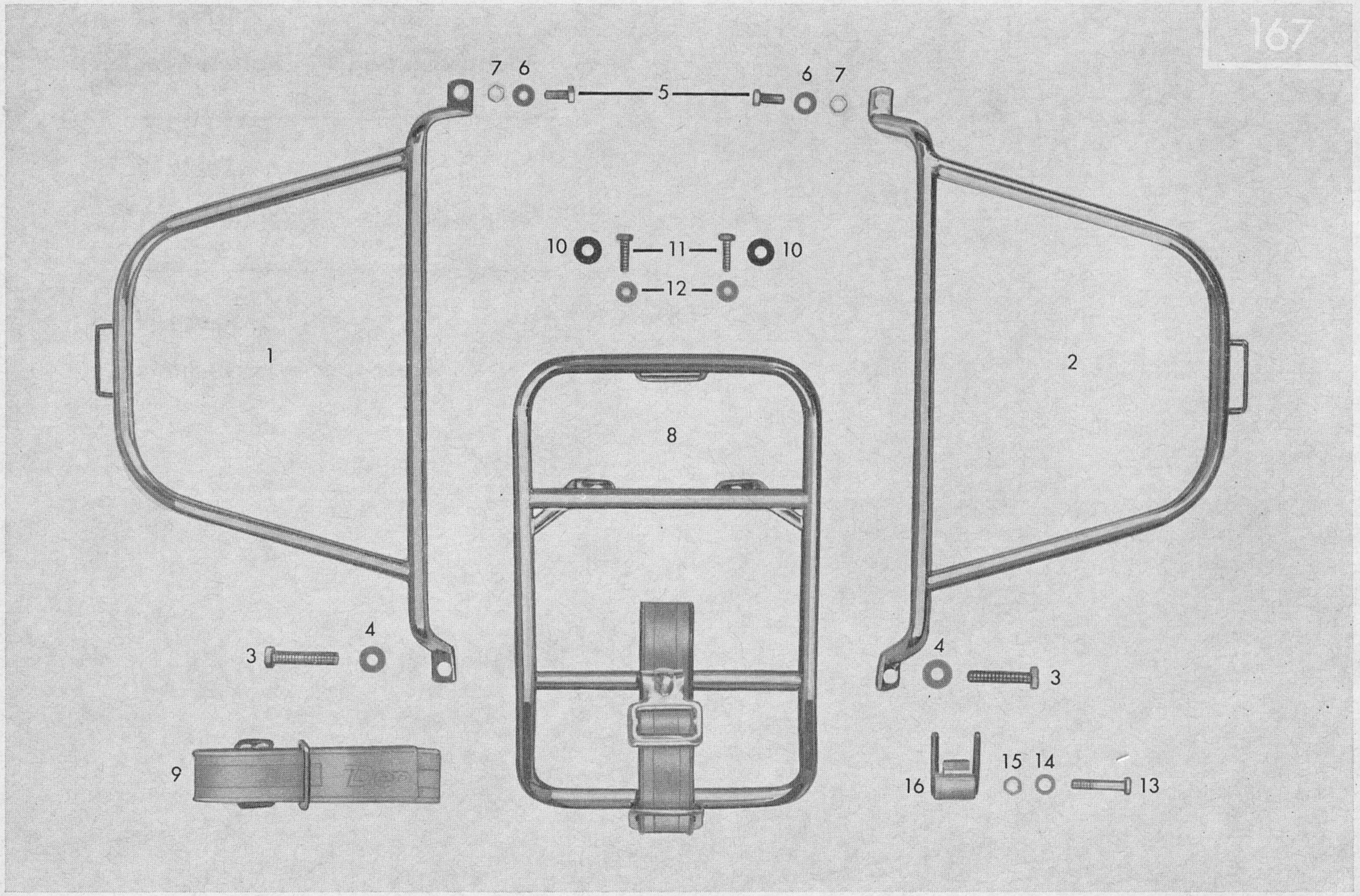

Tafel 29 Packtaschenträger — Kofferträger
Table 29 Pannier carriers — luggage carrier
Planche 29 Porte-sacs — porte-malle

Bild-Nr. Jll.-No. Fig. No.	Bestell-Nr. Order No. No. de commande	Benennung	Description	Désignation	Stück Piece Pièce
—	517-23.901	**Packtaschenträger li. u. re. mit Befestigungsteilen** (Satz)	**Pannier carriers, left and right, compl. with fixing parts** (set)	**Porte-sacs, gauche et droite avec pièces de fixation** (jeu)	1
1	517-23.602	Packtaschenträger links	Pannier carrier, left	Porte-sacs, gauche	1
2	517-23.603	Packtaschenträger rechts	Pannier carrier, right	Porte-sacs, droite	1
3	DIN 933 M 8x40	Sechskantschraube	Hexagon bolt	Boulon à six pans	2
4	DIN 125 8.4	Scheibe	Washer	Rondelle	2
5	DIN 933 M 6x45	Sechskantschraube	Hexagon bolt	Boulon à six pans	2
6	DIN 127 B 6	Federring	Spring washer	Rondelle grower	2
7	DIN 934 M 6	Sechskantmutter	Hexagon nut	Écrou à six pans	2
9	517-21.600	Kofferträger kpl.	Luggage-carrier, compl.	Porte-malle, compl.	1
8	517-21.605	Trägerband	Ribbon	Ruban	1
10	517-21.114	Scheibe	Washer	Rondelle	2
11	DIN 933 M 6x20	Sechskantschraube	Hexagon bolt	Boulon à six pans	2
12	DIN 127 B 6	Federring	Spring washer	Rondelle Grower	2
13	DIN 931 M 6x35	Sechskantschraube	Hexagon bolt	Boulon à six pans	1
14	DIN 127 B 6	Federring	Spring washer	Rondelle Grower	1
15	DIN 934 M 6	Sechskantmutter	Hexagon nut	Écrou à six pans	1
16	510-23.103	Befestigungswinkel *	Mounting bracket *	Équerre de fixation *	1

* nur notwendig, wenn Packtaschenträger allein ohne Kofferträger befestigt wird

* only neccesary if pannier carrier is fixed alone, without luggage-carrier

* seulement nécessaire si porte-sac est monté tout seul, sans porte-malle

W 2973 I dtsch./engl./frz. 5/1968.

Tafel 30

Beinschild

Table 30

Legshield

Planche 30

Garde-jambes

Tafel 30 **Beinschild**
Table 30 **Legshield**
Planche 30 **Garde-jambes**

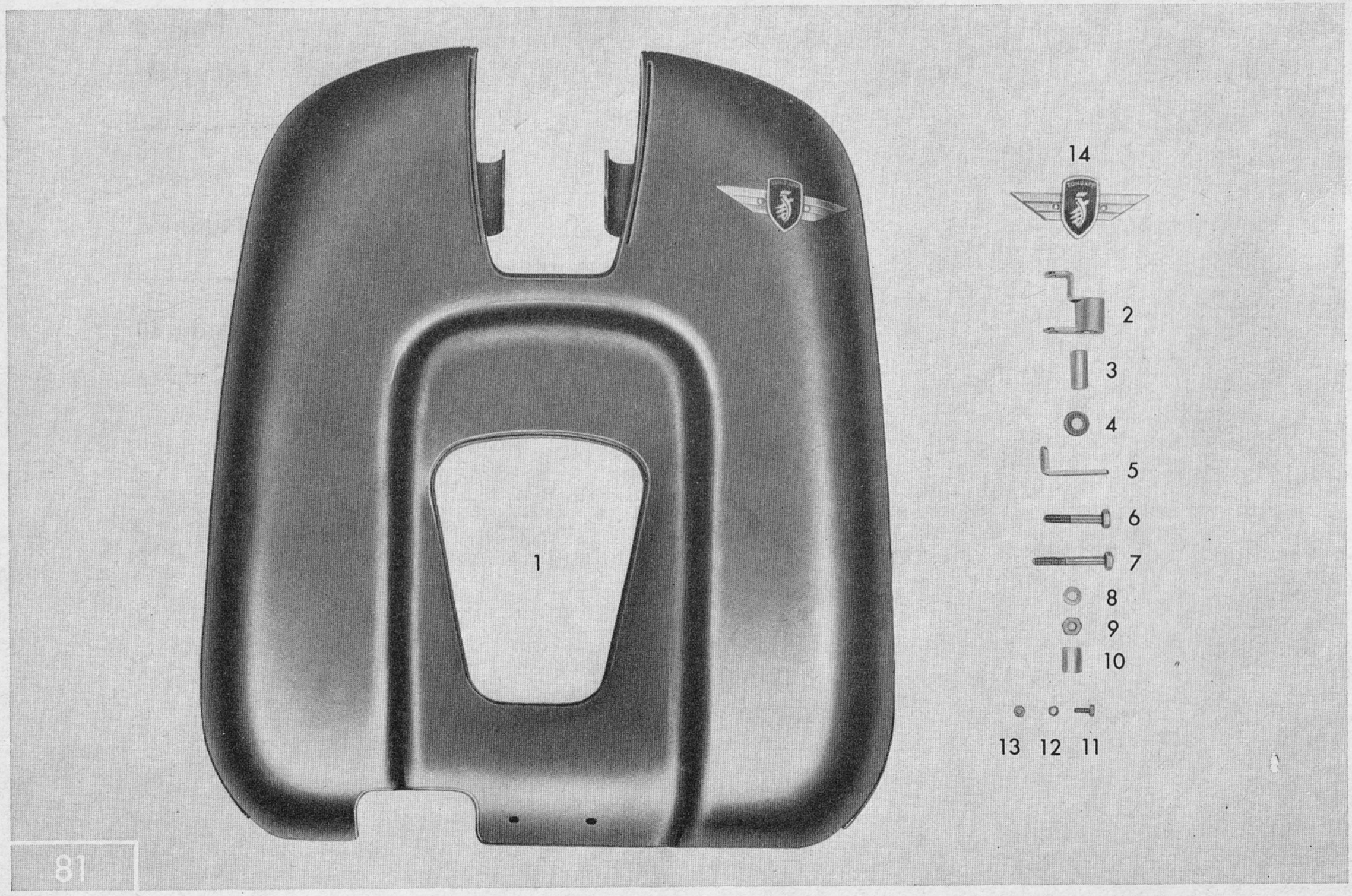

Tafel 30 Beinschild
Table 30 Legshield
Planche 30 Garde-jambes

Bild-Nr. Jll.-No. Fig. No.	Bestell-Nr. Order No. No. de commande	Benennung	Description	Désignation	Stück Piece Pièce
1	515-23.709	Beinschild einteilig, mit Befestigungsteilen. **Farbe angeben!**	Legshield, integral with fixing parts. **State colour!**	Garde-jambes, intégral avec pièces de fixation. **Indiquer couleur!**	1
2	515-23.618	Beinschildhalter	Legshield bracket	Fixation de garde-jambes	1
3	423-21.302	Distanzrohr	Spacer tube	Tube d'écartement	1
4	422-14.177	Gummitülle	Rubber grommet	Douille en caoutchouc	2
5	515-23.103	Winkel	Bracket	Équerre	1
—	515-23.104	Winkel	Bracket	Équerre	1
6	DIN 931 M 8x45	Sechskantschraube	Hexagon bolt	Boulon à six pans	1
7	DIN 931 M 8x55	Sechskantschraube	Hexagon bolt	Rondelle Grower	1
8	DIN 127 B 8	Federring	Spring washer	Boulon à six pans	2
9	DIN 934 M 8	Sechskantmutter	Hexagon nut	Écrou à six pans	2
10	514-23.100	Abstandsrohr	Spacer tube	Tube d'écartement	1
11	DIN 933 M 5x12	Sechskantschraube	Hexagon bolt	Boulon à six pans	4
12	DIN 125 5.3	Scheibe	Washer	Rondelle	4
13	DIN 934 M 5	Sechskantmutter	Hexagon nut	Écrou à six pans	4
—	428-23.122	Plastikzierleiste	Plastic embellisher	Baguette en plastic	2
—	428-23.124	Endstück	End piece	Pièce finale	4
—	428-23.125	Befestigungsklammer	Fixing clip	Bride de fixation	10
14	515-23.109	Plakette	Plaque	Plaquette	1
—	DIN 7331 B 3x6x6	Hohlniet	Hollow rivet	Rivet creux	1
—	423-10.313	Unterlegscheibe	Washer	Rondelle	2
—	DIN 9021 5.3	Scheibe	Washer	Rondelle	4
—	DIN 6797 A 5.3	Zahnscheibe	Serrated washer	Rondelle dentée	4

W 2973 I dtsch./engl./frz. 5/1968.