Universal Abdrücker

Mat: Stahl

3 Stck.

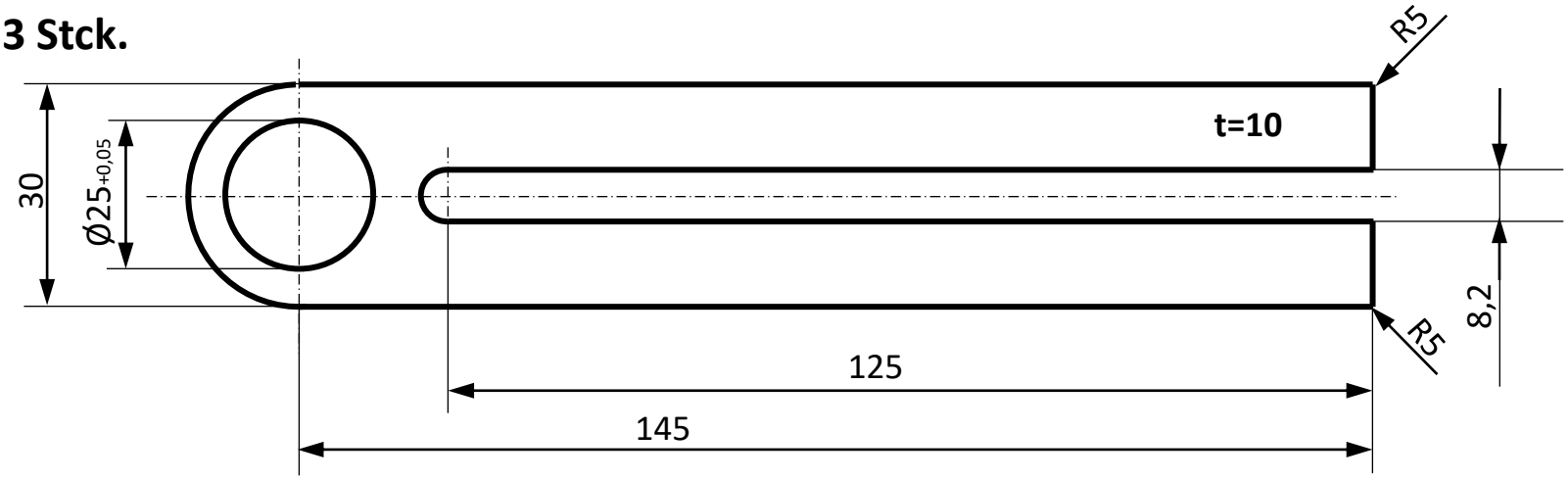

1 Stck.

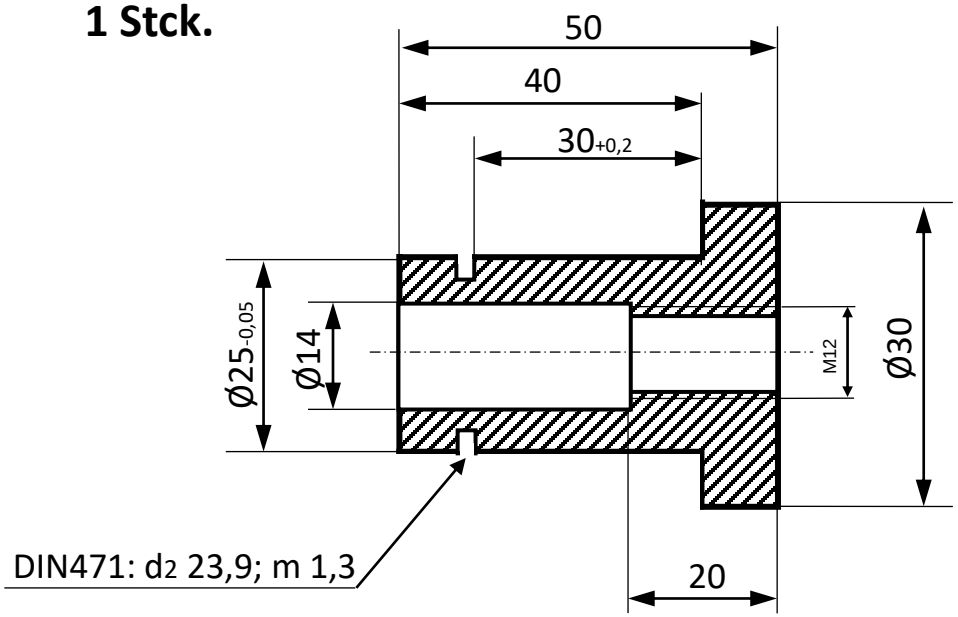

Zubehör

- M12x80 Schraube
- Sicherungsring für Wellen d25
- M8 Gewindestangen / Schrauben / Muttern / Scheiben