ZÜNDAPP

ERSATZTEIL-KATALOG
CATALOGUE OF SPARE PARTS
CATALOGUE DE PIECES DE RECHANGE

C 50 Super

TYPEN 441 · TYPES 441

Ausgabe August 1974 · Edition August 1974 · Edition Août 1974

ZÜNDAPP-WERKE GMBH · 8 MÜNCHEN 80 · ANZINGER STRASSE 1-3

WICHTIGER HINWEIS!

Nur ZÜNDAPP-Original-Ersatzteile gewähren Sicherheit, erhalten die Garantie und schützen vor Schäden! Verwenden Sie deshalb nur ZÜNDAPP-Ersatzteile und keine nachgeahmten Teile! Der Einbau von Teilen fremder Herkunft führt zum Erlöschen des Garantieanspruches.

IMPORTANT:

Only original ZÜNDAPP spare parts ensure absolute reliability and safety of your vehicle, prevent damage and maintain the validity of our Guarantee. Use only genuine ZÜNDAPP spare parts and no imitated parts. Remember that the fitting of spare parts of other makes invalidates our Guarantee.

REMARQUE IMPORTANTE:

Seules les pièces de rechange d'origine ZÜNDAPP vous procurent la sécurité, maintiennent la garantie et vous préservent de tout dommage. Utilisez seulement de pièces de rechange d'origine ZÜNDAPP et pas de pièces imitées. Le montage de pièces d'origine étrangère supprime tout droit de garantie.

ZÜNDAPP

ERSATZTEIL-KATALOG
CATALOGUE OF SPARE PARTS
CATALOGUE DE PIECES DE RECHANGE

C 50 Super

TYPEN 441 · TYPES 441

Ausgabe August 1974 · Edition August 1974 · Edition Août 1974

ZÜNDAPP-WERKE GMBH · 8 MÜNCHEN 80 · ANZINGER STRASSE 1-3

Dieser Katalog enthält folgende Typen

Inland

Fahrgestell	Motor
441–01 L0 ab Nr. 1 868 466	278–22 L0
441–01 L1 ab Nr. 1 868 466	278–22 L0

Änderungen in Form und Konstruktion im Zuge technischer Weiterentwicklung üblicherweise vorbehalten.

Herausgeber:
ZÜNDAPP-WERKE GMBH
8 München 80, Anzinger Straße 1–3
Printed in Germany · W 3339 I · 8/1974

This catalogue contains the following types

Export version

Frame	Engine
441–05 L2 from No. 1 868 466	266–41 L0
441–05 L3 from No. 1 868 466	266–41 L2
441–05 L4	266–41 L0
441–05 L5	266–41 L2

As improvements are introduced from time to time, we reserve the right to make alterations.

Publisher:
ZÜNDAPP-WERKE GMBH
8 München 80, Anzinger Straße 1–3
Printed in Germany · W 3339 I · 8/1974

Ce catalogue comprend les types suivants

Modèle Exportation

Cadre	Moteur
441–05 L2 à partir du no. 1 868 466	266–41 L0
441–05 L3 à partir du no. 1 868 466	266–41 L2
441–05 L4	266–41 L0
441–05 L5	266–41 L2

Nous nous réservons le droit de procéder à des modifications de la forme et de la construction dans le cadre d'une mise au point technique éventuelle.

Editeur:
ZÜNDAPP-WERKE GMBH
8 München 80, Anzinger Straße 1–3
Imprimé en Allemagne · W 3339 I · 8/1974

Inhaltsverzeichnis

Erläuterungen	Seite
Bestellung	4
Preise	5
Versandvorschriften	5
Zahlungsbedingungen	5
Allgemeines	6
Garantieansprüche	6
Sonstiges	6
Farbmuster	7
Fahrzeug-Abbildung 441–01 L0	8
Fahrzeug-Abbildung 441–05 L2	9
Motor-Teile-Übersicht	10
Fahrgestell-Teile-Übersicht	11

Table of Contents

Explanatory notes	Page
Orders	4
Prices	5
Forwarding instructions	5
Terms of payment	5
General notes	6
Guarantee	6
Diverse	6
Colour samples	7
Illustration of motorcycle 441–01 L0	8
Illustration of motorcycle 441–05 L2	9
Engine parts (summary)	10
Frame parts (summary)	11

Planche des Matières

Explications	Page
Commande	4
Prix	5
Instructions d'expédition	5
Conditions de paiement	5
Indications générales	6
Garantie	6
Divers	6
Echantillons de couleur	7
Illustration de la moto 441–01 L0	8
Illustration de la moto 441–05 L2	9
Pièces du moteur (sommaire)	10
Pièces du cadre (sommaire)	11

Erläuterungen

Bei Bestellungen von Ersatzteilen aus dem Ihnen vorliegenden Ersatzteil-Katalog bitten wir, folgende Einzelheiten anzugeben bzw. zu beachten:

1. Bestellung

Sämtliche Zuschriften, die sich auf Ersatzteile beziehen, ausdrücklich an

ZÜNDAPP-Werke GMBH
Abt. VT
8 München 80, Anzinger Straße 1–3
Postfach 802 051

richten, telefonische Bestellungen unter München Nr. 4 11 31, Nebenstellen 258/259, 387. Bei allen Bestellungen ist lediglich die im Ersatzteil-Katalog in der 2. Spalte von links stehende „Bestell-Nr." und die gewünschte Stückzahl anzugeben. **Bei lackierten Teilen bitten wir, unbedingt die Farbindex-Zahl einzusetzen. Ohne Farbangabe ist die Lieferung des Teiles nicht möglich.** Die Farbindex-Zahl ist aus der Farbmustertafel ersichtlich und wird **hinter** die Bestell-Nr. gesetzt **(siehe Bestellbeispiel).**

Bedienen Sie sich bitte der von uns zur Verfügung gestellten Bestellformulare oder, wenn diese nicht vorhanden, folgenden Schemas:

Anschrift wie oben

Ich bestelle zur Lieferung gemäß Ihren Bedingungen folgende Motoren- bzw. Fahrgestell-Ersatzteile:

Explanatory notes

To enable us to attend promptly to your spare parts orders from this catalogue, please note the following points, and quote details in full:

1. Order

Address all correspondence relating to spare parts to

ZÜNDAPP-Werke GMBH
VET-Division
8 München 80, Anzinger Strasse 1–3
Post Office Box 802 051

When ordering by telephone, please call up Munich 4 11 31, extension station 257 (Foreign Service).
In all your orders, merely quote "Order No." (2nd column from left in catalogue), and number of parts required. **For all paint-finished parts, always add colour code number, listed on the colour sample chart, after** the Order No. **(see order example below). Note that such parts will not be supplied unless colour code number is quoted.**

Please use the printed order forms supplied by us, or, if not available, order as follows:

Address as above

Please supply, in accordance with your General Conditions of Sale, the following engine or frame spare parts:

Explications

A la commande de pièces de rechange à l'aide de ce catalogue, nous vous prions de bien vouloir tenir compte de ce qui suit ou de nous indiquer les details suivants:

1. Commande

Toutes les correspondances relatives aux pièces de rechange doivent être exclusivement adressées à

ZÜNDAPP-Werke GMBH
Dépt. VET
8 München 80, Anzinger Strasse 1–3
Boîte Postale 802 051

Pour les commandes téléphoniques, appelez 4 11 31, à Munich, extension 257 (Ventes des pièces de rechange). Pour toutes les commandes, il suffit d'indiquer le numéro qui figure dans la deuxième colonne du catalogue en partant de la gauche, ainsi que le nombre de pièces désirées. **Lorsqu'il s'agit de pièces peintes, il est indispensable que vous nous indiquez le numéro d'index de couleur. Si la couleur n'est pas mentionnée, la livraison de la pièce est impossible.** Vous trouverez le numéro d'index de couleur sur la planche d'échantillons de couleur; il vous faudra l'inscrire **à la suite** du numéro de commande **(voir l'exemple de commande).**
Nous vous prions de bien vouloir utiliser nos formulaires de commande. Si vous n'en avez pas, veuillez alors respecter la disposition suivante:

Adresse de la façon mentionnée à la page précédente

J'ai l'honneur de vous commander les pièces de rechange suivantes pour moteur au châssis qui me seront livrées conformément à vos conditions:

Bestell-Nr.	Stückzahl	Versandart
278–02.711	2	Zylinder
440–10.600/**33**	1	33 Rahmen brillant-blau
005–02.033	1	1/8 Kilo-Dose Ausbesserungslack

Stempel und Unterschrift

Sollte die Bestell-Nr. des Ersatzteiles nicht einwandfrei festzustellen sein, senden Sie uns bitte ein Musterteil ein, das mit einem Anhänger versehen sein muß, der Ihre volle Anschrift trägt.

Ist die Rückgabe des uns als Muster eingesandten Teiles erwünscht, so muß dies ausdrücklich in der Bestellung und auf dem Anhänger vermerkt sein. Alte Teile bewahren wir nicht auf. Wir übergeben diese sofort ohne Unterschied und ohne Gutschrift unserem Schrottlager.

2. Preise

Die empfohlenen Verkaufspreise bitten wir unserer Ersatzteil-Preisliste bzw. dem Ersatzteile-Dienst zu entnehmen.

3. Versandvorschriften

Die gewünschte Versandart bitten wir bei jeder Bestellung mit anzugeben, z. B. als: Postpaket, Eilboten, Frachtgut, Schnellpaket oder durch Luftpost.
Schreiben Sie uns auch deutlich Ihre genaue Adresse mit postalischer Bezeichnung des Wohnortes, da sonst Verzögerungen nicht zu vermeiden sind.

Aufträge, die unter DM 3.– netto liegen, sind nicht rabattpflichtig.

4. Zahlungsbedingungen

Liegt keine Vorauskasse vor, erfolgt aus technischen Gründen und ohne Ausnahme

Order No.	Number of parts	Method of Despatch
278–02.711	2	Cylinder
440–10.600/**33**	1	33 frame brilliant blue
005–02.033	1	1/8 kilo tin repair varnish

Company stamp and signature

If you cannot clearly determine the Order No. of the part required, please forward a sample, complete with tie-on label bearing your full name and address.

If return of the sample is desired, please note this on the order and on the label. Used parts will not be stored up; these ones are immediately scrapped and cannot be credited.

2. Prices

For resale prices, please consult our spare parts price lists or our spare parts sales division.

3. Forwarding instructions

In all your orders, state desired method of despatch, e. g.: sample without value, postal parcel, express delivery, freight, express freight, air mail or express parcel.

Always clearly write address in full, including any postal zoning code, to avoid delays.

No discount can be allowed for orders whose net value is below DM 3.–.

4. Terms of payment

Where no pre-payment has been made, all orders are supplied C. O. D. without exception, that means against presentation of documents or letter of credit. We regret that

No. de commande	Nbre. de pièce	Mode d'expédition
278–02.711	2	Cylindre
440–10.600/**33**	1	33 cadre bleu brillant
005–02.033	1	1/8 kilo boîte vernis pour réparation

Timbre et signature

S'il vous était impossible de déterminer exactement le numéro de commande de la pièce de rechange, envoyez-nous alors un échantillon pourvu d'un étiquette sur laquelle figurera votre adresse complète.

Si vous désirez que la pièce que vous nous avez envoyée comme échantillon vous soit réexpédiée, indiquez-le nous expressément dans votre commande, ainsi que sur l'étiquette jointe à l'échantillon. Nous ne gardons pas les pièces usagées. Elles sont sans exception jetées à la ferraille, sans être créditées pour autant.

2. Prix

Vous trouverez les prix de vente dans notre liste des prix resp. dans notre Service Technique.

3. Instructions d'expédition

Nous vous prions de nous indiquer à chaque commande le mode d'expédition désiré: colis postal, exprès, petite vitesse, grande vitesse, service rapide, par avion.

Indiquez votre adresse exacte de façon très lisible, sans oublier le numéro de secteur postal de la localité, car autrement, des retards sont inévitables.

Nous n'accordons aucune remise pour les commandes dont le total est inférieur à 3,00 DM net.

die Zusendung „Per Nachnahme", „Kasse gegen Dokumente" oder „Gegen unwiderrufliches Akkreditiv". Wir können hiervon beim besten Willen nicht abgehen, da unsere Buchhaltung für Ersatzteile-Käufe, bei der großen Anzahl von Kunden, keine Sonderkonten führen kann.
Es ist auch grundsätzlich nicht möglich, bestellte und gelieferte Ersatzteile zu einem späteren Zeitpunkt zurückzunehmen und gutzuschreiben.

for administrative reasons no departure can be made from this rule, since our accounting division cannot open individual customer accounts, in view of the vast volume of spare parts sales.
For similar reasons, spare parts, once supplied to order, cannot be returned or credited at a later date.

4. Conditions de paiement

Sans versement préalable, pour des raisons techniques, les expéditions ont lieu »contre remboursement«, c'est-à-dire contre présentation des documents ou accréditif irrévocable. Avec la meilleure volonté, il nous est impossible de faire des exceptions, car notre service de comptabilité n'est pas à même de tenir des comptes spéciaux pour les achats de pièces de rechange.
Il nous est aussi fondamentalement impossible de reprendre des pièces commandées et livrées.

5. Allgemeines

a) **Ersatzteile-Bestellungen getrennt aufgeben. Nicht mit anderen Briefen!**

b) Bei allen Beantwortungen unserer Briefe wollen Sie in Ihren Antworten das von uns eingesetzte Abteilungs- und Diktat-Zeichen anführen. Sie erleichtern uns dadurch die Erledigung Ihrer Angelegenheiten und wir geben die Gewähr für eine schnelle Beantwortung Ihrer An- und Rückfragen.

c) Alle Abbildungen und Angaben in diesem Ersatzteil-Katalog sind unverbindlich. Änderungen bleiben uns o h n e vorherige Mitteilung jederzeit vorbehalten.

5. General notes

a) **Keep your spare part orders separate from all other correspondence.**

b) In all your replies, please quote department and reference stated in our letters, to assist us in dealing promptly with your enquiries.

c) Illustrations and data reproduced in this catalogue are not binding.
We reserve the right to introduce alterations without prior notification.

5. Indications générales

a) **Envoyez vos commandes de pièces détachées séparément. Ne les joignez pas à d'autres lettres.**

b) Pour répondre à nos correspondances, veuillez indiquer le service et la référence de dictée. Il nous est plus facile de régler vos affaires et vous avez ainsi la garantie que nous répondrons rapidement à vos demandes.

c) Toutes les illustrations et données fournies dans ce catalogue sont sans engagement. Nous nous réservons le droit d'y apporter toute modification sans notification préalable.

6. Garantieansprüche

Bitte beachten Sie unsere allgemeinen Garantiebedingungen.

6. Guarantee

Please read our usual guarantee conditions as to the settlement of claims under guarantee.

6. Garantie

Veuillez consulter nos conditions de garantie générales, qui reglent les réclamations de garantie.

7. Sonstiges

Der Nachdruck dieses Kataloges – auch auszugsweise – ist ohne vorherige Genehmigung nicht gestattet.

7. Diverse

Reproduction of this catalogue, in whole or in parts, without prior authorisation, is prohibited.

7. Divers

La réproduction même partielle de ce catalogue est interdite, sauf autorisation préalable.

Farbmuster · Color samples · Echantillons de couleur

Die hinter der Farbbezeichnung stehende Indexzahl ist bei Bestellungen **unbedingt** anzugeben.

Die Farbwiedergabe entspricht aus drucktechnischen Gründen nicht der Originalfarbe.

When ordering spare parts of this catalogue, please indicate the INDEX-Number behind the wanted colour.

The printed reproduction of colour does not exactly correspond to the original.

Pour faciliter l'exécution des commandes de pièces de rechange, nous vous prions d'indiquer le numéro d'index après la couleur désirée.

La couleur imprimée ne correspond pas exactement à l'original.

brillant-blau
brillant blue
bleu brillant
33

metallic-blau
metallic blue
bleu métallisé
34

polizei-grün
55

titanblau-metallic
titan blue metallic
bleu titane métallisé
59

Typ/Type 441–01 L0
Inland

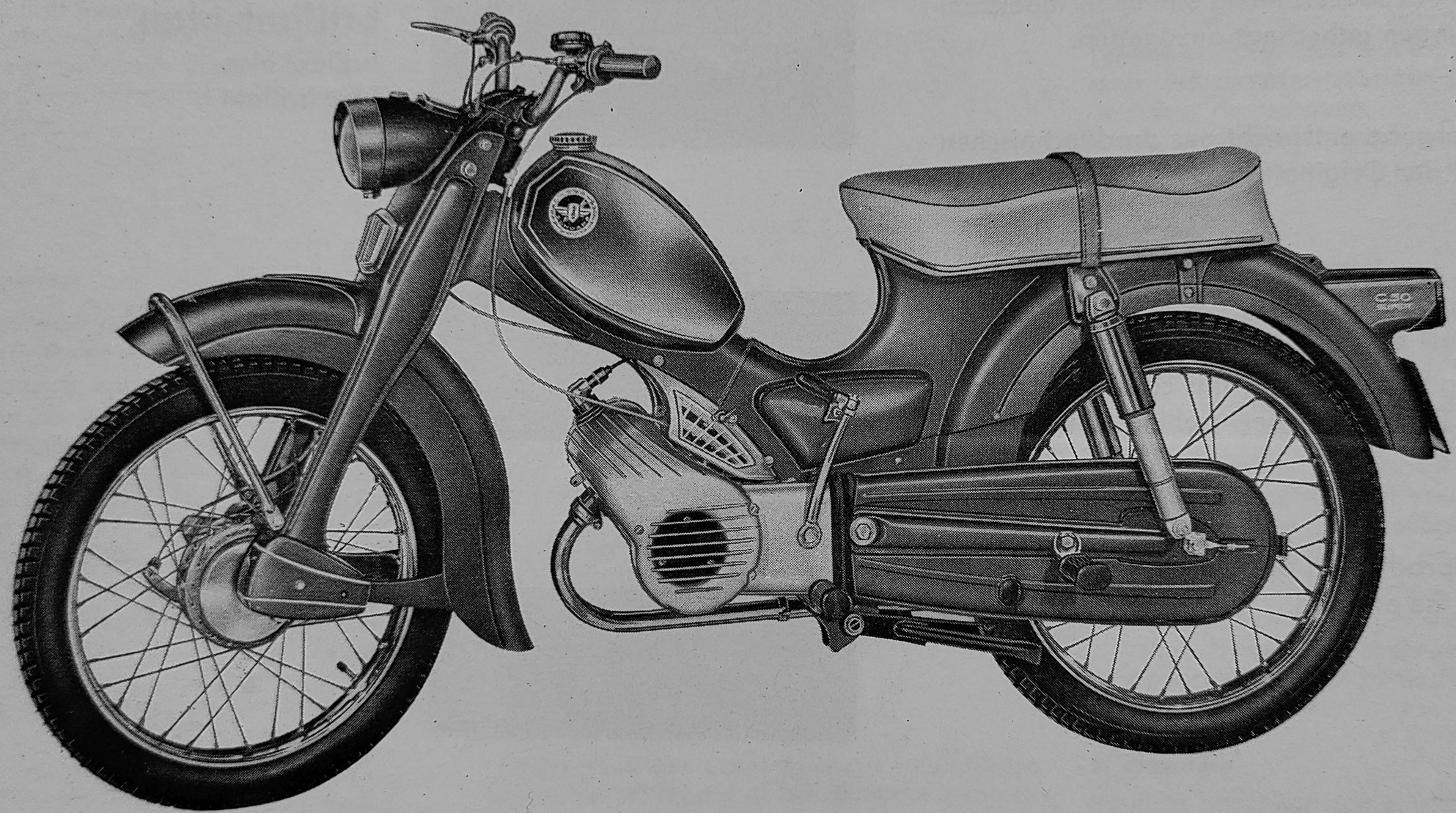

C 50 Super mit Gebläsemotor, 50 ccm, 2,9 PS, 3 Gänge, Handschaltung, Kickstarter
C 50 Super with fan blower, 50 ccm, 2,9 HP, 3 speeds, manual gear change, kickstarter
C 50 Super avec soufflante, 50 ccm, 2,9 CV, 3 vitesses, sélecteur à main, kickstarter

Typ/Type 441–05 L2
Export

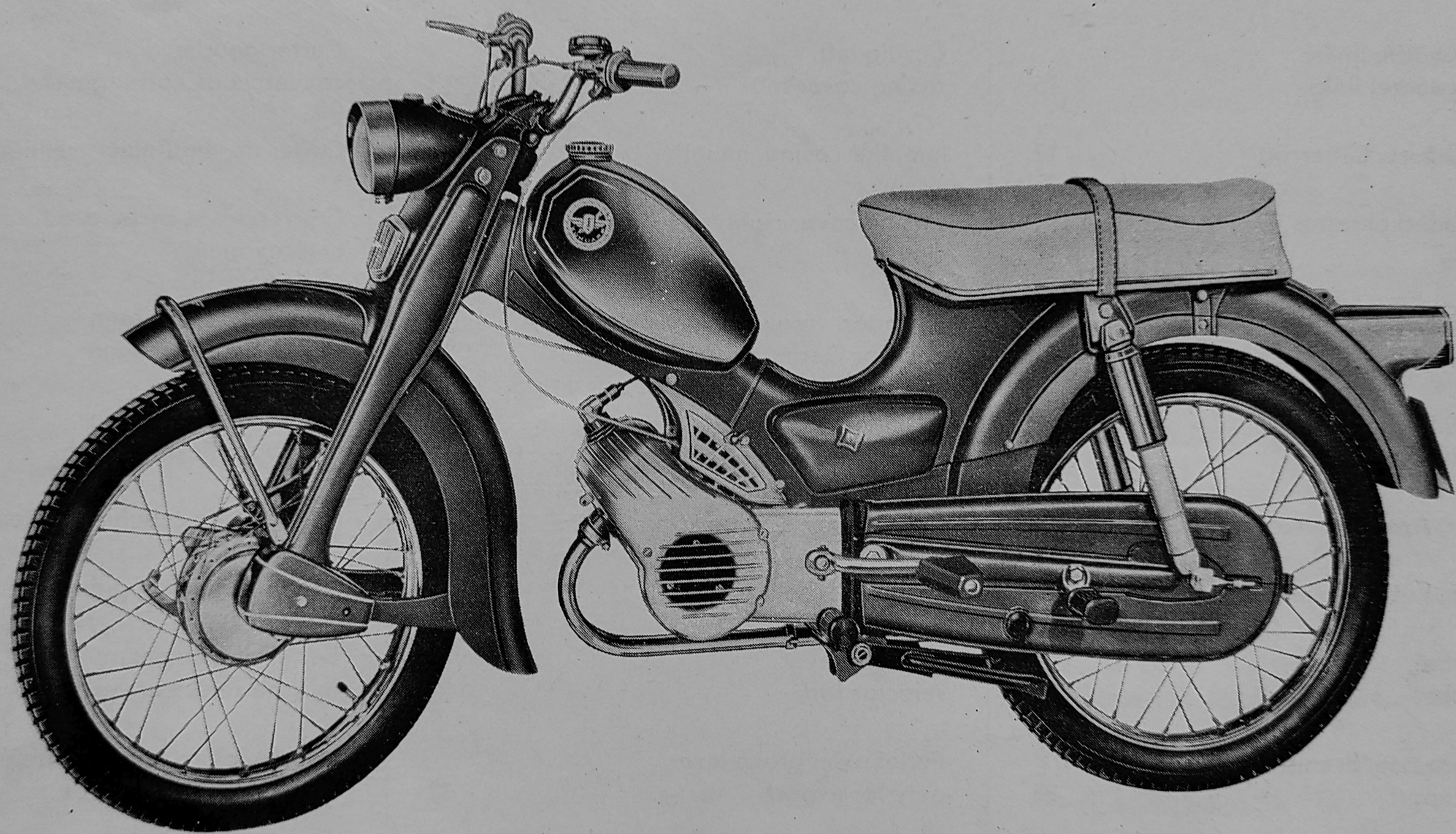

C 50 Super mit Gebläsemotor, 50 ccm, 4,8 PS, 3 Gänge, Handschaltung, Tretkurbel
C 50 Super with fan blower, 50 ccm, 4,8 HP, 3 speeds, manual gear change, pedal crank
C 50 Super avec soufflante, 50 ccm, 4,8 CV, 3 vitesses, sélecteur à main, pédalier

Motor-Teile	Seite	Engine parts	Page	Pièces du moteur	Page
Gehäuse rechts	13	Casing right	13	Carter droit	13
Gehäusehälfte links, Gehäusedeckel links	15	Casing left, casing cover left	15	Carter gauche, couvercle de carter gauche	15
Lüftergehäuse, Lüfterrad	17	Impeller casing, impeller	17	Carter de ventilateur, ventilateur	17
Gehäusedeckel rechts, Kupplung	19	Casing cover right, clutch	19	Couvercle de carter droit, embrayage	19
Zylinder, Kurbelwelle nur für Inland	21	Cylinder, crankshaft only for Germany	21	Cylindre, vilebrequin seul. pour Allemagne	21
Zylinder, Kurbelwelle nur für Export	23	Cylinder, crankshaft only for export	23	Cylindre, vilebrequin seul. pour l'exportation	23
Vergaser, Ansaugstutzen	25	Carburettor, suction socket	25	Carburateur, tubulure d'aspiration	25
Getriebe, Kettenritzel	29	Gearbox, chain pinion	29	Boîte de vitesses, pignon de chaîne	29
Schalthebel, Schaltgabel	31	Selector lever, selector fork	31	Levier de vitesses, fourche sélecteur	31
Tretlagerachse, Bremshebel nur für Export	33	Pedal axle, brake lever only for export	33	Axe pédalier, levier de frein seul. pour l'exportation	33
Kickstarter nur für Inland	35	Kickstarter only for Germany	35	Kickstarter seul. pour Allemagne	35
Schwunglicht-Magnetzünder	37	Flywheel magneto	37	Volant magnétique	37
Auspuffanlage	39	Exhaust system	39	Système d'échappement	39

Fahrgestell-Teile

	Seite
Rahmen, Verkleidungen Fußrastenrohr, Tretkurbel	41
Motoraufhängung, Fußbremse, Kette	45
Vorderradgabel, Gabelgehäuse, Lenker	49
Hinterradschwinge, Kettenschutz, Federbein	53
Vorderrad, Nabe 120 mm Φ	55
Hinterrad, Nabe 120 mm Φ	57
Elektrische Ausrüstung 15 W dauerabgeblendet nur für Inland	61
Elektrische Ausrüstung 15 W Bilux nur für Export	63
Armaturen, Seilzüge	65
Schutzbleche, Zierbügel	67
Tank, Werkzeugsatz	69
Sitzbank, Sattel, Radständer Beifahrer-Fußrasten, Spiegel	71
Zubehör/Packtaschenträger, Kofferträger	73
Zubehör/Beinschild, Ausbesserungslack	75

Frame parts

	Page
Frame, fairings, foot rest tube, pedal crank	41
Engine support, foot brake, chain	45
Front fork, headlamp casing, handlebar	49
Rear fork, chain guard, spring unit	53
Front wheel, front wheel hub 120 mm Φ	55
Rear wheel, rear wheel hub 120 mm Φ	57
Electrical equipment 15 W sealed beam only for Germany	
Electrical equipment 15 W bilux only for export	63
Armatures, cables	65
Fairings, embellisher	67
Fuel tank, tool set	69
Bench seat, saddle, prop, foot rests, rear view mirror	71
Accessories/Pannier carriers, luggage carrier	73
Accessories/Legshield, repair varnish	75

Pièces du cadre

	Page
Cadre, carénages, tube repose-pieds, pédalier	41
Suspension de moteur, frein à pied, chaîne	45
Fourche de roue AV, coque de phare, guidon	49
Fourche de roue AR, carter de chaîne, jambe à ressort	53
Roue AV, moyeu de roue AV 120 mm Φ	55
Roue AR, moyeu de roue AR 120 mm Φ	57
Equipement électrique 15 W continu seul. pour Allemagne	61
Equipement électrique 15 W bilux seul. pour l'exportation	63
Equipement, câbles	65
Gardes-boue, étrier enjoeiveur	67
Réservoir, outillage	69
Siège, selle, béquille, repose-pieds, rétroviseur	71
Accessoires/Porte-sacs, porte-malle	73
Accessoires/Garde-jambes, vernis pour réparation	75

Gehäuse rechts
Casing right
Carter droit

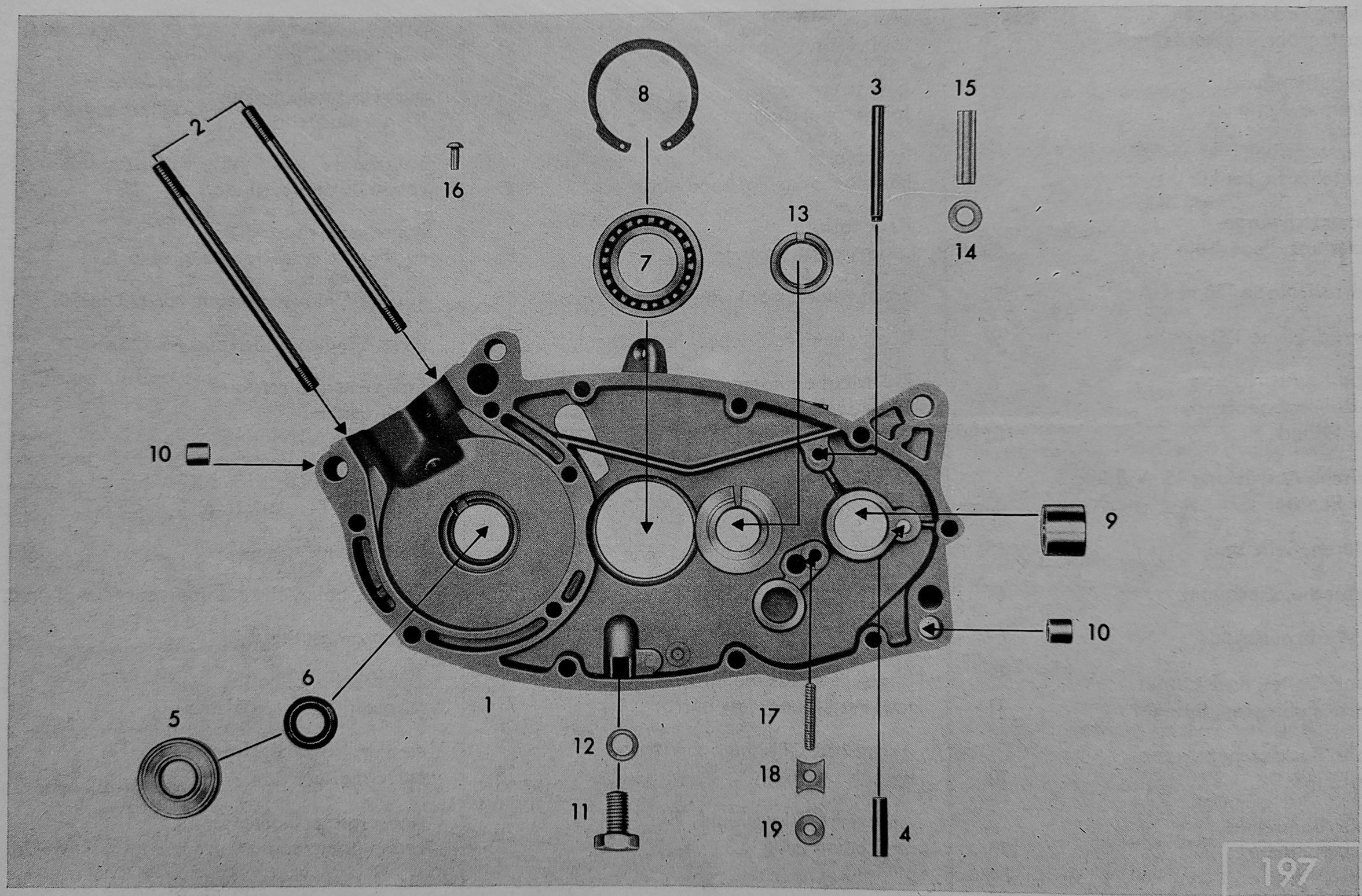

Bild-Nr. Jll.-No. Fig. No.	Bestell-Nr. Order No. No. de commande	Benennung	Description	Désignation	Stück Piece Pièce
1	278–01.900	Gehäuse rechts	● Casing right	● Carter droit	1
1	265–01.907	● Gehäuse rechts	Casing right	Carter droit	1
—	265–01.118	Gehäusedichtung (bei Bestellmenge 1 Stück werden 5 Stück abgepackt geliefert)	Housing gasket (when ordering 1 piece, a packet of 5 will be delivered)	Joint pour carter (par commande d'une pièce, un paquet de cinq sera livré)	1
2	265–01.100	Stiftschraube	Stud	Goupille	2
3	DIN 1481 5x45	Spannhülse	● Clamping pin	● Goupille de serrage	1
4	—	Nicht für diese Typen	Not for these types	Pas pour ces types	—
5	DIN 625 6202 Z/C3	Kugellager 15x35x11 mm	Ball bearing 15x35x11 mm	Roulement à bille 15x35x11	1
6	255–01.144	Wellendichtring 15x24x7 mm	Shaft seal 15x24x7 mm	Joint d'arbre 15x24x7 mm	1
7	DIN 625 16005 C 3	Kugellager 25x47x8 mm	Ball bearing 25x47x8 mm	Roulement à bille 25x47x8 mm	1
8	276–01.154	Seegerring	Retaining ring	Jonc d'arrêt	1
9	267–01.128	Lagerbuchse 16 Φ	● Bearing bush 16 Φ	● Coussinet 16 Φ	1
10	M 181 z 138	Paßbuchse	Press-fit bush	Douille d'ajustage	4
11	DIN 933 M 10x18	Ölablaßschraube	Oil drain plug	Vis de vidange pour l'huile	1
12	DIN 7603 A 10x14	Dichtring	Sealing ring	Bague d'étanchéité	1
13	265–01.102	Lagerbuchse	Bearing bush	Coussinet	1
14	265–01.105	● Lagerbuchse	Bearing bush	Coussinet	1
15	265–01.104	Lagerrohr	Tube	Tube	1
16	DIN 1476 5x15	Halbrundkerbnagel	Round-head pin	Clou à rainure	1
17	DIN 551 M 6x30	Gewindestift	● Threaded pin	● Clou fileté	1
17	DIN 551 M 6x40	● Gewindestift	Threaded pin	Clou fileté	1
18	DIN 439 BM 6	Sechskantmutter	Hexagon nut	Ecrou à six pans	1
19	265–01.138	Sicherungsblech	Retaining plate	Plaque de retenue	1
—	247–01.126	Typschild	Model plate	Plaque signalétique	1
—	DIN 1476 2x3	Halbrundkerbnagel	Round-head pin	Clou à rainure	3

● nur für Export **● only for Germany** **● seul. pour Allemagne**

Gehäusehälfte links, Gehäusedeckel links
Casing left, casing cover left
Carter gauche, couvercle de carter gauche

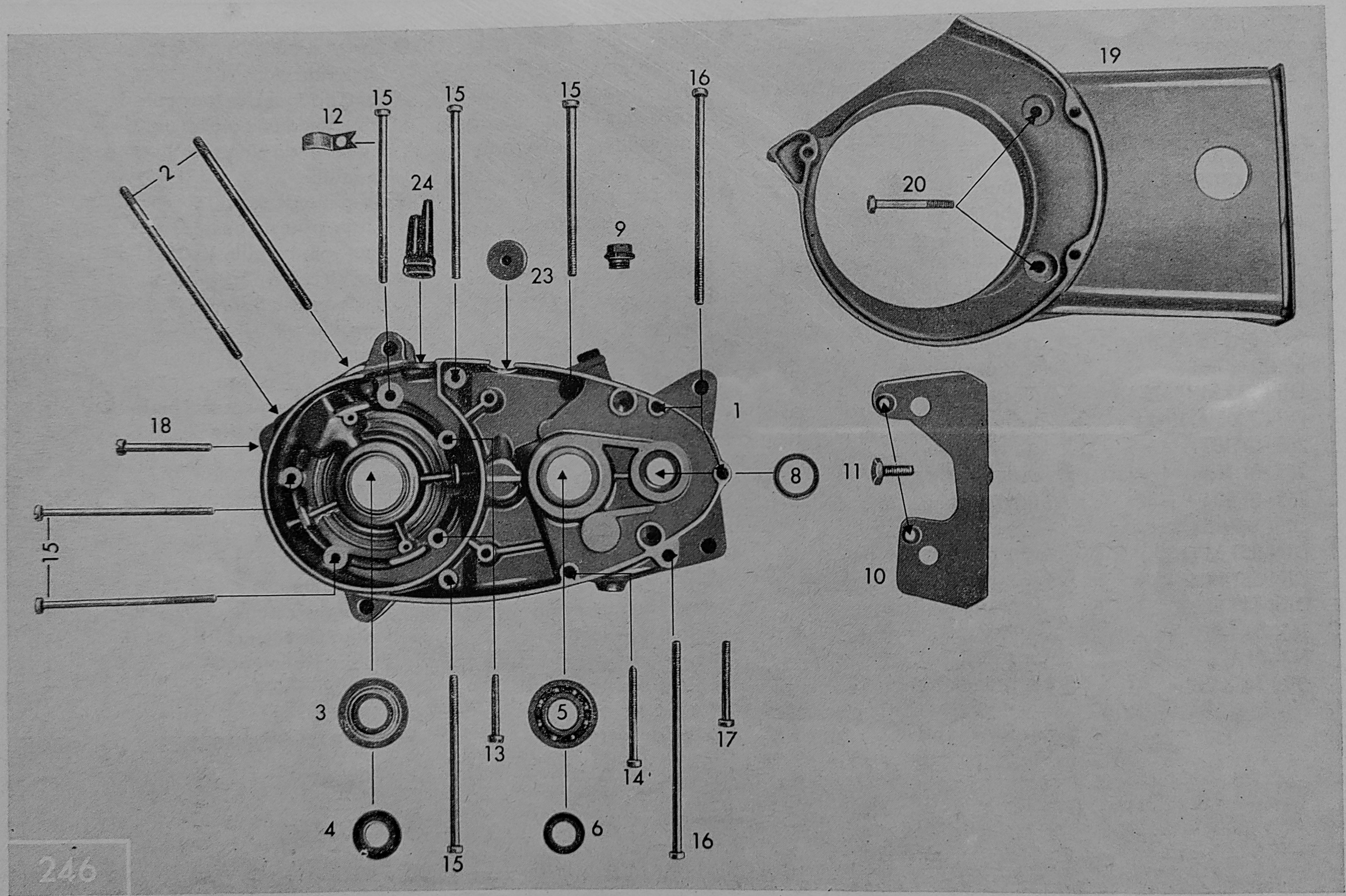

Bild-Nr. Jll.-No. Fig. No.	Bestell-Nr. Order No. No. de commande	Benennung	Description	Désignation	Stück Piece Pièce
1	278–01.902	Gehäuse links	● Casing left	● Carter gauche	1
1	265–01.908	● Gehäuse links	Casing left	Carter gauche	1
—	265–01.108	Lagerbuchse 14x18x11 mm	Bearing bush 14x18x11 mm	Coussinet 14x18x11 mm	1
—	265–01.216	● Lagerbuchse	Bearing bush	Coussinet	1
—	265–01.117	Gehäusedichtung (bei Bestellmenge 1 Stück, werden 5 Stück abgepackt geliefert)	Housing gasket (when ordering 1 piece, a packet of 5 will be delivered)	Joint pour carter (par commande d'une pièce, un paquet de cinq sera livré)	1
2	265–01.100	Stiftschraube	Stud	Goupille	2
3	DIN 625 6203 Z/C3	Kugellager 17x40x12 mm	Ball bearing 17x40x12 mm	Roulement à bille 17x40x12	1
4	277–01.136	Wellendichtring 17x28x7 mm	Shaft seal 17x28x7 mm	Joint d'arbre 17x28x7 mm	1
5	DIN 625 6203 C3	Kugellager 17x40x12 mm	Ball bearing 17x40x12 mm	Roulement à bille 17x40x12	1
6	265–01.135	Wellendichtring 16x24x7/1 mm	Shaft seal 16x24x7/1 mm	Joint d'arbre 16x24x7/1 mm	1
—	265–01.603	Tachoritzel 13 Zähne	● Speedometer pinion 13 teeth	● Pignon compteur de vitesse 13 dents	1
—	265–01.601	● Tachoritzel 11 Zähne	Speedometer pinion 11 teeth	Pignon compteur de vitesse 11 dents	1
8	285–01.153	Wellendichtring 20x26x4/1 mm	● Shaft seal 20x26x4/1 mm	● Joint d'arbre 20x26x4/1 mm	1
8	265–01.136	● Wellendichtring 16x22x3 mm	Shaft seal 16x22x3 mm	Joint d'arbre 16x22x3 mm	1
9	281–01.135	Öleinfüllschraube	Oil filler screw	Ecrou de remplissage d'huile	1
10	266–01.208	Zwischenblech	Intermediate sheet	Tôle intermédiaire	1
11	DIN 964 AM 5x10	Linsenschraube	Lens head screw	Vis à tête lentiforme	2
12	276–01.145	Kabelschelle	Cable clip	Colliér de câble	1
13	DIN 84 AM 6x35	Zylinderschraube	Cylinder bolt	Vis cylindrique	2
14	DIN 84 BM 6x65/20	Zylinderschraube	Cylinder bolt	Vis cylindrique	1
15	DIN 84 BM 6x98/25	Zylinderschraube	Cylinder bolt	Vis cylindrique	6
16	DIN 84 BM 6x120/25	Zylinderschraube	Cylinder bolt	Vis cylindrique	3
17	DIN 84 BM 6x50	Zylinderschraube	Cylinder bolt	Vis cylindrique	1
18	DIN 84 BM 6x45	Zylinderschraube	Cylinder bolt	Vis cylindrique	1
19	267–01.137	Gehäusedeckel links	Casing cover left	Couvercle de carter gauche	1
20	DIN 931 M 6x45	Sechskantschraube	Hexagon bolt	Boulon à six pans	2
23	265–09.100	Kabeltülle	Cable sleeve	Gaîne de câble	1
24	265–07.100	Kabeltülle	Cable sleeve	Gaîne de câble	1

● nur für Export **● only for Germany** **● seul. pour Allemagne**

Impeller casing, impeller
Carter de ventilateur, ventilateur

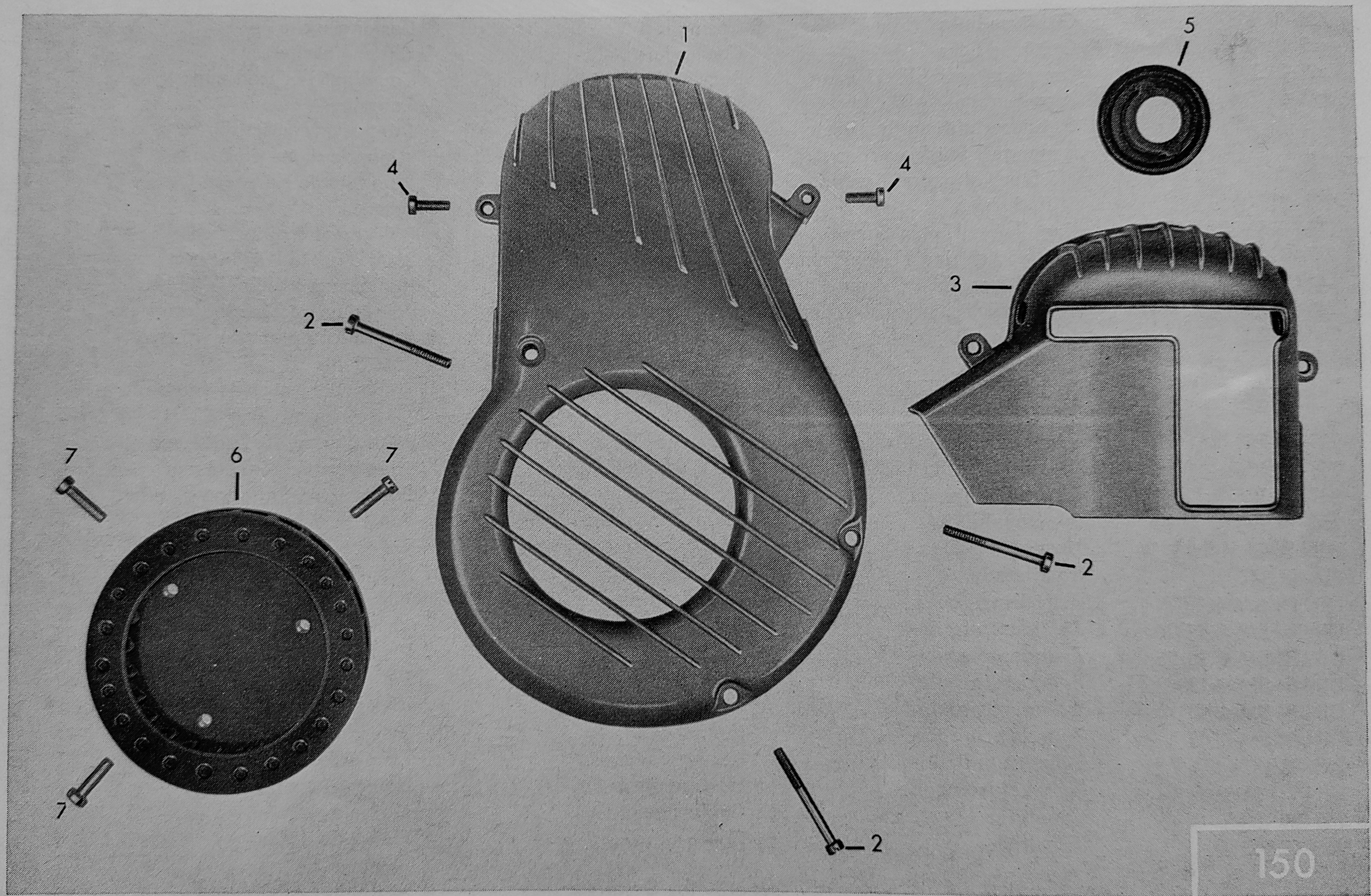

Bild-Nr. Fig. No. Jll.-No.	Bestell-Nr. Order No. No. de commande	Benennung	Description	Désignation	Stück Piece Pièce
1	266–01.209	Lüftergehäuse	Impeller casing	Carter de ventilateur	1
2	DIN 84 BM 6x45	Zylinderschraube	Cylinder bolt	Vis cylindrique	3
3	266–01.602	Lüfterkappe	Fan cap	Capot de ventilateur	1
4	DIN 84 AM 5x14	Zylinderschraube	Cylinder bolt	Vis cylindrique	2
—	266–01.217	Gummipuffer	Rubber buffer	Bouchon en caoutchouc	2
5	266–01.214	Gummimuffe	Rubber sleeve	Douille en caoutchouc	1
6	266–07.603	Lüfterrad	Impeller	Ventilateur	1
7	DIN 84 AM 6x12	Zylinderschraube	Cylinder bolt	Vis cylindrique	3
—	284–07.116	Scheibe 6,1x11,8x1,25 mm	Washer 6,1x11,8x1,25 mm	Rondelle 6,1x11,8x1,25 mm	3
—	266–01.211	Verschlußdeckel f. Kappe	Cover for impeller cap	Couvercle de fermeture pour capot de ventilateur	1

Gehäusedeckel rechts, Kupplung
Casing cover right, clutch
Couvercle de carter droit, embrayage

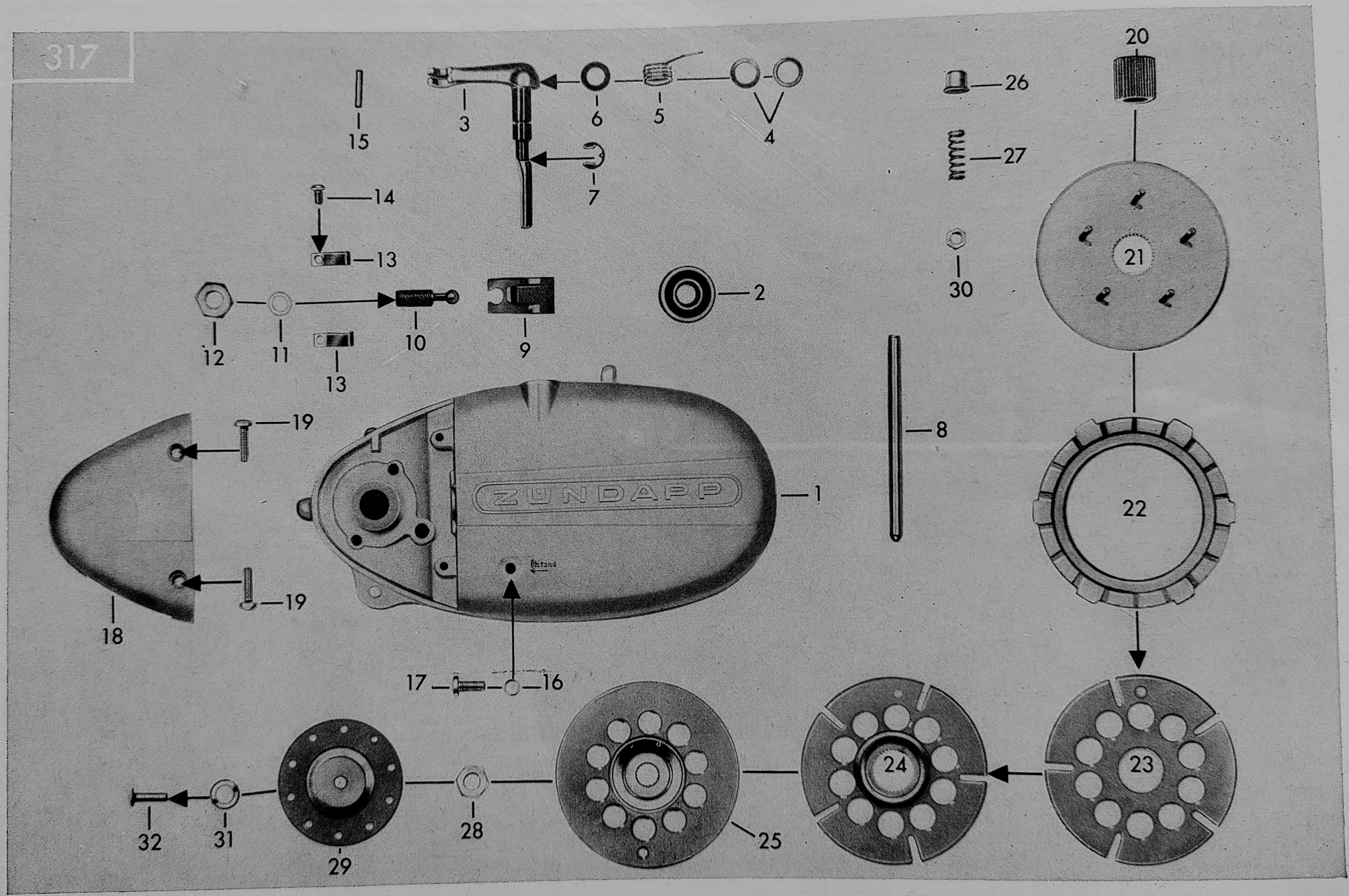

Jll.-No.	Order No.	Benennung	Description	Désignation	Piece
1	265–01.151	Gehäusedeckel rechts	Casing cover right	Couvercle de carter droit	1
2	265–01.136	Wellendichtring für Export	Shaft seal	Joint d'arbre	1
—	DIN 443 ⌀ 22	Verschlußdeckel	Cover for Germany	Couvercle pour Allemagne	1
3	265–06.602	Kupplungshebel	Clutch lever	Levier d'embrayage	1
4	281–06.114	Scheibe 0,2 mm dick	Washer 0,2 mm thick	Rondelle 0,2 mm grosse	1
4	281–06.115	Scheibe 0,5 mm dick	Washer 0,5 mm thick	Rondelle 0,5 mm grosse	var.
5	265–06.112	Drehfeder	Torsion spring	Ressort de torsion	1
6	405–15.388	Dichtring	Sealing ring	Bague d'étanchéité	1
7	DIN 6799 8	Sicherungsscheibe	Retaining ring	Anneau de retenue	1
8	—	Nicht für diese Typen	Not for these types	Pas pour ces types	—
9	265–06.104	Kupplungszunge	Clutch tongue	Languette d'embrayage	1
10	265–06.106	Einstellschraube	Set screw	Vis de réglage	1
11	DIN 7603 A 10x14	Dichtring	Sealing ring	Bague d'étanchéité	1
12	DIN 936 M 10x1	Sechskantmutter	Hexagon nut	Ecrou à six pans	1
13	265–06.109	Haltefeder	Retaining spring	Ressort de retenue	2
14	DIN 84 AM 4x6	Zylinderschraube	Cylinder bolt	Vis cylindrique	2
15	DIN 1481 3x12	Spannhülse	Clamping sleeve	Douille de serrage	1
16	DIN 7603 A 6x10	Dichtring	Sealing ring	Bague d'étanchéité	1
17	DIN 85 AM 6x12	Linsenschraube	Oval-head screw	Vis à tête goutte de suif	1
18	265–01.115	Anschlußkappe	Connector cap	Capot de raccordement	1
19	DIN 964 AM 5x20	Linsensenkschraube	Oval-head screw	Vis à tête goutte de suif	2
20	265–06.201	Ritzel	Pinion	Pignon	1
21	265–06.606	Haltescheibe	Retaining plate	Disque de retenue	1
22	265–06.135	Lamelle	Disk	Lamelle	4
23	265–06.130	Kupplungsscheibe	Clutch plate	Disque d'embrayage	2
24	265–06.131	Kupplungsscheibe	Clutch plate	Disque d'embrayage	1
25	265–06.127	Deckscheibe	Cover plate	Disque de recouvrement	1
26	261–06.155	Federhülse	Spring sleeve	Douille à ressort	10
27	281–06.101	Kupplungsfeder	Clutch spring	Ressort d'embrayage	10
—	284–06.104	Sicherungsblech	Retaining plate	Plaque de retenue	1
28	265–06.202	Sechskantmutter	Hexagon nut	Ecrou à six pans	1
29	265–06.216	Druckscheibe	Thrust plate	Disque de pression	1
30	DIN 934 M 4	Sechskantmutter	Hexagon nut	Ecrou à six pans	5
31	265–05.295	Scheibe 6,1x11,8x0,2 mm	Washer 6,1x11,8x0,2 mm	Rondelle 6,1x11,8x0,2 mm	var.
31	265–05.294	Scheibe 6,1x11,8x0,4 mm	Washer 6,1x11,8x0,4 mm	Rondelle 6,1x11,8x0,4 mm	var.
31	265–05.296	Scheibe 6,1x11,8x0,8 mm	Washer 6,1x11,8x0,8 mm	Rondelle 6,1x11,8x0,8 mm	1
32	247–05.233	Druckstift	Thrust pin	Goupille de pression	1

Zylinder, Kurbelwelle
Cylinder, crankshaft
Cylindre, vilebrequin

nur für Inland
only for Germany
seul. pour Allemagne

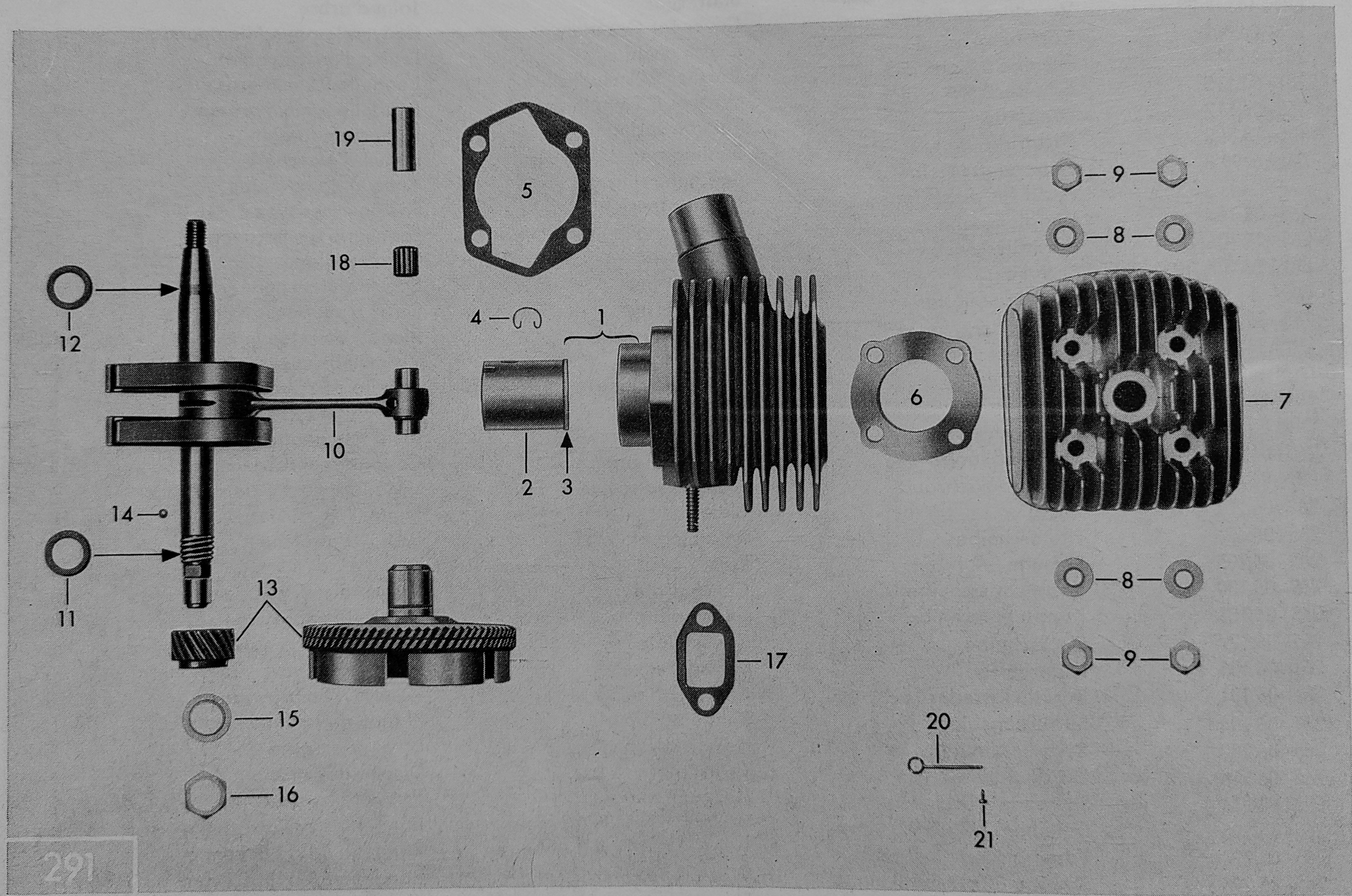

Jll.-No.	Order No.	Benennung	Description	Désignation	Piece
1	278–02.712	● Zylinder mit Kolben	● Cylinder with piston	● Cylindre avec piston	1
1	278–02.711	▲ Zylinder mit Kolben	▲ Cylinder with piston	▲ Cylindre avec piston	1
2	278–02.710	● Kolben (Toleranzen)	● Piston (tolerances)	● Piston (tolérances)	1
2	248–02.703	▲ Kolben (Toleranzen)	▲ Piston (tolerances)	▲ Piston (tolérances)	1
3	248–02.107	Kolbenring 39/36x1,5 mm	Piston ring 39/36x1,5 mm	Segment de piston 39/36x1,5	1
4	DIN 73123 A 12	Sprengring	Snap ring	Anneau de retenue	2
5	276–02.219	Zylinderfußdichtung	Cylinder gasket	Joint de cylindre	1
6	284–02.104	Zylinderkopfdichtung	Cylinder head gasket	Joint de culasse de cylindre	1
7	283–02.109	Zylinderkopf	Cylinder head	Culasse de cylindre	1
8	265–02.120	Scheibe	Washer	Rondelle	4
9	DIN 934 M 7	Sechskantmutter	Hexagon nut	Ecrou à six pans	4
10	265–03.610	● Kurbelwelle (Pleuel 85 mm)	● Crankshaft (conrod 85 mm)	● Vilebrequin (bielle 85 mm)	1
10	278–03.902	▲ Kurbelwelle (Pleuel 91 mm)	▲ Crankshaft (conrod 91 mm)	▲ Vilebrequin (bielle 91 mm)	1
11	277–03.115	Scheibe 15,1x24x2,0 mm	Washer 15,1x24x2,0 mm	Rondelle 15,1x24x2,0 mm	1
11	261–05.144	Scheibe 15,1x24x0,1 mm	Washer 15,1x24x0,1 mm	Rondelle 15,1x24x0,1 mm	var.
11	261–05.137	Scheibe 15,1x24x0,2 mm	Washer 15,1x24x0,2 mm	Rondelle 15,1x24x0,2 mm	var.
11	261–05.138	Scheibe 15,1x24x0,5 mm	Washer 15,1x24x0,5 mm	Rondelle 15,1x24x0,5 mm	var.
11	261–05.132	Scheibe 15,1x24x0,8 mm	Washer 15,1x24x0,8 mm	Rondelle 15,1x24x0,8 mm	var.
12	277–03.111	Scheibe 17,1x24x2,0 mm	Washer 17,1x24x2,0 mm	Rondelle 17,1x24x2,0 mm	1
12	265–05.177	Scheibe 17,1x24x0,1 mm	Washer 17,1x24x0,1 mm	Rondelle 17,1x24x0,1 mm	var.
12	265–05.176	Scheibe 17,1x24x0,2 mm	Washer 17,1x24x0,2 mm	Rondelle 17,1x24x0,2 mm	var.
12	265–05.175	Scheibe 17,1x24x0,5 mm	Washer 17,1x24x0,5 mm	Rondelle 17,1x24x0,5 mm	var.
12	265–05.179	Scheibe 17,1x24x0,8 mm	Washer 17,1x24x0,8 mm	Rondelle 17,1x24x0,8 mm	var.
13	276–05.902	Kupplungsrad kpl.	Clutch wheel cpl.	Roue d'embrayage cpl.	1
14	DIN 5401 Φ 5	Kugel	Ball	Bille	2
15	265–05.122	Scheibe 15,2x25x0,8 mm	Washer 15x25x0,8 mm	Rondelle 15,2x25x0,8 mm	1
16	265–05.123	Sechskantmutter M 15x1 (SW19)	Hexagon nut M 15x1 (SW19)	Ecrou à six pans M 15x1 (SW19)	1
17	283–04.111	Ansaugdichtung	Gasket for suction socket	Joint tubulure d'aspiration	1
18	258–03.600	Nadelkäfig 12x15x15 mm	Needle cage 12x15x15 mm	Cage à aiguilles 12x15x15 mm	1
19	M 121 z 605	Kolbenbolzen 12 mm Φ	Piston pin 12 mm Φ	Tourillon de piston 12 mm Φ	1
20/21	—	Nicht für diese Typen	Not for these types	Pas pour ces types	—

● **bis Motor-Nr. 3 730 132**
▲ **ab Motor-Nr. 3 730 133**
Verschiedene Toleranzen!
Unbedingt den am Kolbenboden eingeschlagenen Buchstaben angeben.

● **up to engine No. 3 730 132**
▲ **from engine No. 3 730 133**
Different tolerances!
Indicate tolerance letter being stamped on the cylinder head.

● **jusqu'au moteur no. 3 730 132**
▲ **à partir du mot. no. 3 730 133**
Tolérances différentes!
Indiquer la lettre de tolérance étant estampée sur la tête du cylindre.

Zylinder, Kurbelwelle
Cylinder, crankshaft
Cylindre, vilebrequin

nur für Export
only for export
seul. pour l'exportation

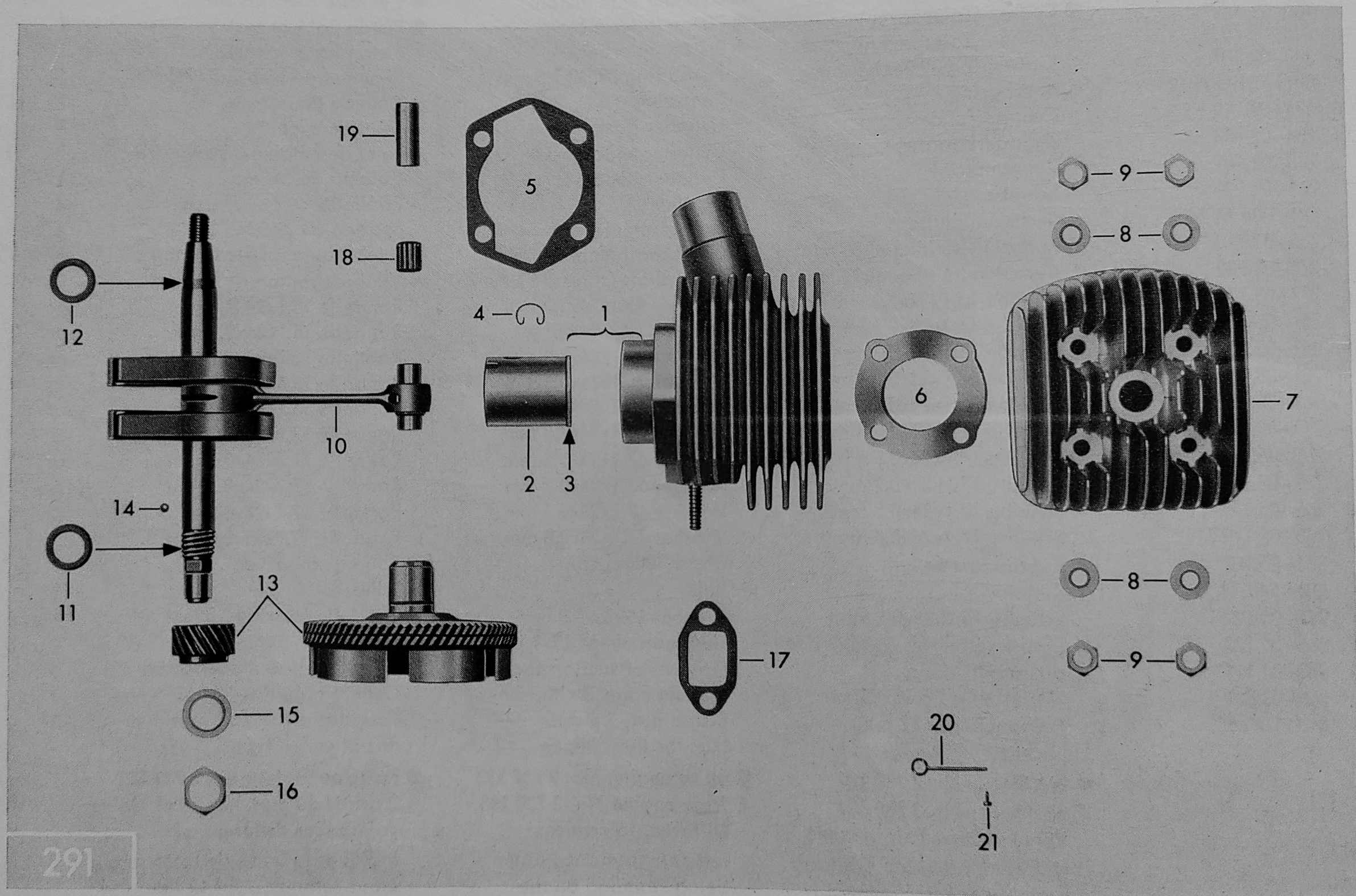

Jll.-No.	Order No.	Benennung	Description	Désignation	Piece
1	276–02.702	● Zylinder mit Kolben	● Cylinder with piston	● Cylindre avec piston	1
1	280–02.706	▲ Zylinder mit Kolben	▲ Cylinder with piston	▲ Cylindre avec piston	1
2	284–02.701	● Kolben (Toleranzen)	● Piston (tolerances)	● Piston (tolérances)	1
2	284–02.706	▲ Kolben (Toleranzen)	▲ Piston (tolerances)	▲ Piston (tolérances)	1
3	284–02.112	Kolbenring 39/35,9x2 mm	Piston ring 39/35,9x2 mm	Segment de piston 39/35,9x2	1
4	DIN 73123A 12	Sprengring	Snap ring	Anneau de retenue	2
5	265–02.110	Zylinderfußdichtung	Cylinder gasket	Joint de cylindre	1
6	284–02.104	Zylinderkopfdichtung	Cylinder head gasket	Joint de culasse de cylindre	1
7	265–02.201	Zylinderkopf	Cylinder head	Culasse de cylindre	1
8	265–02.120	Scheibe	Washer	Rondelle	4
9	DIN 934 M 7	Sechskantmutter	Hexagon nut	Ecrou à six pans	4
10	265–03.610	● Kurbelwelle (Pleuel 85 mm)	● Crankshaft (conrod 85 mm)	● Vilebrequin (bielle 85 mm)	1
10	278–03.902	▲ Kurbelwelle (Pleuel 91 mm)	▲ Crankshaft (conrod 91 mm)	▲ Vilebrequin (bielle 91 mm)	1
11	277–03.115	Scheibe 15,1x24x2,0 mm	Washer 15,1x24x2,0 mm	Rondelle 15,1x24x2,0 mm	1
11	261–05.144	Scheibe 15,1x24x0,1 mm	Washer 15,1x24x0,1 mm	Rondelle 15,1x24x0,1 mm	var.
11	261–05.137	Scheibe 15,1x24x0,2 mm	Washer 15,1x24x0,2 mm	Rondelle 15,1x24x0,2 mm	var.
11	261–05.138	Scheibe 15,1x24x0,5 mm	Washer 15,1x24x0,5 mm	Rondelle 15,1x24x0,5 mm	var.
11	261–05.132	Scheibe 15,1x24x0,8 mm	Washer 15,1x24x0,8 mm	Rondelle 15,1x24x0,8 mm	var.
12	277–03.111	Scheibe 17,1x24x2,0 mm	Washer 17,1x24x2,0 mm	Rondelle 17,1x24x2,0 mm	1
12	265–05.177	Scheibe 17,1x24x0,1 mm	Washer 17,1x24x0,1 mm	Rondelle 17,1x24x0,1 mm	var.
12	265–05.176	Scheibe 17,1x24x0,2 mm	Washer 17,1x24x0,2 mm	Rondelle 17,1x24x0,2 mm	var.
12	265–05.175	Scheibe 17,1x24x0,5 mm	Washer 17,1x24x0,5 mm	Rondelle 17,1x24x0,5 mm	var.
12	265–05.179	Scheibe 17,1x24x0,8 mm	Washer 17,1x24x0,8 mm	Rondelle 17,1x24x0,8 mm	var.
13	276–05.903	Kupplungsrad kpl.	Clutch wheel cpl.	Roue d'embrayage cpl.	1
14	DIN 5401 ⌀ 5	Kugel	Ball	Bille	2
15	265–05.122	Scheibe 15,2x25x0,8 mm	Washer 15,2x25x0,8 mm	Rondelle 15,2x25x0,8 mm	1
16	265–05.123	Sechskantmutter M 15x1 (SW19)	Hexagon nut M 15x1 (SW 19)	Ecrou à six pans M 15x1 (SW19)	1
17	267–04.113	Ansaugdichtung	Gasket for suction socket	Joint p. tubulure d'aspiration	1
18	258–03.600	Nadelkäfig 12x15x15 mm	Needle cage 12x15x15 mm	Cage à aiguilles 12x15x15 mm	1
19	M 121 z 605	Kolbenbolzen ⌀ 12 mm	Piston pin ⌀ 12 mm	Tourillon de piston 12 mm ⌀	1
20/21	—	Nicht für diese Typen	Not for these types	Pas pour ces types	—

● **bis Motor-Nr. 3 730 132**
▲ **ab Motor-Nr. 3 730 133**
Verschiedene Toleranzen!
Unbedingt den am Kolbenboden eingeschlagenen Buchstaben angeben.

● **up to engine No. 3 730 132**
▲ **from engine No. 3 730 133**
Different tolerances!
Indicate tolerance letter being stamped on the cylinder head.

● **jusqu'au moteur no. 3 730 132**
▲ **à partir du mot. no. 3 730 133**
Tolérances différentes!
Indiquer la lettre de tolérance étant estampée sur la tête du cylindre.

Vergaser, Ansaugstutzen
Carburettor, suction socket
Carburateur, tubulure d'aspiration

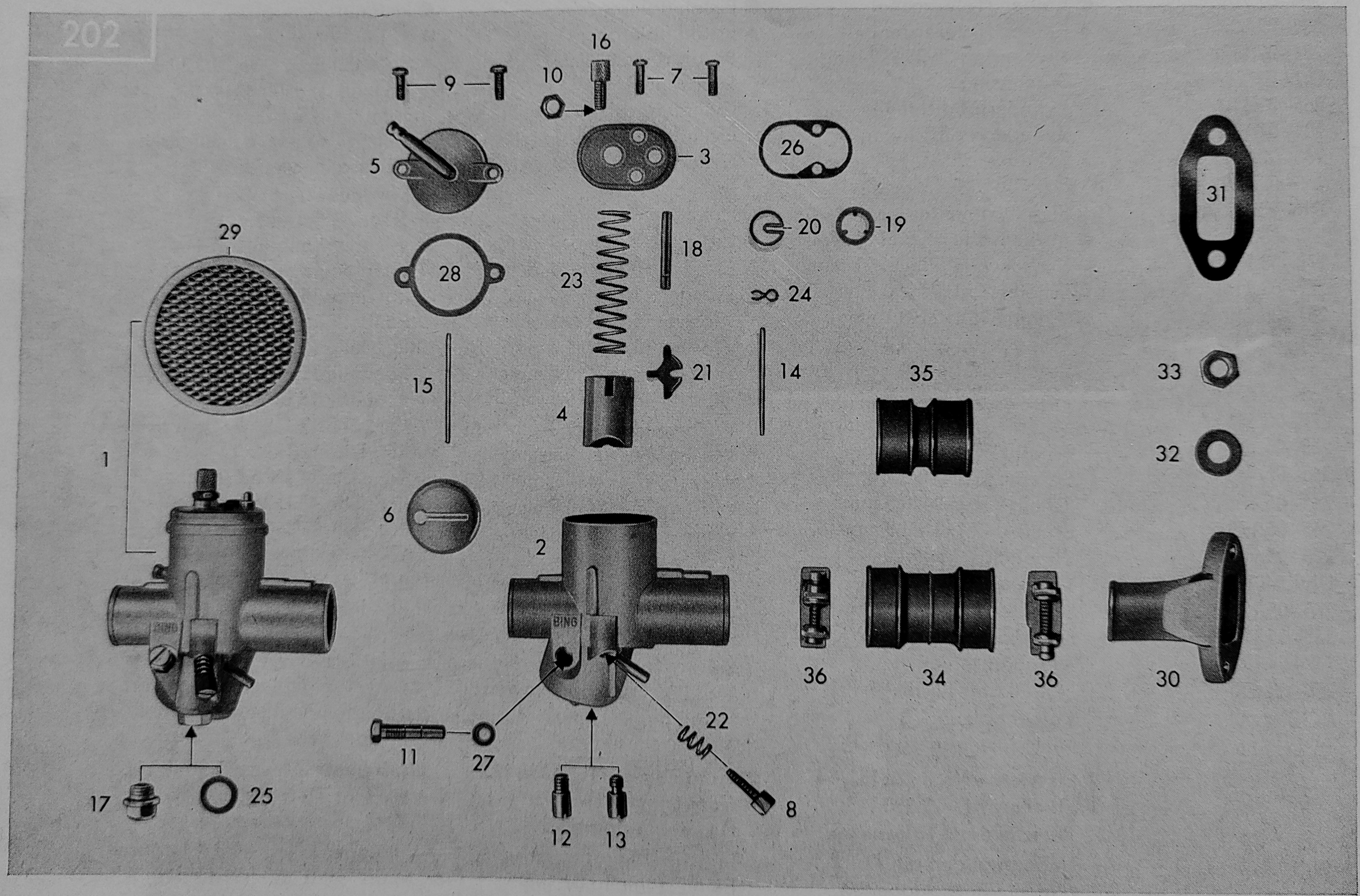

Bild-Nr. Jll.-No. Fig. No.	Bestell-Nr. Order No. No. de commande	Benennung	Description	Désignation	Stück Piece Pièce
1	278–04.710	Vergaser kpl. 1/16/79	Carburettor cpl. 1/16/79 for Germany	Carburateur cpl. 1/16/79 pour Allemagne	1
1	266–04.718	Vergaser kpl. 1/17/122 für Export	Carburettor cpl. 1/17/122 for 266–41 L0	Carburateur cpl. 1/17/122 pour 266–41 L0	1
1	266–04.714	Vergaser kpl. 1/17/112 für Export	Carburettor cpl. 1/17/112 for 266–41 L2	Carburateur cpl. 1/17/112 pour 266–41 L2	1
2	—	Nicht mehr lieferbar	No more available	Plus livrable	—
3	267–04.901	Deckelplatte	Cover plate	Plaque de couvercle	1
4	267–04.902	Gasschieber	Gas slide	Volet de gaz	1
5	265–04.916	Schwimmergehäusedeckel	Float housing cover	Couvercle de corps de flotteur	1
6	265–04.914	Schwimmer	Float	Flotteur	1
7	255–04.915	Befestigungsschraube	Fixing screw	Vis de fixation	2
8	265–04.902	Stellschraube für Leerlauf	Set screw for idle running	Vis de réglage pour ralenti	1
9	267–04.960	Befestigungsschraube	Fixing screw	Vis de fixation	2
10	251–04.927	Gegenmutter	Lock nut	Contre-écrou	1
11	267–04.919	Hauptdüse Größe 68	Main jet, size 68	Gicleur principal 68	var.
11	265–04.915	Hauptdüse Größe 70	Main jet, size 70	Gicleur principal 70	var.
11	267–04.911	Hauptdüse Größe 72 f. 1/17/122	Main jet, size 72 f. 1/17/122	Gicleur principal 72 p. 1/17/122	1
11	267–04.908	Hauptdüse Größe 74	Main jet, size 74	Gicleur principal 74	var.
11	267–04.912	Hauptdüse Größe 76 f. 1/17/112	Main jet, size 76 f. 1/17/112	Gicleur principal 76 p. 1/17/112	1
11	267–04.913	Hauptdüse Größe 78 f. 1/16/79	Main jet, size 78 f. 1/16/79	Gicleur principal 78 p. 1/16/79	1
11	267–04.915	Hauptdüse Größe 80	Main jet, size 80	Gicleur principal 80	var.
11	267–04.916	Hauptdüse Größe 82	Main jet, size 82	Gicleur principal 82	var.
12	255–04.922	Nadeldüse Größe 2,15	Needle jet, size 2,15	Gicleur à aiguille 2,15	var.
12	258–04.900	Nadeldüse Größe 2,17	Needle jet, size 2,17	Gicleur à aiguille 2,17	var.
12	266–04.900	Nadeldüse Größe 2,20 f. 1/16/79	Needle jet, size 2,20 f. 1/16/79	Gicleur à aiguille 2,20 p. 1/16/79	1
12	266–04.901	Nadeldüse Größe 2,22	Needle jet, size 2,22	Gicleur à aiguille 2,22	var.
12	267–04.914	Nadeldüse Größe 2,24	Needle jet, size 2,24	Gicleur à aiguille 2,24	var.
13	276–04.902	Nadeldüse Größe 2,12A für 1/17/112	Needle jet, size 2,12A for 1/17/112	Gicleur à aiguille 2,12A pour 1/17/112	1
13	276–04.903	Nadeldüse Größe 2,15A für 1/17/122	Needle jet, size 2,15A for 1/17/122	Gicleur à aiguille 2,15A pour 1/17/122	1
14	278–04.912	Düsennadel für 1/16	Jet needle for 1/16	Aiguille de gicleur pour 1/16	1
14	267–04.936	Düsennadel für 1/17	Jet needle for 1/17	Aiguille de gicleur pour 1/17	1
15	255–04.908	Schwimmernadel	Float needle	Aiguille de flotteur	1

Vergaser, Ansaugstutzen
Carburettor, suction socket
Carburateur, tubulure d'aspiration

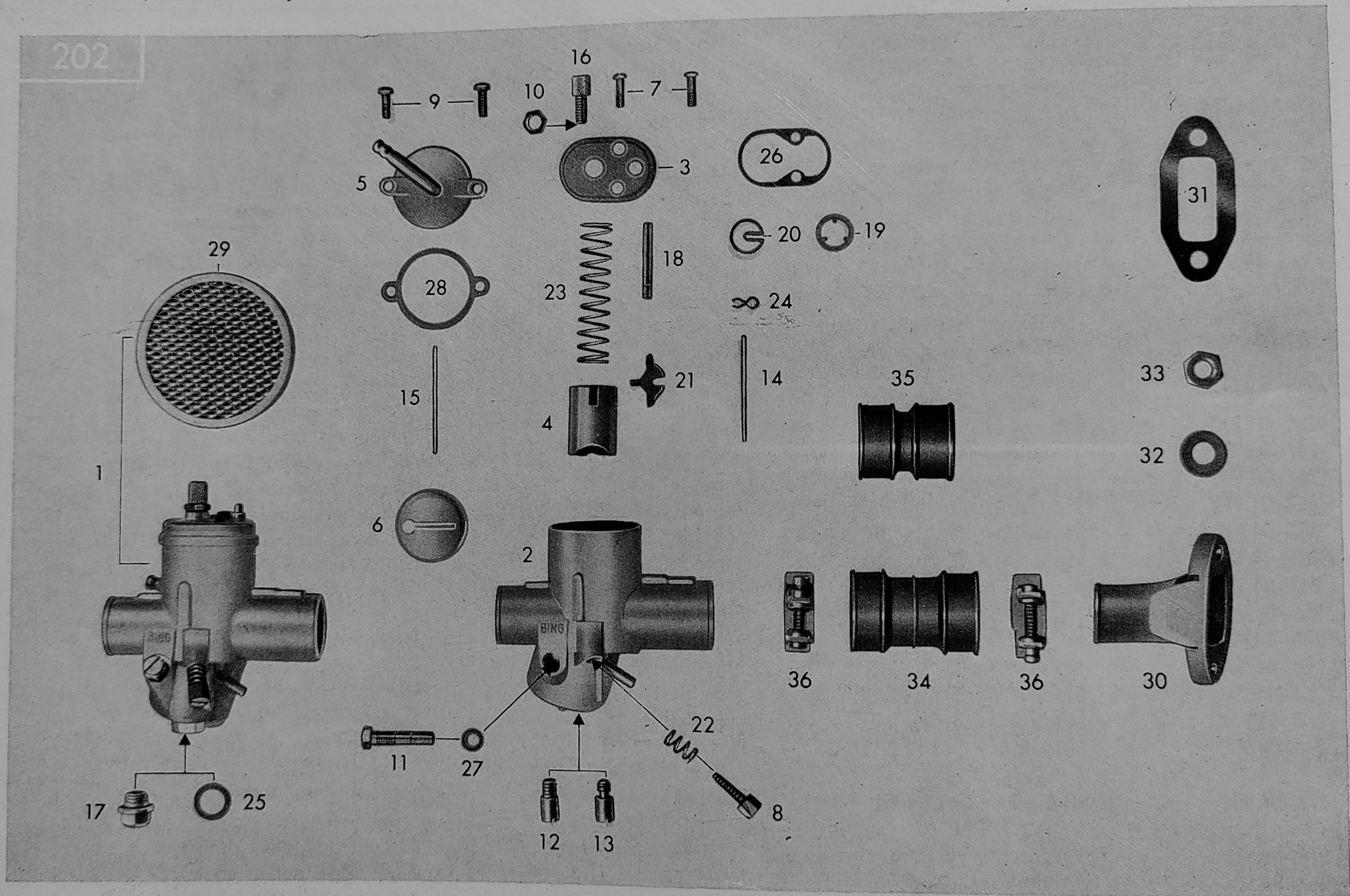

Bild-Nr. Jll.-No. Fig. No.	Bestell-Nr. Order No. No. de commande	Benennung	Description	Désignation	Stück Piece Pièce
16	400–17.126	Stellschraube	Set screw	Vis de réglage	1
17	267–04.904	Verschlußschraube	Screw cap	Vis de fermeture	1
18	267–04.909	Druckstift	Thrust pin	Cheville de pression	1
19	265–04.912	Scheibe	Washer	Rondelle	1
20	265–04.907	Halteplättchen	Retaining plate	Plaquette de retenue	1
21	267–04.906	Startschieber	Starting slide	Volet de démarrage	1
22	251–04.922	Feder	Spring	Ressort	1
23	265–04.909	Schieberfeder	Slide spring	Ressort de volet de gaz	1
24	255–04.902	Klemmfeder	Retaining spring	Ressort de sûreté	1
25	255–04.916	Dichtung	Gasket	Joint	1
26	267–04.907	Dichtung	Gasket	Joint	1
27	266–04.905	Dichtung	Gasket	Joint	1
28	265–04.917	Dichtung	Gasket	Joint	1
29	—	Nicht für diese Typen	Not for these types	Pas pour ces types	—
30	278–04.103	Ansaugstutzen	● Suction socket	● Tubulure d'aspiration	1
30	267–04.102	● Ansaugstutzen	Suction socket	Tubulure d'aspiration	1
31	283–04.111	Ansaugdichtung	● Gasket for suction socket	● Joint p. tubulure d'aspiration	1
31	267–04.113	● Ansaugdichtung	Gasket for suction socket	Joint p. tubulure d'aspiration	1
32	DIN 433 6,4	Scheibe	Washer	Rondelle	2
33	DIN 934 M 6	Sechskantmutter	Hexagon nut	Ecrou à six pans	2
34	267–04.139	Muffe	● Sleeve	● Douille	1
34	276–04.138	● Muffe	Sleeve	Douille	1
35	—	Nicht für diese Typen	Not for these types	Pas pour ces types	—
36	DIN 3017 LA 20–32	Schlauchbinder	Hose strap	Collier de tuyau	2

● nur für Export **● only for Germany** **● seul. pour Allemagne**

Getriebe, Kettenritzel
Gearbox, chain pinion
Boîte de vitesses, pignon de chaîne

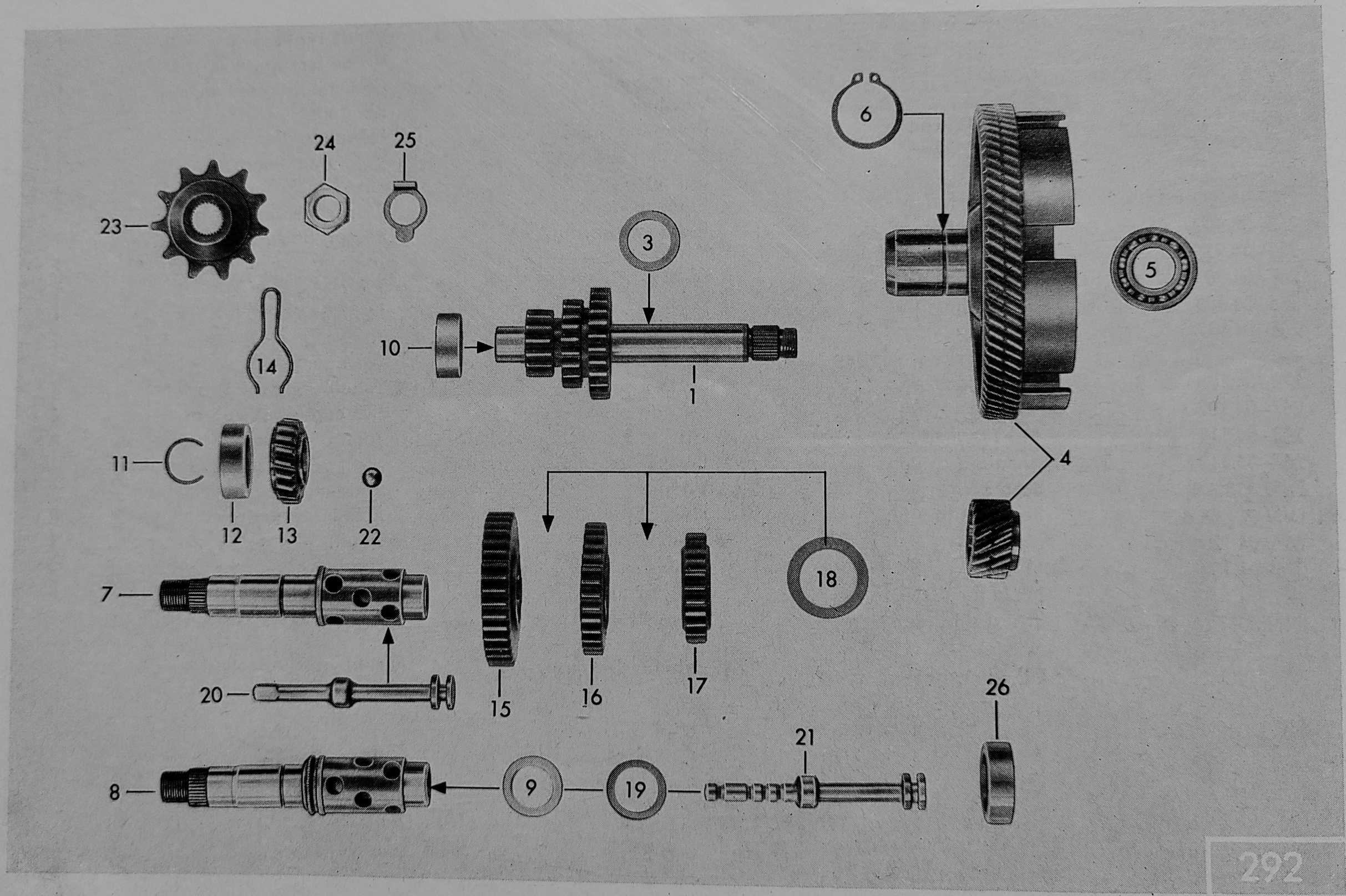

Bild-Nr. Jll.-No. Fig. No.	Bestell-Nr. Order No. No. de commande	Benennung	Description	Désignation	Stück Piece Pièce
1	266–05.157	Getriebewelle	Drive shaft	Arbre de commande	1
3	M 1301 z 450	Scheibe 15,1x21x0,8 mm	Washer 15,1x21x0,8 mm	Rondelle 15,1x21x0,8 mm	var.
3	M 1301 z 452	Scheibe 15,1x21x0,5 mm	Washer 15,1x21x0,5 mm	Rondelle 15,1x21x0,5 mm	var.
3	M 1301 z 451	Scheibe 15,1x21x0,2 mm	Washer 15,1x21x0,2 mm	Rondelle 15,1x21x0,2 mm	var.
3	M 1301 z 459	Scheibe 15,1x21x0,1 mm	Washer 15,1x21x0,1 mm	Rondelle 15,1x21x0,1 mm	var.
4	276–05.902	Kupplungsrad kpl.	● Clutch wheel cpl.	● Roue d'embrayage cpl.	1
4	276–05.903	● Kupplungsrad kpl.	Clutch wheel cpl.	Roue d'embrayage cpl.	1
5	DIN 625 6002	Kugellager 15x32x9 mm	Ball bearing 15x32x9 mm	Roulement à billes	1
6	DIN 471 25x1,2	Sicherungsring	Retaining ring	Jonc d'arrêt	1
7	265–05.101	Schaltwelle	Selector shaft	Axe baladeur	1
9	276–05.108	Scheibe 15,1x17,8x24x1 mm	Washer 15,1x17,8x24x1 mm	Rondelle 15,1x17,8x24x1 mm	var.
9	276–05.109	Scheibe 15,1x17,8x24x1,25 mm	Washer 15,1x17,8x24x1,25 mm	Rondelle 15,1x17,8x24x1,25	var.
9	276–05.110	Scheibe 15,1x17,8x24x1,5 mm	Washer 15,1x17,8x24x1,5 mm	Rondelle 15,1x17,8x24x1,5 mm	var.
11	265–05.181	Federring	Spring washer	Bague de ressort	1
12	265–05.143	Tachorad 6 Zähne	● Speedometer gear 6 teeth	● Roue de compteur vitesse 6 d.	1
12	268–05.143	● Tachorad 7 Zähne	Speedometer gear 7 teeth	Roue de compteur vitesse 7 d.	1
13	265–05.900	● Mitnehmer kpl.	Dog cpl.	Entraîneur cpl.	1
14	265–05.164	● Bremsfeder	Brake spring	Ressort de freinage	1
15	267–05.359	Zahnrad 1. Gang 37 Zähne	● Gear wheel f. 1st speed 37 t.	● Engrenage 1ère vitesse 37 d.	1
15	266–05.110	● Zahnrad 1. Gang 37 Zähne	Gear wheel f. 1st speed 37 t.	Engrenage 1ère vitesse 37 d.	1
16	266–05.113	Zahnrad 2. Gang 31 Zähne	Gear wheel f. 2nd speed 31 t.	Engrenage 2ème vitesse 31 d.	1
17	266–05.263	Zahnrad 3. Gang 25 Zähne	Gear wheel f. 3rd speed 25 t.	Engrenage 3ème vitesse 25 d.	1
18	265–05.255	Scheibe 22,1x32x0,2 mm	Washer 22,1x32x0,2 mm	Rondelle 22,1x32x0,2 mm	var.
18	265–05.256	Scheibe 22,1x32x0,1 mm	Washer 22,1x32x0,1 mm	Rondelle 22,1x32x0,1 mm	var.
19	265–05.176	Scheibe 17,1x23x0,2 mm	Washer 17,1x23x0,2 mm	Rondelle 17,1x23x0,2 mm	var.
19	265–05.177	Scheibe 17,1x23x0,1 mm	Washer 17,1x23x0,1 mm	Rondelle 17,1x23x0,1 mm	var.
20	265–05.105	Ziehkeil	Pull cotter	Clavette coulissante	1
22	278–05.101	Kugel 7 mm ⌀	Ball 7 mm ⌀	Bille 7 mm ⌀	12
23	265–05.275	Kettenritzel 11 Zähne	● Chain pinion 11 teeth	● Pignon de chaîne 11 dents	1
23	268–05.185	● Kettenritzel 15 Zähne	Chain pinion 15 teeth	Pignon de chaîne 15 dents	1
24	423–15.460	Sechskantmutter	Hexagon nut	Ecrou à six pans	1
25	265–05.183	Sicherungsblech	Screen sheet	Tôle d'arrêt	1

● nur für Export

fehlende Bildnummern gehören nicht für diese Typen

● only for Germany

missing ill. nos. do not refer to these types

● seul. pour Allemagne

les nos. fig. manquants ne se réfèrent pas à ces types

Schalthebel, Schaltgabel
Selector lever, selector fork
Levier des vitesses, fourche sélecteur

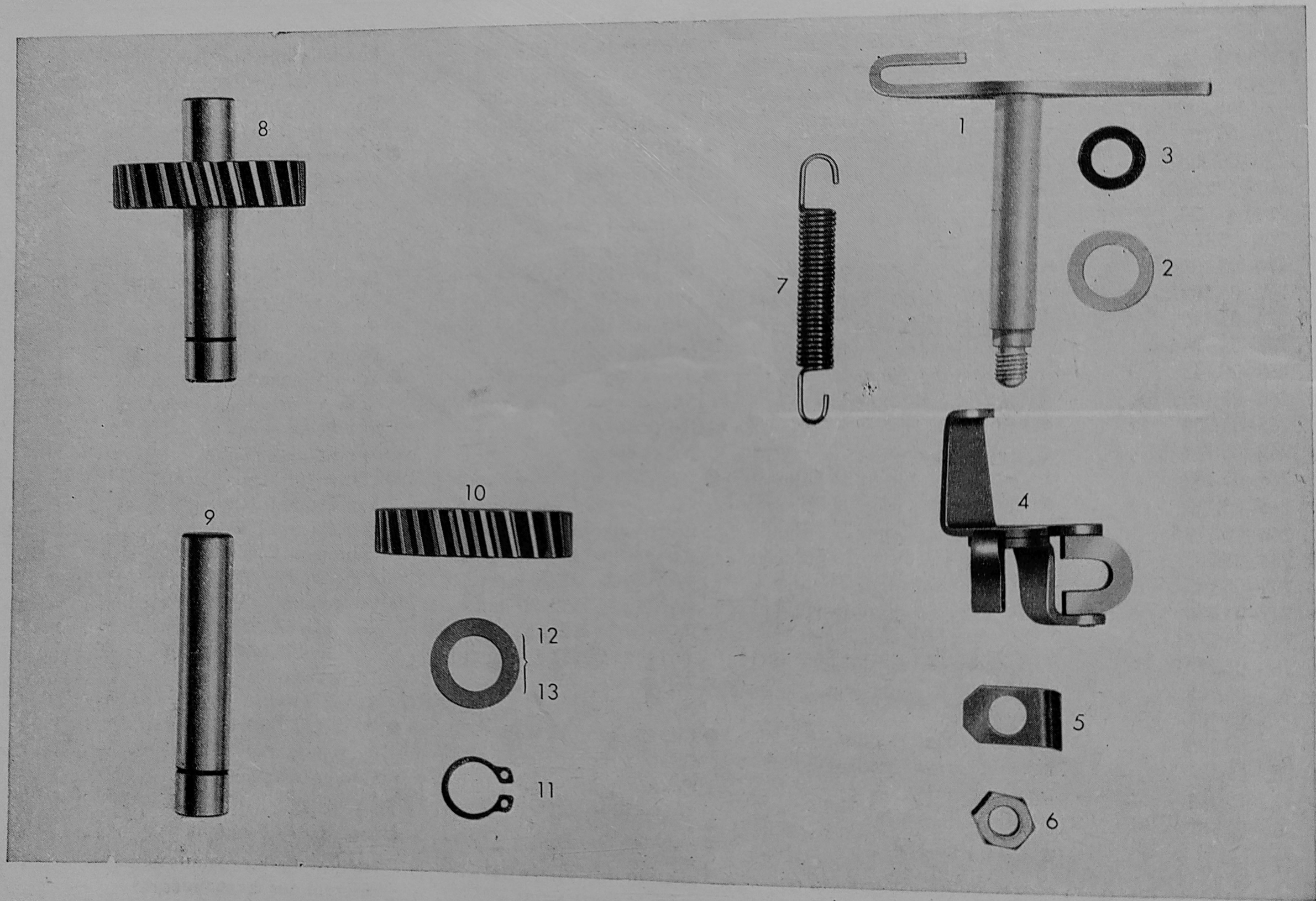

Bild-Nr. Jll.-No. Fig. No.	Bestell-Nr. Order No. No. de commande	Benennung	Description	Désignation	Stück Piece Pièce
1	265–05.612	Schalthebel	Selector lever	Levier des vitesses	1
2	265–05.156	Scheibe 0,5 mm	Washer 0,5 mm	Rondelle 0,5 mm	1
3	265–05.252	Rundschnurring	Rubber ring	Rondelle de cordon rond	1
4	265–05.613	Schaltgabel	Selector fork	Fourche sélecteur	1
5	265–05.184	Sicherungsblech	Screen sheet	Disque de protection	1
6	DIN 934 M 7	Sechskantmutter	Hexagon nut	Ecrou à six pans	1
7	265–05.118	Zugfeder	Draw spring	Ressort de traction	1
8	265–05.625	● Welle z. Zwischenrad kpl.	Shaft to intermediate gear cpl.	Arbre de pignon intermédiaire cpl.	1
9	265–05.270	● Welle z. Zwischenrad	Shaft to intermediate gear	Arbre de pignon intermédiaire	1
10	265–05.150	● Zwischenrad 26 Zähne	Intermediate gear 26 teeth	Pignon intermédiaire 26 dents	1
11	DIN 471 12x1	● Sicherungsring	Retaining ring	Jonc d'arrêt	1
12	261–05.242	● Scheibe 12x20x0,5 mm	Washer 12x20x0,5 mm	Rondelle 12x20x0,5 mm	2
13	261–05.241	● Scheibe 12x20x0,2 mm	Washer 12x20x0,2 mm	Rondelle 12x20x0,2 mm	var.

● nur für Export

Tretlagerachse, Bremshebel
Pedal axle, brake lever
Axe de pédalier, levier de frein

nur für Export
only for export
seul. pour l'exportation

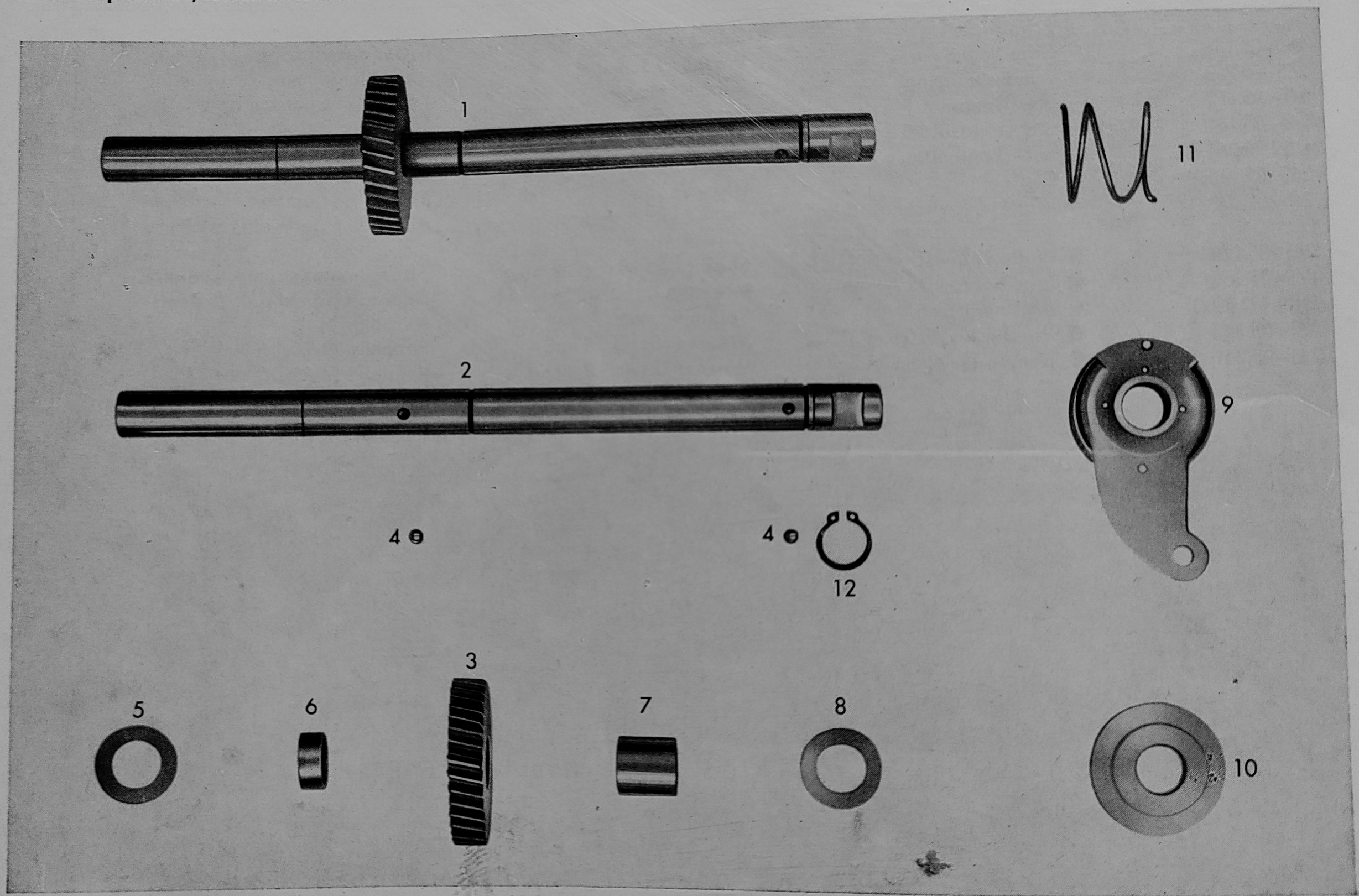

Bild-Nr. Jll.-No. Fig. No.	Bestell-Nr. Order No. No. de commande	Benennung	Description	Désignation	Stück Piece Pièce
1	265–05.616	Tretlagerachse kpl.	Pedal axle cpl.	Axe pédalier cpl.	1
2	265–05.214	Tretlagerachse	Pedal axle	Axe pédalier	1
3	265–05.218	Starterrad 35 Zähne	Starter gear 35 teeth	Engrenage de démarrage 35 d.	1
4	DIN 5401 5 ⌀	Kugel	Ball	Bille	4
5	265–05.241	Scheibe 16,2x28x1,5 mm	Washer 16,2x28x1,5 mm	Rondelle 16,2x28x1,5 mm	2
6	265–05.220	Distanzrohr 8,5 mm	Spacer tube 8,5 mm	Tube d'écartement 8,5 mm	1
7	265–05.221	Distanzrohr 19,8 mm	Spacer tube 19,8 mm	Tube d'écartement 19,8 mm	1
8	265–05.244	Scheibe 16,2x28x0,1 mm	Washer 16,2x28x0,1 mm	Rondelle 16,2x28x0,1 mm	var.
8	265–05.243	Scheibe 16,2x28x0,2 mm	Washer 16,2x28x0,2 mm	Rondelle 16,2x28x0,2 mm	var.
8	265–05.242	Scheibe 16,2x28x0,5 mm	Washer 16,2x28x0,5 mm	Rondelle 16,2x28x0,5 mm	var.
9	265–05.621	Bremshebel bis September 1974	Brake lever up to September 1974	Levier de frein jusqu'au septembre 1974	1
9	265–05.637	Bremshebel ab September 1974	Brake lever from September 1974	Levier de frein à partir du septembre 1974	1
10	265–05.226	Mitnehmer	Dog	Entraîneur	1
11	265–05.232	Feder	Spring	Ressort	1
12	DIN 471 16x1	Sicherungsring	Retaining ring	Jonc d'arrêt	1

Kickstarter
Kickstarter
Kickstarter

nur für Inland
only for Germany
seul. pour Allemagne

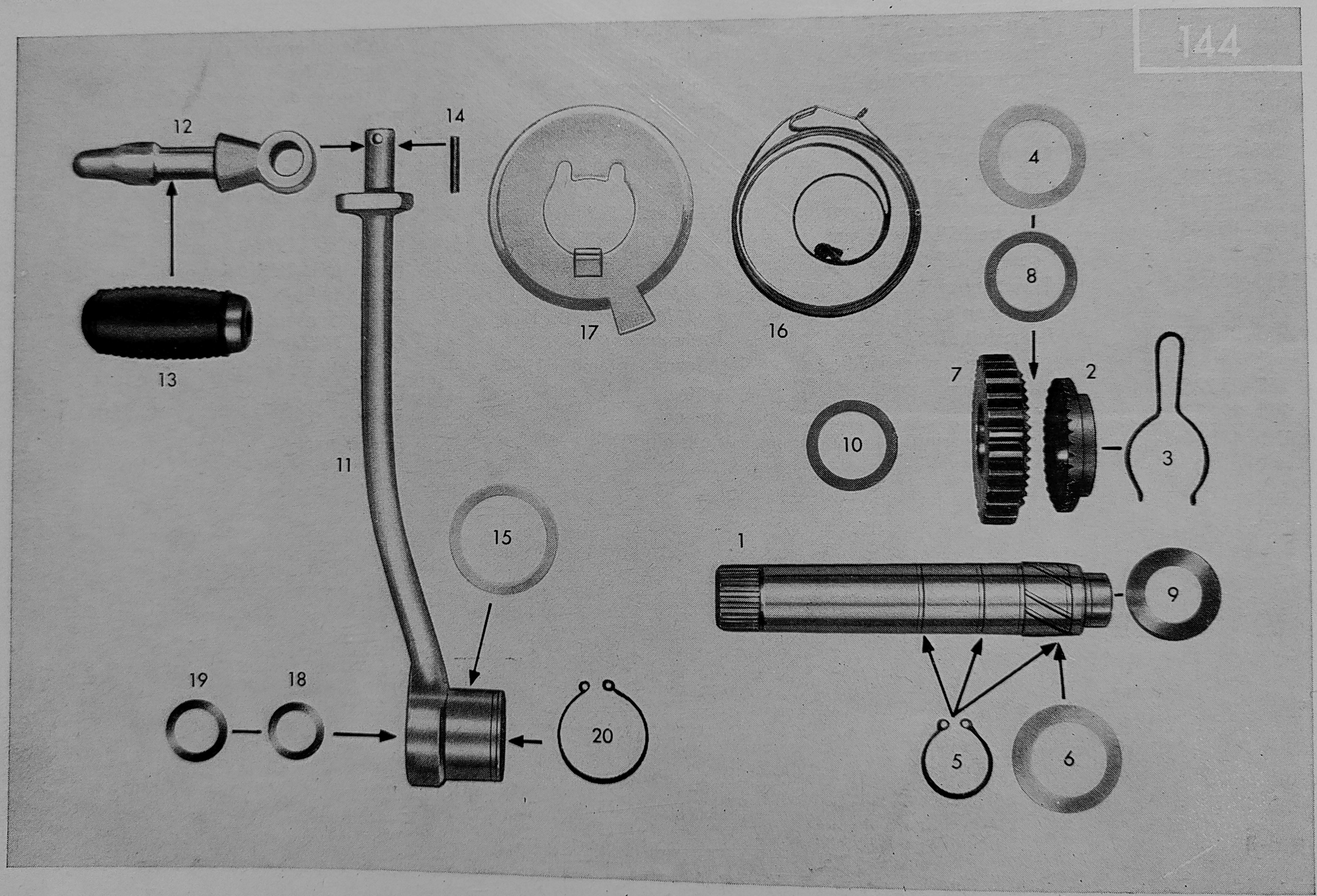

Bild-Nr. Jll.-No. Fig. No.	Bestell-Nr. Order No. No. de commande	Benennung	Description	Désignation	Stück Piece Pièce
1	267–05.142	● Kickstarterwelle	● Kickstarter spindle	● Arbre de kickstarter	1
1	265–05.127	▲ Kickstarterwelle	▲ Kickstarter spindle	▲ Arbre de kickstarter	1
2+3	267–05.910	Mitnehmer kpl.	Dog cpl.	Entraîneur cpl.	1
3	267–05.334	Bremsfeder	Brake spring	Ressort de freinage	1
4	265–05.257	Scheibe 22,1x32x0,3 mm	Washer 22,1x32x0,3 mm	Rondelle 22,1x32x0,3 mm	1
5	DIN 471 20x1,2	● Sicherungsring	● Retaining ring	● Jonc d'arrêt	3
5	DIN 471 20x1,2	▲ Sicherungsring	▲ Retaining ring	▲ Jonc d'arrêt	2
5	DIN 471 20x1,75	▲ Sicherungsring	▲ Retaining ring	▲ Jonc d'arrêt	1
6	265–05.255	Scheibe 22,1x32x0,2 mm	Washer 22,1x32x0,2 mm	Rondelle 22,1x32x0,2 mm	var.
7	267–05.357	● Starterrad 35 Zähne	● Starter gear 35 teeth	● Engrenage de démarrage 35 d.	1
7	267–05.176	▲ Starterrad 35 Zähne	▲ Starter gear 35 teeth	▲ Engrenage de démarrage 35 d.	1
8	278–01.130	Scheibe 20,2x28x0,5 mm	Washer 20,2x28x0,5 mm	Rondelle 20,2x28x0,5 mm	var.
8	265–05.203	Stützscheibe SS 20x28x2 mm	Washer SS 20x28x2 mm	Rondelle SS 20x28x2 mm	1
9	265–05.242	Scheibe 16,2x28x0,5 mm	Washer 16,2x28x0,5 mm	Rondelle 16,2x28x0,5 mm	1
10	267–05.312	Scheibe 20,2x28x1,0 mm	Washer 20,2x28x1,0 mm	Rondelle 20,2x28x1,0 mm	1
10	267–05.310	Scheibe 20,2x28x0,1 mm	Washer 20,2x28x0,1 mm	Rondelle 20,2x28x0,1 mm	var.
10	278–01.129	Scheibe 20,2x28x0,2 mm	Washer 20,2x28x0,2 mm	Rondelle 20,2x28x0,2 mm	var.
11	283–05.155	Kickstarterhebel allein	Kickstarter lever single	Levier de kickstarter nu	1
12	283–05.168	Tretarm	Kickstarter arm	Bras de kickstarter	1
13	616 z 25	Gummimuffe	Rubber sleeve	Douille	1
14	DIN 1481 3x18	Spannhülse	Clamping sleeve	Douille de serrage	1
—	284–05.106	Federscheibe 10,5 mm ⌀	Lock washer 10,5 mm ⌀	Rondelle ressort 10,5 mm ⌀	1
15	283–05.156	Scheibe 28,3x34x0,5 mm	Washer 28,3x34x0,5 mm	Rondelle 28,3x34x0,5 mm	var.
15	283–05.157	Scheibe 28,3x34x0,88 mm	Washer 28,3x34x0,88 mm	Rondelle 28,3x34x0,88 mm	var.
16	267–05.328	Starterfeder	Starter spring	Ressort de démarrage	1
17	283–05.609	Abdeckblech	Cover plate	Tôle de couvercle	1
18/19	—	Nicht für diese Typen	Not for these types	Pas pour ces types	—
20	DIN 471 28x1,5	Sicherungsring	Retaining ring	Jonc d'arrêt	1
—	DIN 443 20 ⌀	Verschlußdeckel	Cover plate	Couvercle	1

● bis Motor-Nr. 3 704 926
▲ ab Motor-Nr. 3 704 927

● up to engine No. 3 704 926
▲ from engine No. 3 704 927

● jusqu'au moteur no. 3 704 926
▲ à partir du mot. no. 3 704 927

Schwunglicht-Magnetzünder
Flywheel magneto
Volant magnétique

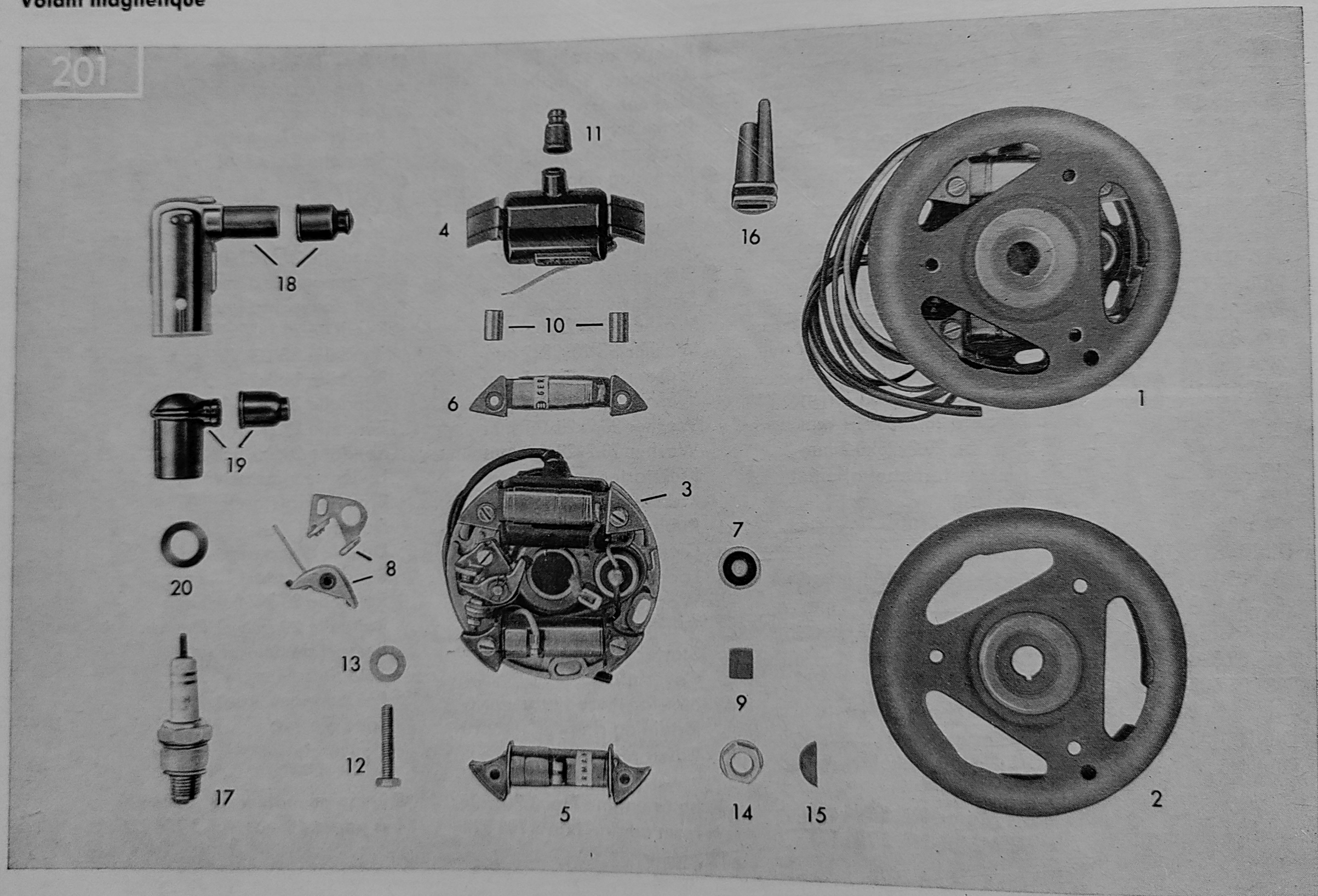

Bild-Nr. Jll.-No. Fig. No.	Bestell-Nr. Order No. No. de commande	Benennung	Description	Désignation	Stück Piece Pièce
1	265–07.701	Zündmagnet kpl. 24 W	● Ignition magneto cpl. 24 W	● Dynamo cpl. 24 W	1
1	265–07.700	● Zündmagnet kpl. 19 W	▲ Ignition magneto cpl. 19 W	▲ Dynamo cpl. 19 W	1
2	265–07.915	Schwungrad	● Flywheel	● Volant	1
2	265–07.916	● Schwungrad	▲ Flywheel	▲ Volant	1
3	265–07.028	Ankerplatte kpl.	● Armature plate cpl.	● Plaque d'induit cpl.	1
3	265–07.927	● Ankerplatte kpl.	▲ Armature plate cpl.	▲ Plaque d'induit cpl.	1
4	265–07.909	Zündspule	● Ignition coil	● Bobine d'allumage	1
—	276–07.901	● Zündspule	▲ Ignition coil	▲ Bobine d'allumage	1
5	265–07.926	Lichtspule	Light coil	Bobine d'éclairage	1
6	265–07.910	Bremslichtspule	● Brake light coil	● Bobine de feu de frein	1
7	266–07.903	Kondensator	Condenser	Condensateur	1
8	265–07.930	Kontaktsatz	Set of contacts	Jeu de contacts	1
9	265–07.919	Schmierdocht	Lubricating wick	Feutre de graissage	1
10	—	Nicht mehr lieferbar	No more available	Plus livrable	—
11	285–07.144	Schutzkappe	Protecting cap	Chapeau de protection	1
12	DIN 84 AM 4x16	Zylinderschraube	Cylinder bolt	Vis cylindrique	2
13	DIN 125 A 4,3	Scheibe	Washer	Rondelle	2
14	DIN 934 M 10x1	Sechskantmutter	Hexagon nut	Ecrou à six pans	1
—	DIN 125 A 10,5	Scheibe	Washer	Rondelle	1
15	DIN 6888 3x3,7	Scheibenfeder	Woodruff key	Ressort à disque	1
16	265–07.100	Kabeltülle	Cable grommet	Gaine de câble	1
17	265–07.101	Zündkerze W 175 für 278–22 L0	Spark plug W 175 for 278–22 L0	Bougie d'allumage W 175 pour 278–22 L0	1
17	276–07.106	Zündkerze W 240 für 266–41 L0, 41 L2	Spark plug W 240 for 266–41 L0, 41 L2	Bougie d'allumage W 240 pour 266–41 L0, 41 L2	1
18	247–07.701	Entstörstecker für 278–22 L0	Interference-suppressor plug for 278–22 L0	Capuchon antiparasite pour 278–22 L0	1
19	265–07.902	Kerzenstecker für 266–41 L0, 41 L2	Spark plug connector for 266–41 L0, 41 L2	Capuchon pour bougie pour 266–41 L0, 41 L2	—
20	—	Nicht mehr lieferbar	No more available	Plus livrable	

● **nur für Export**

▲ **for export up to October 1974**

● **for export from October 1974**

▲ **pour l'exportation jusqu'au octobre 1974**

● **pour l'exportation à partir du octobre 1974**

Auspuffanlage
Exhaust system
Système d'échappement

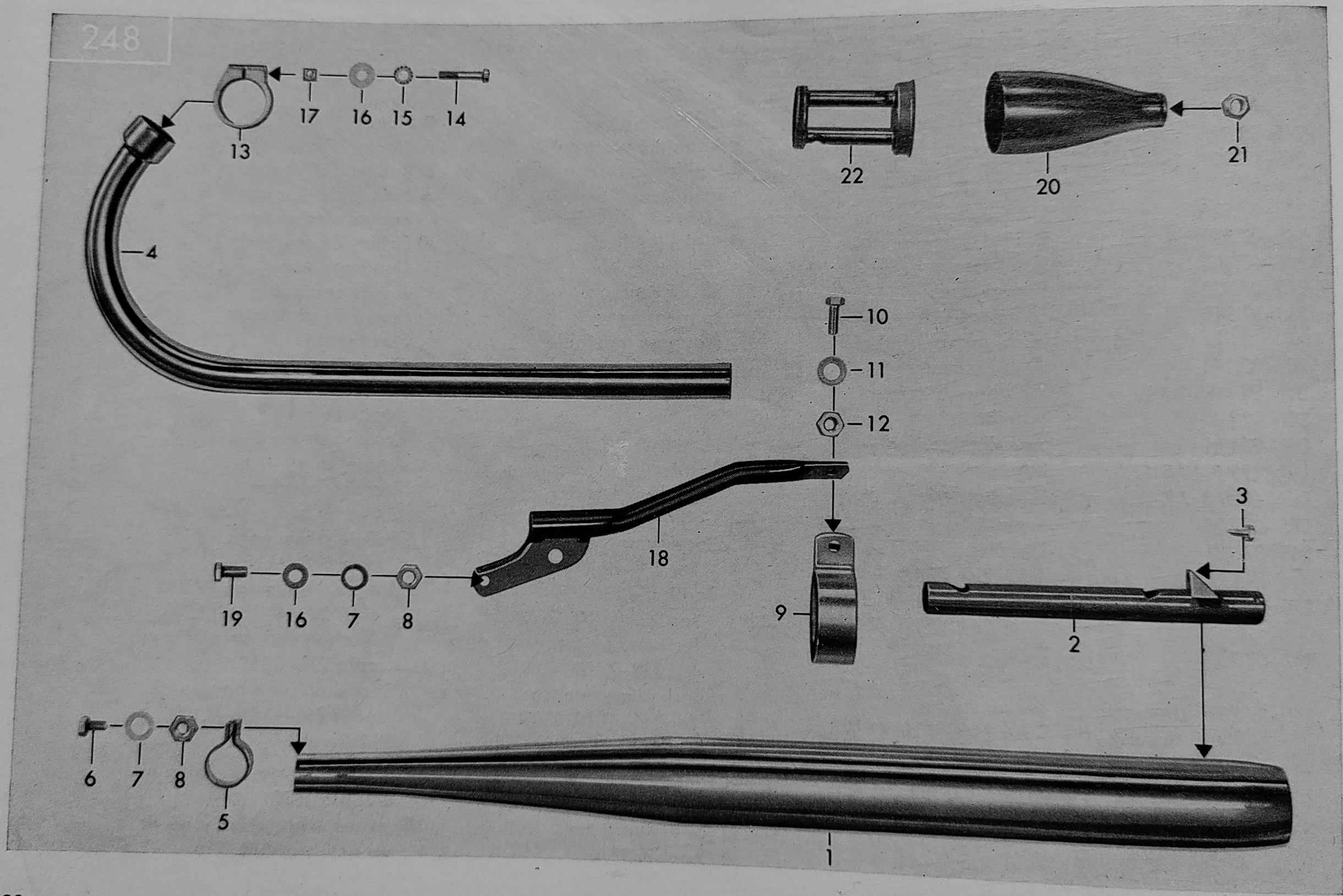

Bild-Nr. Jll.-No. Fig. No.	Bestell-Nr. Order No. No. de commande	Benennung	Description	Désignation	Stück Piece Pièce
1	517–22.726	Auspuff-Schalldämpfer 60 Φ	● Exhaust silencer 60 Φ	● Silencieux 60 Φ	1
—	517–22.705	● Auspuff-Schalldämpfer 70 Φ	Exhaust silencer 70 Φ	Silencieux 70 Φ	1
2	517–22.901	Schalldämpfer-Einsatz	● Silencer insert	● Garniture de silencieux	1
3	DIN 933 M 6x10	Sechskantschraube	● Hexagon bolt	● Boulon à six pans	1
—	DIN 6797 J 6,4	Zahnscheibe	● Toothed washer	● Rondelle dentée	1
4	441–22.100	Auspuffrohr 24 mm Φ	● Exhaust pipe 24 mm Φ	● Tuyau d'échappement 24 Φ	1
4	511–22.102	● Auspuffrohr 30 mm Φ	Exhaust pipe 30 mm Φ	Tuyau d'échappement 30 Φ	1
5	423–22.106	Rohrschelle	● Pipe clip	● Collier de tuyau	1
5	436–22.106	● Rohrschelle	Pipe clip	Collier de tuyau	1
6	DIN 933 M 6x20	Sechskantschraube	Hexagon bolt	Boulon à six pans	1
7	DIN 127 B 6	Federring	Spring washer	Bague de ressort	2
8	DIN 934 M 6	Sechskantmutter	Hexagon nut	Ecrou à six pans	2
9	517–22.104	Auspuffschelle 60 mm Φ	● Exhaust clip 60 mm Φ	● Collier de silencieux 60 mm Φ	1
9	517–22.102	● Auspuffschelle 70 mm Φ	Exhaust clip 70 mm Φ	Collier de silencieux 70 mm Φ	1
10	DIN 933 M 8x22	Sechskantschraube	Hexagon bolt	Boulon à six pans	1
11	DIN 127 B 8	Federring	Spring washer	Bague de ressort	1
12	DIN 934 M 8	Sechskantmutter	Hexagon nut	Ecrou à six pans	1
13	441–22.104	Klemmring	Clamping ring	Anneau de serrage	1
14	DIN 931 M 6x35	Sechskantschraube	Hexagon bolt	Boulon à six pans	1
15	DIN 6797 A 6,4	Zahnscheibe	Toothed washer	Rondelle dentée	1
16	DIN 125 A 6,4	Scheibe	Washer	Rondelle	1
17	DIN 557 M 6	Vierkantmutter	Square nut	Ecrou carré	1
18	517–22.601	Halterohr	● Mounting tube	● Tube de retenue	1
18	517–22.605	● Halterohr	Mounting tube	Tube de retenue	1
19	DIN 933 M 6x12	Sechskantschraube	Hexagon bolt	Boulon à six pans	1
20	429–22.601	Auspuff-Endkappe 60 mm Φ bis Fahrgestell-Nr. 1 875 115	● Exhaust cap 60 mm Φ up to frame No. 1 875 115	● Capot d'échappement 60 Φ jusqu'au cadre no. 1 875 115	1
20	436–22.603	● Auspuff-Endkappe 70 mm Φ	Exhaust cap 70 mm Φ	Capot d'échappement 70 Φ	1
21	517–22.111	● Sicherungsmutter M 6	Retaining nut M 6	Ecrou de retenue M 6	1
—	DIN 125 A 6,4	● Scheibe	Washer	Rondelle	1
22	429–22.900	Schalldämpfer-Einsatz bis Fahrgestell-Nr. 1 875 115	● Silencer insert up to frame No. 1 875 115	● Garniture de silencieux jusqu'au cadre no. 1 875 115	1
22	435–22.900	● Schalldämpfer-Einsatz	Silencer insert	Garniture de silencieux	1

● nur für Export **● only for Germany** **● seul. pour Allemagne**

Rahmen, Verkleidungen, Fußrastenrohr, Tretkurbel
Frame, fairings, foot rest tube, pedal crank
Cadre, carénages, tube repose-pieds, pédalier

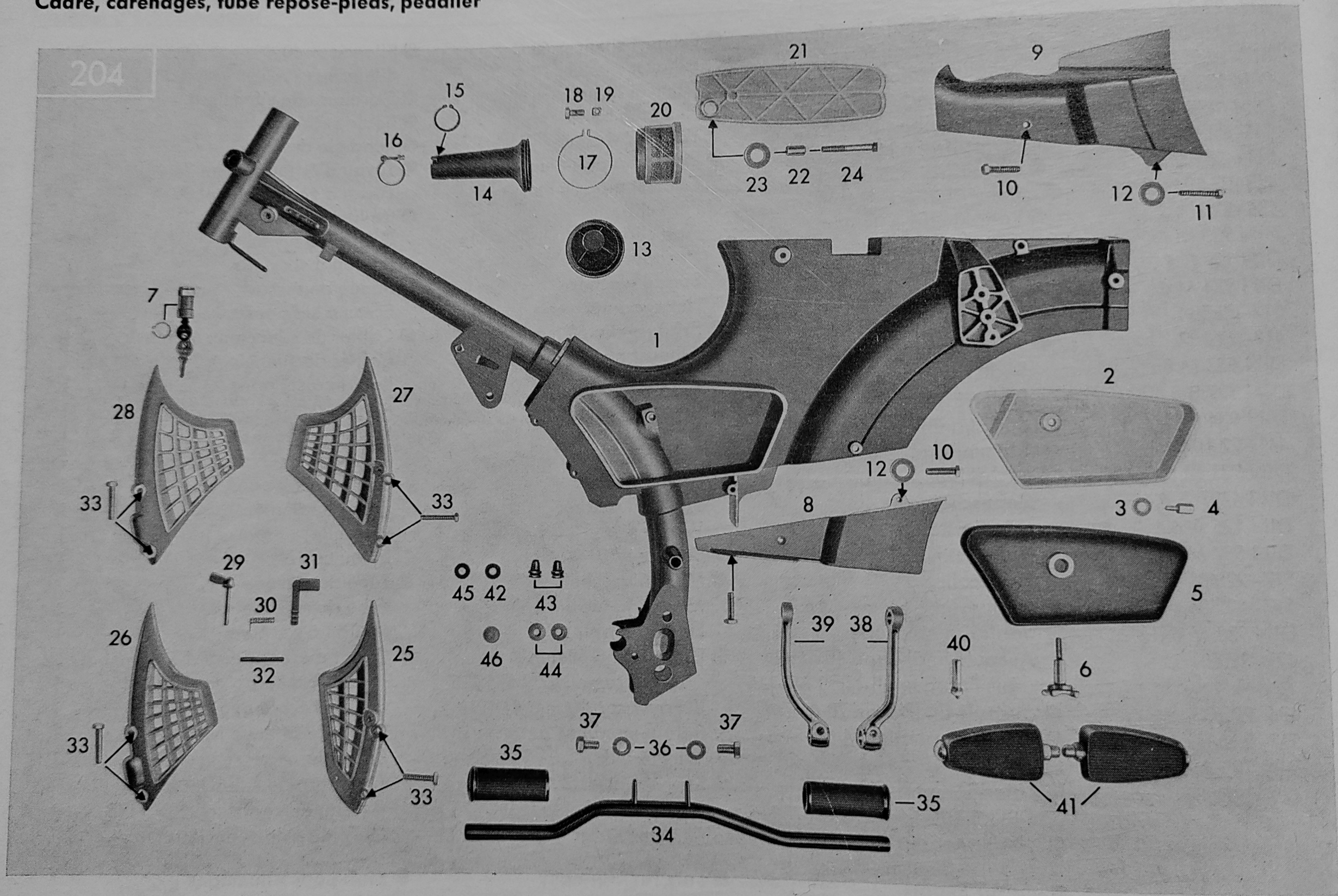

Bild-Nr. Jll.-No. Fig. No.	Bestell-Nr. Order No. No. de commande	Benennung	Description	Désignation	Stück Piece Pièce
1	440–10.600	● Rahmen	● Frame	● Cadre	
2	440–10.105	Verschlußboden	Cover	Fond de fermeture	1
3	DIN 137 B 6	Federscheibe	Spring washer	Rondelle à ressort	1
4	432–10.113	Verschlußschraube	Screw cap	Vis de fermeture	1
5	440–10.104	● Werkzeugdeckel	● Tool cover	● Couvercle d'outillage	1
6	432–10.635	Rändelschraube	Knurled screw	Vis moletée	1
7	423–13.635	Lenkerschloß	Handlebar lock	Serrure de guidon	1
8	440–10.102	● Verkleidung links	● Fairing left	● Carénage gauche	1
9	440–10.101	● Verkleidung rechts	● Fairing right	● Carénage droit	1
10	DIN 85 AM 5x12	Linsenschraube	Lens-head screw	Vis à tête lentiforme	2
11	DIN 84 AM 5x14	Zylinderschraube	Cylinder bolt	Vis cylindrique	2
12	DIN 137 A 5	Federscheibe	Spring washer	Rondelle à ressort	2
13	441–10.103	Filterkammer	Filter chamber f. Germany	Chambre de filtre p. Allemagna	1
14	428–10.125	Filterkammer für Export	Filter chamber	Chambre de filtre	1
15	DIN 471 29x1,5	Sicherungsring	Retaining ring	Jonc de retenue	1
16	DIN 3017 LA 20–32	Schlauchbinder	Hose strap	Collier de tuyau	1
17	265–04.105	Spannbügel	Clamping clip	Etrier de serrage	1
18	DIN 84 AM 4x25	Zylinderschraube	Cylinder bolt	Vis cylindrique	1
19	DIN 562 M 4	Vierkantmutter	Square nut	Ecrou carré	1
20	435–10.610	Luftfilter	Air filter	Filtre à air	1
21	432–10.225	Abschlußdeckel	Cover	Couvercle	1
22	—	Nicht mehr lieferbar	No more available	Plus livrable	—
23	DIN 125 A 6,4	Scheibe	Washer	Rondelle	1
24	DIN 931 M 6x35	Sechskantschraube	Hexagon bolt	Boulon à six pans	1
25	441–10.101	Vergaserverkleidung links	Carburettor fairing left	Carénage de carburateur gauche	1
26	441–10.102	Vergaserverkleidung rechts	Carburettor fairing right	Carénage de carburateur droit	1
27	—	Nicht für diese Typen	Not for these types	Pas pour ces types	—
28	—	Nicht für diese Typen	Not for these types	Pas pour ces types	—
29	428–10.631	Hebel	Lever	Levier	1
30	428–10.206	Drehfeder	Torsion spring	Ressort de torsion	1
31	440–10.116	Druckhebel	Thrust lever	Levier de pression	1
32	DIN 1481 2x12	Spannhülse	Clamping sleeve	Douille de serrage	1
33	DIN 85 AM 6x30	Linsenschraube	Lens-head screw	Vis à tête lentiforme	4

● **Unbedingt Farbe angeben**

● **State colour**

● **Indiquer la couleur**

Rahmen, Verkleidungen, Fußrastenrohr, Tretkurbel
Frame, fairings, foot rest tube, pedal crank
Cadre, carénages, tube repose-pieds, pédalier

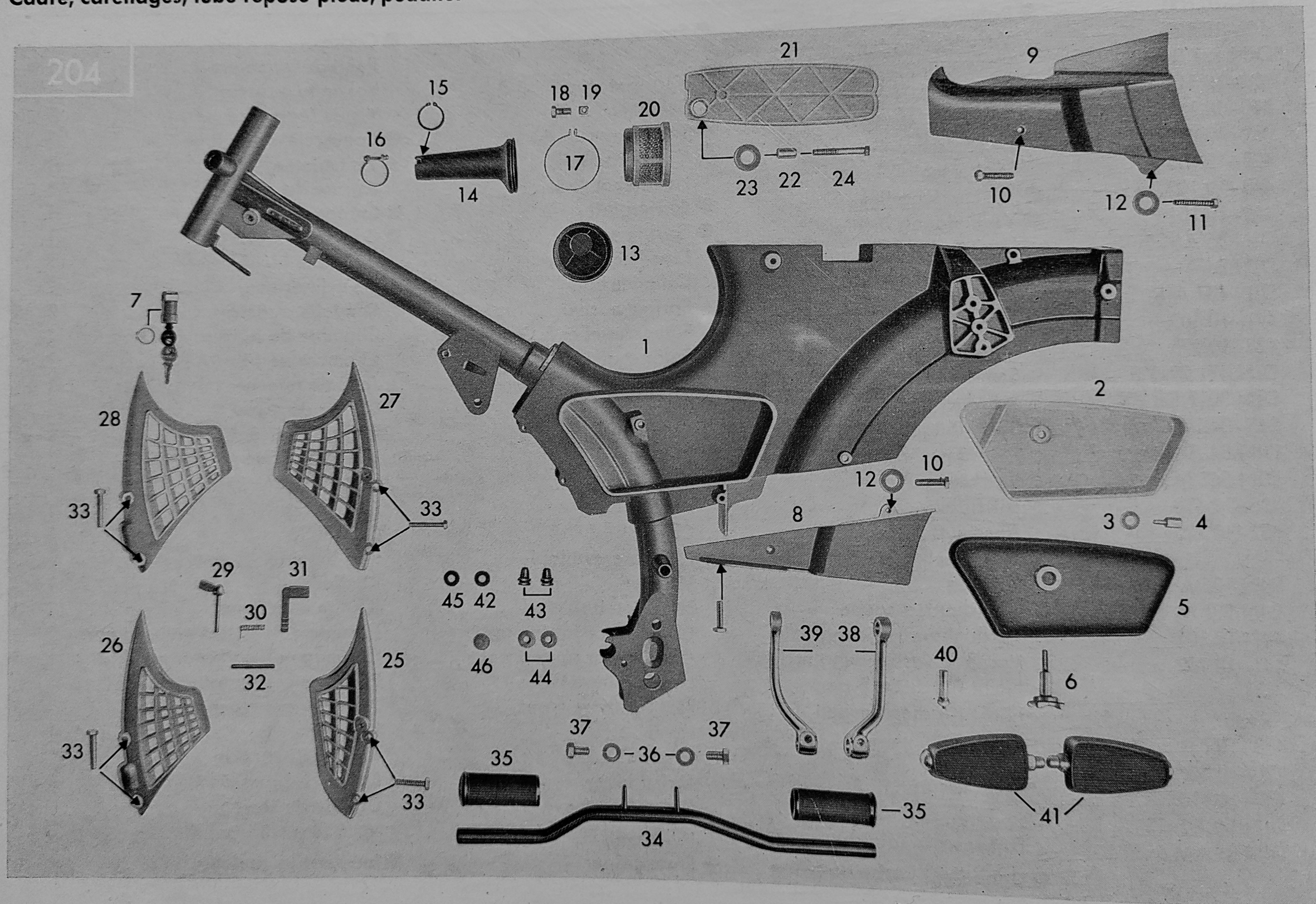

Bild-Nr. Jll.-No. Fig. No.	Bestell-Nr. Order No. No. de commande	Benennung	Description	Désignation	Stück Piece Pièce
34	517–14.610	Fußrastenrohr	● Foot rest tube	● Tube repose-pieds	1
35	433–14.119	Gummimuffe	● Rubber sleeve	● Manchon en caoutchouc	2
36	DIN 127 B 8	Federring	● Spring washer	● Rondelle à ressort	2
37	DIN 933 M 8x18	Sechskantschraube	● Hexagon bolt	● Boulon à six pans	2
38	405–11.241	● Tretarm rechts	Pedal spindle right	Bras de pédale droit	1
39	405–11.242	● Tretarm links	Pedal spindle left	Bras de pédale gauche	1
40	400–11.900	● Spannkeil	Tensioner	Clavette de serrage	1
41	400–11.901	● Pedal (1 Satz)	Pedal (1 set)	Pédale (1 jeu)	1
42	—	Nicht mehr lieferbar	No more available	Plus livrable	–
43	—	Nicht mehr lieferbar	No more available	Plus livrable	–
44	512–12.100	● Gummitülle	Rubber grommet	Douille de caoutchouc	2
45	423–16.301	● Gummitülle	Rubber grommet	Douille de caoutchouc	1
46	432–10.211	● Gummitülle	Rubber grommet	Douille de caoutchouc	1

● nur für Export **● only for Germany** **● seul. pour Allemagne**

Motoraufhängung, Fußbremse, Kette
Engine support, foot brake, chain
Suspension de moteur, frein à pied, chaîne

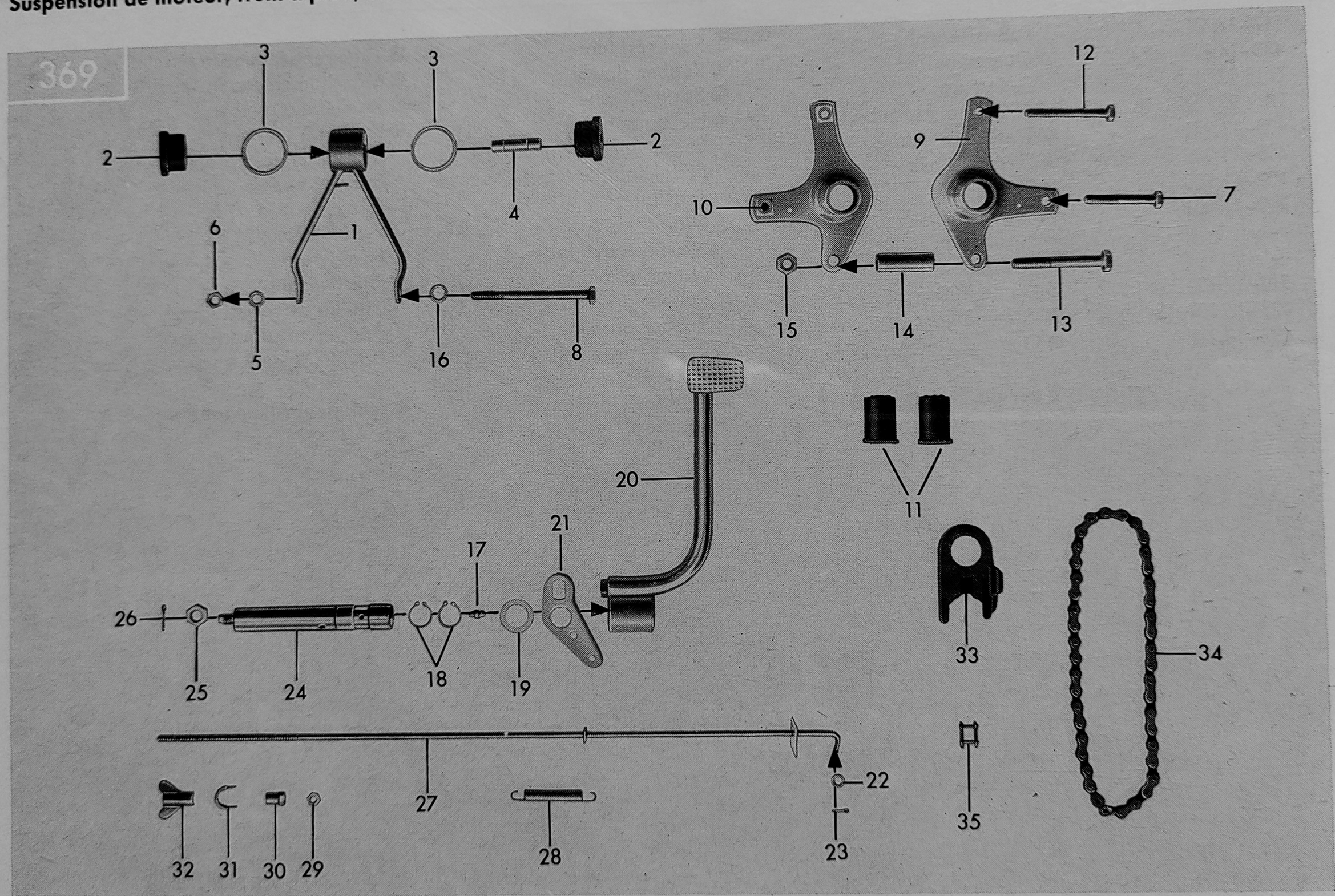

Bild-Nr. Jll.-No. Fig. No.	Bestell-Nr. Order No. No. de commande	Benennung	Description	Désignation	Stück Piece Pièce
1	440–18.600	Motoraufhängung	Engine support	Support de moteur	1
2	517–18.109	Gummimuffe	Rubber sleeve	Manchon en caoutchouc	2
3	517–18.110	Scheibe	Washer	Rondelle	2
4	428–18.108	Distanzrohr	Spacer tube	Tube d'écartement	1
5	DIN 127 B 8	Federring	Spring washer	Rondelle à ressort	4
6	DIN 934 M 8	Sechskantmutter	Hexagon nut	Ecrou à six pans	2
7	DIN 931 M 8x65	Sechskantschraube	Hexagon bolt	Boulon à six pans	1
8	DIN 931 M 8x95	Sechskantschraube	Hexagon bolt	Boulon à six pans	1
9	517–18.601	Motorträger rechts	Engine mounting bracket right	Support de moteur droit	1
10	517–18.600	Motorträger links	Engine mounting bracket left	Support de moteur gauche	1
11	428–18.200	Gummimuffe	Rubber sleeve	Manchon en caoutchouc	2
12	DIN 931 M 8x65	Sechskantschraube	Hexagon bolt	Boulon à six pans	1
13	DIN 931 M 10x70	Sechskantschraube	Hexagon bolt	Boulon à six pans	1
14	510–18.215	Distanzrohr	Spacer tube	Tube d'écartement	1
15	DIN 439 BM 10	Sechskantmutter	Hexagon nut	Ecrou à six pans	2
16	405–18.109	Scheibe	Washer	Rondelle	1
17	DIN 71412 AM 6	Schmiernippel	● Lubrication nipple	● Nipple de graissage	1
18	DIN 471 18x1,2	Sicherungsring	● Retaining ring	● Jonc d'arrêt	2
19	517–17.110	Scheibe	● Washer	● Rondelle	var.
20	517–17.624	Fußbremshebel	● Foot brake lever	● Levier de frein à pied	1
21	517–17.101	Mitnehmerplatte bis September 1974	● Dog plate up to September 1974	● Plaque d'entraîneur jusqu'au septembre 1974	1
21	517–17.156	Mitnehmerplatte ab September 1974	● Dog plate from September 1974	● Plaque d'entraîneur à partir du septembre 1974	1
22	DIN 125 A 5,3	Scheibe bis September 1974	● Washer up to September 1974	● Rondelle jusqu'au septembre 1974	1
22	DIN 125 A 7,4	Scheibe ab September 1974	● Washer from September 1974	● Rondelle à partir du septembre 1974	1
23	DIN 94 2x12	Splint bis September 1974	● Split pin up to September 1974	● Goupille fendue jusqu'au septembre 1974	1
23	DIN 94 3x15	Splint ab September 1974	● Split pin from September 1974	● Goupille fendue à partir du septembre 1974	1
24	517–18.103	Lagerachse	● Axle	● Essieu	1

● **only for Germany** ● **seul. pour Allemagne**

Motoraufhängung, Fußbremse, Kette
Engine support, foot brake, chain
Suspension de moteur, frein à pied, chaîne

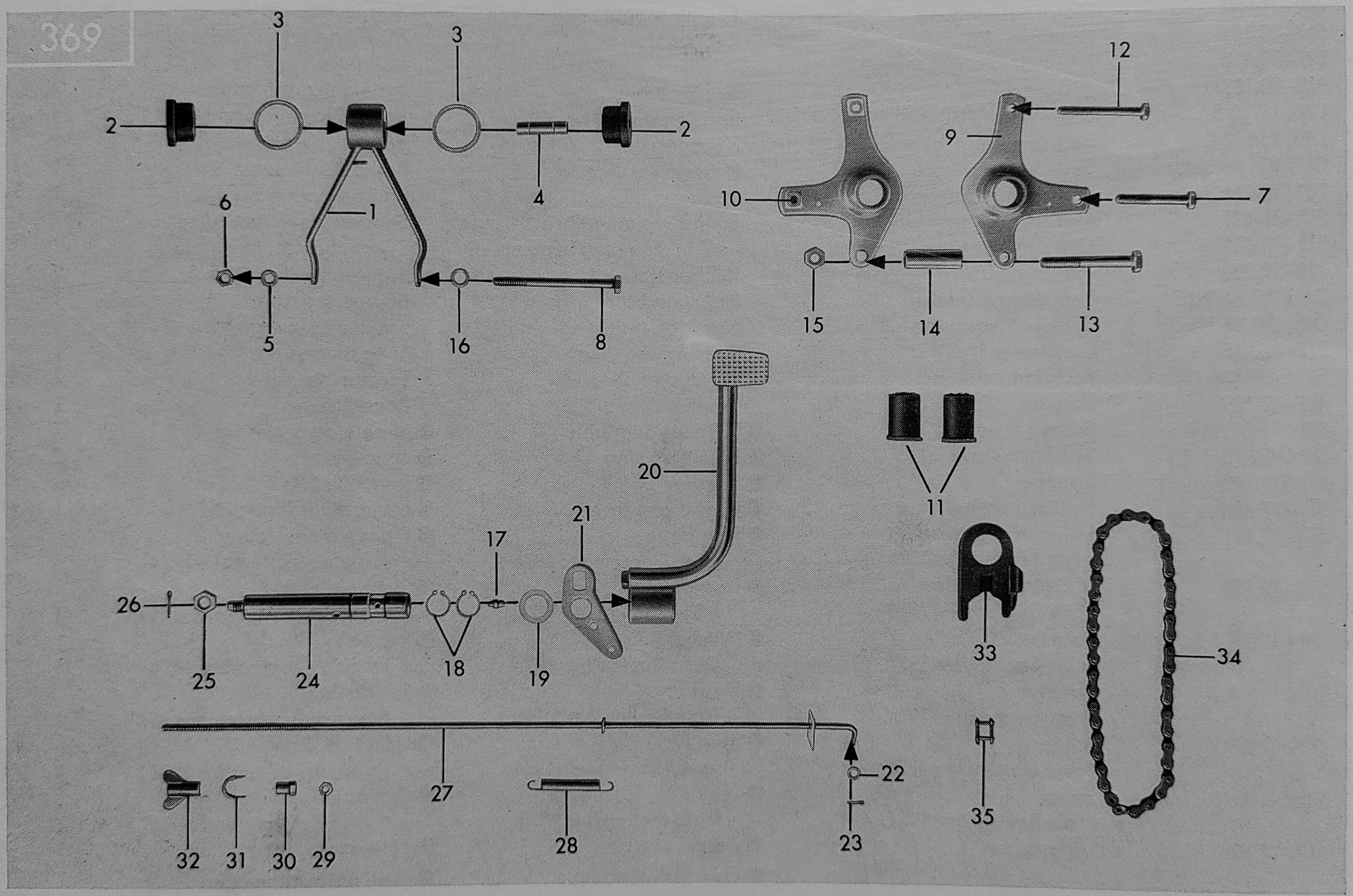

Bild-Nr. Jll.-No. Fig. No.	Bestell-Nr. Order No. No. de commande	Benennung	Description	Désignation	Stück Piece Pièce
25	DIN 936 M 10x1	Sechskantmutter	● Hexagon nut	● Ecrou à six pans	1
26	DIN 94 2x18	Splint	● Split pin	● Goupille fendue	1
27	517–17.604	Bremsstange ⌀ 5,3 mm bis September 1974	● Brake linkage ⌀ 5,3 mm up to September 1974	● Tringlerie de frein ⌀ 5,3 mm jusqu'au septembre 1974	1
27	517–17.678	Bremsstange ⌀ 7 mm ab September 1974	● Brake linkage ⌀ 7 mm from September 1974	● Tringlerie de frein ⌀ 7 mm à partir du septembre 1974	1
—	433–17.114	● Bremsstange ⌀ 5,3 mm bis September 1974	Brake linkage ⌀ 5,3 mm up to September 1974	Tringlerie de frein ⌀ 5,3 mm jusqu'au septembre 1974	1
—	440–17.602	● Bremsstange ⌀ 7 mm ab September 1974	Brake linkage ⌀ 7 mm from September 1974	Tringlerie de frein ⌀ 7 mm à partir du septembre 1974	1
28	517–17.103	Zugfeder	● Tension spring	● Ressort de tension	1
29	DIN 934 M 6	Sechskantmutter	Hexagon nut	Ecrou à six pans	1
30	512–17.100	Mutter	Nut	Ecrou	1
31	433–17.100	Sicherungsblech	Locking plate	Plaque de retenue	1
32	428–17.103	Flügelmutter	Wingnut	Ecrou à oreilles	1
33	517–18.111	Gleitstück	Sliding piece	Pièce coulissante	1
34	429–18.640	Kette 1/2" x 3/16", 114 Glieder	● Chain 1/2" x 3/16", 114 links	● Chaîne 1/2"x3/16", 114 maillons	1
34	435–18.610	● Kette 1/2" x 3/16", 116 Glieder	Chain 1/2" x 3/16", 116 links	Chaîne 1/2"x3/16", 116 maillons	1
35	432–18.900	Kettenschloß 1/2" x 3/16"	Chain lock 1/2" x 3/16"	Serrure de chaîne 1/2"x3/16"	1

● nur für Export **● only for Germany** **● seul. pour Allemagne**

Vorderradgabel, Gabelgehäuse, Lenker
Front fork, headlamp casing, handlebar
Fourche de roue AV, coque de phare, guidon

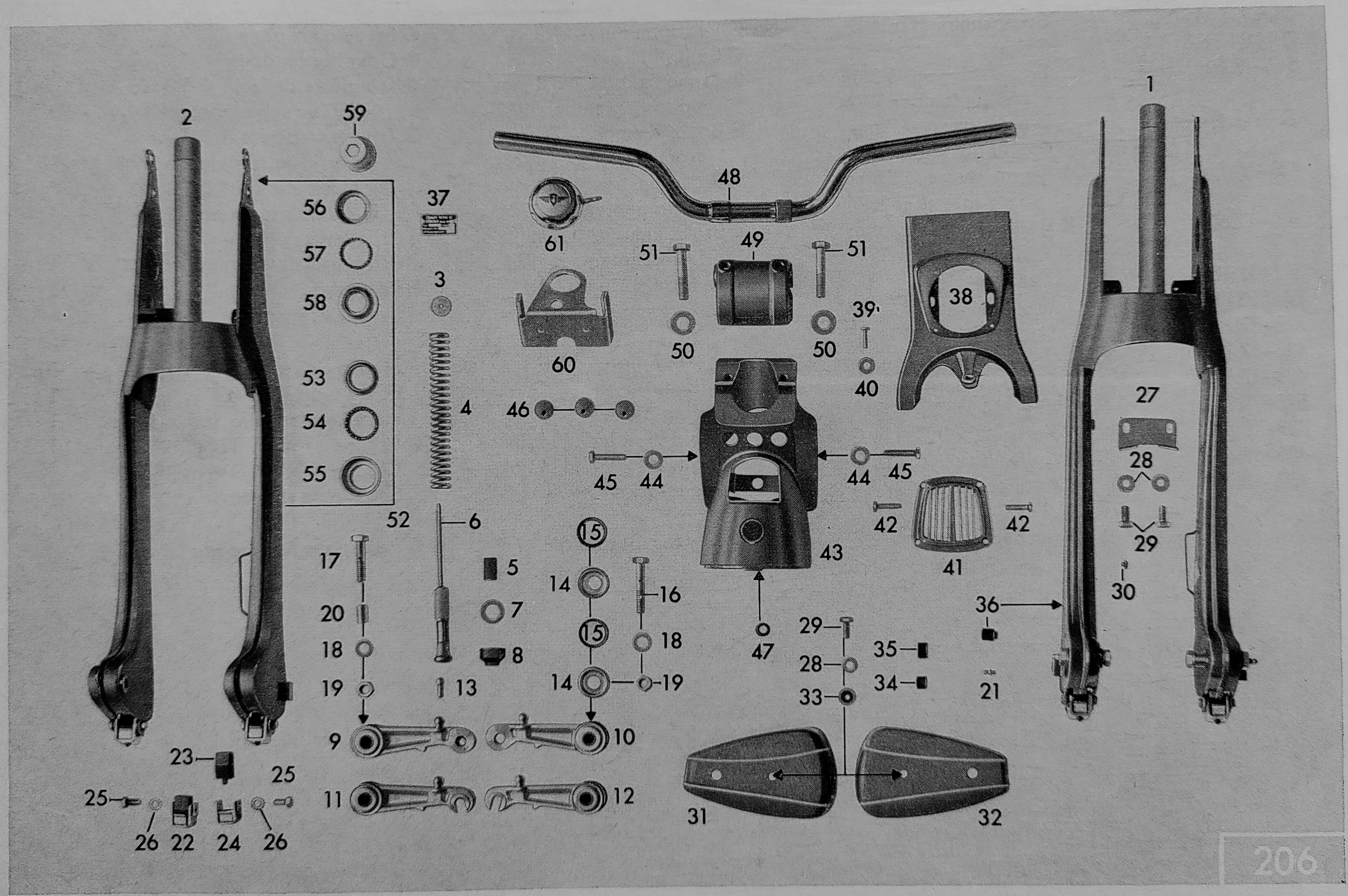

Bild-Nr. Jll.-No. Fig. No.	Bestell-Nr. Order No. No. de commande	Benennung	Description	Désignation	Stück Piece Pièce
1	441–12.700	● Vorderradgabel kpl.	● Front fork cpl.	● Fourche AV cpl.	1
2	440–12.900	● Vorderradgabel	● Front fork	● Fourche AV	1
3	432–12.347	Gleitstück	Sliding piece	Pièce coulissante	2
4	432–12.339	Druckfeder	Compression spring	Ressort de pression	2
5	432–12.344	Gummipuffer	Rubber buffer	Tampon de caoutchouc	2
6	432–12.625	Federlager	Spring support	Support pour ressort	2
7	265–05.242	Scheibe 16,2x28x0,5 mm	Washer 16,2x28x0,5 mm	Rondelle 16,2x28x0,5 mm	2
8	432–12.352	Manschette	Collar	Manchette	2
9	433–12.712	Schwinghebel links	Swing lever left	Balancier gauche	1
10	433–12.710	Schwinghebel rechts	Swing lever right	Balancier droit	1
11/12	—	Nicht für diese Typen	Not for these types	Pas pour ces types	—
13	432–12.312	Kugelzapfen	Pivot	Tourillon	2
14	432–12.362	Teller	Plate	Cuvette	4
15	405–12.363	Gummiring	Rubber ring	Anneau en caoutchouc	4
16	432–12.110	Sechskantschraube rechts	Hexagon bolt right	Boulon à six pans droit	1
17	432–12.109	Sechskantschraube links	Hexagon bolt left	Boulon à six pans gauche	1
18	DIN 127 B 10	Federring	Spring washer	Rondelle à ressort	2
19	DIN 936 M 10x1	Sechskantmutter	Hexagon nut	Ecrou à six pans	2
20	405–12.336	Distanzrohr	Spacer tube	Tube d'écartement	1
21	DIN 71412 AM 6	Schmiernippel	Lubrication nipple	Nipple de graissage	2
22	432–12.632	Gummipuffer kpl.	Rubber buffer cpl.	Tampon de caoutchouc cpl.	2
23	432–12.359	Gummipuffer	Rubber buffer	Tampon de caoutchouc	2
24	—	Nicht mehr lieferbar	No more available	Plus livrable	—
25	DIN 933 M 6x8	Sechskantschraube	Hexagon bolt	Boulon à six pans	4
26	DIN 6797 A 6,4	Zahnscheibe	Toothed washer	Rondelle dentée	4
27	432–12.620	Befestigungswinkel	Fixing angle	Angle de fixation	1
28	DIN 125 A 6,4	Scheibe	Washer	Rondelle	4
29	DIN 933 M 6x12	Sechskantschraube	Hexagon bolt	Boulon à six pans	4
30	423–12.322	Gummipilz	Rubber mushroom	Bouchon de caoutchouc	1
31	433–12.301	● Zierkappe links	● Cap left	● Capuchon gauche	1
32	433–12.302	● Zierkappe rechts	● Cap right	● Capuchon droit	1
33	432–12.134	Fiberscheibe	Fibre disk	Disque en fibre	2
34	432–12.140	Distanzring	Spacer ring	Anneau d'écartement	2
		● **Unbedingt Farbe angeben**	● **State colour**	● **Indiquer la couleur**	

Vorderradgabel, Gabelgehäuse, Lenker
Front fork, headlamp casing, handlebar
Fourche de roue AV, coque de phare, guidon

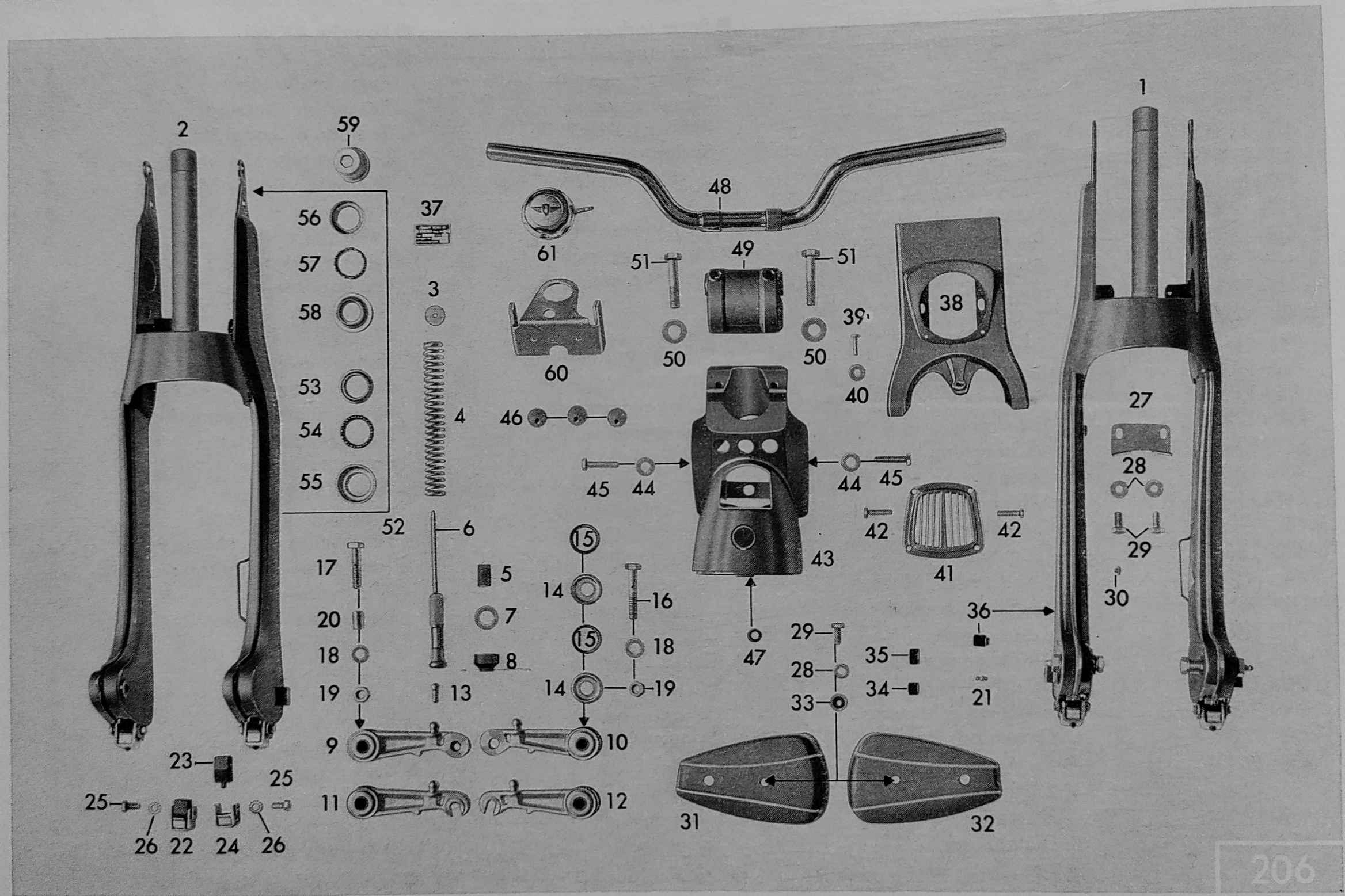

Bild-Nr. Jll.-No. Fig. No.	Bestell-Nr. Order No. No. de commande	Benennung	Description	Désignation	Stück Piece Pièce
35	432–12.142	Distanzring	Spacer ring	Anneau d'écartement	2
36	432–12.141	Gummipuffer	Rubber buffer	Tampon de caoutchouc	2
37	435–10.900	Typschild (Fahrgestell-Nr. angeben)	Model plate (quote frame No.)	Plaque signalétique (indiquer le no. du cadre)	1
—	DIN 1476 2x5	Halbrundkerbnagel	Pin	Clou	2
38	432–12.115	● Gabelverkleidung	● Fork casing	● Carénage de fourche	1
39	DIN 933 M 5x12	Sechskantschraube	Hexagon bolt	Boulon à six pans	2
40	428–19.120	Scheibe	Washer	Rondelle	2
41	423–12.120	Deckel	Cover only for Germany	Couvercle seul. p. Allemagne	1
42	DIN 964 AM 4x12	Linsensenkschraube	Lens-head screw only for Germany	Vis à tête lentiforme seul. pour Allemagne	4
43	440–12.100	● Gabelgehäuse	● Fork housing	● Coque de phare	1
44	DIN 127 B 8	Federring	Spring washer	Rondelle à ressort	4
45	DIN 933 M 8x22	Sechskantschraube	Hexagon bolt	Boulon à six pans	4
46	432–12.120	Gummitülle	Rubber grommet	Douille de caoutchouc	3
47	423–16.301	Gummitülle	Rubber grommet	Douille de caoutchouc	1
48	517–13.600	Lenker	Handlebar	Guidon	1
49	440–13.100	● Lenkerschelle	● Handlebar clip	● Collier de guidon	1
50	DIN 125 A 8,4	Scheibe	Washer	Rondelle	2
51	DIN 931 M 8x55	Sechskantschraube	Hexagon bolt	Boulon à six pans	2
52	423–13.701	Lenkungslagersatz	Handlebar bearing set	Jeu de palier pour direction	1
53	423–13.105	Laufring	Bearing race	Cuvette	1
54	423–13.157	Käfigring	Cage ring	Anneau de cage	1
55	423–13.160	Lagerschale unten	Bearing bowl bottom	Coussinet inférieur	1
56	400–13.100	Lagerschale oben	Bearing bowl top	Coussinet supérieur	1
57	M 1421 z 57	Käfigring	Cage ring	Anneau de cage	1
58	423–13.120	Stellring	Setting ring	Bague de réglage	1
59	432–13.101	Hutmutter	Cap nut	Ecrou à chapeau	1
60	432–13.601	Oberes Gabeljoch	Upper fork yoke	Culasse supérieur de fourche	1
61	400–17.610	Glocke	Bell only for Germany	Cloche seul. p. Allemagne	1

● **Unbedingt Farbe angeben**

● **State colour**

● **Indiquer la couleur**

Hinterradschwinge, Kettenschutz, Federbein
Rear fork, chain guard, spring unit
Fourche de roue AR, carter de chaîne, jambe à ressort

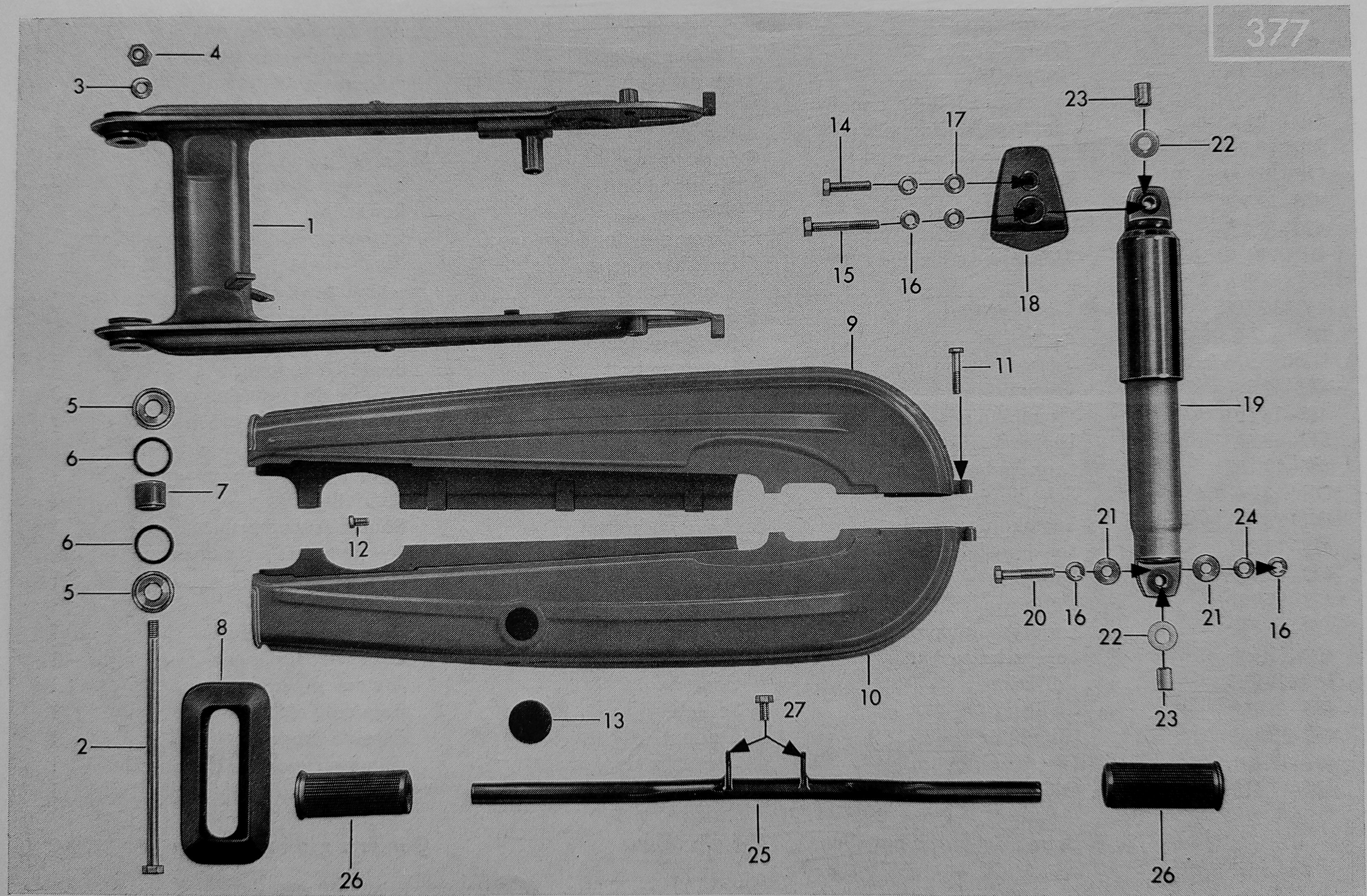

Bild-Nr. Jll.-No. Fig. No.	Bestell-Nr. Order No. No. de commande	Benennung	Description	Désignation	Stück Piece Pièce
1	517–14.702	● Hinterradschwinge kpl.	● Rear fork cpl.	● Fourche de roue AR cpl.	1
2	423–14.118	Sechskantschraube	Hexagon bolt	Boulon à six pans	1
3	DIN 433 10,5	Scheibe	Washer	Rondelle	2
4	517–14.138	Sicherungsmutter M 10x1	Retaining nut M 10x1	Ecrou de retenue M 10x1	1
5	405–12.362	Teller	Plate	Cuvette	4
6	405–12.363	Gummiring	Rubber ring	Bague en caoutchouc	4
7	428–14.705	Gewinde- u. Laufbuchse	Threaded bush with sliding bush	Douille filetée avec douille coulissante	2
8	517–14.119	Manschette	Collar	Manchette	1
9	517–14.611	● Kettenschutz oben	● Chain guard top	● Carter de chaîne haut	1
10	517–14.612	● Kettenschutz unten	● Chain guard bottom	● Carter de chaîne bas	1
11	DIN 931 M 6x35	Sechskantschraube	Hexagon bolt	Boulon à six pans	1
—	DIN 137 B 6	Federscheibe	Spring washer	Rondelle à ressort	1
—	DIN 934 M 6	Sechskantmutter	Hexagon nut	Ecrou à six pans	1
12	DIN 933 M 6x10	Sechskantschraube	Hexagon bolt	Boulon à six pans	2
13	432–14.117	Verschlußgummi	Rubber plug	Bouchon de fermeture	1
14	DIN 933 M 8x35	Sechskantschraube	Hexagon bolt	Boulon à six pans	2
15	DIN 931 M 8x55	Sechskantschraube	Hexagon bolt	Boulon à six pans	2
16	DIN 127 B 8	Federring	Spring washer	Rondelle à ressort	8
17	DIN 125 A 8,4	Scheibe	Washer	Rondelle	2
18	517–14.100	● Deckel	● Cover	● Couvercle	2
19	515–14.713	Federbein kpl. bis Fahrgest.-Nr. 1 875 114	Spring unit cpl. up to frame No. 1 875 114	Jambe à ressort jusqu'au cadre no. 1 875 114	2
19	517–14.704	Federbein kpl. ab Fahrgest.-Nr. 1 875 115	Spring unit cpl. from frame No. 1 875 115	Jambe à ressort cpl. à partir du cadre no. 1875115	2
20	DIN 931 M 8x42/22	Sechskantschraube	Hexagon bolt	Boulon à six pans	2
21	422–14.183	Scheibe	Washer	Rondelle	8
22	433–14.129	Buchse	Bush	Douille	4
23	433–14.141	Buchse	Bush	Douille	4
24	516–14.107	Distanzscheibe	Spacer washer	Disque d'écartement	2
25	517–14.610	Fußrastenrohr	▲ Foot rest tube	▲ Tube repose-pieds	1
26	433–14.119	Gummimuffe	▲ Rubber sleeve	▲ Manchon en caoutchouc	2
27	DIN 933 M 8x18	Sechskantschraube	▲ Hexagon bolt	▲ Boulon à six pans	2

● Unbedingt Farbe angeben

▲ only for Germany
● State colour

▲ seul. pour Allemagne
● Indiquer la couleur

Vorderrad, Nabe 120 mm ⌀
Front wheel, front wheel hub 120 mm ⌀
Roue AV, moyeu de roue AV 120 mm ⌀

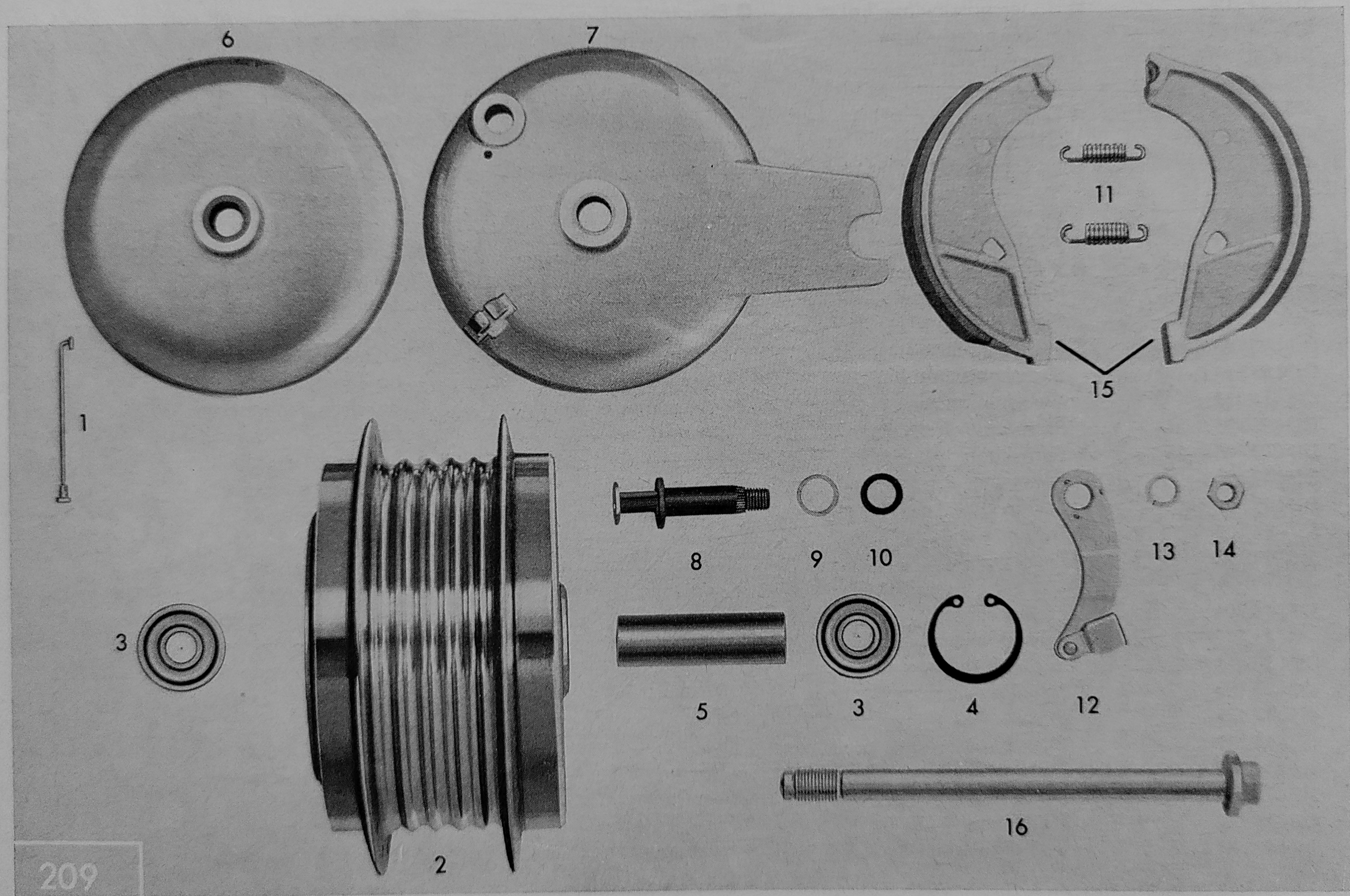

Bild-Nr. Jll.-No. Fig.No.	Bestell-Nr. Order No. No. de commande	Benennung	Description	Désignation	Stück Piece Pièce
—	441–15.707	Laufrad vorn (bestehend aus: Felge, Speichen, Nabenkörper und Lagerung)	Front wheel (consisting of: rim, spokes, hub body and bedding)	Roue AV (se composant de: jante, rayons, corps de moyeu et installation)	1
—	511–15.200	Drahtreifen 2³/₄–17	Steel cord 2³/₄–17	Pneu à tringle 2³/₄–17	1
—	433–15.216	Schlauch 2³/₄–17	Tube 2³/₄–17	Chambre à air 2³/₄–17	1
—	517–15.119	Felge 1,50 A x17	Rim 1,50 A x17	Jante 1,50 A x17	1
1	517–15.132	Speiche M 3x181 mm	Spoke M 3x181 mm	Rayon M 3x181 mm	36
1	517–15.152	Innenspeiche M3,5x181/10,8 mm	Inner spoke M3,5x181/10,8 mm	Rayon intérieur M3,5x181/10,8	18
1	517–15.153	Außenspeiche M3,5x181/11,3 mm	Outer spoke M3,5x181/11,3 mm	Rayon extérieur M3,5x181/11,3	18
2	515–15.611	Nabenkörper allein	Hub body single	Corps de moyeu nu	1
3	DIN 625 6201 Z	Kugellager 12x32x10 mm	Ball bearing 12x32x10 mm	Roulement à billes 12x32x10 mm	2
4	DIN 472 32x1,2	Sicherungsring	Retaining ring	Jonc de fermeture	1
5	433–15.102	Distanzrohr	Spacer tube	Tube d'écartement	1
6	517–15.627	Nabendeckel	Hub cover	Couvercle de moyeu	1
7	433–15.629	Bremsschild allein	Brake plate single	Plaque de frein nu	1
8	405–15.623	Bremsschlüssel	Brake spindle	Clé de frein	1
9	267–05.597	Scheibe 0,2 mm dick	Washer 0,2 mm	Rondelle 0,2 mm	1
10	405–15.388	Gummiring	Rubber ring	Bague en caoutchouc	1
11	517–15.127	Zugfeder	Draw spring	Ressort de traction	2
12	433–15.628	Bremshebel	Brake lever	Levier de frein	1
13	DIN 127 B 8	Federring	Spring washer	Rondelle à ressort	1
14	DIN 936 M 8x1	Sechskantmutter	Hexagon nut	Ecrou à six pans	1
15	561–15.903	Bremsbacke (1 Paar)	Brake shoe (1 pair)	Mâchoire de frein (une paire)	1
16	433–15.147	Steckachse ⌀ 12 mm	Knock-out spindle ⌀ 12 mm	Moyeu à broche ⌀ 12 mm	1

Hinterrad, Nabe 120 mm ⌀
Rear wheel, rear wheel hub 120 mm ⌀
Roue AR, moyeu de roue AR 120 mm ⌀

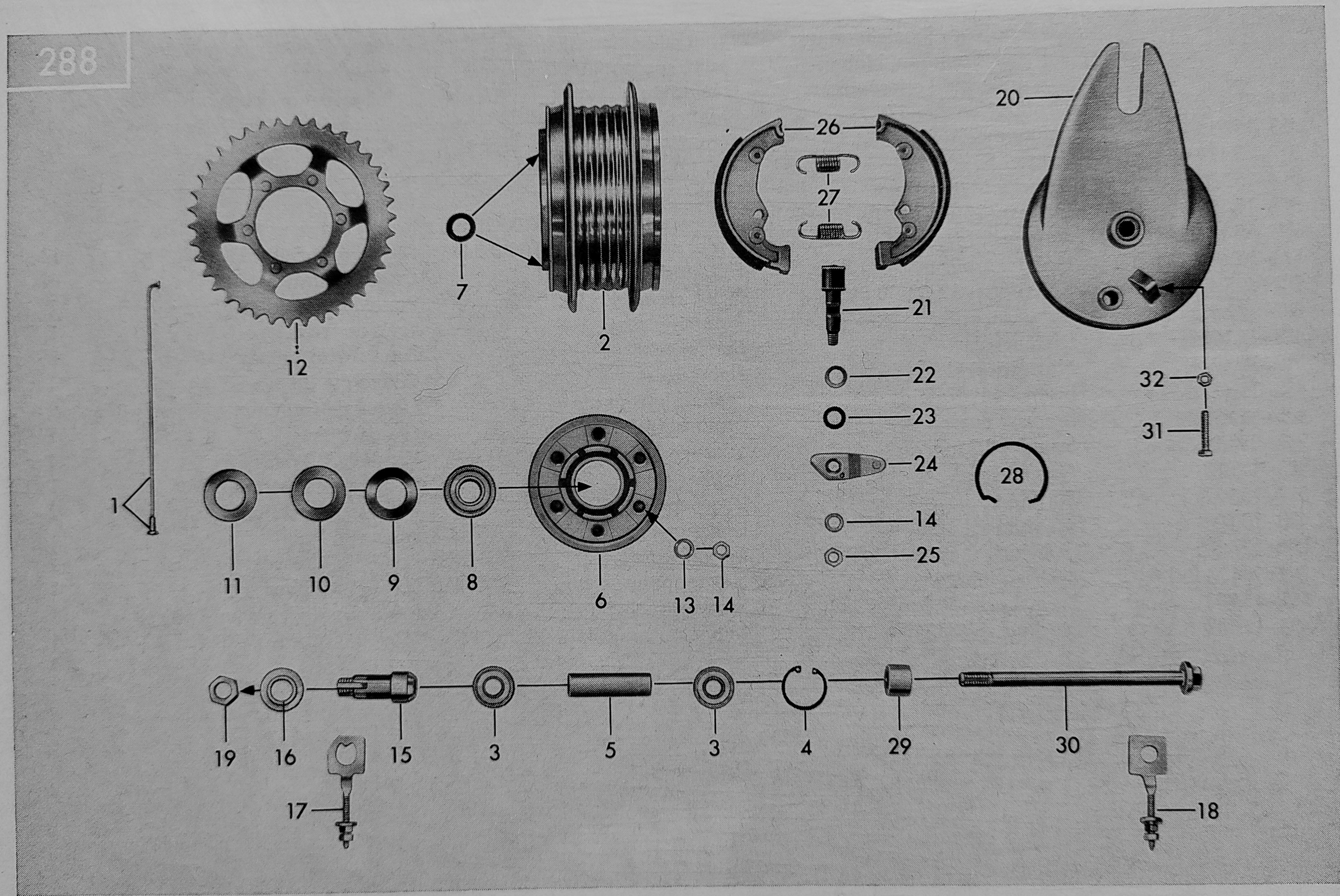

Bild-Nr. Jll.-No. Fig. No.	Bestell-Nr. Order No. No. de commande	Benennung	Description	Désignation	Stück Piece Pièce
—	441–15.707	Laufrad hinten (bestehend aus: Felge, Speichen. Nabenkörper und Lagerung)	Rear wheel (consisting of: rim, spokes, hup body and bedding)	Roue AR (se composant de: jante, rayons, corps de moyeu et installation)	1
—	511–15.200	Drahtreifen 2³/₄–17	Steel cord 2³/₄–17	Pneu à tringle 2³/₄–17	1
—	433–15.216	Schlauch 2³/₄–17	Tube 2³/₄–17	Chambre à air 2³/₄–17	1
—	517–15.119	Felge 1,50 A x17	Rim 1,50 A x17	Jante 1,50 Ax17	1
1	517–15.132	Speiche M 3x181 mm	Spoke M 3x181 mm	Rayon M 3x181 mm	36
1	517–15.152	Innenspeiche M3,5x181/10,8 mm	Inner spoke M3,5x181/10,8 mm	Rayon intérieur M3,5x181/10,8	18
1	517–15.153	Außenspeiche M3,5x181/11,3 mm	Outer spoke M3,5x181/11,3 mm	Rayon extérieur M3,5x181/11,3	18
—	517–15.905	Hinterradnabe kpl. ohne Kettenrad	Rear wheel hub cpl. without sprocket for Germany	Moyeu de roue AR cpl. sans roue à chaîne p. Allemagne	1
—	517–15.909	Hinterradnabe kpl. ohne Kettenrad für Export	Rear wheel hub cpl. without sprocket	Moyeu de roue AR cpl. sans roue à chaîne	1
2	515–15.611	Nabenkörper allein	Hub body single	Corps de moyeu nu	1
3	DIN 625 6201 Z	Kugellager 12x32x10 mm	Ball bearing 12x32x10 mm	Roulement à billes 12x32x10 mm	2
4	DIN 472 32x1,2	Sicherungsring	Retaining ring	Jonc de fermeture	1
5	433–15.102	Distanzrohr	Spacer tube	Tube d'écartement	1
6	561–15.626	Nabenflansch	Hub flange	Bride de moyeu	1
7	433–15.112	Buchse	Bush	Douille	6
8	DIN 625 6203 Z	Kugellager 17x40x12 mm	Ball bearing 17x40x12 mm	Roulement à billes 17x40x12 mm	1
9	433–15.117	Scheibe	Washer	Rondelle	1
10	433–15.119	Filzring	Felt ring	Anneau de feutre	1
11	433–15.121	Kappe	Cap	Capuchon	1
12	423–15.405	Kettenrad 41 Zähne	Chain sprocket 41 teeth	Roue à chaîne 41 dents	1
13	DIN 127 B 8	Federring	Spring washer	Rondelle à ressort	7
14	DIN 934 M 8	Sechskantmutter	Hexagon nut	Ecrou à six pans	6
15	433–15.137	Haltebuchse	Retaining bush	Douille de retenue	1
16	433–15.126	Abstandsring	Spacer ring	Bague d'écartement	1
17	433–15.632	Kettenspanner links	Chain tensioner left	Tendeur de chaîne gauche	1
18	517–15.623	Kettenspanner rechts	Chain tensioner right	Tendeur de chaîne droit	1
19	433–15.131	Mutter	Nut	Ecrou	1

Hinterrad, Nabe 120 mm ⌀
Rear wheel, rear wheel hub 120 mm ⌀
Roue AR, moyeu de roue AR 120 mm ⌀

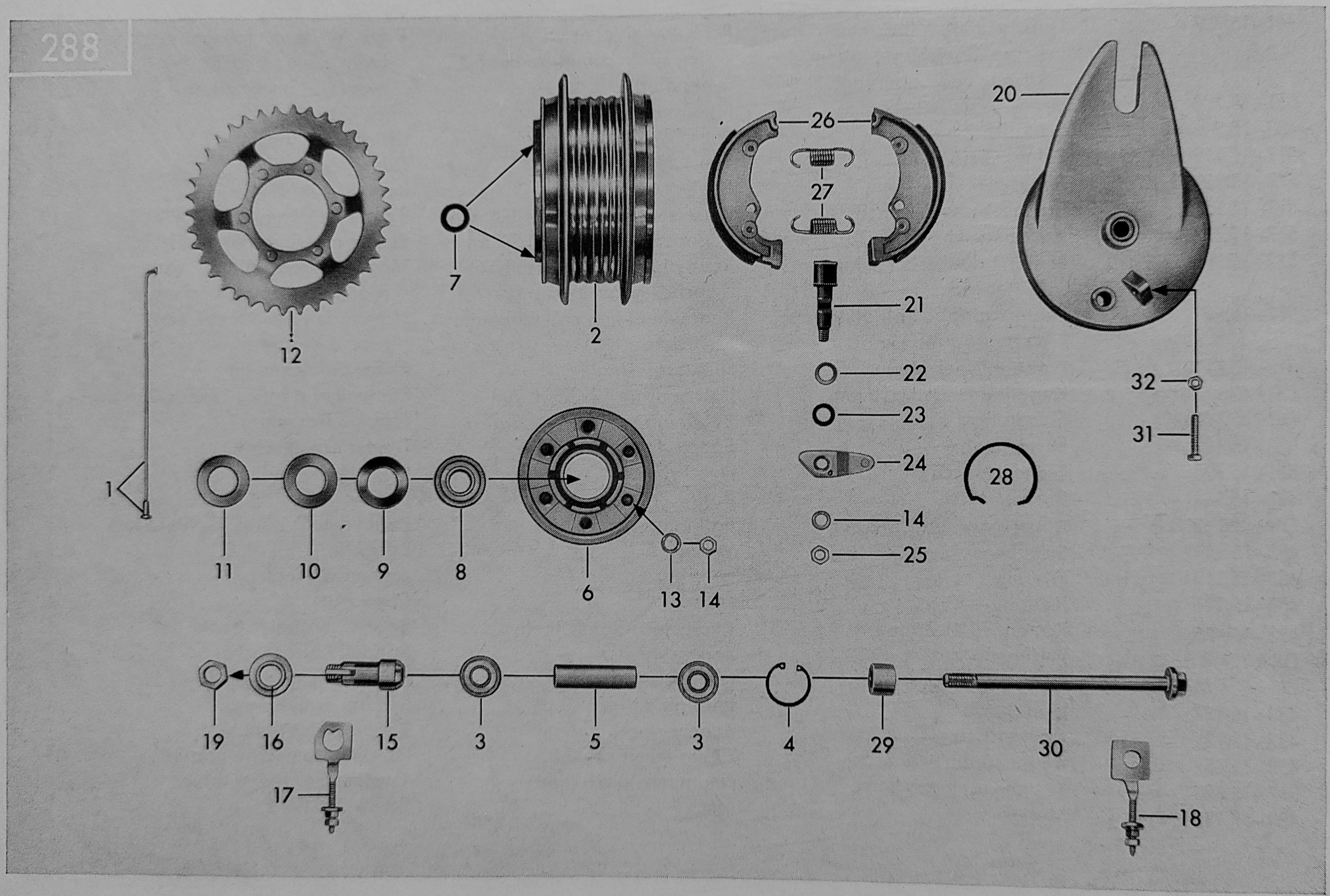

Bild-Nr. Jll.-No. Fig. No.	Bestell-Nr. Order No. No. de commande	Benennung	Description	Désignation	Stück Piece Pièce
20	517–15.626	Bremsschild allein	● Brake plate single	● Plaque de frein nu	1
20	561–15.627	● Bremsschild allein	Brake plate single	Plaque de frein nu	1
21	405–15.623	Bremsschlüssel	Brake spindle	Clé de frein	1
22	267–05.597	Scheibe 0,2 mm dick	Washer 0,2 mm	Rondelle 0,2 mm	1
23	405–15.388	Gummiring	Rubber ring	Bague en caoutchouc	1
24	517–15.601	Bremshebel	● Brake lever	● Levier de frein	1
24	433–15.614	● Bremshebel	Brake lever	Levier de frein	1
25	DIN 936 M 8x1	Sechskantmutter	Hexagon nut	Ecrou à six pans	1
26	561–15.903	Bremsbacke (1 Paar)	Brake shoe (1 pair)	Mâchoire de frein (une paire)	1
27	517–15.127	Zugfeder	Draw spring	Ressort de traction	2
28	—	Nicht für diese Typen	Not for these types	Pas pour ces types	—
29	433–15.136	Distanzhülse	Spacer sleeve	Douille d'écartement	1
30	433–15.147	Steckachse Φ 12 mm	Knock-out spindle Φ 12 mm	Moyeu à broche Φ 12 mm	1
31	DIN 933 M 6x30 SZ	Sechskantschraube	Hexagon bolt	Boulon à six pans	1
32	DIN 934 M 6	Sechskantmutter	Hexagon nut	Ecrou à six pans	1

● nur für Export **● only for Germany** **● seul. pour Allemagne**

Elektrische Ausrüstung 15 W dauerabgeblendet
Electrical equipment 15 W sealed beam
Equipement électrique 15 W continu

nur für Inland
only for Germany
seul. pour Allemagne

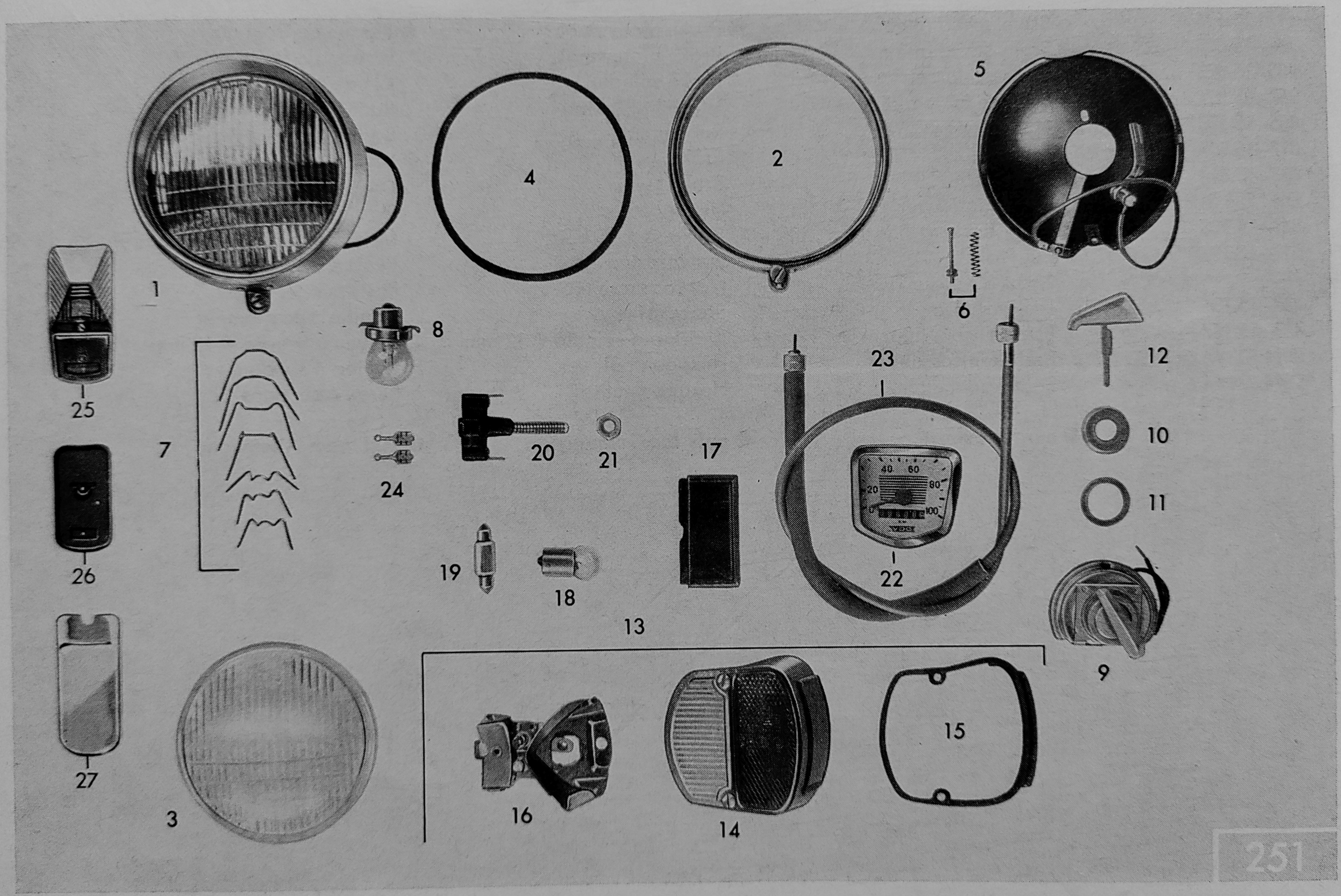

Jll.-No.	Order No.	Benennung	Description	Désignation	Piece
1	440–16.700	Scheinwerfer kpl. o. Lampe	Headlight cpl. without bulb	Phare cpl. sans ampoule	1
2	433–16.908	Glashaltering	Lens retaining ring	Jonc de retenue	1
3	433–16.909	Glas	Glass	Verre	1
4	440–16.902	Dichtung	Gasket	Joint	1
5	440–16.900	Reflektor	Reflector	Réflecteur	1
6	440–16.901	Verstellteilesatz	Adjusting components	Pièces de réglage	1
7	433–16.911	Federsatz	Spring set	Jeu de ressort	1
8	DIN 72601 T6V, 15W	Glühlampe	Bulb	Ampoule	1
9	515–16.938	Einbauschalter	Surface type switch	Interrupteur incorporé	1
10	515–16.900	Rändelmutter	Knurled nut	Ecrou molletté	1
11	—	Nicht mehr lieferbar	No more available	Plus livrable	—
12	515–16.939	Zündschlüssel	Ignition key	Clé d'allumage	1
13	433–16.710	● Schlußleuchte ohne Lampe	● Rearlight without bulb	● Feu arrière sans ampoule	1
14	433–16.907	● Lichtaustritt	● Light outlet	● Sortie de la lumière	1
15	515–16.903	● Dichtung	● Gasket	● Joint	1
16	515–16.905	● Lampenträger	● Lamp carrier	● Support de lampe	1
17	433–16.904	● Kennzeichenfenster	● Licence window	● Fenêtre plaque de police	1
18	DIN 72601 G6V, 3W	● Glühlampe für Schlußlicht	● Bulb for rearlight	● Ampoule pour feu AR	1
19	DIN 72601 L6V, 5W	● Glühlampe für Stopplicht	● Bulb for stop light	● Ampoule pour feu de stop	1
20	517–16.113	Bremslichtdruckschalter	Stop light switch	Interrupteur pour feu de stop	1
21	DIN 934 M 6	Sechskantmutter	Hexagon nut	Ecrou à six pans	2
22	440–16.701	Tachometer	Speedometer	Tachymètre	1
23	432–16.600	Tachospirale	Speedometer flexible shaft	Câble de tachymètre	1
24	DIN 46247 6,3x1	Steckhülse	Plug sleeve	Douille de fiche	2
—	265–09.100	Kabeltülle	Cable grommet	Gaine de câble	1
25	517–16.703	▲ Schlußleuchte ohne Lampe	▲ Rearlight without bulb	▲ Feu AR sans ampoule	1
—	517–16.912	▲ Schlußlichtgehäuse	▲ Rearlight housing	▲ Corps de feu AR	1
—	DIN 72601 G6V, 5W	▲ Glühlampe für Stopplicht	▲ Bulb for stop light	▲ Ampoule pour feu de stop	1
—	DIN 72601 HL6V, 4W	▲ Glühlampe für Schlußlicht	▲ Bulb for rearlight	▲ Ampoule pour feu AR	1
26	517–16.109	▲ Unterlage (Gummi)	▲ Rubber ply	▲ Appui en caoutchouc	1
27	517–16.129	▲ Sockel **Farbe angeben**	▲ Socket **State colour**	▲ Socle **Indiquer la couleur**	1
—	DIN 85 AM 5x30	▲ Linsensenkschraube	▲ Lens-head screw	▲ Vis à tête lentiforme	1
—	DIN 84 AM 5x22	▲ Zylinderschraube	▲ Cylinder bolt	▲ Vis cylindrique	1
—	DIN 84 AM 5x14	▲ Zylinderschraube	▲ Cylinder bolt	▲ Vis cylindrique	2
—	440–16.101	▲ Kabeltülle	▲ Cable grommet	▲ Gaine de câble	1

● bis Fahrgestell-Nr. 1 875 114
▲ ab Fahrgestell-Nr. 1 875 115

● up to frame No. 1 875 114
▲ from frame No. 1 875 115

● jusqu'au cadre no. 1 875 114
▲ à partir du cadre no. 1 875 115

Elektrische Ausrüstung 15 W Bilux
Electrical equipment 15 W bilux
Equipement électrique 15 W bilux

nur für Export
only for export
seul. pour l'exportation

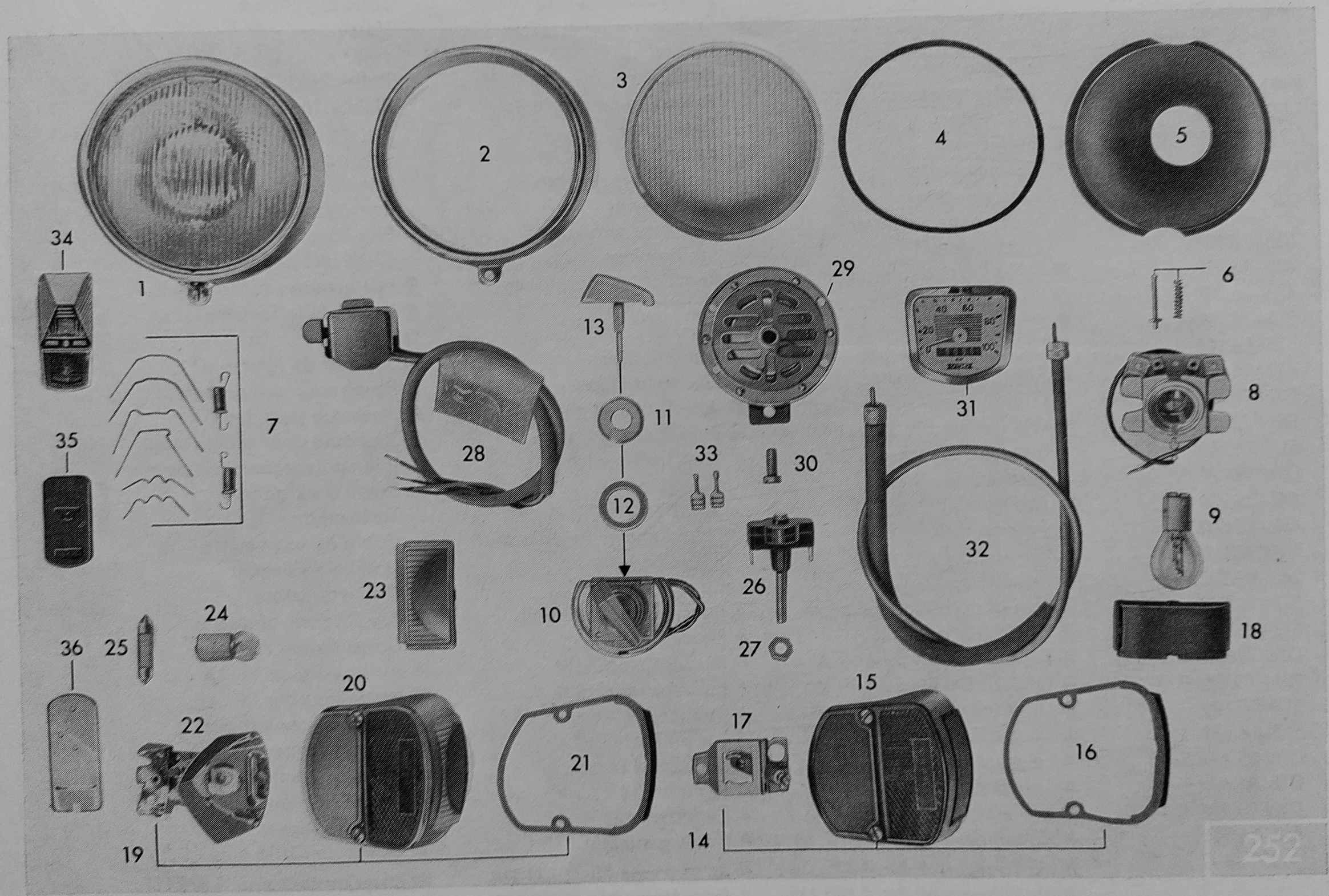

Jll.-No.	Order No.	Benennung	Description	Désignation	Piece
1	440–16.702	Scheinwerfer kpl. o. Lampe	Head light cpl. without bulb	Phare cpl. sans ampoule	1
2	433–16.908	Glashaltering	Lens retaining ring	Jonc de retenue	1
3	433–16.913	Glas	Glass	Verre	1
4	440–16.902	Dichtung	Gasket	Joint	1
5	433–16.914	Reflektor	Reflector	Réflecteur	1
6	440–16.901	Verstellteilesatz	Adjusting components	Pièces de réglage	1
7	440–16.903	Federsatz	Spring set	Jeu de ressort	1
8	440–16.904	Fassung	Holder	Douille	1
9	DIN72601C6V,15/15W	Glühlampe	Bulb	Ampoule	1
10	515–16.938	Einbauschalter	Surface type switch	Interrupteur incorporé	1
11	515–16.900	Rändelmutter	Knurled nut	Ecrou molette	1
12	—	Nicht mehr lieferbar	No more available	Plus livrable	—
13	515–16.939	Zündschlüssel	Ignition key	Clé d'allumage	1
14	—	Nicht mehr lieferbar	No more available	Plus livrable	—
15	433–16.906	● Lichtaustritt	● Light outlet	● Sortie de la lumière	1
16	515–16.903	● Dichtung	● Gasket	● Joint	1
17	433–16.901	● Lampenträger	● Lamp carrier	● Support de lampe	1
18	433–16.904	● Kennzeichenfenster	● Licence window	● Fenêtre plaque de police	1
19—23	—	Nicht für diese Typen	Not for these types	Pas pour ces types	—
24	DIN 72601 G6V, 3W	● Glühlampe für Schlußlicht	● Bulb for rearlight	● Ampoule pour feu AR	1
25	DIN 72601 L6V, 5W	● Glühlampe für Stopplicht	● Bulb for stop light	● Ampoule pour feu de stop	1
26	517–16.113	Bremslichtdruckschalter	Stop light switch	Interrupteur pour feu de stop	1
27	DIN 934 M 6	Sechskantmutter	Hexagon nut	Ecrou à six pans	2
28	M 6160 z 114	Abblendschalter	Dipping switch	Interrupteur code	1
29	433–16.704	Schnarre	Buzzer	Avertisseur	1
30	DIN 85 AM 4x8	Linsenschraube	Lens-head screw	Vis à tête lentiforme	4
31	440–16.701	Tachometer	Speedometer	Tachymètre	1
32	432–16.600	Tachospirale	Speedometer flexible shaft	Câble de tachymètre	1
33	DIN 46247 6,3x1	Steckhülse	Plug sleeve	Douille de fiche	2
—	265–09.100	Kabeltülle	Cable grommet	Gaine de câble	1
34	517–16.716	▲ Schlußleuchte ohne Lampe	▲ Rearlight without bulb	▲ Feu AR sans ampoule	1
—	517–16.918	▲ Schlußlichtgehäuse	▲ Rearlight housing	▲ Corps de feu AR	1
—	DIN 72601 G6V, 5W	▲ Glühlampe für Stoppplicht	▲ Bulb for stop light	▲ Ampoule pour feu de stop	1
—	DIN 72601 HL6V, 4W	▲ Glühlampe für Schlußlicht	▲ Bulb for rearlight	▲ Ampoule pour feu AR	1
35	517–16.109	▲ Gummiunterlage	▲ Rubber ply	▲ Appui en caoutchouc	1
36	517–16.129	▲ Sockel **Farbe angeben**	▲ Socket **State colour**	▲ Socle **Indiquer la couleur**	1
—	DIN 85 AM 5x30	▲ Linsenschraube	▲ Lens-head screw	▲ Vis à tête lentiforme	1
—	DIN 84 AM 5x22	▲ Zylinderschraube	▲ Cylinder bolt	▲ Vis cylindrique	1
—	DIN 84 AM 5x14	▲ Zylinderschraube	▲ Cylinder bolt	▲ Vis cylindrique	2
—	440–16.101	▲ Kabeltülle	▲ Cable grommet	▲ Gaine de câble	1

● bis Fahrgestell-Nr. 1 875 114
▲ ab Fahrgestell-Nr. 1 875 115

● up to frame No. 1 875 114
▲ from frame No. 1 875 115

● jusqu'au cadre no. 1 875 114
▲ à partir du cadre no. 1 875 115

Armaturen, Seilzüge
Armatures, cables
Equipement, câbles

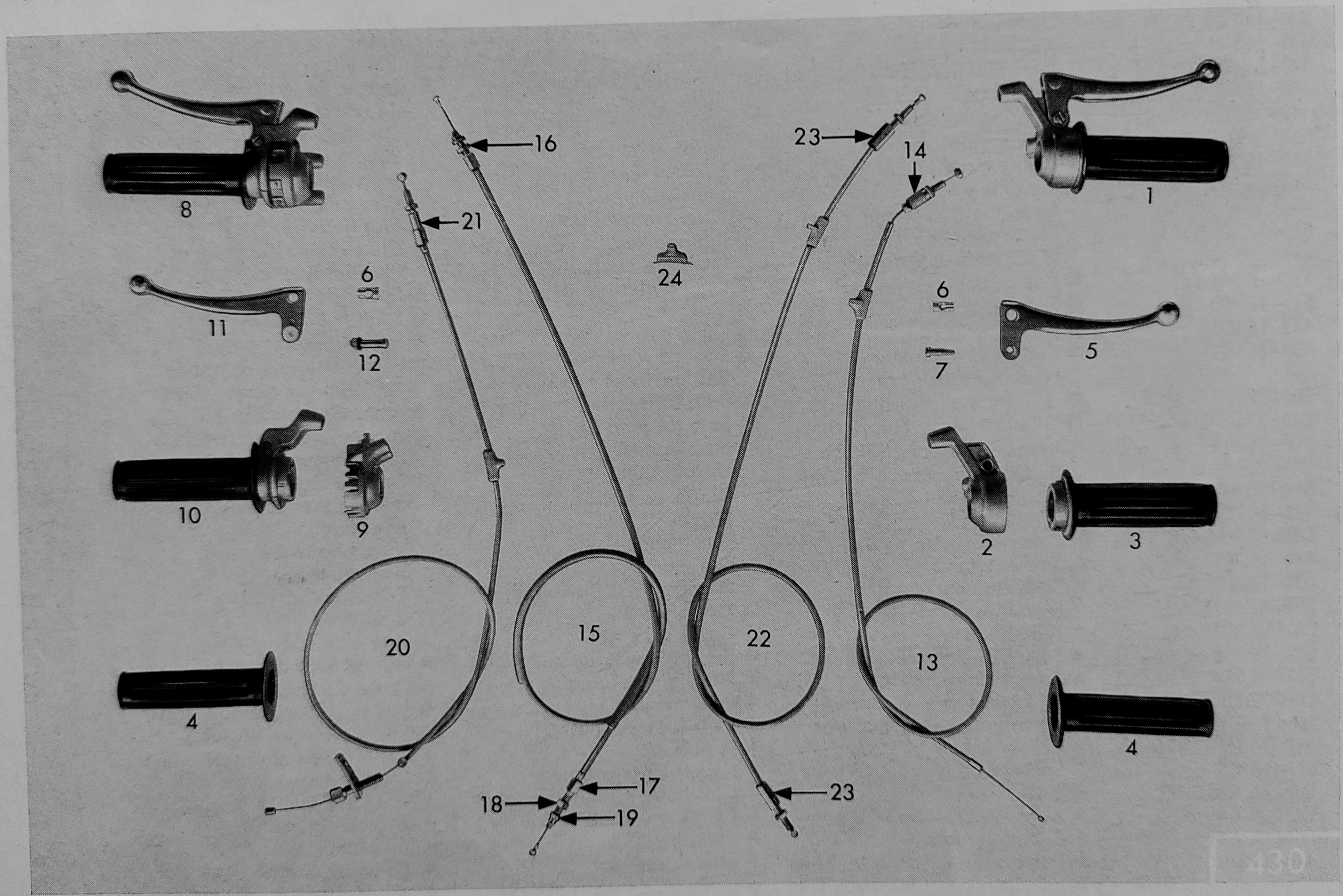

Bild-Nr. Jll.-No. Fig. No.	Bestell-Nr. Order No. No. de commande	Benennung	Description	Désignation	Stück Piece Pièce
1	434–17.703	Gasdrehgriff grau	Throttle twist grip grey	Poignée tournante de gaz grise	1
1	517–17.713	Gasdrehgriff schwarz	Throttle twist grip black	Poignée tournante de gaz noire	1
2	517–17.904	Gehäuse kpl.	Casing cpl.	Corps cpl.	1
—	515–17.913	Gewindestift	Threaded pin	Goupille filetée	1
—	515–17.907	Sechskantmutter	Hexagon nut	Ecrou à six pans	1
3	517–17.903	Griffrohr kpl. grau	Grip tube cpl. grey	Tube de poignée cpl. gris	1
3	517–17.913	Griffrohr kpl. schwarz	Grip tube cpl. black	Tube de poignée cpl. noir	1
4	433–17.900	Griffbezug grau	Grip cover grey	Caoutchouc de poignée gris	2
4	444–17.903	Griffbezug schwarz	Grip cover black	Caoutchouc de poignée noir	2
5	442–17.907	Handhebel	Hand lever	Levier à main	1
6	428–17.115	Lötnippel-Aufnahme	Support for soldered nipple	Support du nipple brasé	2
7	408–17.903	Hebelschraube	Lever screw	Vis de levier	1
8	433–17.711	Schaltdrehgriff kpl. grau	Gear change twist grip cpl. grey	Poignée tournante changement vitesses cpl. grise	1
8	517–17.712	Schaltdrehgriff kpl. schwarz	Gear change twist grip cpl. black	Poignée tournante changement vitesses cpl. noire	1
9	433–17.901	Gehäuse kpl.	Casing cpl.	Corps cpl.	1
—	515–17.913	Gewindestift	Threaded pin	Goupille filetée	1
—	515–17.907	Sechskantmutter	Hexagon nut	Ecrou à six pans	1
10	517–17.914	Griffrohr kpl. schwarz	Grip tube cpl. black	Tube de poignée cpl. noir	1
11	434–17.902	Handhebel	Hand lever	Levier à main	1
12	510–17.911	Hebelschraube	Lever screw	Vis de levier	1
13	440–17.601	Gaszug A1,0x860 mm	Throttle cable A1,0x860 mm	Câble de gaz A1,0x860 mm	1
14	515–17.719	Verstellschraube	Adjuster screw	Vis de réglage	1
15	433–17.628	Bremszug A1,6x972 mm	Brake cable A1,6x972 mm	Câble de frein A1,6x972 mm	1
16	428–17.715	Verstellschraube	Adjuster screw	Vis de réglage	1
17	400–17.141	Einstellschraube	Adjuster screw	Vis de réglage	1
18	400–17.142	Sechskantmutter	Hexagon nut	Ecrou à six pans	1
19	400–17.140	Einstellring	Adjuster ring	Bague de réglage	1
20	441–17.601	Schaltzug A1,6x1000 mm	Gear change cable A1,6x1000	Câble p. changement A1,6x1000	1
21	515–17.701	Stellschraube	Adjuster screw	Vis de réglage	1
22	515–17.625	Kupplungszug A1,6x922 mm	Clutch cable A1,6x922 mm	Câble d'embrayage A1,6x922mm	1
23	515–17.715	Verstellschraube	Adjuster screw	Vis de réglage	2
24	428–17.635	Plastiköler	Plastic oiler	Graisseur en plastique	4

Schutzbleche, Zierbügel
Fairings, embellisher
Gardes-boue, étrier enjovileur

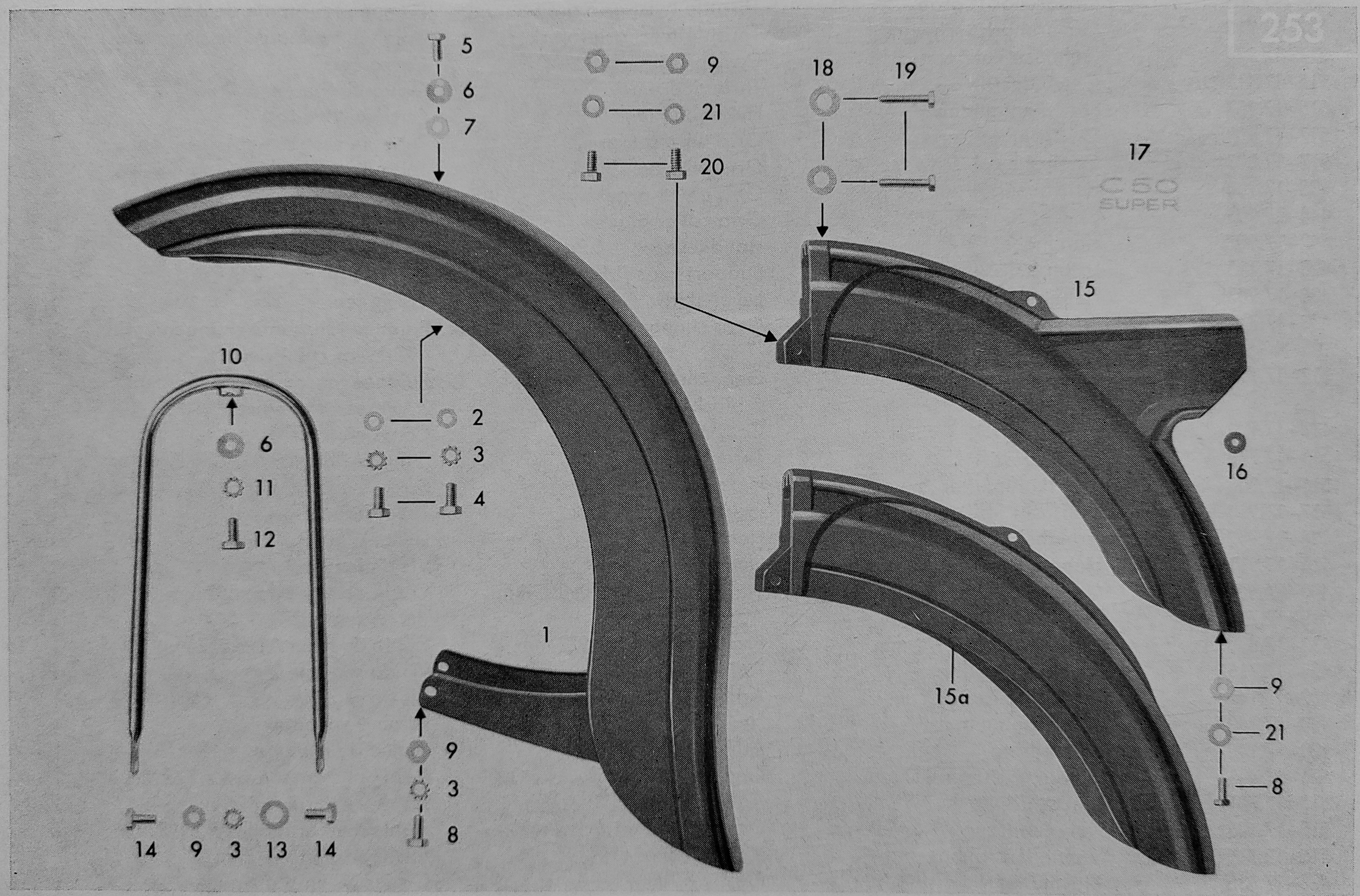

Bild-Nr. Jll.-No. Fig. No.	Bestell-Nr. Order No. No. de commande	Benennung	Description	Désignation	Stück Piece Pièce
1	433–19.621	● Vorderradschutzblech	● Front wheel mud guard	● Garde-boue AV	1
—	442–12.137	Abziehbild	Decal	Décalcomanie	1
2	400–20.106	Scheibe	Washer	Rondelle	2
3	DIN 6797 A 6,4	Zahnscheibe	Toothed washer	Rondelle dentée	6
4	DIN 933 M 6x12	Sechskantschraube	Hexagon bolt	Boulon à six pans	2
5	DIN 964 AM 5x12	Linsenschraube	Lens-head screw	Vis à tête lentiforme	1
6	428–19.121	Scheibe	Washer	Rondelle	2
7	DIN 934 M 5	Sechskantmutter	Hexagon nut	Ecrou à six pans	1
8	DIN 85 AM 6x12	Linsenschraube	Lens-head screw	Vis à tête lentiforme	2
9	DIN 934 M 6	Sechskantmutter	Hexagon nut	Ecrou à six pans	6
10	433–19. 615	Zierbügel	Embellisher	Etrier enjoliveur	1
11	DIN 6797 A 5,3	Zahnscheibe	Toothed washer	Rondelle dentée	1
12	DIN 933 M 5x10	Sechskantschraube	Hexagon bolt	Boulon à six pans	1
13	DIN 125 A 6,4	Scheibe	Washer	Rondelle	2
14	DIN 933 M 6x16	Sechskantschraube	Hexagon bolt	Boulon à six pans	2
15	517–19.600	● Rahmenendteil bis Fahrgest.-Nr. 1 875 114	● Frame end fairing up to frame No. 1 875 114	● Partie extrémité du cadre jusqu'au cadre no. 1 875 114	1
15a	517–19.906	● Rahmenendteil ab Fahrgest.-Nr. 1 875 115	● Frame end fairing from frame No. 1 875 115	● Partie extrémité du cadre à partir du cadre no. 1 875 115	1
16	432–10.211	Gummitülle	Rubber grommet	Douille en caoutchouc	1
17	—	Nicht mehr lieferbar	No more available	Plus livrable	—
18	DIN 125 A 7,4	Scheibe	Washer	Rondelle	2
19	DIN 933 M 7x40	Sechskantschraube	Hexagon bolt	Boulon à six pans	2
20	DIN 85 AM 6x16	Linsenschraube	Lens-head screw	Vis à tête lentiforme	2
21	DIN 137 B 6	Federscheibe	Spring washer	Rondelle à ressort	2

● Unbedingt Farbe angeben **● State colour** **● Indiquer la couleur**

Tank, Werkzeugsatz
Fuel tank, tool set
Réservoir, outillage

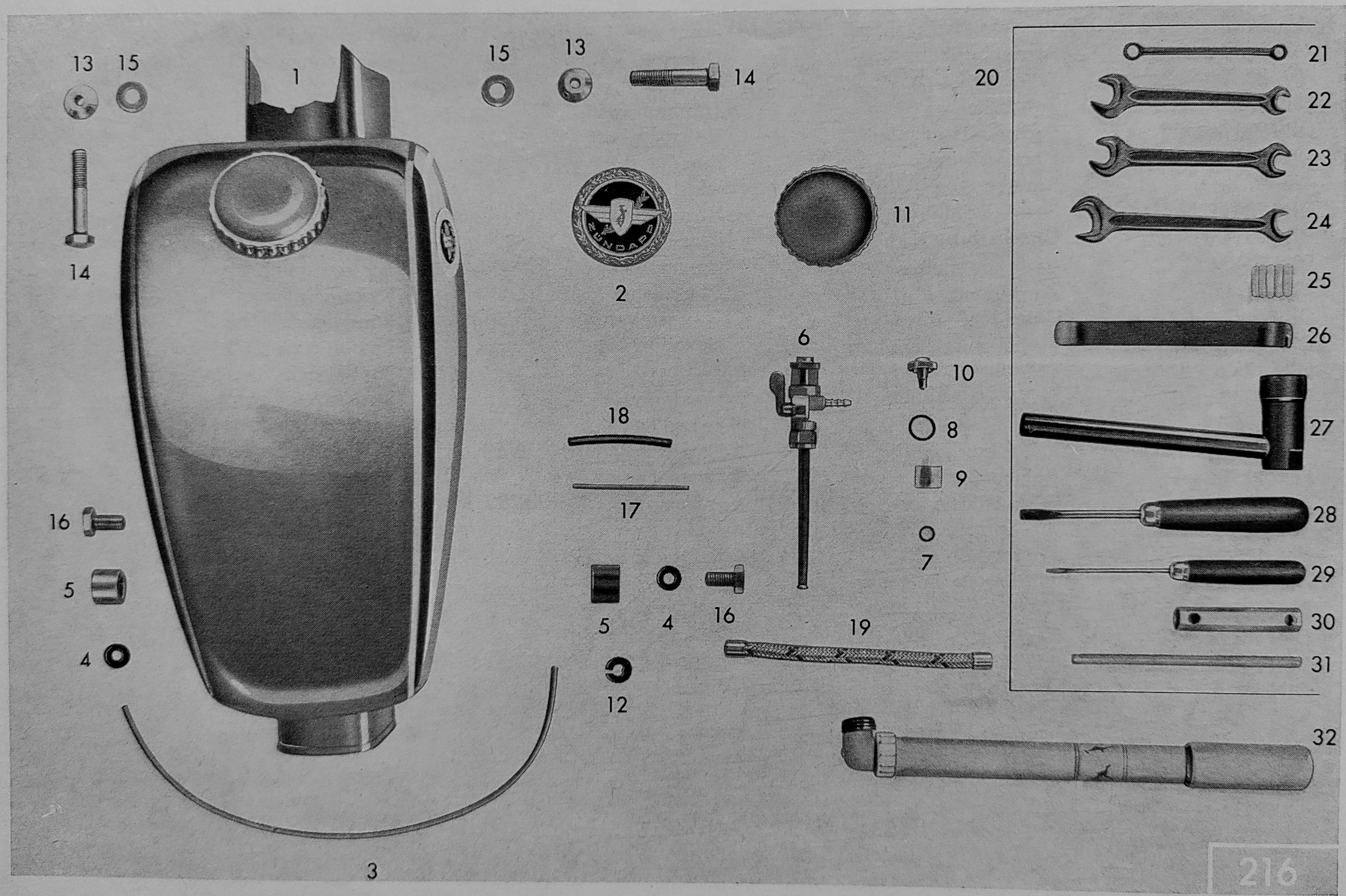

Bild-Nr. Jll.-No. Fig. No.	Bestell-Nr. Order No. No. de commande	Benennung	Description	Désignation	Stück Piece Pièce
1	440–20.902	● Tank kpl. verchromt/lackiert, ohne Benzinhahn	● Fuel tank cpl. varnished/ chromed, without fuel tap	● Réservoir cpl. vernis/chromé, sans robinet	1
—	517–20.909	Abziehbild „C 50 Super"	Decal "C 50 Super"	Décalcomanie «C 50 Super»	2
2	440–20.100	Plakette	Plaque	Plaquette	2
3	510–20.135	Gummieinlage 400 mm lang	Rubber line 400 mm length	Garniture de caoutchouc 400 mm de longueur	2
3	432–20.111	Gummieinlage 225 mm lang	Rubber line 225 mm length	Garniture de caoutchouc 225 mm de longueur	1
4	M 1806 z 59	Tülle	Rubber sleeve	Douille en caoutchouc	2
5	400–20.105	Distanzrohr	Spacer tube	Tube d'écartement	2
6	434–20.703	Benzinhahn kpl.	Fuel tap cpl.	Robinet d'essence cpl.	1
7	428–20.901	Tank-Anschlußdichtung	Tank connector gasket	Joint de raccordement	1
8	428–20.902	Gummidichtung	Rubber gasket	Joint de caoutchouc	2
9	428–20.903	Glas	Glass	Verre	1
10	428–20.904	Bechermantelschraube	Jacket screw	Vis	1
11	432–20.610	Tankverschluß	Tank cap	Bouchon de réservoir	1
12	428–20.118	Tülle	Sleeve	Douille	1
—	423–10.313	Scheibe	Washer	Rondelle	2
13	423–20.155	Anschlagscheibe	Washer	Rondelle	2
14	DIN 933 M 6x22	Sechskantschraube	Hexagon bolt	Boulon à six pans	2
15	400–20.106	Scheibe	Washer	Rondelle	2
16	DIN 933 M 6x16	Sechskantschraube	Hexagon bolt	Boulon à six pans	2
19	440–20.900	Benzinschlauch	Fuel tube	Tuyau de carburant	1
20	433–20.714	Werkzeugsatz	Tool kit	Jeu d'outils	1
27	561–20.610	Steckschlüssel 17x21	Box spanner 17x21	Clé à douille 17x21	1
30	2021 z 23	Steckschlüssel 10x11	Box spanner 10x11	Clé à douille 10x11	1
31	M 1671 z 64	Dorn	Mandrel	Mandrin	1
32	405–20.628	Luftpumpe	Tyre pump	Pompe à air	1

● **Unbedingt Farbe angeben**

Bild-Nr. 17, 18, 21–26, 28, 29 nicht mehr lieferbar

● **State colour**

Parts ill.-No. 17, 18, 21–26, 28, 29 no more available

● **Indiquer la couleur**

Pièces fig. no. 17, 18, 21–26, 28, 29 plus livrables

Sitzbank, Sattel, Radständer, Beifahrer-Fußrasten, Spiegel
Bench seat, saddle, prop, foot rests, rear view mirror
Siège, selle, béquille, repose-pieds, rétroviseur

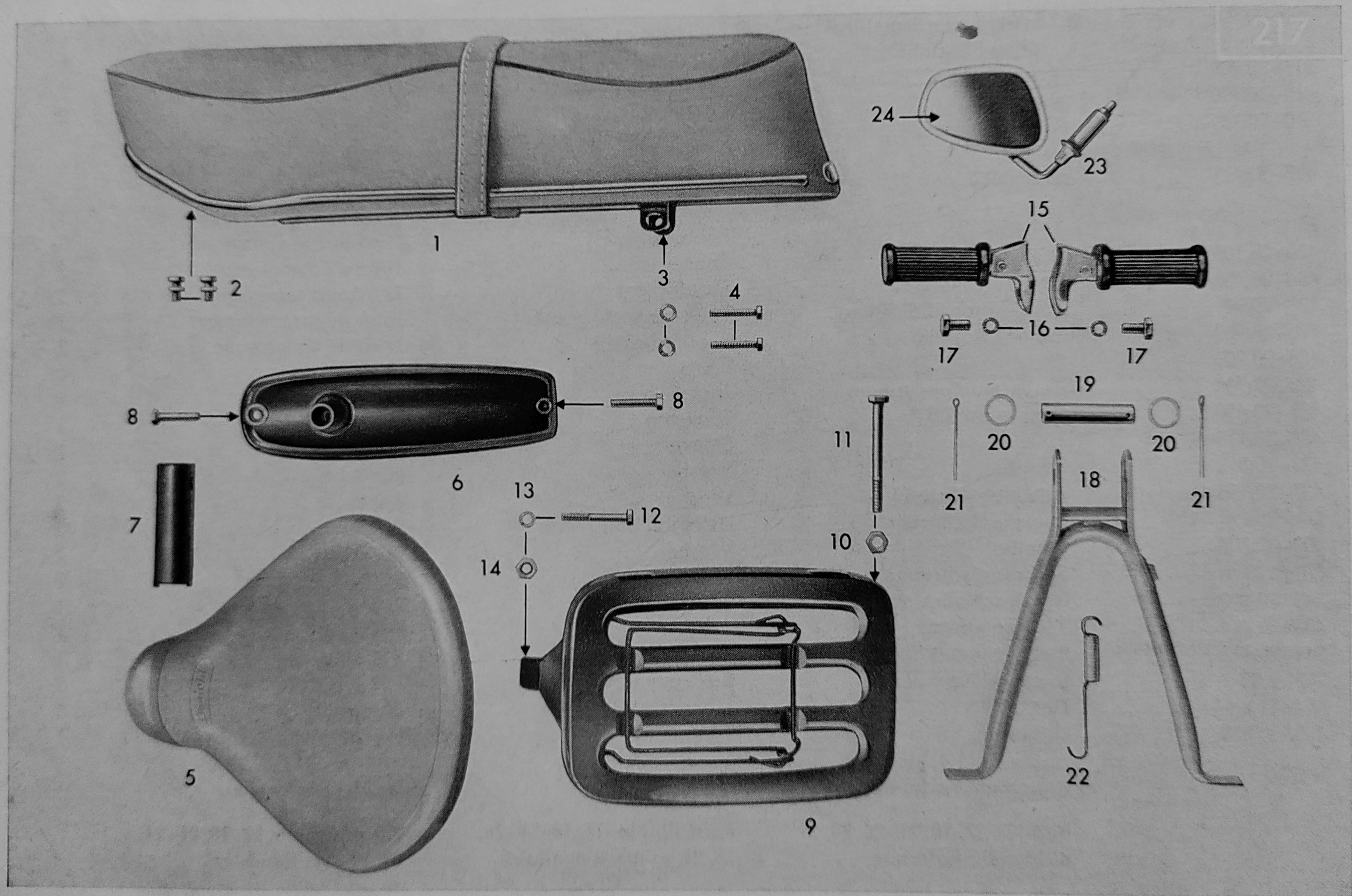

Bild-Nr. Jll.-No. Fig. No.	Bestell-Nr. Order No. No. de commande	Benennung	Description	Désignation	Stück Piece Pièce
1	441–21.701	● Doppelsitzbank grau	Bench seat grey	Siège grise	1
—	441–21.702	● Doppelsitzbank schwarz	Bench seat black	Siège noire	1
—	441–21.900	● Halteriemen schwarz	Strap f. pillion rider	Courroie p. pillion	1
2	131 z 545	● Haltebolzen	Retaining bolt	Boulon de retenue	2
3	DIN 127 B 7	● Federring	Spring ring	Rondelle à ressort	2
4	DIN 933 M 7x25	● Sechskantschraube	Hexagon bolt	Boulon à six pans	2
5	423–21.620	▲ Sattel	▲ Saddle	▲ Selle	1
6	432–21.610	▲ Deckel	▲ Cover	▲ Couvercle	
		Unbedingt Farbe angeben	**State colour**	**Indiquer la couleur**	1
7	—	Nicht mehr lieferbar	▲ No more available	▲ Plus livrable	—
—	DIN 84 AM 10x12	▲ Zylinderschraube	▲ Cylinder bolt	▲ Vis cylindrique	2
8	432–21.103	▲ Linsenschraube	▲ Lens-head screw	▲ Vis à tête lentiforme	2
9	517–21.604	▲ Gepäckträger	▲ Luggage-carrier	▲ Porte-bagages	
		Unbedingt Farbe angeben	**State colour**	**Indiquer la couleur**	1
10	DIN 934 M 7	▲ Sechskantmutter	▲ Hexagon nut	▲ Ecrou à six pans	1
11	DIN 931 M 7x75	▲ Sechskantschraube	▲ Hexagon bolt	▲ Boulon à six pans	1
12	DIN 931 M 6x35	▲ Sechskantschraube	▲ Hexagon bolt	▲ Boulon à six pans	1
13	DIN 127 B 6	▲ Federring	▲ Spring ring	▲ Rondelle à ressort	1
14	DIN 934 M 6	▲ Sechskantmutter	▲ Hexagon nut	▲ Ecrou à six pans	1
15	425–14.670	● Beifahrer-Fußrasten (1 Paar)	Foot rests (1 pair)	Repose-pieds (1 paire)	1
16	DIN 127 B 10	● Federring	Spring ring	Rondelle à ressort	2
17	DIN 933 M 10x18	● Sechskantschraube	Hexagon bolt	Boulon à six pans	2
18	440–21.600	Radständer	Prop	Béquille	1
19	517–21.116	Lagerrohr	Support tube	Tube de support	1
20	517–21.113	Scheibe	Washer	Rondelle	2
21	DIN 94 3x30	Splint	Split pin	Goupille fendue	2
22	517–21.109	Zugfeder	Draw spring	Ressort de traction	1
23	432–21.711	Rückblickspiegel	Rear view mirror	Rétroviseur	1
24	432–21.900	Spiegelglas	Mirror glass	Miroir	1
—	DIN 85 AM 6x12	Linsenschraube	Lens-head screw	Vis à tête lentiforme	2
—	DIN 127 B 6	Federring	Spring ring	Rondelle à ressort	2
—	DIN 934 M 6	Sechskantmutter	Hexagon nut	Ecrou à six pans	2

● für 441–01 L0
▲ für 441–01 L1

▲ only for Germany

▲ seul. pour Allemagne

Zubehör/Packtaschenträger, Kofferträger
Accessories/Pannier carriers, luggage carrier
Accessoires/Porte-sacs, porte-malle

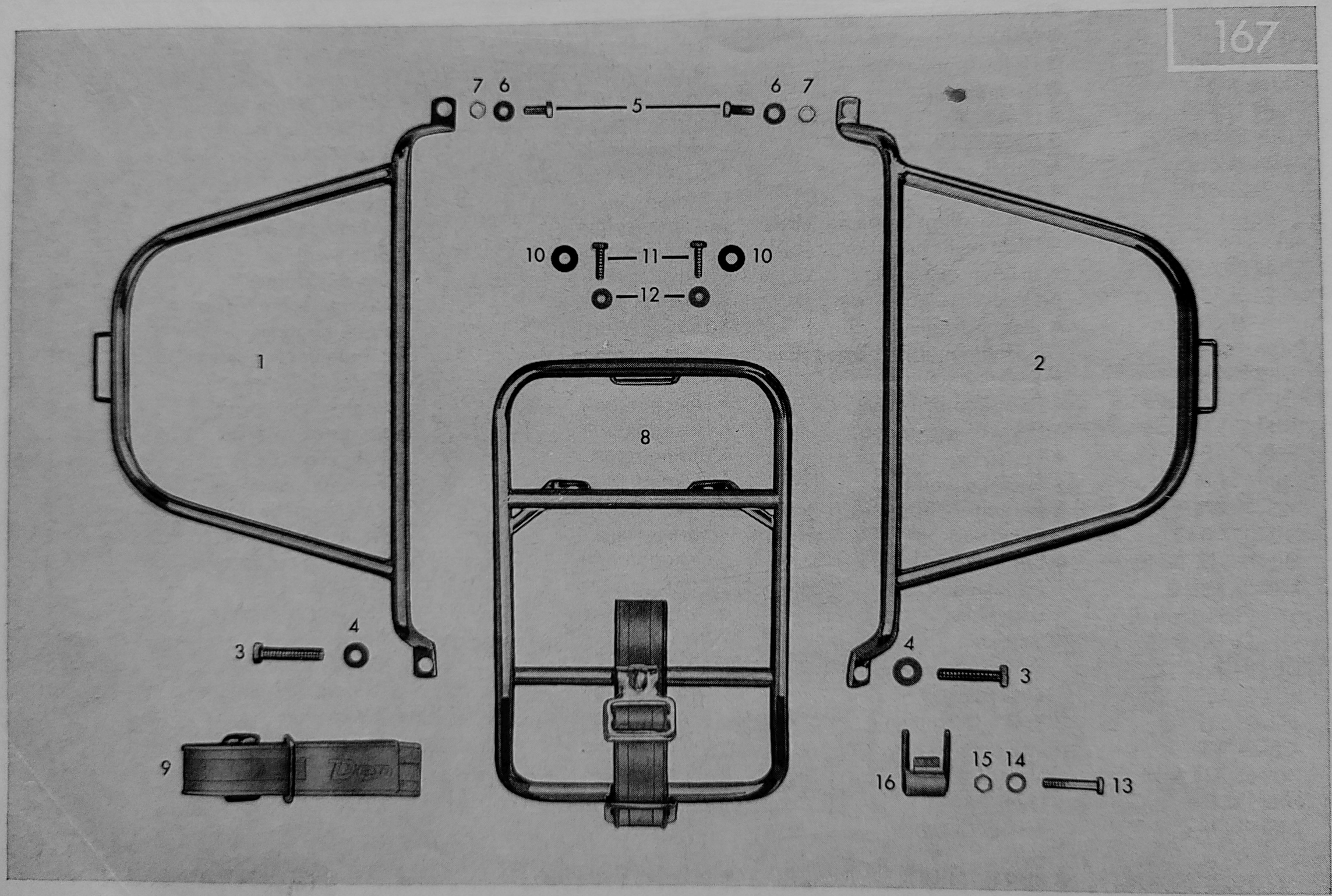

Bild-Nr. Jll.-No. Fig. No.	Bestell-Nr. Order No. No. de commande	Benennung	Description	Désignation	Stück Piece Pièce
—	517–23.901	Packtaschenträger li. u. re. mit Befestigungsteilen	Pannier carriers left and right with fixing parts	Porte-sacs gauche et droit avec pièces de fixation	1
1	517–23.602	Packtaschenträger links	Pannier carrier left	Porte-sacs gauche	1
2	517–23.603	Packtaschenträger rechts	Pannier carrier right	Porte-sacs droit	1
3	DIN 933 M 8x40	Sechskantschraube	Hexagon bolt	Boulon à six pans	2
3	DIN 933 M 8x35	Sechskantschraube	Hexagon bolt	Boulon à six pans	var.
4	DIN 125 A 8,4	Scheibe	Washer	Rondelle	2
5	DIN 931 M 6x45	Sechskantschraube	Hexagon bolt	Boulon à six pans	2
6	DIN 127 B 6	Federring	Spring washer	Rondelle à ressort	2
7	DIN 934 M 6	Sechskantmutter	Hexagon nut	Ecrou à six pans	2
8	517–21.600	Kofferträger kpl. bis Fahrgest.-Nr. 1 873 667 für Sitzbank 441–21.700	Luggage carrier cpl. up to frame No. 1 873 667 for bench seat 441–21.700	Porte-malle cpl. jusqu'au cadre no. 1 873 667 pour siège 441–21.700	1
8	441–21.612	Kofferträger kpl. ab Fahrgest.-Nr. 1 873 668 für Sitzbank 441–21.701/702	Luggage carrier cpl. from frame No. 1 873 668 for bench seat 441–21.701/702	Porte-malle cpl. à partir du cadre no. 1 873 668 pour siège 441–21.701/702	1
9	517–21.605	Trägerband	Ribbon	Ruban	1
10	517–21.114	Scheibe	Washer	Rondelle	2
11	DIN 933 M 6x20	Sechskantschraube	Hexagon bolt	Boulon à six pans	2
12	DIN 127 B 6	Federring	Spring washer	Rondelle à ressort	2
13	DIN 931 M 6x35	Sechskantschraube	Hexagon bolt	Boulon à six pans	1
14	DIN 127 B 6	Federring	Spring washer	Rondelle à ressort	1
15	DIN 934 M 6	Sechskantmutter	Hexagon nut	Ecrou à six pans	1
16	—	Nicht mehr lieferbar	No more available	Plus livrable	—

Zubehör/Beinschild, Ausbesserungslack
Accessories/Legshield, repair varnish
Accessoires/Garde-jambes, vernis pour réparation

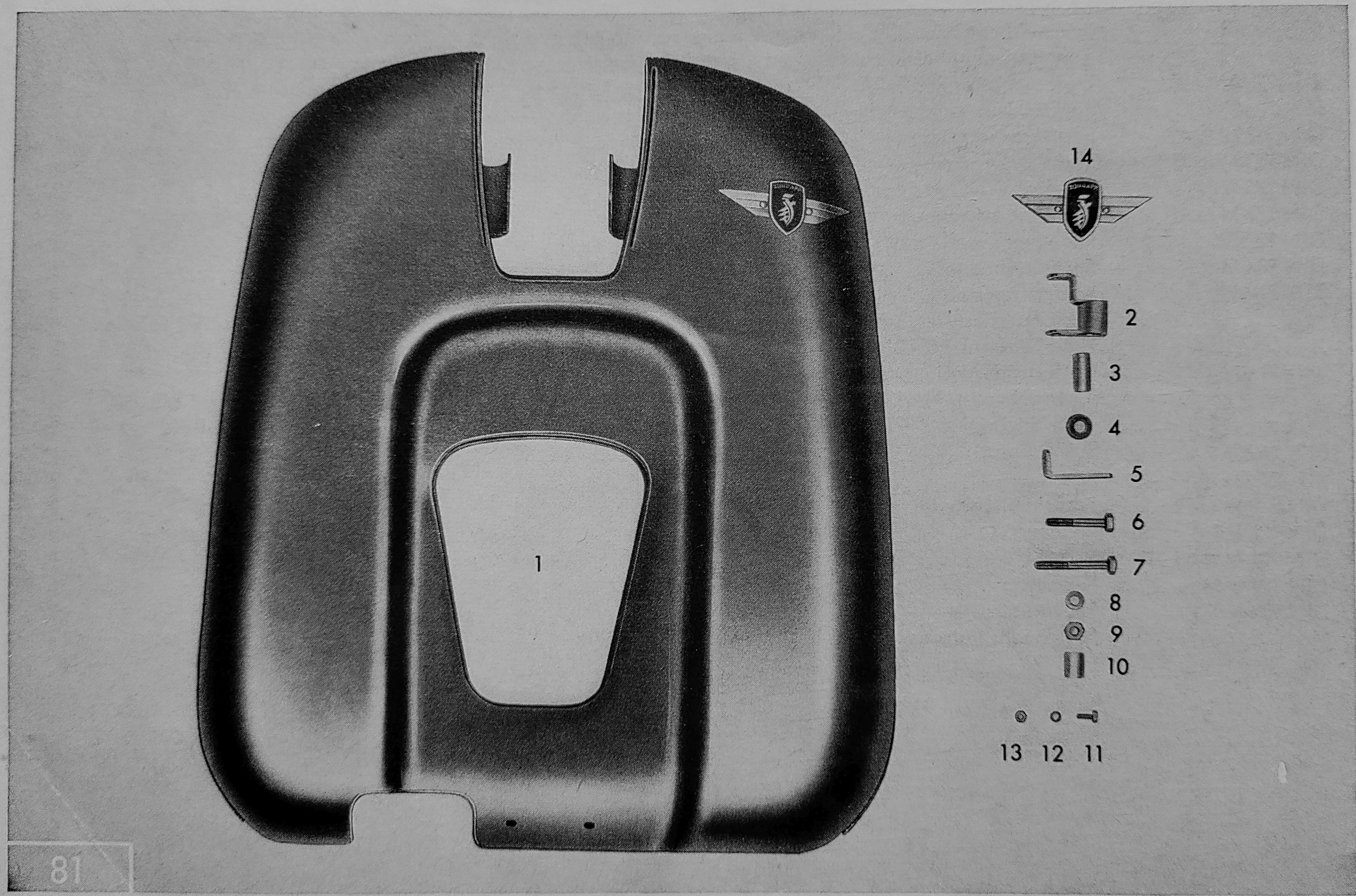

Bild-Nr. Jll.-No. Fig. No.	Bestell-Nr. Order No. No. de commande	Benennung	Description	Désignation	Stück Piece Pièce
1	515–23.709	Beinschild kpl. mit Befestigungsteilen **Unbedingt Farbe angeben**	Legshield cpl. with fixing parts **State colour**	Garde-boue cpl. avec pièces de fixation **Indiquer la couleur**	1
—	515–23.900	Befestigungsteilesatz für Beinschild	Fixing parts set for legshield	Jeu de pièces de fixation pour garde-boue	1
2	515–23.618	Beinschildhalter	Legshield bracket	Fixation de garde-boue	1
3	423–21.302	Distanzrohr	Spacer tube	Tube d'écartement	1
4	422–14.177	Gummitülle	Rubber grommet	Douille en caoutchouc	2
5	515–23.103	Haltewinkel rechts	Bracket right	Equerre droit	1
—	515–23.104	Haltewinkel links	Bracket left	Equerre gauche	1
—	517–23.108	Haltelasche rechts	Fixation part right	Pièce de fixation droite	1
—	517–23.109	Haltelasche links	Fixation part left	Pièce de fixation gauche	1
6	DIN 931 M 8x45	Sechskantschraube	Hexagon bolt	Boulon à six pans	1
7	DIN 931 M 8x55	Sechskantschraube	Hexagon bolt	Boulon à six pans	1
8	DIN 127 B 8	Federring	Spring washer	Rondelle à ressort	2
9	DIN 934 M 8	Sechskantmutter	Hexagon nut	Ecrou à six pans	2
10	—	Nicht mehr lieferbar	No more available	Plus livrable	—
11	DIN 933 M 5x12	Sechskantschraube	Hexagon bolt	Boulon à six pans	2
11	DIN 85 AM 5x12	Linsenschraube	Lens-head screw	Vis à tête lentiforme	6
—	DIN 9021 B 5,3	Scheibe	Washer	Rondelle	6
—	DIN 6797 A 5,3	Zahnscheibe	Toothed washer	Rondelle dentée	6
12	DIN 127 B 5	Federring	Spring washer	Rondelle à ressort	2
13	DIN 934 M 5	Sechskantmutter	Hexagon nut	Ecrou à six pans	8
—	428–23.122	Plastik-Zierleiste	Plastic-embellisher	Baguette en plastique	2
—	428–23.125	Befestigungsklammer	Fixing clip	Bride de fixation	10
—	428–23.124	Endstück	End piece	Pièce finale	4
14	515–23.109	Plakette	Plaque	Plaquette	1
		1/8-Kilo Dose Ausbesserungslack	**1/8 kilo tin repair varnish**	**1/8 kilo boîte vernis pour réparation**	
—	005–02.033	Brillant-blau	Brilliant blue	Bleu brillant	—
—	005–02.034	Metallic-blau	Metallic blue	Bleu métallisé	—
—	005–02.055	Polizei-grün	—	—	—
—	005–02.059	Titanblau-metallic	Titan-blue metallic	Bleu titane métallisé	—

WICHTIGER HINWEIS!

Nur ZÜNDAPP-Original-Ersatzteile gewähren Sicherheit, erhalten die Garantie und schützen vor Schäden! Verwenden Sie deshalb nur ZÜNDAPP-Ersatzteile und keine nachgeahmten Teile! Der Einbau von Teilen fremder Herkunft führt zum Erlöschen des Garantieanspruches.

IMPORTANT:

Only original ZÜNDAPP spare parts ensure absolute reliability and safety of your vehicle, prevent damage and maintain the validity of our Guarantee. Use only genuine ZÜNDAPP spare parts and no imitated parts. Remember that the fitting of spare parts of other makes invalidates our Guarantee.

REMARQUE IMPORTANTE:

Seules les pièces de rechange d'origine ZÜNDAPP vous procurent la sécurité, maintiennent la garantie et vous préservent de tout dommage. Utilisez seulement de pièces de rechange d'origine ZÜNDAPP et pas de pièces imitées. Le montage de pièces d'origine étrangère supprime tout droit de garantie.