ZÜNDAPP

ERSATZTEIL-KATALOG

TYPEN 434

MOTOR · FAHRGESTELL

ZÜNDAPP-WERKE GMBH MÜNCHEN 8 · ANZINGER STRASSE 1–3

ZÜNDAPP

ERSATZTEIL-KATALOG

TYPEN 434

MOTOR · FAHRGESTELL

ZÜNDAPP-WERKE GMBH · 8 MÜNCHEN 8 · ANZINGER STRASSE 1-3

ZÜNDAPP-WERKE GMBH
8 München 8 · Anzinger Straße 1—3
Printed in Germany
W 2870 I dtsch. Ausgabe Mai 1966

Erläuterungen zum Ersatzteil-Katalog

Wichtige Hinweise: Dieser Ersatzteil-Katalog beinhaltet:

Motor 247 mit Gebläse / 2 Gänge, Handschaltung
Fahrgestell 434 mit Schwinggabel

Motor	Fahrgestell	Bemerkung
247—01 L0	434—01 L0	M 50
247—01 L0	434—11 L0	Exportausführung Surinam
247—02 L1	434—02 L1	Mofa 25
247—04 L0	434—03 L0	Exportausführung Finnland
247—05 L2	434—12 L0	Exportausführung M 50
247—09 L0	434—07 L0	Exportausführung Schweden

Nur ZÜNDAPP-Original-Ersatzteile gewähren Sicherheit, erhalten die Garantie und schützen vor Schäden. Verwenden Sie deshalb nur ZÜNDAPP-Original-Ersatzteile und keine nachgeahmten Teile. Der Einbau von Teilen fremder Herkunft führt zum Erlöschen des Garantieanspruches.

Bei Bestellungen von Ersatzteilen aus dem Ihnen vorliegenden Ersatzteil-Katalog bitten wir, folgende Einzelheiten anzugeben bzw. zu beachten:

1. Bestellung

Sämtliche Zuschriften, die sich auf Ersatzteile beziehen, ausdrücklich an

ZÜNDAPP-WERKE GMBH
Abt. Verkauf Teile
8 München 8
Anzinger Straße 1–3

richten, telefonische Bestellungen unter München 45 931, Nebenstelle 259 oder 387 (Verkauf Teile). Bei allen Bestellungen ist lediglich die im Ersatzteil-Katalog in der 2. Spalte von links stehende „Bestell-Nr." und die gewünschte Stückzahl anzugeben. **Bei lackierten Teilen bitten wir, unbedingt die Farbindex-Zahl einzusetzen. Ohne Farbangabe ist die Lieferung des Teiles nicht möglich.** Die Farbindex-Zahl ist aus der Farbmustertafel ersichtlich und wird **hinter** die Bestell-Nr. gesetzt **(siehe Bestellbeispiel).**

Bedienen Sie sich bitte der von uns zur Verfügung gestellten Bestellformulare oder, wenn diese nicht vorhanden, folgenden Schemas:

Anschrift wie oben

Ich bestelle zur Lieferung gemäß Ihren Bedingungen folgende Motoren- bzw. Fahrgestell-Ersatzteile:

Bestell-Nr.	Stückzahl	Versandart
267–01.909	2	
265–02.601	3	
434–10.901/41	1 (/41 Rahmen monzarot)	
434–19.605/39	1 (/39 Vorderradschutzblech goldbeige)	

Stempel und Unterschrift

Sollte die Bestell-Nr. des Ersatzteiles nicht einwandfrei festzustellen sein, senden Sie uns bitte ein Musterteil ein, das mit einem Anhänger versehen sein muß, der Ihre volle Anschrift trägt.

Ist die Rückgabe des uns als Muster eingesandten Teiles erwünscht, so muß dies ausdrücklich in der Bestellung und auf dem Anhänger vermerkt sein. Alte Teile bewahren wir nicht auf. Wir übergeben diese sofort ohne Unterschied und ohne Gutschrift unserem Schrottlager.

2. Preise

Die empfohlenen Verkaufspreise bitten wir unserer Ersatzteil-Preisliste bzw. dem Ersatzteile-Dienst zu entnehmen.

3. Versandvorschriften

Die gewünschte Versandart bitten wir bei jeder Bestellung mit anzugeben; z. B. als: Postpaket, Eilboten, Frachtgut, Eilgut, Schnellpaket oder durch Luftpost.

Schreiben Sie uns auch deutlich Ihre genaue Adresse mit postalischer Bezeichnung des Wohnortes, da sonst Verzögerungen nicht zu vermeiden sind.

Aufträge, die unter DM 3.– netto liegen, sind nicht rabattpflichtig.

Erläuterungen zum Ersatzteil-Katalog Typen 434

Wichtige Hinweise: Dieser Ersatzteil-Katalog und die **2. Ergänzung** beinhalten:

Motor 247 mit Gebläse / 2 Gänge Handschaltung

Fahrgestell 434 mit Schwinggabel

Fahrgestell	Motor	PS	Bezeichnung	Bemerkung
434-02 L1	247-02 L1	1,5	Mofa 25	Inland
434-01 L0	247-01 L0	2,5	M 50	Inland
434-16 L0	247-16 L0	2,0	M 50	BASF
434-03 L0	247-04 L0	1,5	M 50	Finnland
434-07 L0	247-09 L0	1,0	Mofa 25	Schweden
434-11 L0	247-13 L0	2,25	M 50	Surinam
434-12 L0	247-05 L2	2,5	M 50	Exportausführung
434-12 L1	247-05 L2	2,5	M 50	Togo
434-12 L2	247-05 L2	2,5	M 50	Exportausführung
434-12 L6	247-05 L3	2,5	M 50	Frankreich

Nur ZÜNDAPP-Original-Ersatzteile gewähren Sicherheit, erhalten die Garantie und schützen vor Schäden. Verwenden Sie deshalb nur ZÜNDAPP-Original-Ersatzteile und keine nachgeahmten Teile. Der Einbau von Teilen fremder Herkunft führt zum Erlöschen des Garantieanspruches.

Bei Bestellungen von Ersatzteilen aus dem Ihnen vorliegenden Ersatzteil-Katalog bitten wir, folgende Einzelheiten anzugeben bzw. zu beachten:

1. Bestellung

Sämtliche Zuschriften, die sich auf Ersatzteile beziehen, ausdrücklich an

ZÜNDAPP-WERKE GMBH
Abt. Verkauf Teile
8 München 80
Anzinger Straße 1–3

richten, telefonische Bestellungen unter München 4 59 31, Nebenstelle **258/259/387** (**Inland**) bzw. Nebenstelle **257** (**Export**). Bei allen Bestellungen ist lediglich die im Ersatzteil-Katalog in der 2. Spalte von links stehende „Bestell-Nr."

und die gewünschte Stückzahl anzugeben. **Bei lackierten Teilen bitten wir unbedingt die Farbindex-Zahl einzusetzen. Ohne Farbangabe ist die Lieferung des Teiles nicht möglich.** Die Farbindex-Zahl ist aus der Farbmustertafel ersichtlich und wird **hinter** die Bestell-Nr. gesetzt **(siehe Bestellbeispiel).**

Bedienen Sie sich bitte der von uns zur Verfügung gestellten Bestellformulare oder, wenn diese nicht vorhanden, folgenden Schemas:

Anschrift wie oben

Ich bestelle zur Lieferung gemäß Ihren Bedingungen folgende Motoren- bzw. Fahrgestell-Ersatzteile:

Bestell-Nr.	Benennung	Stück	Versandart
247-01.608	Gehäuse rechts	1	Postpaket
434-10.901/**41**	Rahmen, monza-rot	1	
434-19.605/**39**	Vorderradschutzblech gold-beige	1	

Stempel und Unterschrift

Sollte die Bestell-Nr. des Ersatzteiles nicht einwandfrei festzustellen sein, senden Sie uns bitte ein Musterteil ein, das mit einem Anhänger versehen sein muß, der Ihre volle Anschrift trägt.
Ist die Rückgabe des uns als Muster eingesandten Teiles erwünscht, so muß dies ausdrücklich in der Bestellung und auf dem Anhänger vermerkt sein. Alle Teile bewahren wir nicht auf. Wir übergeben diese sofort ohne Unterschied und ohne Gutschrift unserem Schrottlager.

2. Preise

Die empfohlenen Verkaufspreise bitten wir unserer Ersatzteil-Preisliste bzw. dem Ersatzteile-Dienst zu entnehmen.

3. Versandvorschriften

Die gewünschte Versandart bitten wir bei jeder Bestellung mit anzugeben; z. B. als: Muster ohne Wert, Postpaket, Eilboten, Frachtgut, Eilgut, Schnellpaket oder durch Luftpost.
Schreiben Sie uns auch deutlich Ihre genaue Adresse mit postalischer Bezeichnung des Wohnortes, da sonst Verzögerungen nicht zu vermeiden sind.

Aufträge, die unter DM 3.– netto liegen, sind nicht rabattpflichtig.

Erläuterungen zum Ersatzteil-Katalog

Wichtige Hinweise: Dieser Ersatzteil-Katalog und die 1. Ergänzung beinhalten:

Motor 247 mit Gebläse / 2 Gänge, Handschaltung
Fahrgestell 434 mit Schwinggabel

Fahrgestell	Motor	DIN-PS	Typ	Bemerkung
434-02 L1	247-02 L1	1,5	Mofa 25	Deutschland
434-01 L0	247-01 L0	2,5	M 50	Deutschland
434-16 L0	247-16 L0	2,0	M 50	Deutschland/BASF
434-03 L0	247-04 L0	1,5	M 50	Finnland
434-07 L0	247-09 L0	1,0	Mofa 25	Schweden
434-11 L0	247-13 L0	2,25	M 50	Surinam
434-12 L0	247-05 L2	2,5	M 50	Exportausführung

Nur ZÜNDAPP-Original-Ersatzteile gewähren Sicherheit, erhalten die Garantie und schützen vor Schäden. Verwenden Sie deshalb nur ZÜNDAPP-Original-Ersatzteile und keine nachgeahmten Teile. Der Einbau von Teilen fremder Herkunft führt zum Erlöschen des Garantieanspruches.

Bei Bestellungen von Ersatzteilen aus dem Ihnen vorliegenden Ersatzteil-Katalog bitten wir, folgende Einzelheiten anzugeben bzw. zu beachten:

1. Bestellung

Sämtliche Zuschriften, die sich auf Ersatzteile beziehen, ausdrücklich an

ZÜNDAPP-WERKE GMBH
Abt. Verkauf Teile
8 München 8
Anzinger Straße 1–3

richten, telefonische Bestellungen unter München 45 931, Nebenstelle 258/259/387 (Verkauf Teile). Bei allen Bestellungen ist lediglich die im Ersatzteil-Katalog in der 2. Spalte von links stehende „Bestell-Nr." und die gewünschte Stückzahl anzugeben. **Bei lackierten Teilen bitten wir unbedingt die Farbindex-Zahl einzusetzen. Ohne Farbangabe ist die Lieferung des Teiles nicht möglich.** Die Farbindex-Zahl ist aus der Farbmustertafel ersichtlich und wird **hinter** die Bestell-Nr. gesetzt (**siehe Bestellbeispiel**).

Bedienen Sie sich bitte der von uns zur Verfügung gestellten Bestellformulare oder, wenn diese nicht vorhanden, folgenden Schemas:

Anschrift wie oben

Ich bestelle zur Lieferung gemäß Ihren Bedingungen folgende Motoren- bzw. Fahrgestell-Ersatzteile:

Bestell-Nr.	Stückzahl	Versandart
247–01.608	2	
247–02.614	3	
434–10.901/**41**	1 (/41 Rahmen monzazrot)	
434-19.605/**39**	1 (/39 Vorderradschutzblech goldbeige)	

Stempel und Unterschrift

Sollte die Bestell-Nr. des Ersatzteiles nicht einwandfrei festzustellen sein, senden Sie uns bitte ein Musterteil ein, das mit einem Anhänger versehen sein muß, der Ihre volle Anschrift trägt.

Ist die Rückgabe des uns als Muster eingesandten Teiles erwünscht, so muß dies ausdrücklich in der Bestellung und auf dem Anhänger vermerkt sein. Alle Teile bewahren wir nicht auf. Wir übergeben diese sofort ohne Unterschied und ohne Gutschrift unserem Schrottlager.

2. Preise

Die empfohlenen Verkaufspreise bitten wir unserer Ersatzteil-Preisliste bzw. dem Ersatzteile-Dienst zu entnehmen.

3. Versandvorschriften

Die gewünschte Versandart bitten wir bei jeder Bestellung mit anzugeben; z. B. als: Muster ohne Wert, Postpaket, Eilboten, Frachtgut, Eilgut, Schnellpaket oder durch Luftpost.

Schreiben Sie uns auch deutlich Ihre genaue Adresse mit postalischer Bezeichnung des Wohnortes, da sonst Verzögerungen nicht zu vermeiden sind.

Aufträge, die unter DM 3.– netto liegen, sind nicht rabattpflichtig.

4. Zahlungsbedingungen

Liegt keine Vorauskasse vor, erfolgt aus technischen Gründen und ohne Ausnahme die Zusendung „Per Nachnahme". Wir können hiervon beim besten Willen nicht abgehen, da unsere Buchhaltung für Ersatzteile-Käufe, bei der großen Anzahl von Kunden, keine Sonderkonten führen kann.
Es ist auch grundsätzlich nicht möglich, bestellte und ausgelieferte Ersatzteile zu einem späteren Zeitpunkt wieder zurückzunehmen und gutzuschreiben.

5. Allgemeines

a) **Ersatzteile-Bestellungen getrennt aufgeben. Nicht mit anderen Briefen!**

b) Bei allen Beantwortungen unserer Briefe wollen Sie in Ihren Antworten das von uns eingesetzte Abteilungs- und Diktat-Zeichen anführen. Sie erleichtern uns dadurch die Erledigung Ihrer Angelegenheiten und wir geben die Gewähr für eine schnelle Beantwortung Ihrer An- und Rückfragen.

c) Alle Abbildungen und Angaben in diesem Ersatzteil-Katalog sind unverbindlich. Änderungen bleiben uns o h n e vorherige Mitteilung jederzeit vorbehalten.

6. Garantieansprüche

Bei Gewährleistungsanträgen (Garantieansprüchen) ist die Einsendung des Garantiescheines unbedingt erforderlich. Sofern die defekten Teile nicht sofort mit der Reklamation eingesandt werden, kommen die Neuteile mit einem Lieferschein zum Versand. Nach erfolgtem Umbau sind die Altteile innerhalb von 14 Tagen v o l l s t ä n d i g in unser Werk unter Beigabe des beigefügten gelben Aufklebezettels einzusenden, worauf nach Anerkennung des Garantieanspruches keine Berechnung erfolgt. Voraussetzung für Garantieansprüche ist immer, daß die Garantiezeit noch nicht abgelaufen ist und die zu ersetzenden Teile (keine Imitationsteile) unseren Garantiebedingungen entsprechen. Bitte die Garantiebedingungen in den Bedienungsanweisungen berücksichtigen.

Im übrigen machen wir auf die Ausführungen in unseren Kundendienst-Schnellbriefen aufmerksam.

7. Sonstiges

Der Nachdruck dieses Kataloges – auch auszugsweise – ist ohne vorherige Genehmigung nicht gestattet.

Z Ü N D A P P - W E R K E G M B H
8 München 8 · Anzinger Straße 1—3

Mofa 25
Typ 434–02

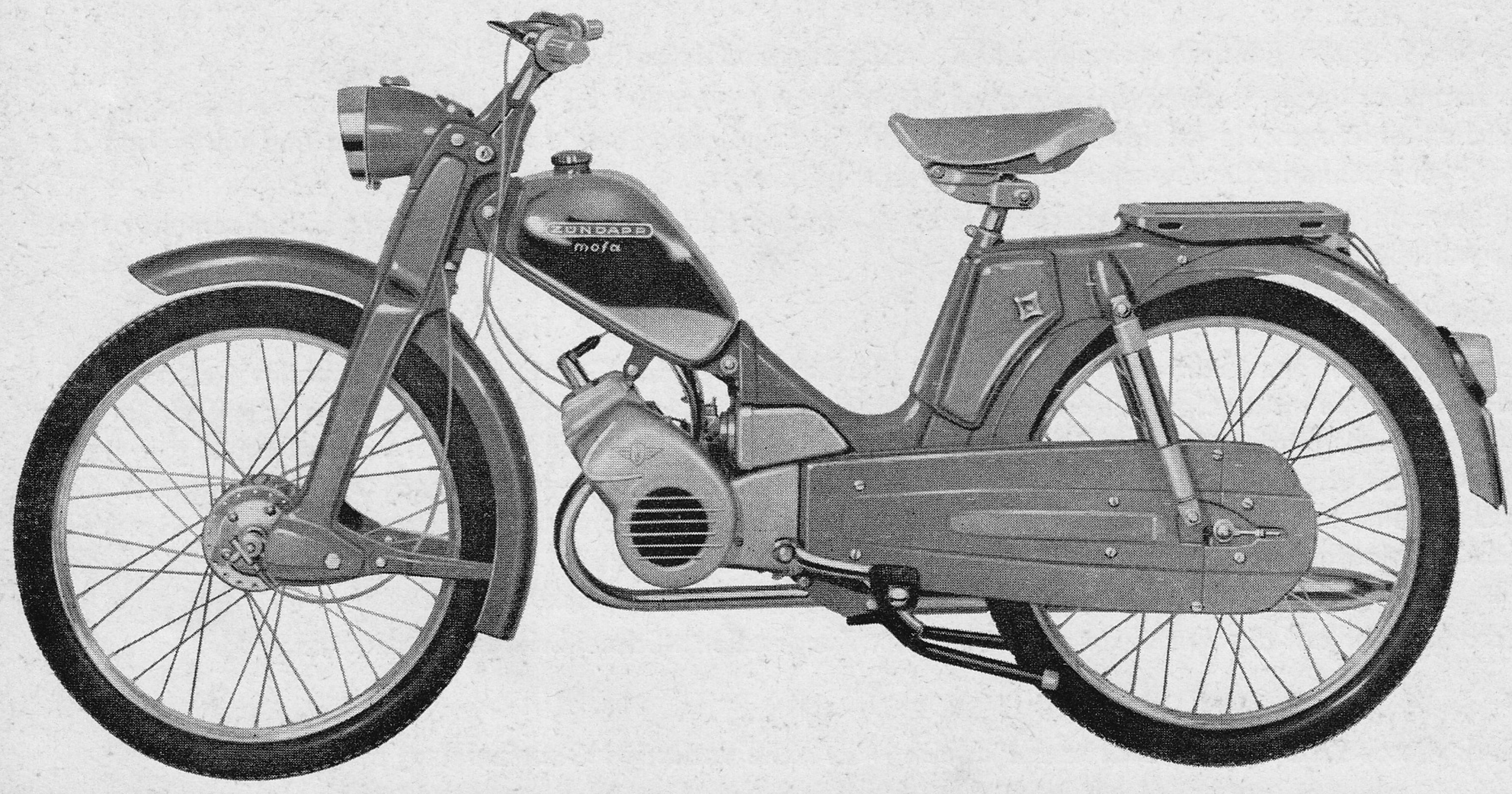

Mofa 25 mit Gebläse, 2 Gänge, Handschaltung, 25 km/h

Moped M 50
Typ 434–01

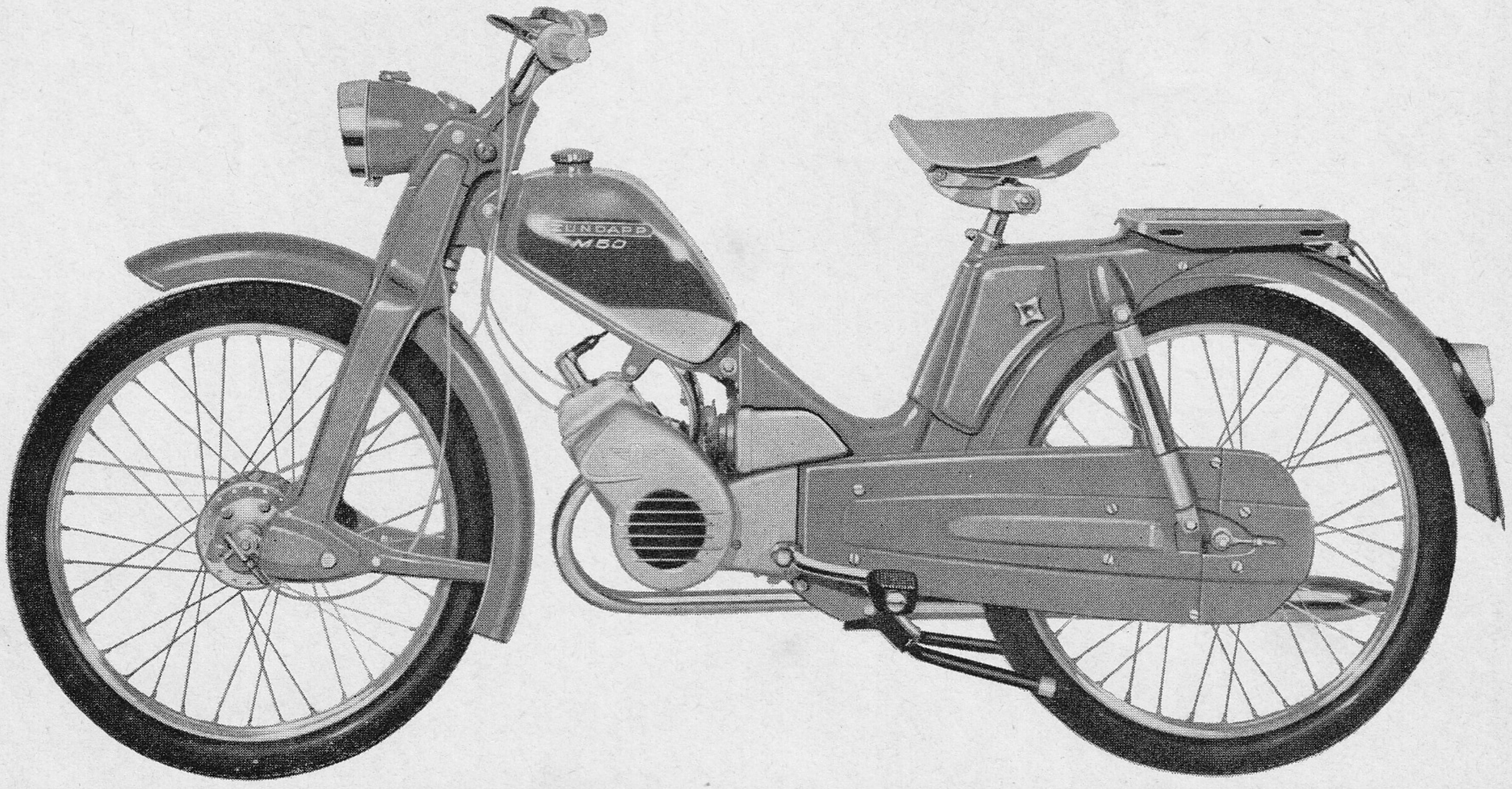

Moped M 50 mit Gebläse, 2 Gänge, Handschaltung, 40 km/h

Farbmuster

Colour samples · Échantillons de couleurs

Die hinter der Farbbezeichnung stehende Indexzahl ist bei Bestellungen **unbedingt** anzugeben.

When ordering spare parts of this catalogue, please indicate the INDEX-Number behind the wanted colour.

Pour faciliter l'exécution des commandes de pièces de rechange, nous vous prions d'indiquer le numéro d'index après la couleur désirée.

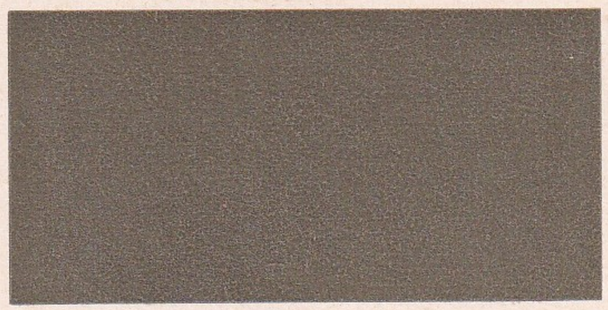

gold-beige **39**

golden beige

beige doré

monza-rot **41**

Monza-red

rouge Monza

2-Gang-Motor Typ 247
mit Gebläse

Inhaltsverzeichnis

Motor, mit Gebläse

Tafel 1	Gehäuse rechts
Tafel 2	Gehäuse links
Tafel 3	Gebläsedeckel – Lüfterrad
Tafel 4	Kupplungsdeckel
Tafel 5	Zylinder – Kurbeltrieb
Tafel 6	Vergaser
Tafel 7	Getriebe – Schaltwelle
Tafel 8	Schalthebel – Tretlagerachse – Bremshebel
Tafel 9	Kupplung
Tafel 10	Elektrische Ausrüstung
Tafel 11	Auspuff

Tafel 1

Gehäuse rechts

Tafel 1 Gehäuse rechts

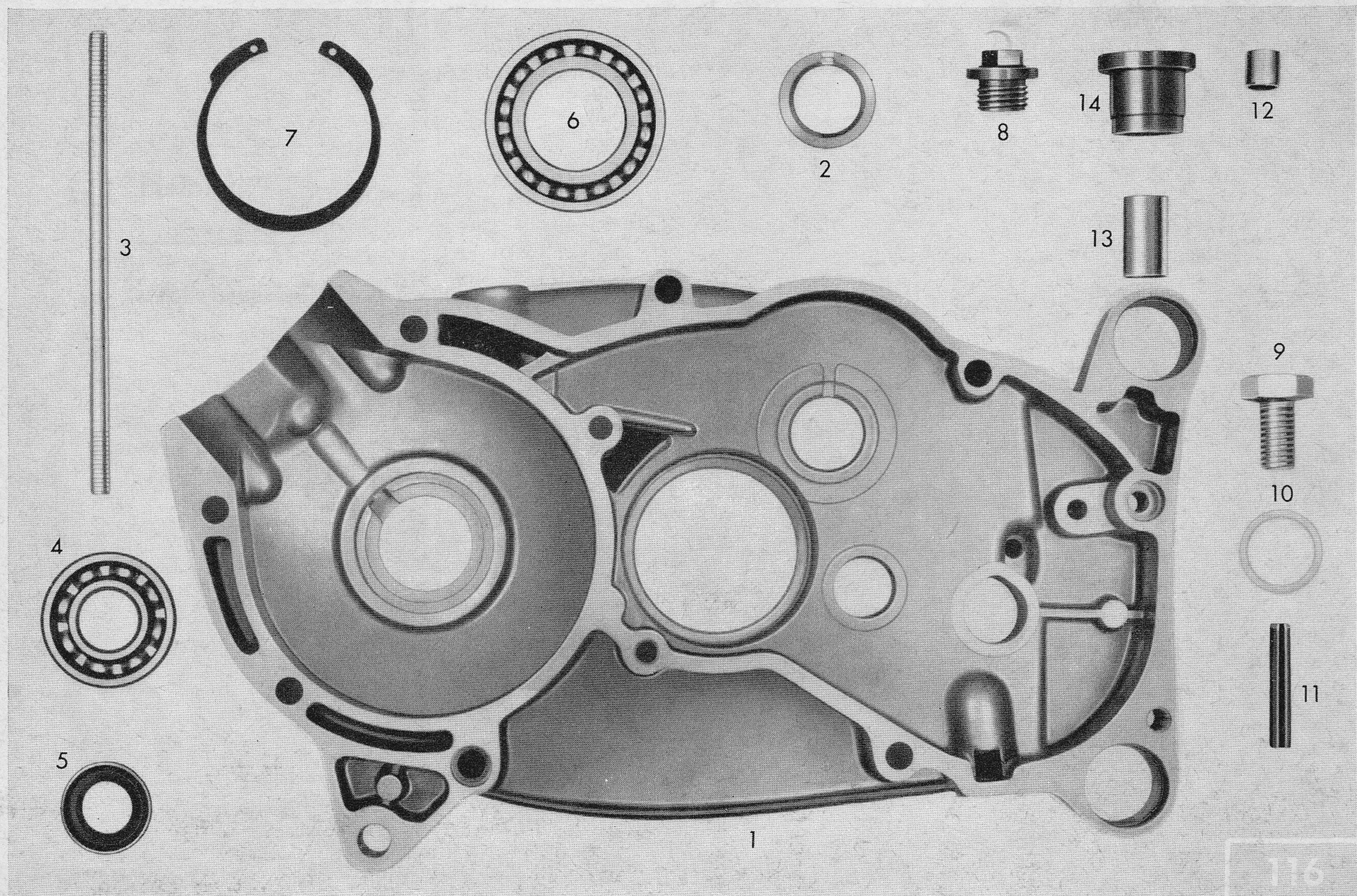

zu Tafel 1 Gehäuse rechts

ab Motor-Nr. 3 070 001

Bild-Nr.	Bestell-Nr.	Benennung	Stückzahl je Einheit	Bemerkung
1	247–01.608	**Gehäuse rechts, vollst.**	1	
2	265–01.102	Lagerbuchse für Schaltwelle	1	
–	247–01.148	Dichtung für Kuppl.-Deckel	1	
–	247–01.149	Dichtung für Gehäuse	1	
3	247–01.120	Stiftschraube	2	
4	DIN 625 6202	Ringrillenlager 15 x 35 x 11	1	für Kurbelwelle
5	255–01.144	Dichtring grün 15 x 24 x 7/1	1	
6	DIN 625 16005	Ringrillenlager 25 x 47 x 8	1	für Kupplungswelle
7	276–01.154	Seegerring J 47 x 1,75 v	1	
8	281–01.135	Verschlußschraube	1	Öleinfüllung
9	DIN 933 M 10 x 18	Sechskantschraube	1	Ölablaß
10	DIN 7603 A 10 x 14	Dichtring	1	
11	DIN 1481 5 x 32	Spannhülse	1	
12	M 181 z 138	Paßbuchse	2	
13	247–01.138	Distanzrohr	2	für Motorbefestigung
14	247–01.139	Gummibuchse	2	

W 2870/I dtsch. Ausgabe Mai 66

Tafel 2

Gehäuse links

Tafel 2 Gehäuse links

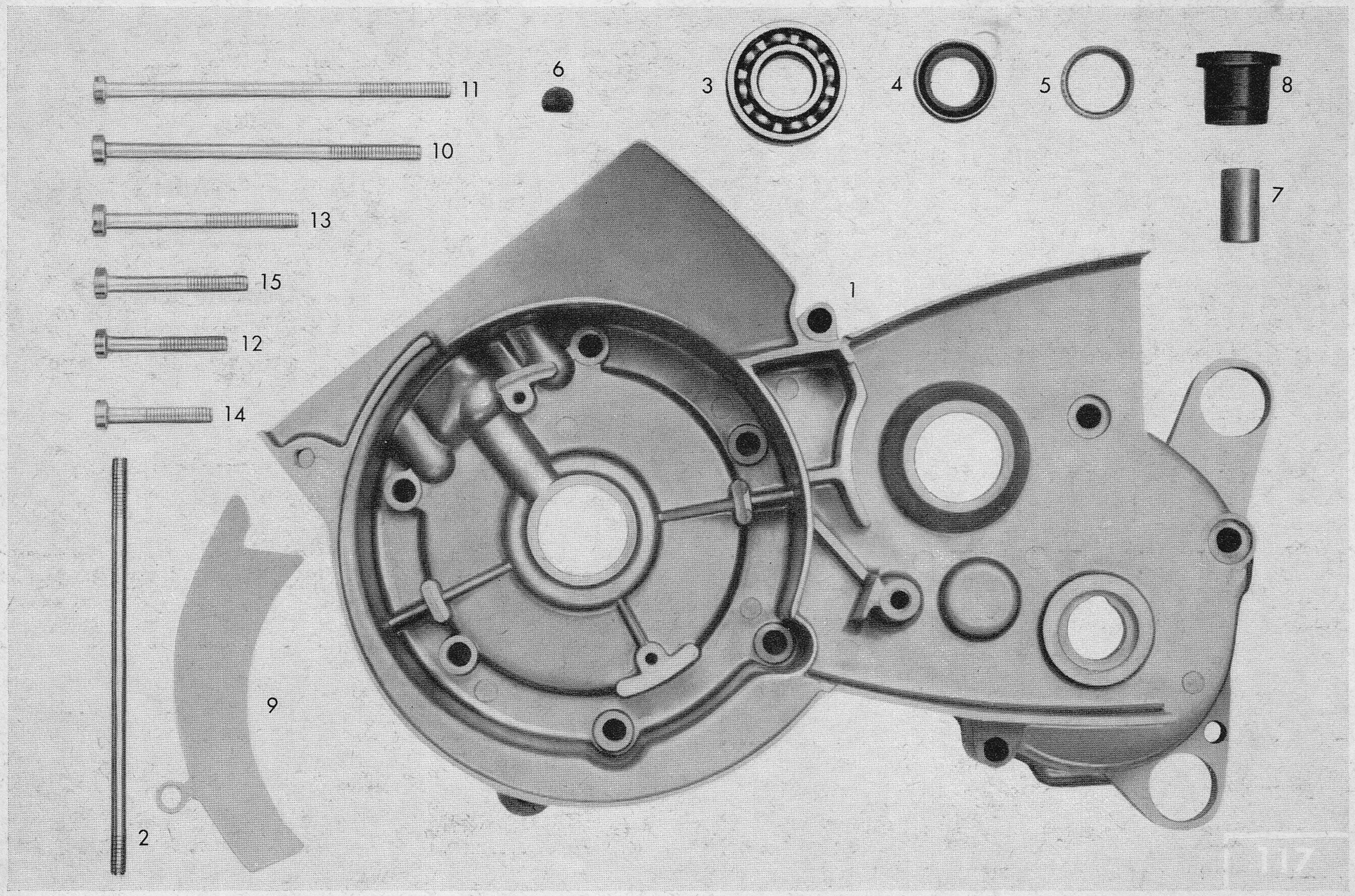

zu Tafel 2 Gehäuse links

ab Motor-Nr. 3 070 001

Bild-Nr.	Bestell-Nr.	Benennung	Stückzahl je Einheit	Bemerkung
1	247–01.610	Gehäuse links	1	für Deutschland/Mofa, Finnland und Schweden
1	247–01.606	Gehäuse links	1	für Deutschland/M 50, BASF und Surinam
1	247–01.614	Gehäuse links	1	für Exportausführung
2	247–01.120	Stiftschraube	2	
3	DIN 625 6202	Rillenlager 15 x 35 x 11	2	für Kurbel- und Getriebewelle
4	DIN 3760 15 x 24 x 7	Dichtring grün	2	
5	265–01.136	Wellendichtung	1	für Tetlagerachse
6	276–01.279	Scheibe 2 mm	1	
7	247–01.138	Distanzrohr	2	für Motorbefestigung
8	247–01.139	Gummibuchse	2	
9	247–01.125	Verschlußplatte	1	
–	276–01.145	Kabelschelle	1	
		Verschraubung der Gehäuseteile		
10	DIN 84 BM 6 x 90/25	Zylinderschraube	4	
11	DIN 84 BM 6 x 98/25	Zylinderschraube	3	
12	DIN 84 AM 6 x 35	Zylinderschraube	2	
13	DIN 84 BM 6 x 55	Zylinderschraube	1	
14	DIN 84 AM 6 x 30	Zylinderschraube	2	
15	DIN 84 BM 6 x 40	Zylinderschraube	1	

1. Ergänzung! (Bisherige Texttafel entfernen)

W 2976 I dtsch. Juni 1968.

Tafel 3

Gebläsedeckel – Lüfterrad

Tafel 3 Gebläsedeckel – Lüfterrad

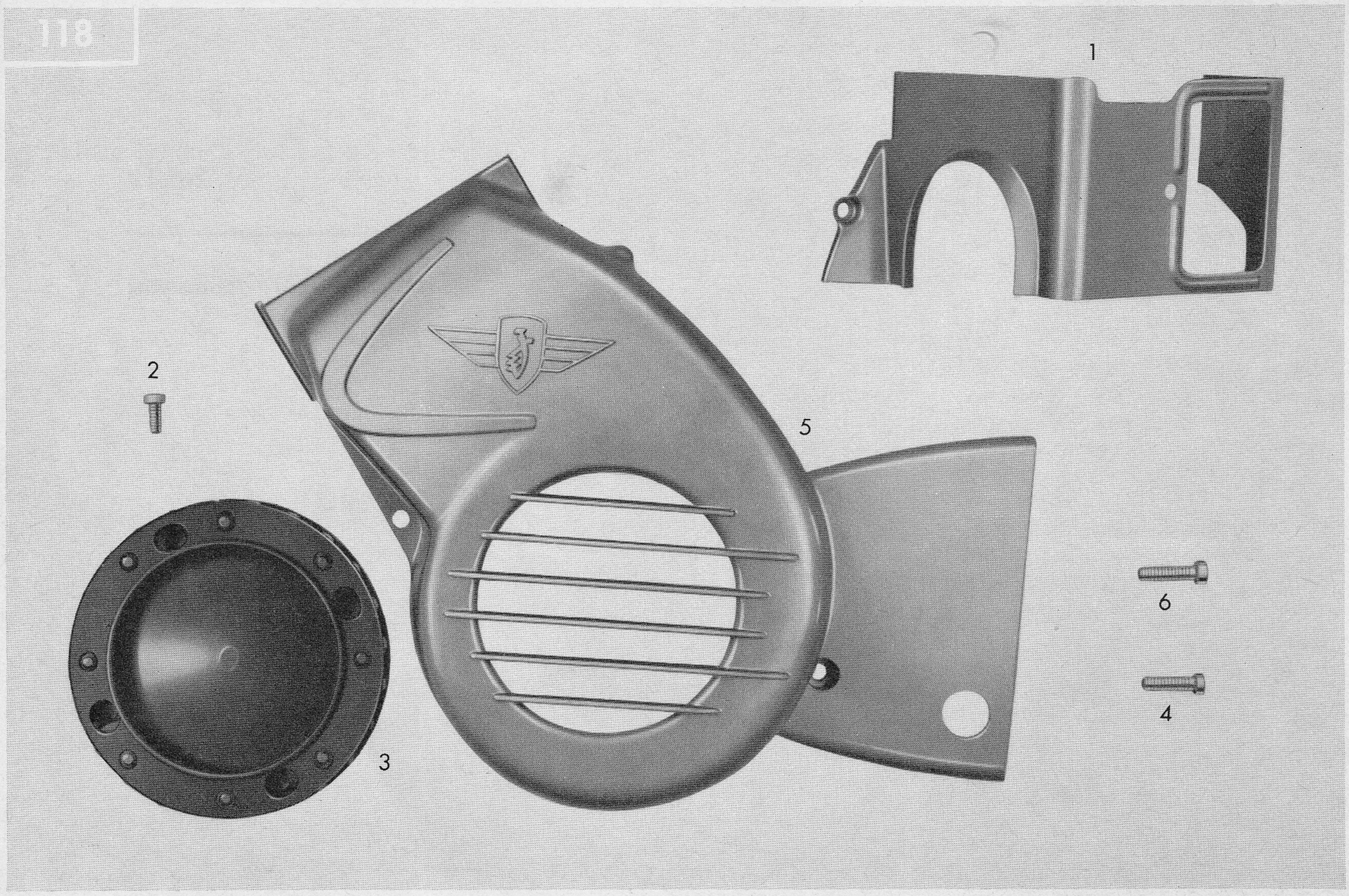

zu Tafel 3 Gebläsedeckel – Lüfterrad

ab Motor-Nr. 3 070 001

Bild-Nr.	Bestell-Nr.	Benennung	Stückzahl je Einheit	Bemerkung
1	247–01.122	Gebläsemantel	1	
2	DIN 84 AM 5 x 12	Zylinderschraube	2	
3	247–07.601	Lüfterrad, mit 4 Befestigungen	1	bis Motor-Nr. 3 085 521
3	247–07.604	Lüfterrad, mit 3 Befestigungen	1	ab Motor-Nr. 3 085 522
4	DIN 84 AM 5 x 20	Zylinderschraube	4	bis Motor-Nr. 3 085 521
4	DIN 84 AM 6 x 12	Zylinderschraube	3	ab Motor-Nr. 3 085 522
5	247–01.121	Gebläsedeckel	1	
6	DIN 84 AM 6 x 22	Zylinderschraube	2	

1. Ergänzung! (Bisherige Texttafel entfernen)

W 2976 I dtsch. Juni 1968.

Tafel 4

Kupplungsdeckel

Tafel 4 Kupplungsdeckel

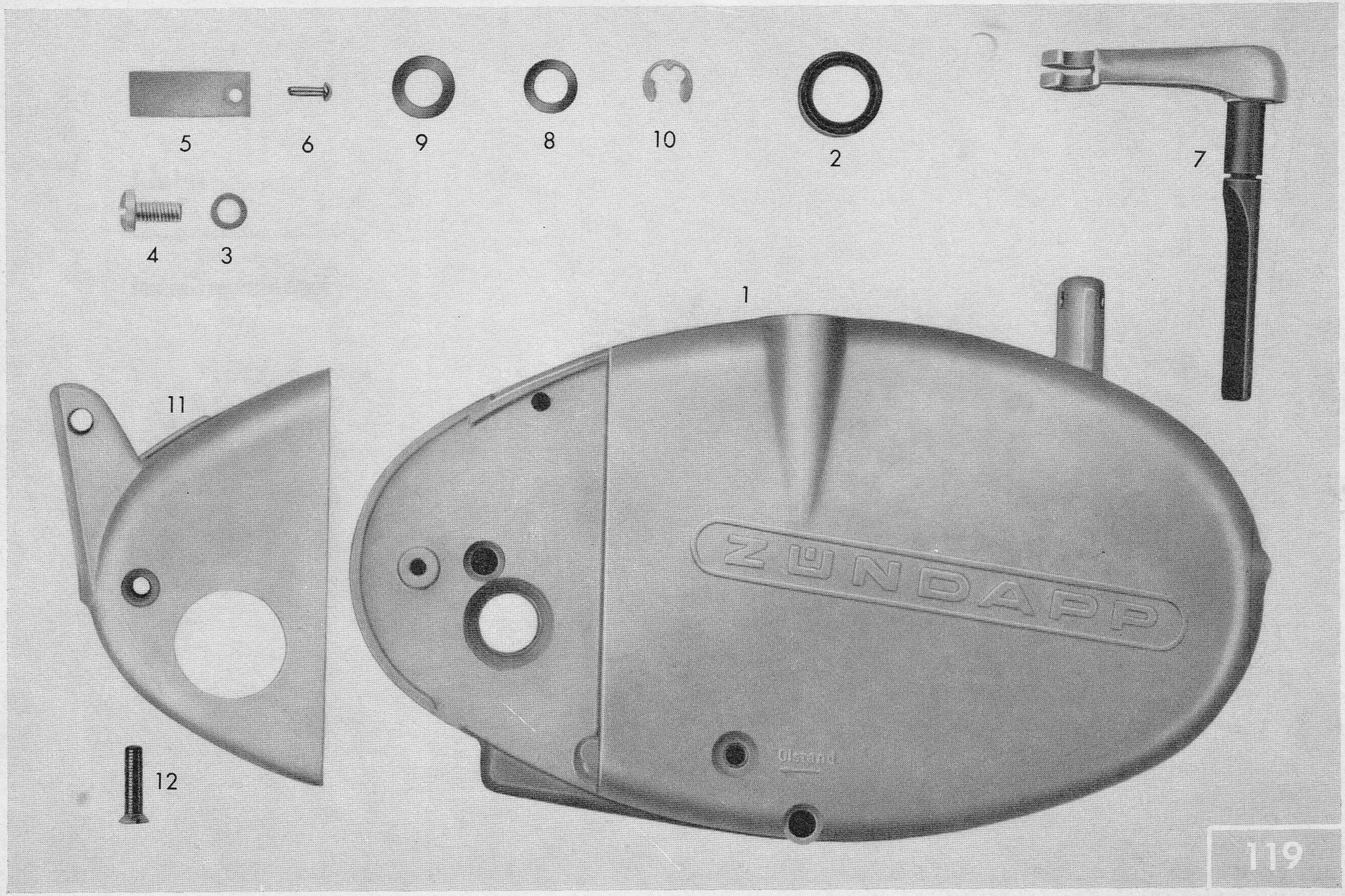

Tafel 4 Kupplungsdeckel

Bild-Nr.	Bestell-Nr.	Benennung	Bemerkung	Stück
1	247–01.900	*Kupplungsdeckel unmont.	bis Motor-Nr. 3 099 668	1
1	247–01.156	Kupplungsdeckel unmont.	ab Motor-Nr. 3 099 669	1
—	247–01.148	Gehäusedichtung	Lieferumfang 5 Stück	1
—	DIN 1481 3x12	Spannhülse	ab Motor-Nr. 3 099 669	1
2	265–01.136	Wellendichtung	16x22x3	1
3	DIN 7603 A 6x10	Dichtring		1
4	DIN 85 AM 6x12	Linsenschraube		1
5	247–06.110	Kupplungszunge	bis Motor-Nr. 3 099 668	1
5	247–06.117	Kupplungszunge	ab Motor-Nr. 3 099 669	1
—	DIN 137 A 3	Federscheibe	bis Motor-Nr. 3 099 668	1
—	247–06.118	Haltefeder	ab Motor-Nr. 3 099 669	1
6	DIN 1476 3x10	Kerbnagel	bis Motor-Nr. 3 099 668	1
—	DIN 84 AM 4x6	Zylinderschraube	ab Motor-Nr. 3 099 669	1
—	247–06.116	Zylinderschraube	ab Motor-Nr. 3 099 669	1
—	DIN 7603 A 8x11,5	Dichtring	ab Motor-Nr. 3 099 669	1
—	DIN 936 M 8x1	Sechskantmutter	ab Motor-Nr. 3 099 669	1
7	247–06.603	Kupplungshebel	bis Motor-Nr. 3 099 668	1
7	247–06.604	Kupplungshebel	ab Motor-Nr. 3 099 669	1
8	261–06.110	Gummiring	9x14x2,5	1
9	M 1301 z 454	Ausgleichsscheibe	0,2 dick	1
—	265–06.112	Drehfeder	ab Motor-Nr. 3 099 669	1
10	DIN 6799 7	BZ-Sicherung		1
11	247–01.140	Anschlußkappe	bis Motor-Nr. 3 099 668	1
11	247–01.157	Anschlußkappe	ab Motor-Nr. 3 099 669	1
12	DIN 91 AM 5x20	Linsenschraube		1
		Kupplungslamellen und Kupplungsfedern siehe Tafel 9		

*Neuteil

2. Ergänzung! Bisherige Texttafel entfernen.

W 3043/I dtsch. 9/69

Tafel 5

Zylinder – Kurbeltrieb

Tafel 5 Zylinder – Kurbeltrieb

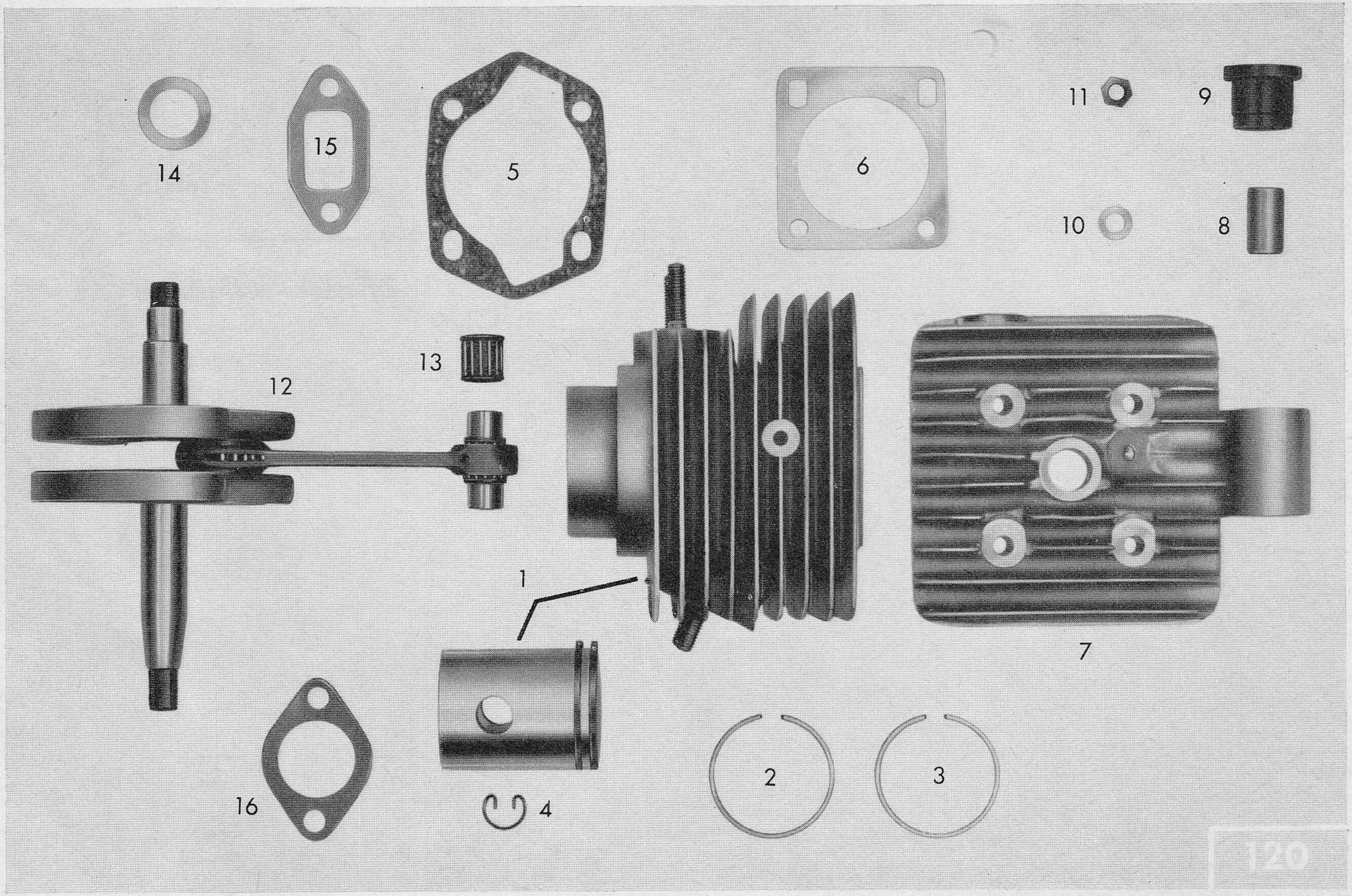

Tafel 5

Zylinder – Kurbeltrieb

Tafel 5 Zylinder–Kurbeltrieb

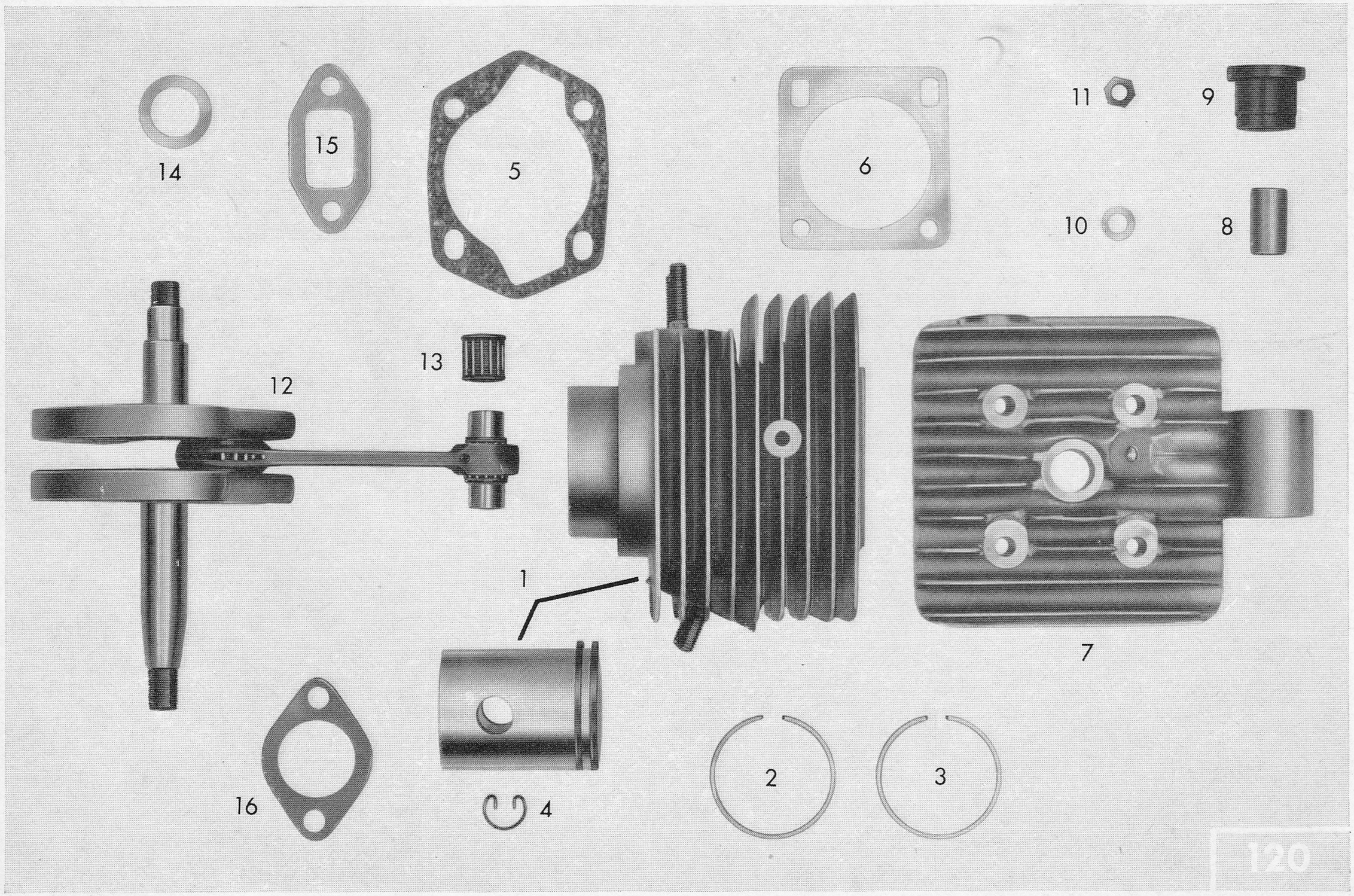

Tafel 5 Zylinder–Kurbeltrieb

Bild-Nr.	Bestell-Nr.	Benennung	Bemerkung		Stück
1	247–02.614	Zylinder kpl. 1,5 PS	für Mofa/Inland 247–02 L1	bis Motor-Nr. 3 111 703	1
1	247–02.706	Zylinder kpl. 1,5 PS	für M 50/Finnland 247–04 L0		1
1	247–02.610	Zylinder kpl. 1,0 PS	für Mofa/Schweden 247–09 L0		1
1	247–02.603	Zylinder kpl. 2–2,5 PS	für M 50/Inland 247–01 L0,16 L0 und Export 05 L2, 05 L3, 13 L0		1
1	247–02.901	*Zylinder kpl. 1,5 PS	für Mofa/Inland 247–02 L1 und Finnland 247–04 L0	ab Motor-Nr. 3 111 702	1
1	247–02.900	*Zylinder kpl. 2–2,5 PS	für M 50/Inland 247–02 L1, 16 L0 und Export 05 L2, 05 L3		1
2	247–02.109	Kolbenring oben 39x2	für Zylinder 247–02.603 u. 614		1
2	247–02.110	Kolbenring unten 39x2			1
3	M 1262 k 384	Kolbenring oben 39x2,5	für Zylinder 247–02.610 u. 706		1
3	251–02.205	Kolbenring unten 39x2,5			1
3	248–02.107	*Kolbenring 39x1,5	für Zylinder 247–02.900 u. 901		1
4	DIN 73123 A 12	Sprengring			2
5	247–02.104	Zylinderdichtung			1
6	247–02.103	Zylinderkopfdichtung			1
7	247–02.112	Zylinderkopf	für 247–02 L1, 04 L0		1
7	247–02.106	Zylinderkopf	für 247–01 L0, 05 L2, 05 L3, 09 L0, 13 L0, 16 L0		1
8	247–01.138	Distanzrohr			2
9	247–01.139	Gummibüchse			2
10	DIN 433 6,4	Scheibe			4
11	DIN 934 M 6	Sechskantmutter			4
12	247–03.601	Kurbelwelle	Pleuellänge 85 mm, bis Mot.-Nr. 3 111 702		1
12+14	247–03.901	*Kurbelwelle	Pleuellänge 91 mm, ab Mot.-Nr. 3 111 703		1
12+14	247–03.903	*Kurbelwelle (geändertes Lagerspiel)	Pleuellänge 91 mm, ab Motor-Nr. 3 111 703 für 247–02 L1, 03 L0, 04 L0		1

*Neuteile

2. Ergänzung! Bisherige Texttafel entfernen.

W 3043/I dtsch. 9/69

Tafel 5 Zylinder–Kurbeltrieb

Bild-Nr.	Bestell-Nr.	Benennung	Bemerkung		Stück
13	258–03.600	Nadelkäfig	für Kolbenbolzen		1
14	276–05.108	Facettenscheibe	15,1x17,8x24x1	Toleranzausgleich für linke und rechte Kurbelwellenseite	2
—	261–05.137	Ausgleichsscheibe	15,1 Innen-⌀ x 0,2		n. Bed.
—	261–05.138	Ausgleichsscheibe	15,1 Innen-⌀ x 0,5		n. Bed.
—	261–05.144	Ausgleichsscheibe	15,1 Innen-⌀ x 0,1		n. Bed.
15	247–04.125	Ansaugdichtung	für 247–02 L1, 16 L0		1
15	267–04.113	Ansaugdichtung	für 247–01 L0, 04 L0, 05 L2, 05 L3, 13 L0		1
15	247–04.116	Ansaugdichtung	für 247–09 L0		1
16	247–08.101	Auspuffdichtung			1
—	DIN 6888 3x3,7	Scheibenfeder	auf Kurbelwelle		1

W 3043/1 dtsch. 9/69

Tafel 6

Vergaser

Tafel 6 Vergaser

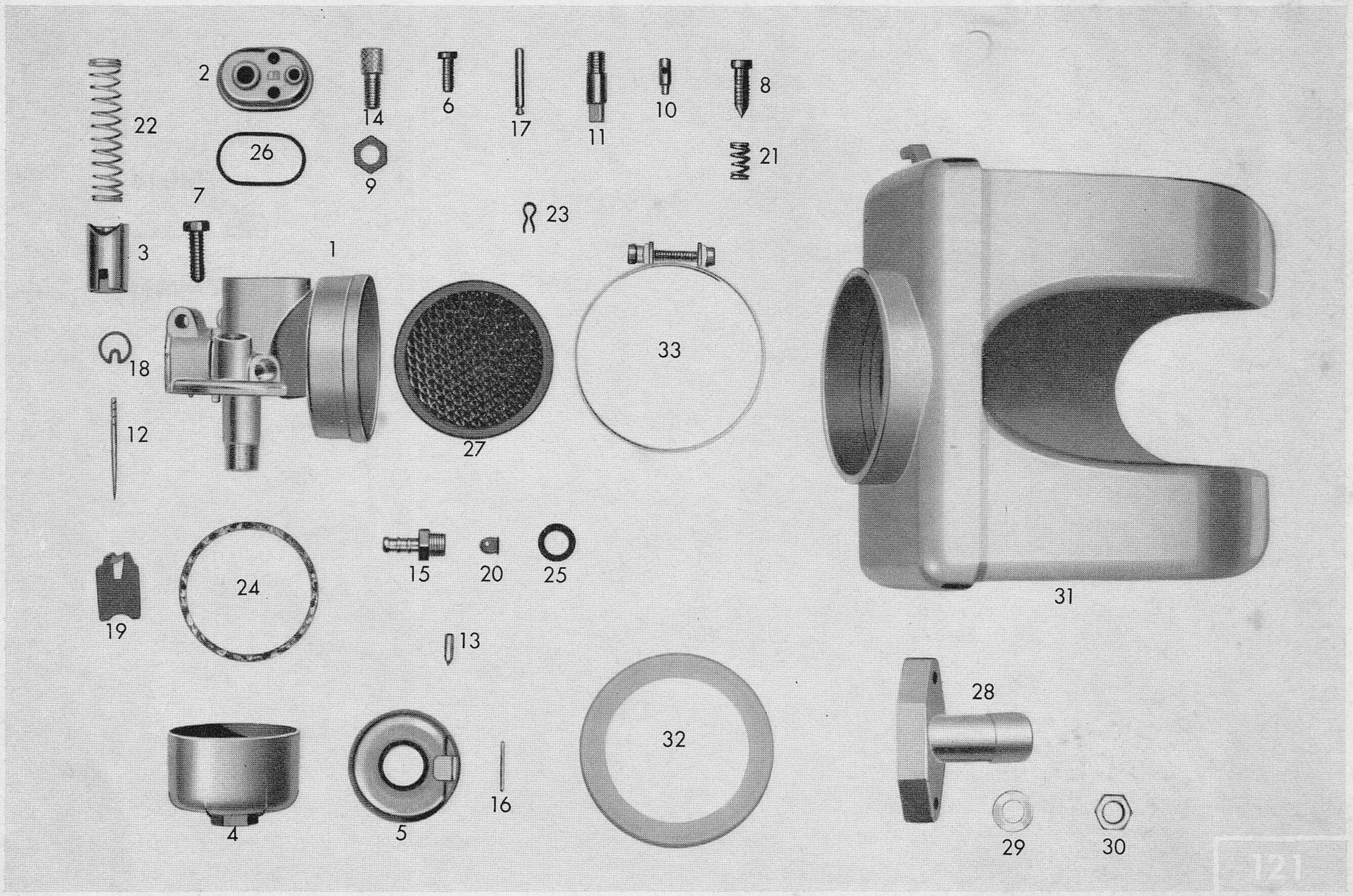

Tafel 6

Vergaser

Tafel 6 Vergaser

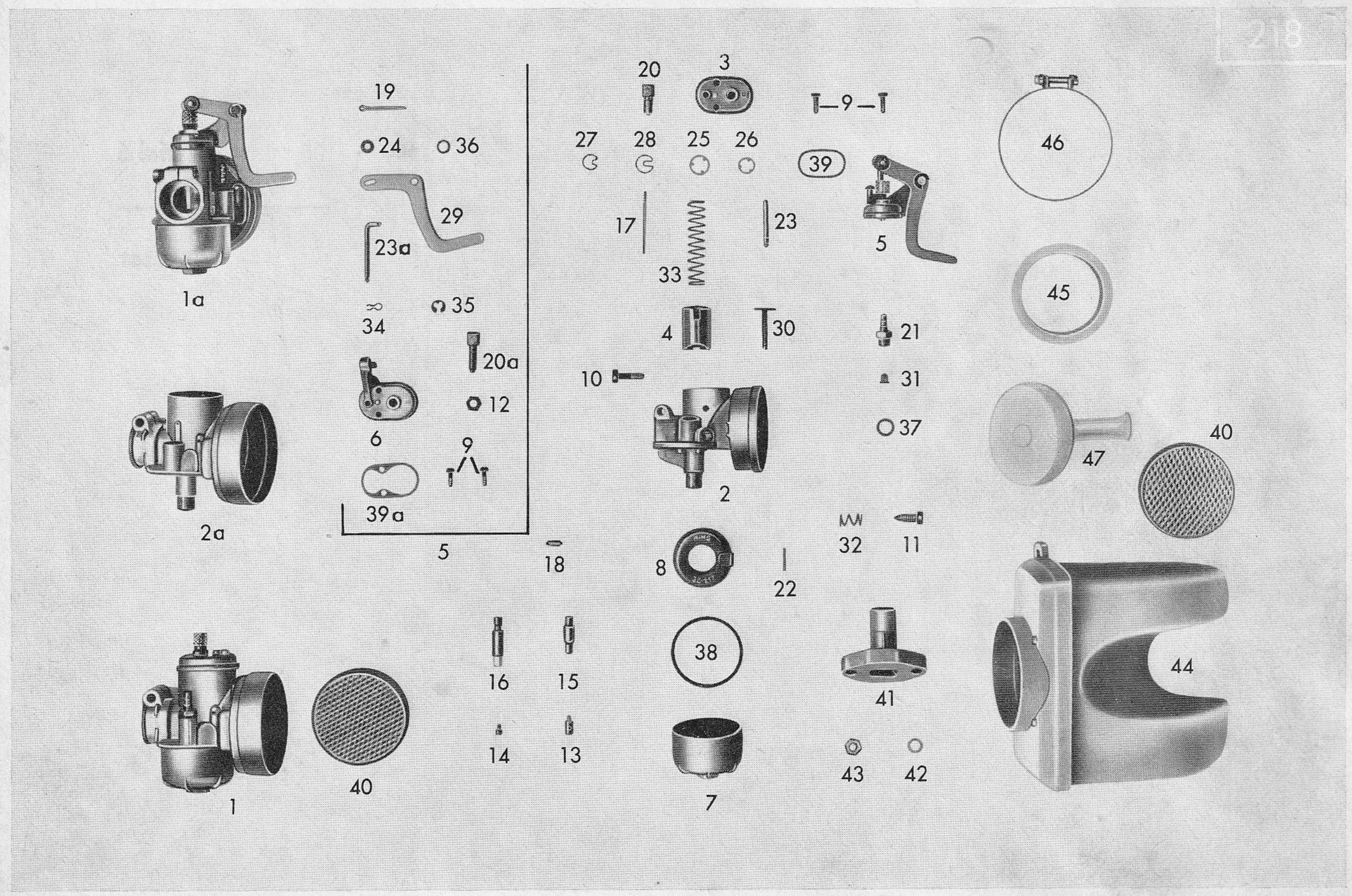

Tafel 6

Vergaser

Tafel 6 Vergaser

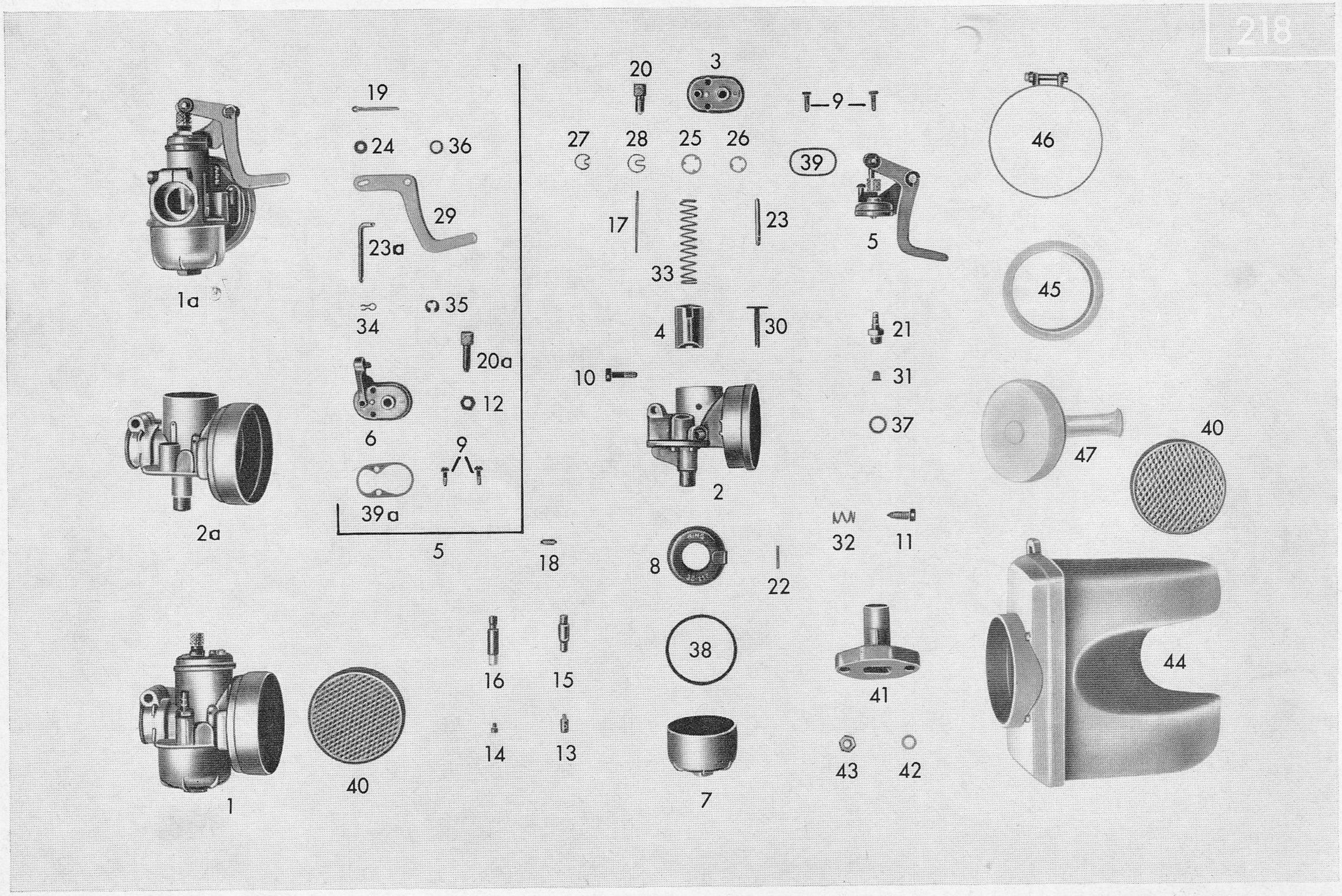

Tafel 6 Vergaser

Bild-Nr.	Bestell-Nr.	Benennung	Bemerkung	Stück
1	247–04.706	Vergaser kpl. 1/9/48	für Mofa/Inland 247–02 L1, bis M.-Nr. 3 086 148	1
1	247–04.712	Vergaser kpl. 1/9/51	für Mofa/Inland 247–02 L1, ab M.-Nr. 3 086 149 bis Motor-Nr. 3 111 702	1
1	247–04.721	*Vergaser kpl. 1/9/54	für Mofa/Inland 247–02 L1, ab M.-Nr. 3 111 703	1
1	247–04.701	Vergaser kpl. 1/16/65	für M 50/Inland 247–01 L0, bis M.-Nr. 3 096 049	1
1a	247–04.715	Vergaser kpl. 1/16/74	für M 50/Inland 247–01 L0, ab M.-Nr. 3 096 050	1
1	247–04.719	Vergaser kpl. 1/9/52	für BASF 247–16 L0	1
1	247–04.705	Vergaser kpl. 1/16/66	für Finnland 247–04 L0, bis M.-Nr. 3 096 049	1
1a	247–04.716	Vergaser kpl. 1/16/76	für Finnland 247–04 L0, ab M.-Nr. 3 096 050	1
1	247–04.707	Vergaser kpl. 1/9/49	für Schweden 247–09 L0	1
1	247–04.711	Vergaser kpl. 1/10/97	für Surinam 247–13 L0	1
1	247–04.710	Vergaser kpl. 1/16/67	für Export 247–05 L2, bis M.-Nr. 3 096 049	1
1a	247–04.717	Vergaser kpl. 1/16/75	für Export 247–05 L2, 05 L3, ab M.-Nr. 3 096 050	1
2	247–04.908	Vergasergehäuse 9⌀	für 1/9/48, 49, 51, 52 und 54	1
2a	247–04.907	Vergasergehäuse 16⌀	für 1/16/65, 66, 67, 74, 75 und 76	1
3	251–04.909	Deckelplatte	für 1/9/48, 49, 51, 52, 54 und 1/10/97	1
3	267–04.901	Deckelplatte	für 1/16/65, 66, 67, 74, 75 und 76	1
4	251–04.914	Gasschieber	für 1/9/48 und 1/10/97	1
4	247–04.916	Gasschieber	für 1/9/48, 49, 51, 52 und 54	1
4	267–04.902	Gasschieber	für 1/16/66	1
4	247–04.915	Gasschieber	für 1/16/65, 67, 74, 75 und 76	1
5	247–04.920	Hebelbock kpl.	für 1/16/74, 75 und 76	1
6	247–04.921	Hebelbock unmont.	für 1/16/74, 75 und 76	1
7	267–04.922	Schwimmerkappe	für alle Vergaser	1
8	267–04.923	Ringschwimmer	für alle Vergaser	1
9	267–04.924	Befestigungsschraube	für alle Vergaser	2

*Neuteil

2. Ergänzung! Bisherige Texttafel entfernen.

W 3043/I dtsch. 9/69

Tafel 6

Vergaser

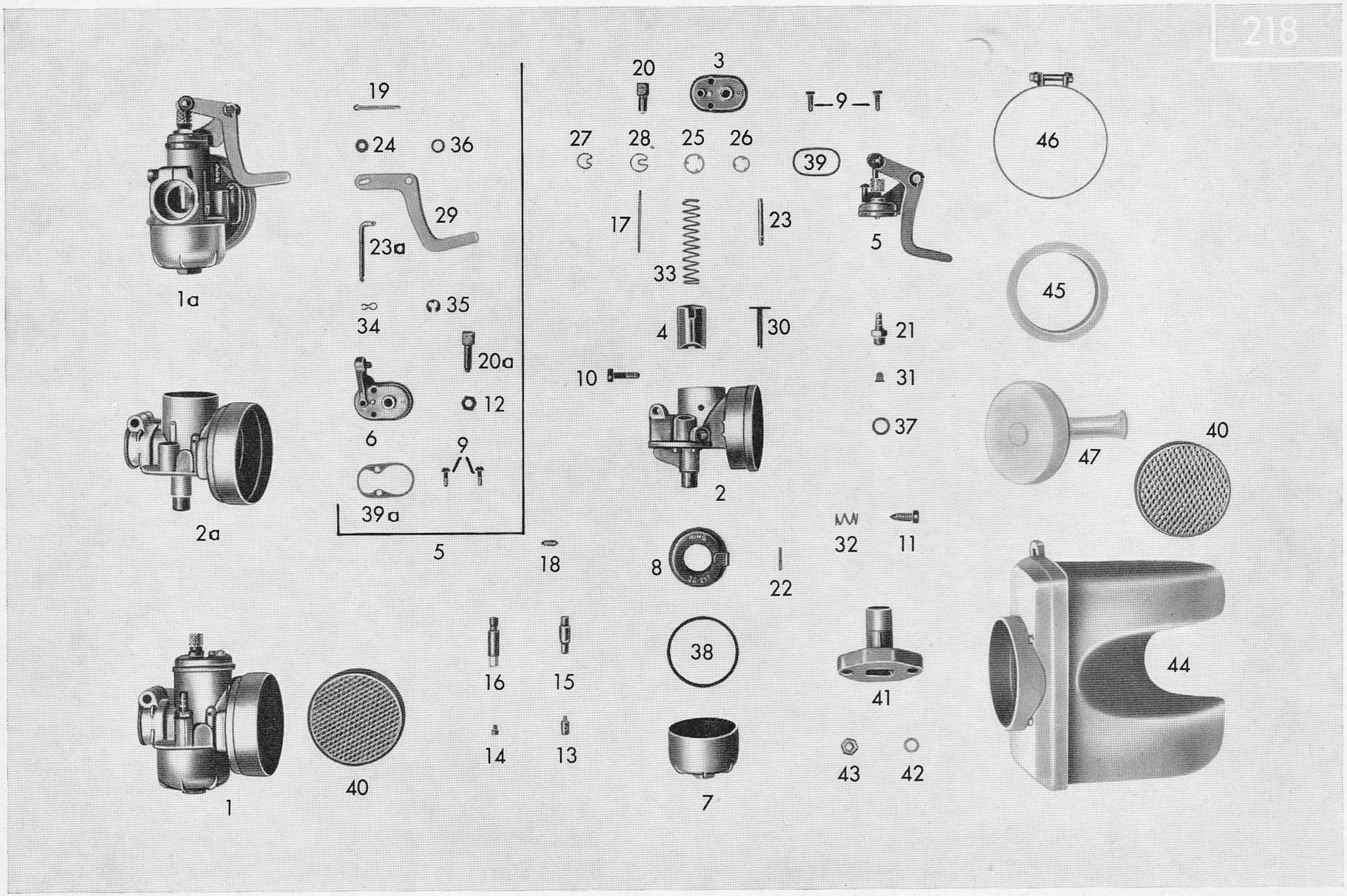
218
1a
19
24
36
29
23a
34
35
20a
12
6
9
39a
5
2a
20
3
9
27
28
25
26
39
46
17
23
5
33
45
4
30
21
10
31
37
2
47
40
32
11
18
8
22
16
15
38
41
44
14
13
43
42
1
40
7

Tafel 6 Vergaser

Bild-Nr.	Bestell-Nr.	Benennung	Bemerkung	Stück
10	247–04.900	Klemmschraube	für 1/9/48, 49, 51, 52, 54 und 1/10/97	1
10	267–04.926	Klemmschraube	für 1/16/65, 66, 67, 74, 75 und 76	1
11	251–04.921	Stellschraube	für 1/9/48, 49, 51, 52, 54 und 1/10/97	1
11	267–04.927	Stellschraube	für 1/16/65, 66, 67, 74, 75 und 76	1
12	251–04.927	Gegenmutter	für alle Vergaser	1
13	247–04.933	Hauptdüse Größe 52	für alle Vergaser 1/9 und 1/10	n. Bed.
13	255–04.900	Hauptdüse Größe 54	für alle Vergaser 1/9 und 1/10	n. Bed.
13	255–04.904	Hauptdüse Größe 56	für 1/9/49, 54 konstant, sonst n. Bedarf	1
13	247–04.905	Hauptdüse Größe 58	für 1/9/48 u. 1/10/97 konstant, sonst. n. Bedarf	1
13	247–04.934	Hauptdüse Größe 60	für alle Vergaser 1/9 und 1/10	n. Bed.
13	247–04.929	Hauptdüse Größe 62	für alle Vergaser 1/9 und 1/10	n. Bed.
13	247–04.931	Hauptdüse Größe 64	für 1/9/52 konstant, sonst nach Bedarf	1
13	247–04.932	Hauptdüse Größe 66	für alle Vergaser 1/9 und 1/10	n. Bed.
13	247–04.930	Hauptdüse Größe 68	für alle Vergaser 1/9 und 1/10	n. Bed.
13	247–04.917	Hauptdüse Größe 70	für 1/9/51 konstant, sonst nach Bedarf	1
13	247–04.918	Hauptdüse Größe 72	für alle Vergaser 1/9 und 1/10	n. Bed.
14	267–04.933	Hauptdüse Größe 76	für alle Vergaser 1/16	n. Bed.
14	247–04.913	Hauptdüse Größe 78	für alle Vergaser 1/16	n. Bed.
14	247–04.910	Hauptdüse Größe 80	für 1/16/65, 66, 74 und 76	1
14	247–04.911	Hauptdüse Größe 82	für alle Vergaser 1/16	n. Bed.
14	247–04.912	Hauptdüse Größe 84	für 1/16/75 und 67	1
14	278–04.903	Hauptdüse Größe 86	für alle Vergaser 1/16	n. Bed.
15	300–04.916	Nadeldüse Größe 2,10	für alle Vergaser 1/9 und 1/10	n. Bed.
15	247–04.904	Nadeldüse Größe 2,12	für 1/9/48, 49 und 51	1
15	251–04.925	Nadeldüse Größe 2,15	für 1/9/52, 54 und 1/10/97	1
15	247–04.935	Nadeldüse Größe 2,17	für alle Vergaser 1/9 und 1/10	n. Bed.
16	247–04.906	Nadeldüse Größe 2,15	für alle Vergaser 1/16	n. Bed.
16	247–04.914	Nadeldüse Größe 2,17	für 1/16/65 und 76	1

W 3043/1 dtsch. 9/69

Bild-Nr.	Bestell-Nr.	Benennung	Bemerkung	Stück
16	267–04.952	Nadeldüse Größe 2,20	für 1/16/66, 67, 75 und 76	1
17	265–04.904	Düsennadel	für alle Vergaser 1/9 und 1/10	1
17	267–04.936	Düsennadel	für alle Vergaser 1/16	1
18	267–04.937	Schwimmernadel	für alle Vergaser	1
19	251–04.931	Splint	für 1/16/74, 75 und 76	1
20	400–17.126	Stellschraube	für alle Vergaser 1/9 und 1/10	1
20a	267–04.938	Stellschraube	für alle Vergaser 1/16	1
21	267–04.940	Schlauchtülle	für alle Vergaser	1
22	267–04.941	Stift	für alle Vergaser	1
23	265–04.906	Druckstift	für alle Vergaser 1/9 und 1/10	1
23	267–04.909	Druckstift	für 1/16/65, 66 und 67	1
23a	247–04.922	Druckstift	für 1/16/74, 75 und 76	1
24	247–04.926	Scheibe	für 1/16/74, 75 und 76	1
25	247–04.901	Scheibe	für alle Vergaser 1/9 und 1/10	1
26	265–04.912	Scheibe	für alle Vergaser 1/16	1
27	251–04.904	Halteplättchen	für alle Vergaser 1/9 und 1/10	1
28	265–04.907	Halteplättchen	für alle Vergaser 1/16	1
29	247–04.924	Starthebel	für 1/16/74, 75 und 76	1
30	251–04.919	Startschieber	für alle Vergaser 1/9 und 1/10	1
31	251–04.906	Siebkörper	für 1/9/48	1
32	251–04.922	Feder	für alle Vergaser 1/9 und 1/10	1
32	267–04.943	Feder	für alle Vergaser 1/16	1
33	251–04.920	Schieberfeder	für alle Vergaser 1/9 und 1/10	1
33	265–04.909	Schieberfeder	für alle Vergaser 1/16	1
34	255–04.902	Klemmfeder	für alle Vergaser	1
35	247–04.925	Sicherungsscheibe	für 1/16/74, 75 und 76	1
36	247–04.923	Federscheibe	für 1/16/74, 75 und 76	1
37	267–04.946	Dichtring	für alle Vergaser	1

W 3043/I dtsch. 9/69

Tafel 6

Vergaser

Tafel 6 Vergaser

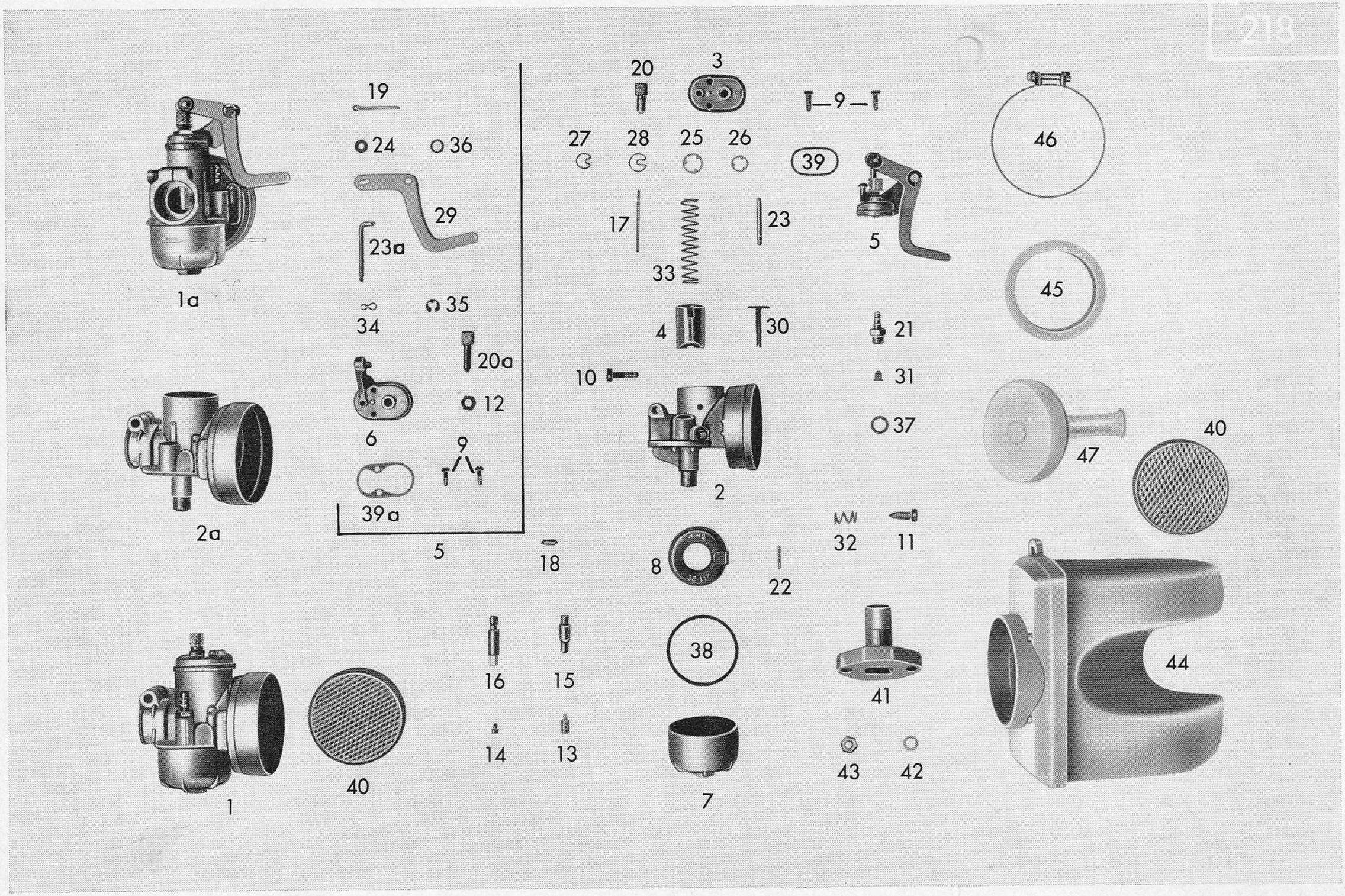

Tafel 6 Vergaser

Bild-Nr.	Bestell-Nr.	Benennung	Bemerkung	Stück
38	267–04.947	Dichtring	für alle Vergaser	1
39	251–04.910	Dichtung	für alle Vergaser 1/9 und 1/10	1
39a	267–04.907	Dichtung	für alle Vergaser 1/16	1
40	265–04.610	Einsatzfilter	für 1/16/65, 66, 67, 74, 75 und 76	1
40	247–04.903	Einsatzfilter	für 1/9/48 und 49	1
40	M 6410 z 90	Einsatzfilter	für 1/9/51 und 52	1
41	247–04.101	Ansaugstutzen	für 247–01 L0, 04 L0, 05 L2 und 05 L3	1
41	247–04.115	Ansaugstutzen	für Mofa/Inland 247–02 L1, bis M.-Nr. 3 086 148	1
41	247–04.120	Ansaugstutzen	für Mofa/Inland 247–02 L1, ab M.-Nr. 3 086 149	1
41	247–04.119	Ansaugstutzen	für Surinam 247–13 L0	1
41	247–04.115	Ansaugstutzen	für Schweden 247–09 L0	1
41	247–04.120	Ansaugstutzen	für BASF 247–16 L0	1
42	DIN 433 6,4	Scheibe		2
43	DIN 934 M 6	Sechskantmutter		2
44	247–04.704	Geräuschdämpfer	ohne Einsatzfilter, Flöte 22 mm Innen-⌀ für 247–01 L0, 04 L0, 05 L2, 05 L3, 09 L0, 13 L0 und 02 L1, 16 L0 bis Mot.-Nr. 3 086 148	1
44	247–04.713	Geräuschdämpfer	mit Einsatzfilter, Flöte 22 mm Innen-⌀ für 247–02 L1, 16 L0 ab Mot.-Nr. 3 086 149	1
44	247–04.722	*Geräuschdämpfer	mit Einsatzfilter, Flöte 12 mm Innen-⌀ nur für Mofa/Inland 247–02 L1	1
45	247–04.108	Zwischenring	für 247–02 L1 und 09 L0	1
46	267–04.712	Schlauchbinder		1
47	247–04.123	Ansaugtrichter	für 247–02 L1 und 16 L0	1

*Neuteil

W 3043/I dtsch. 9/69

Tafel 7

Getriebe – Schaltwelle

Tafel 7 Getriebe – Schaltwelle

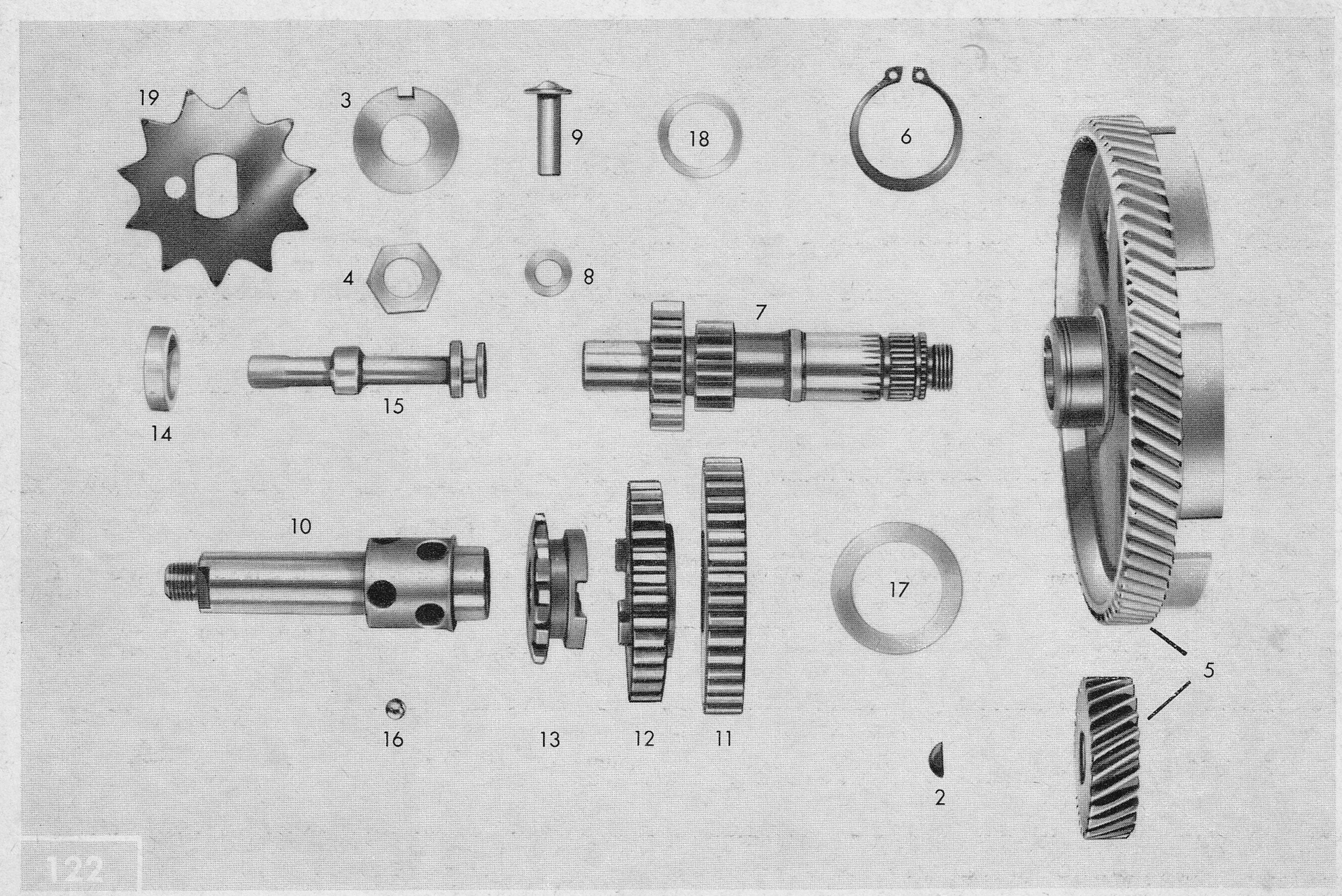

zu Tafel 7 Getriebe – Schaltwelle

ab Motor-Nr. 3 070 001

Bild-Nr.	Bestell-Nr.	Benennung	Stückzahl je Einheit	Bemerkung
2	DIN 6888 3 x 3,7	Scheibenfeder	1	
3	DIN 432 10,5	Sicherungsblech	2	
4	DIN 936 M 10 x 1	Sechskantmutter	2	
5	247–05.900	Kupplungsrad mit Zahnrad	1	
6	DIN 471 25 x 1,2	Sicherungsring	1	
7	247–05.202	Getriebewelle	1	
8	265–05.175	Scheibe 0,5 x 17,1 x 23 mm	1	
–	265–05.293	Scheibe 0,1 x 6,1 x 11,8 mm	n. Bedarf	
–	265–05.294	Scheibe 0,2 x 6,1 x 11,8 mm	n. Bedarf	
–	265–05.295	Scheibe 0,4 x 6,1 x 11,8 mm	n. Bedarf	
–	265–05.296	Scheibe 0,8 x 6,1 x 11,8 mm	n. Bedarf	
9	247–05.233	Druckstift	1	
10	247–05.203	Schaltwelle	1	
11	247–05.204	Zahnrad 1. Gang, 39 Zähne	1	
12	247–05.205	Zahnrad 2. Gang, 32 Zähne	1	
13	247–05.241	Kettenrad, 11 Zähne, für Start	1	
14	247–05.152	Distanzbüchse	1	
15	247–05.192	Ziehkeil	1	
16	278–05.101	Kugel 7 mm ⌀	8	
17	265–05.256	Scheibe 0,1 x 22,1 x 32 mm	n. Bedarf	
17	265–05.255	Scheibe 0,2 x 22,1 x 32 mm	n. Bedarf	
18	M 1301 z 459	Scheibe 0,1 x 15,1 x 21 mm	n. Bedarf	
18	M 1301 z 451	Scheibe 0,2 x 15,1 x 21 mm	n. Bedarf	
18	M 1301 z 452	Scheibe 0,5 x 15,1 x 21 mm	n. Bedarf	
18	M 1301 z 450	Scheibe 0,8 x 15,1 x 21 mm	n. Bedarf	
19	247–05.164	Kettenritzel, 11 Zähne	1	
19	247–05.234	Kettenritzel, 13 Zähne	1	für Exportausf. 247–05 L2

1. Ergänzung! (Bisherige Texttafel entfernen)

W 2976 I dtsch. Juni 1968.

zu Tafel 9 Kupplung

ab Motor-Nr. 3 070 001

Bild-Nr.	Bestell-Nr.	Benennung	Stückzahl je Einheit	Bemerkung
1	247–06.602	Haltescheibe	1	
2	265–06.135	Lamelle	2	
3	276–06.105	Kupplungsscheibe	1	
4	276–06.104	Deckscheibe	1	
5	276–06.108	Sprengringhälfte	2	
6	247–06.107	Federhülse	10	je 5 Stck. nur für Motoren bis 1,5 DIN-PS
7	281–06.101	Kupplungsfeder	10	
8	265–06.202	Sechskantmutter	1	
9	247–06.113	Druckscheibe	1	
10	DIN 934 M 4	Sechskantmutter	5	
11	entfällt	—	–	
12	265–05.293	Scheibe 0,1 x 6,1 x 11,8 mm	n. Bedarf	
12	265–05.294	Scheibe 0,2 x 6,1 x 11,8 mm	n. Bedarf	
12	265–05.295	Scheibe 0,4 x 6,1 x 11,8 mm	n. Bedarf	
12	265–05.296	Scheibe 0,8 x 6,1 x 11,8 mm	1	
13	247–05.233	Druckstift	1	
		Kupplungshebel und Kupplungszunge siehe Tafel 4, Kupplungsdeckel		

1. Ergänzung! (Bisherige Texttafel entfernen)

W 2976 I dtsch. Juni 1968.

Tafel 8

Schalthebel

Tretlagerachse

Bremshebel

Tafel 8 Schalthebel – Tretlagerachse – Bremshebel

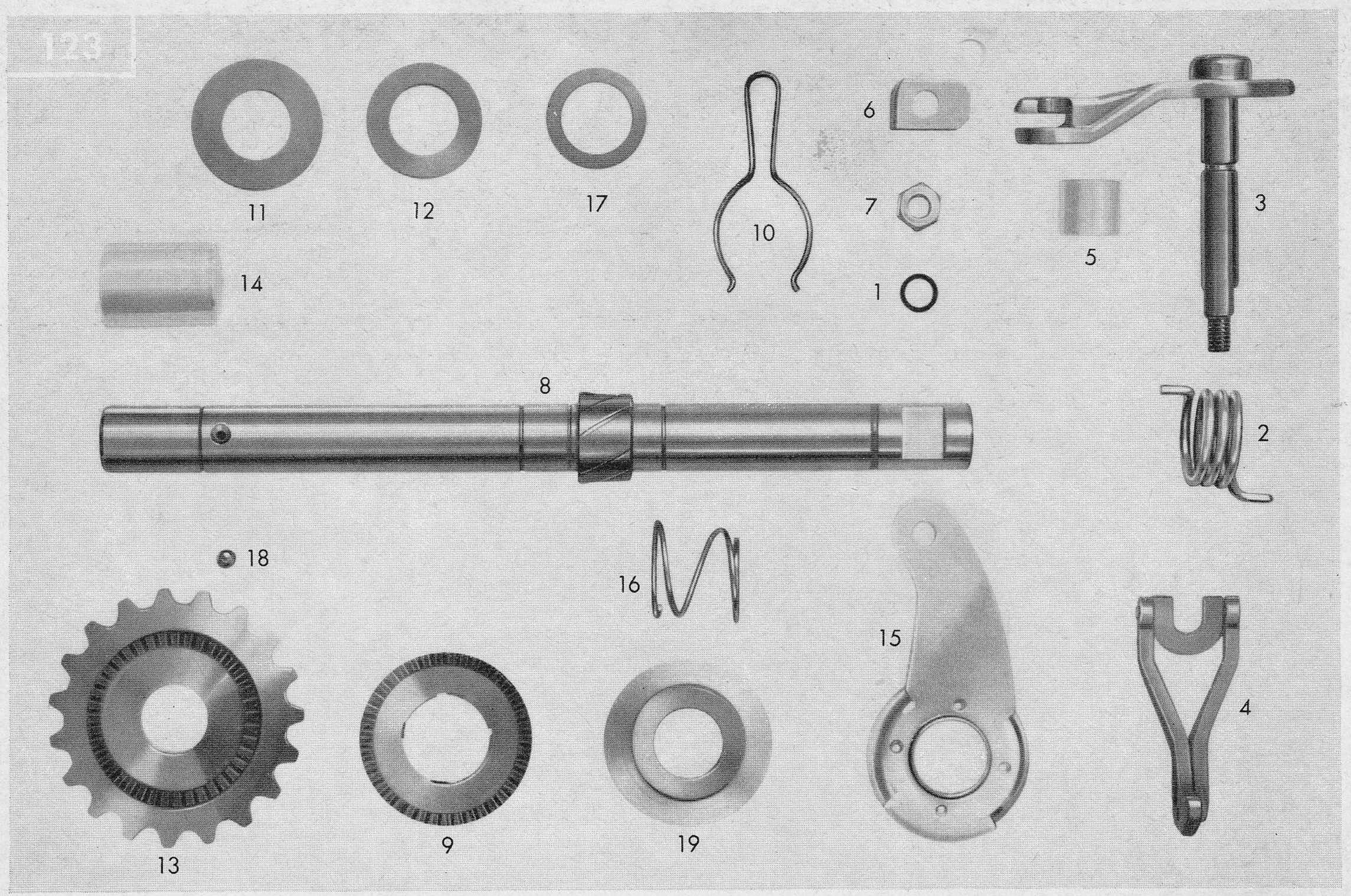

Tafel 8 Schalthebel – Tretlagerachse – Bremshebel

Bild-Nr.	Bestell-Nr.	Benennung	Bemerkung	Stück
1	247–05.217	Gummiring		1
2	247–05.169	Drehfeder		1
3	247–05.614	Schalthebel		1
4	247–05.610	Schaltgabel		1
5	247–05.219	Distanzbuchse		1
6	247–05.218	Sicherungsblech		1
7	DIN 934 M 6	Sechskantmutter		1
—	247–05.606	Hülsenkette	3/8″ x 3/16″ 28 Glieder	1
8	247–05.221	Tretlagerachse nackt	bis Motor-Nr. 3 704 926	1
8	247–05.250	*Tretlagerachse nackt	ab Motor-Nr. 3 704 927	1
9+10	267–05.910	Mitnehmer	mit Bremsfeder, zusammen austauschbar	1
10	267–05.334	Bremsfeder		1
11	247–05.237	Anlaufscheibe	16,2x32x1	1
—	247–05.252	*Stützscheibe	SS 16x22x1,5, ab Mot.-Nr. 3 704 927	1
12	265–05.241	Distanzscheibe	16,2x28x1,5	1
12	265–05.242	Distanzscheibe	16,2x28x0,5	2
12	265–05.243	Distanzscheibe	16,2x28x0,2	1
12	265–05.244	Distanzscheibe	16,2x28x0,1	n. Bed.
12	265–05.245	Distanzscheibe	16,2x28x1,0	n. Bed.
13	247–05.184	Starterkettenrad	bis Motor-Nr. 3 704 926	1
13	247–05.257	*Starterkettenrad	ab Motor-Nr. 3 704 927	1

*Neuteile

W 3043/I dtsch. 9/69

2. Ergänzung! Bisherige Texttafel entfernen.

Tafel 8

Schalthebel – Tretlagerachse – Bremshebel

Tafel 8 Schalthebel – Tretlagerachse – Bremshebel

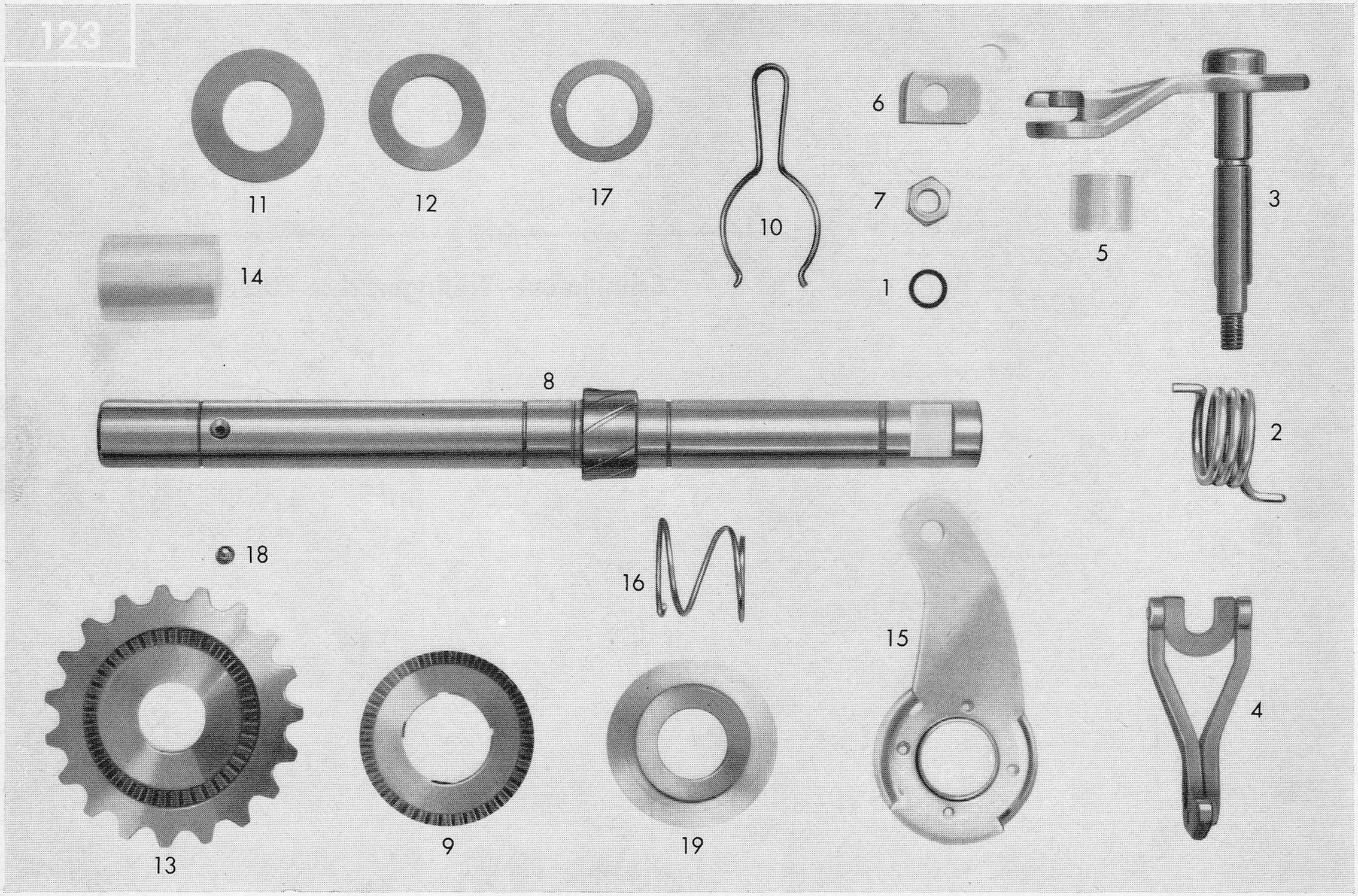

Tafel 8 Schalthebel – Tretlagerachse – Bremshebel

Bild-Nr.	Bestell-Nr.	Benennung	Bemerkung	Stück
14	247–05.178	Gleitring	auf Tretlagerachse	1
15	247–05.611	Bremshebel		1
16	247–05.223	Druckfeder		1
17	247–05.224	Distanzscheibe	16,5x24x0,75	1
18	DIN 5401 5⌀	Kugel		2
19	247–05.225	Mitnehmer		1
—	DIN 471 16x1	Sicherungsring		4
—	DIN 471 16x1,5	Sicherungsring	ab Motor-Nr. 3 704 927	1

W 3043/I dtsch. 9/69

Tafel 9

Kupplung

Tafel 9 Kupplung

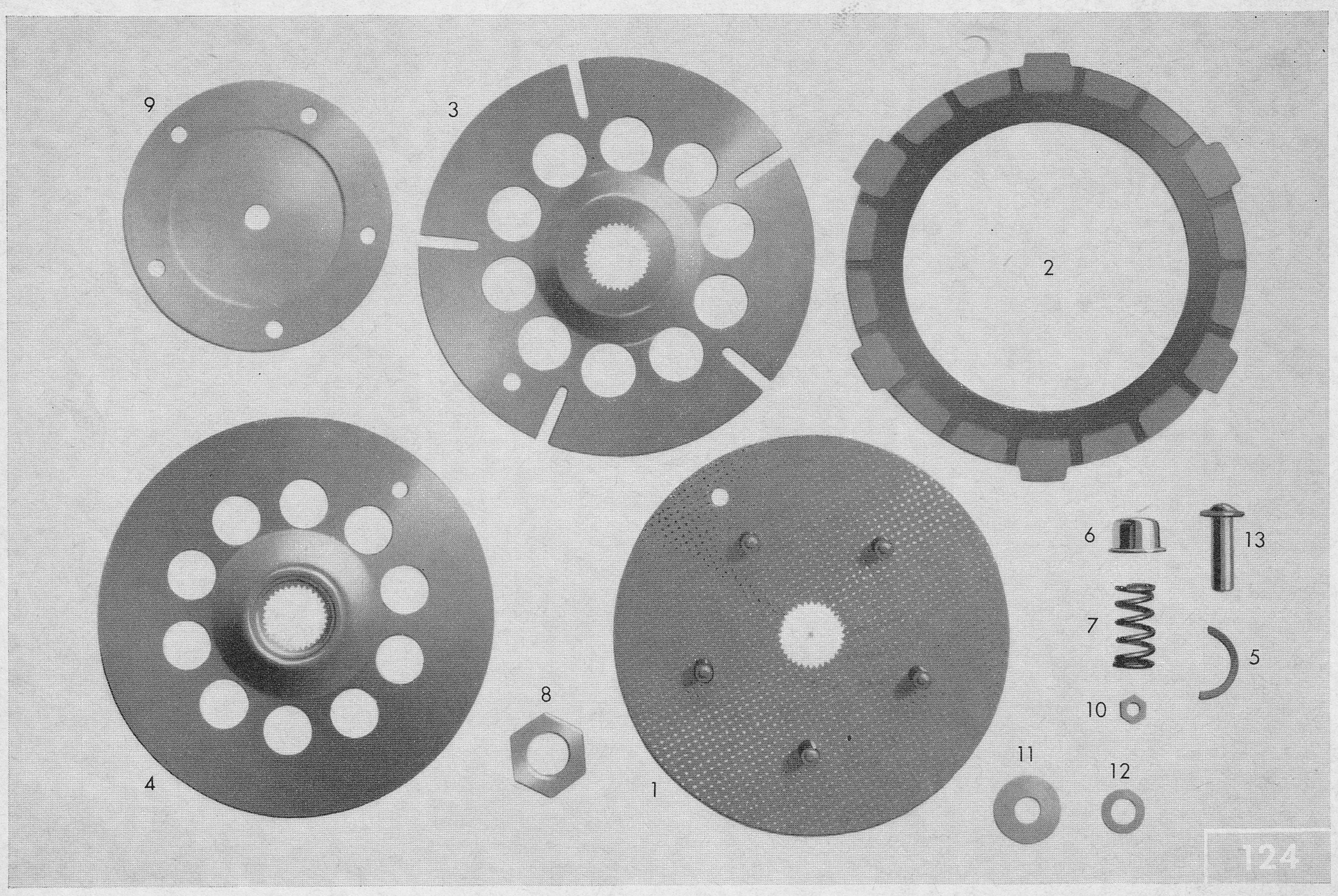

Tafel 9 Kupplung

Bild-Nr.	Bestell-Nr.	Benennung	Bemerkung	Stück
1	247–06.602	Haltescheibe		1
2	247–06.119	Lamelle	ersetzt bish. Nr. 265–06.135	2
3	276–06.105	Kupplungsscheibe		1
4	276–06.104	Deckscheibe		1
5	276–06.108	Sprengringhälfte		2
6	247–06.107	Federhülse		10
7	281–06.101	Kupplungsfeder		10
8	265–06.202	Sechskantmutter		1
9	247–06.113	Druckscheibe		1
10	DIN 934 M 4	Sechskantmutter		5
11	–	–	entfallen	—
12	265–05.293	Distanzscheibe	6,1x11,8x0,1	n. Bed.
12	265–05.294	Distanzscheibe	6,1x11,8x0,2	n. Bed.
12	265–05.295	Distanzscheibe	6,1x11,8x0,4	n. Bed.
12	265–05.296	Distanzscheibe	6,1x11,8x0,8	1
13	247–05.233	Druckstift		1
—	247–06.121	Ringfeder	auf Kupplungsrad, siehe Tafel 7	1
		Kupplungshebel und Kupplungszunge siehe Tafel 4		

W 3043/I dtsch. 9/69

2. Ergänzung! Bisherige Texttafel entfernen.

Tafel 10

Elektrische Ausrüstung

Tafel 10 Elektrische Ausrüstung

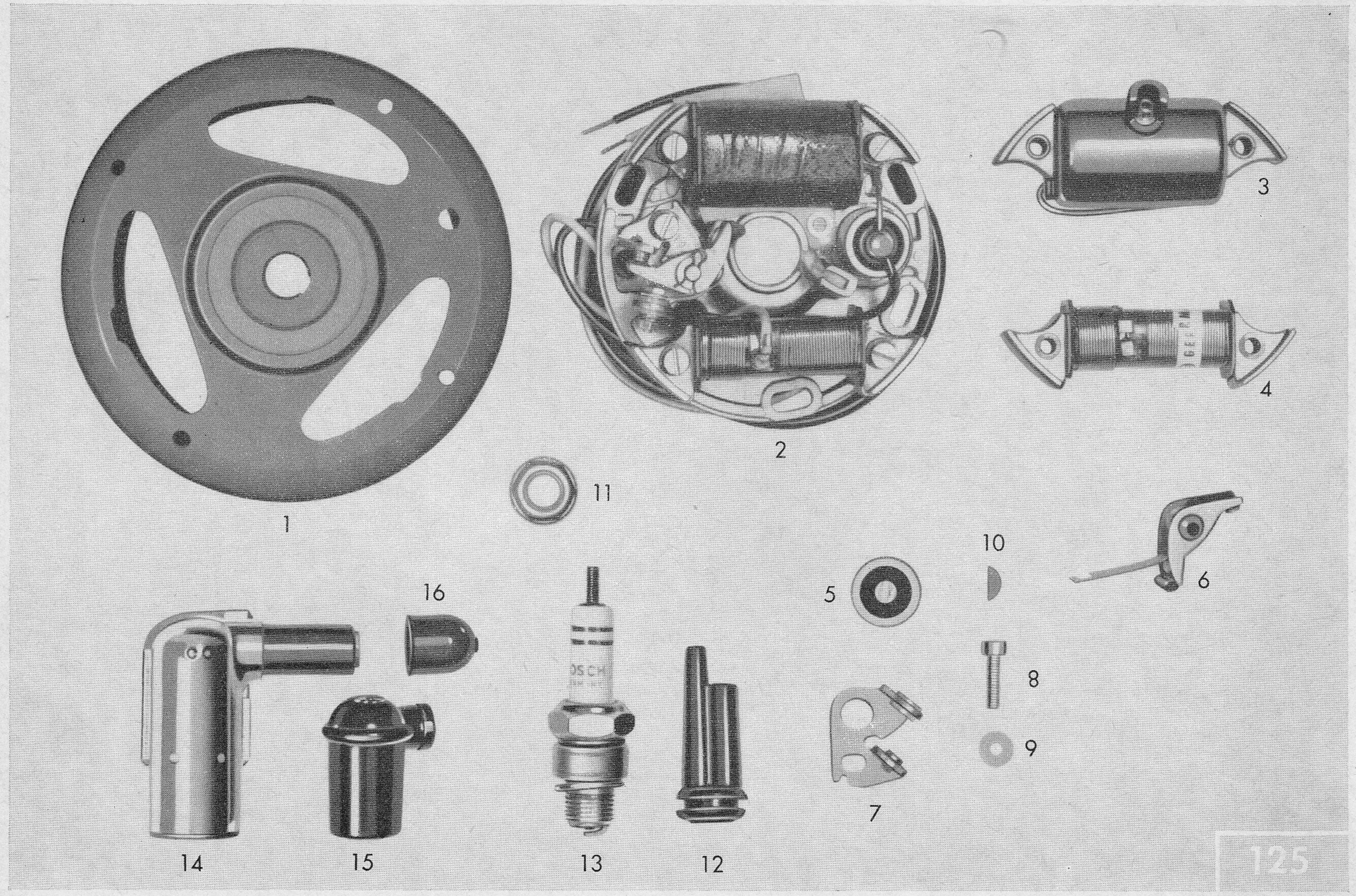

zu Tafel 10 Elektrische Ausrüstung

* bis Motor-Nr. 3 085 521
** ab Motor-Nr. 3 085 522

Bild-Nr.	Bestell-Nr.	Benennung	Stückzahl je Einheit	Bemerkung
–	265–07.922*	Zündmagnet 18 Watt mit Lüfterrad und 3 Befestigungen, Austauschsatz	1	austauschbar gegen Zündmagnet mit 4 Befestigungen
–	265–07.708**	Zündmagnet 18 Watt kpl.	1	
1	265–07.923*	Schwungrad mit Lüfterrad und 3 Befestigungen, Austauschsatz	1	austauschbar gegen Schwungrad mit 4 Befestigungen
1	265–07.916**	Schwungrad	1	
2	265–07.903*	Ankerplatte vollst.	1	
2	265–07.920**	Ankerplatte vollst.	1	
3	266–07.901	Zündspule	1	
4	266–07.902	Lichtspule	1	
5	266–07.903	Kondensator	1	
6	265–07.917	Kontaktsatz, bestehend aus Bild 6 u. 7	1	
–	265–07.919**	Schmierfilz	1	
8	DIN 84 AM 4 x 15	Zylinderschraube	2	
9	DIN 125 4,3	Scheibe	2	
10	DIN 6888 3 x 3,7	Scheibenfeder	1	
11	265–07.105	Bundmutter	1	
12	247–07.103	Kabeltülle	1	
13	266–07.900	Zündkerze, 225	1	
13		Zündkerze, 240	1	nur für Export 247–05 L2
14	265–07.901	Entstörstecker mit Gummikappe, Bild 14 und 16	1	für Deutschland und Surinam
15	265–07.902	Kerzenstecker mit Gummikappe, Bild 15 und 16	1	
16	282–07.118	Gummikappe	1	

1. Ergänzung! (Bisherige Texttafel entfernen)

W 2976 I dtsch. Juni 1968.

zu Tafel 10 Elektrische Ausrüstung

* bis Motor-Nr. 3 085 521
** ab Motor-Nr. 3 085 522

Bild-Nr.	Bestell-Nr.	Benennung	Stückzahl je Einheit	Bemerkung
		23-Watt-Anlage, nur für Schweden		
–	267–07.700*	Zündmagnet, 23 W kpl.	1	für 4 Befestigungsschrauben
–	267–07.702**	Zündmagnet, 23 W kpl.	1	für 3 Befestigungsschrauben
1	267–07.902*	Schwungrad	1	für 4 Befestigungsschrauben
1	265–07.916**	Schwungrad	1	für 3 Befestigungsschrauben
2	267–07.901*	Ankerplatte vollst.	1	
2	267–07.906**	Ankerplatte vollst.	1	
3	267–07.903*	Zündspule	1	
3	276–07.901**	Zündspule	1	
4	267–07.904*	Lichtspule	1	
4	267–07.907**	Lichtspule	1	
–	267–07.905*	Schlußlichtspule	1	
–	267–07.908**	Schlußlichtspule	1	
–	276–07.909	Distanzbuchse	2	Befestig. Schlußlichtspule
–	265–07.914	Gummikappe	1	für Zündspule
		alle übrigen Teile wie bei 18 Watt		

Tafel 11

Auspuff-Anlage

Tafel 11 Auspuff – Anlage

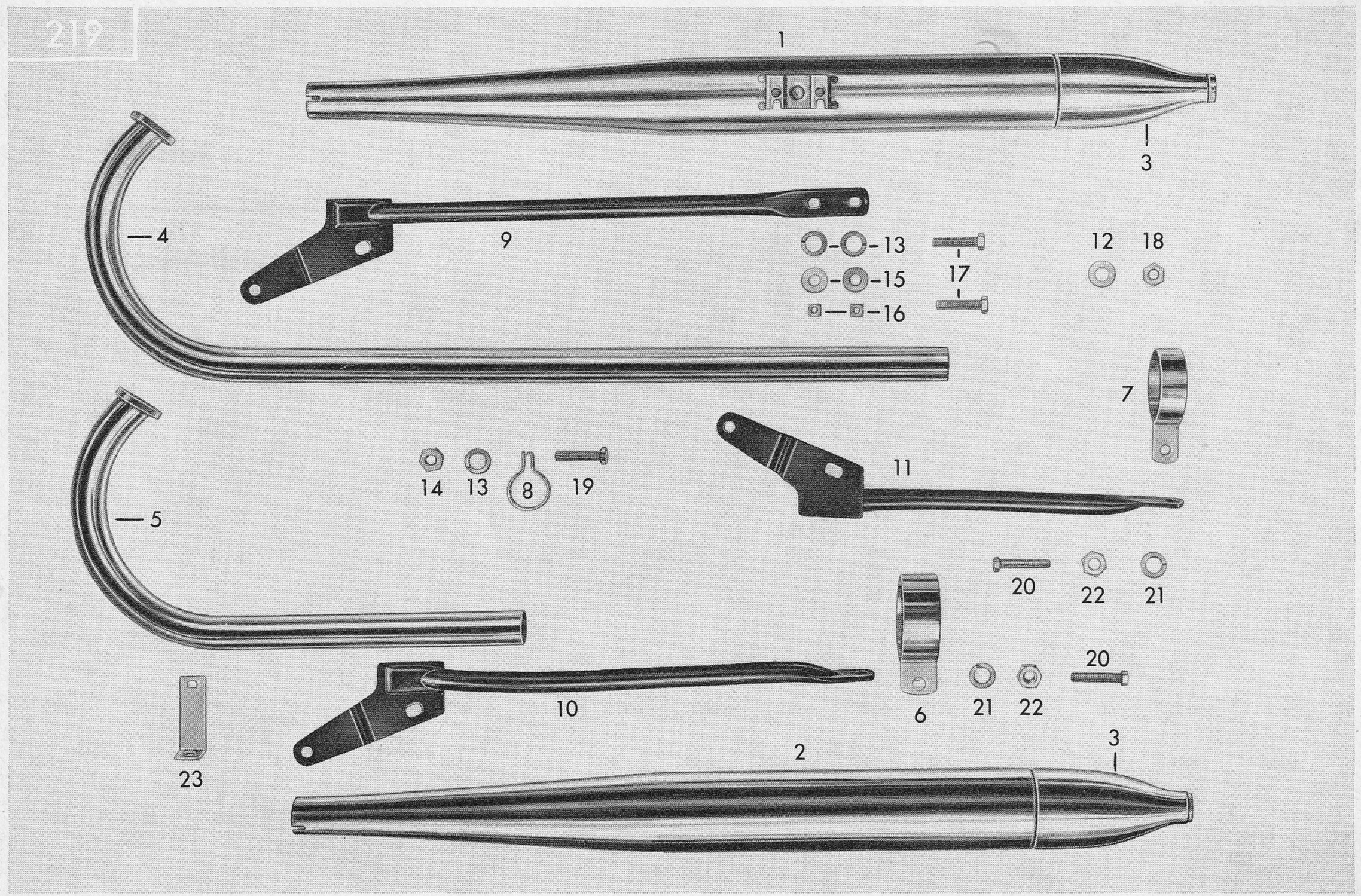

Tafel 11 Auspuffanlage

Bild-Nr.	Bestell-Nr.	Benennung	Bemerkung	Stück
1	429–22.700	Auspuff-Schalldämpfer 50 ⌀	bis Fg.-Nr. 1 434 579 } für 434–01 L0, 02 L1, 03 L0, 11 L0, 12 L0,12 L1, 12 L2 und 12 L6	1
2	517–22.701	Auspuff-Schalldämpfer 60 ⌀	ab Fg.-Nr. 1 434 580 } für 434–01 L0, 02 L1, 03 L0, 11 L0, 12 L0,12 L1, 12 L2 und 12 L6	1
2	439–22.700	Auspuff-Schalldämpfer 55 ⌀	für 434–07 L0 und ab September 69 für 434–02 L1 Inland/Mofa	1
2	434–22.702	Auspuff-Schalldämpfer 55 ⌀	lackiert für 434–16 L0 BASF	1
3	429–22.601	Auspuffkappe	gehört zu 429–22.700 und 517–22.701	1
3	423–22.900	Auspuffkappe	gehört zu 439–22.700	1
3	428–22.612	Auspuffkappe	lackiert für 434–16 L0 BASF	1
4	434–22.604	Auspuffrohr 26 ⌀	bis Fg.-Nr. 1 435 573 } nur für 434–02 L1 Inland/Mofa	1
4	434–22.612	Auspuffrohr 24 ⌀	ab Fg.-Nr. 1 435 574 } nur für 434–02 L1 Inland/Mofa	1
4	434–22.613	*Auspuffrohr 24 ⌀	ab September 69 } nur für 434–02 L1 Inland/Mofa	1
4	434–22.600	Auspuffrohr 26 ⌀	für 434–01 L0, 11 L0 u. 16 L0	1
5	434–22.605	Auspuffrohr 26 ⌀	für 434–03 L0, 07 L0, 12 L0, 12 L1, 12 L2, 12 L6	1
6	517–22.104	Auspuffschelle	gehört zu 517–22.701	1
7	439–22.102	Auspuffschelle 60 ⌀	gehört zu 439–22.700	1
7	434–22.115	Auspuffschelle 55 ⌀	gehört zu 434–22.702	1
8	423–22.106	Rohrschelle		1
9	434–22.602	Halterohr	gehört zu 429–22.700	1
10	434–22.610	Halterohr	für 434–01 L0, 02 L1, 11 L0, 16 L0	1
11	434–22.611	Halterohr	für 434–03 L0, 07 L0, 12 L0, 12 L1, 12 L2 u. 12 L6	1
12	DIN 125 6,4	Scheibe		1

*Neuteil

2. Ergänzung! Bisherige Texttafel entfernen.

W 3043/I dtsch. 9/69

Tafel 11

Auspuffanlage

Tafel 11 Auspuffanlage

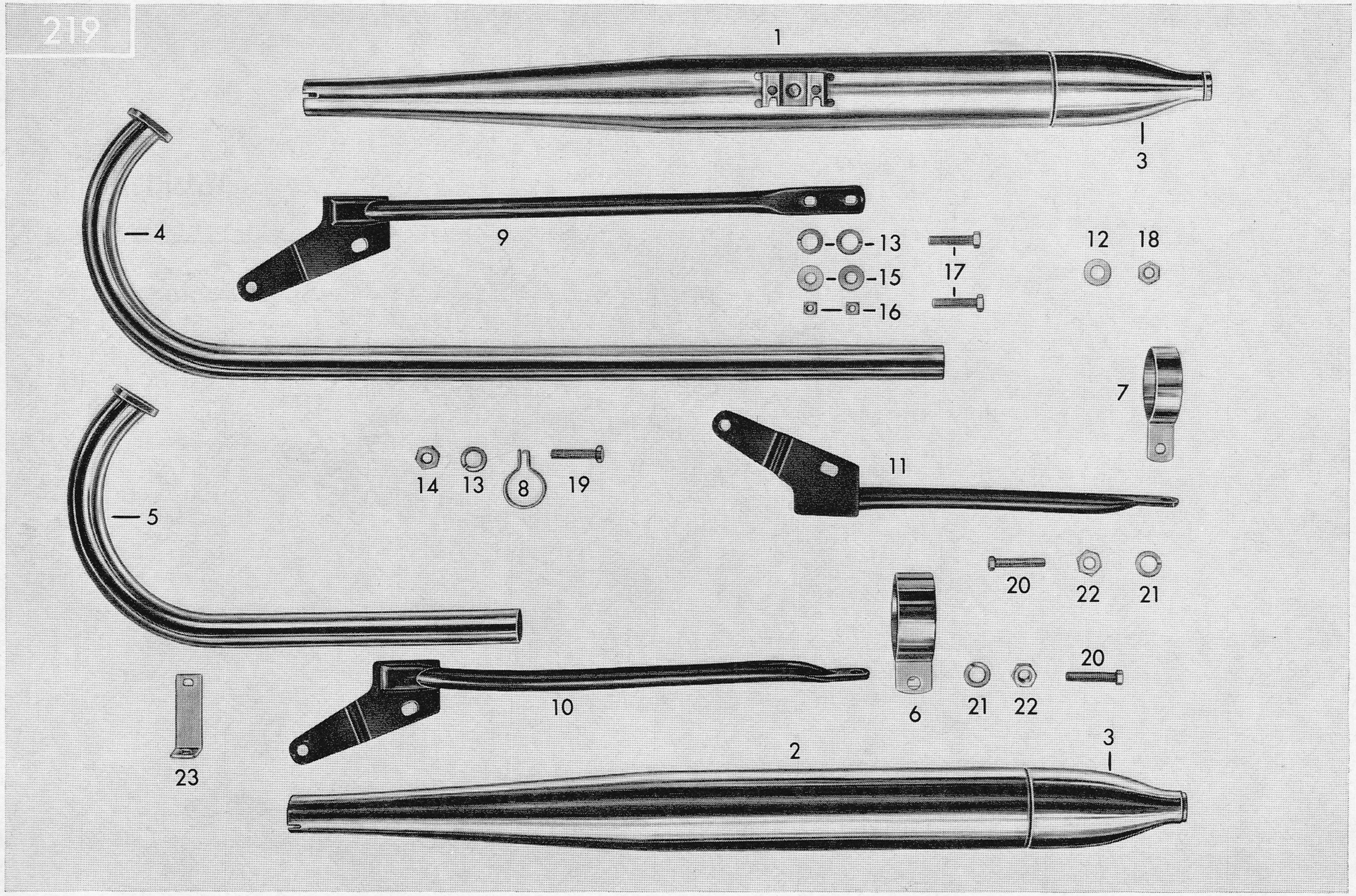

Bild-Nr.	Bestell-Nr.	Benennung	Bemerkung	Stück
13	DIN 127 B 6	Federring	gehört zu 429–22.700	4
14	DIN 934 M 6	Sechskantmutter		2
15	DIN 433 6,4	Scheibe	gehört zu 429–22.700	2
16	DIN 557 M 6	Vierkantmutter	gehört zu 429–22.700	2
17	DIN 933 M 6x15	Sechskantschraube	gehört zu 429–22.700	2
18	517–22.111	Sicherungsmutter		1
19	DIN 933 M 6x20	Sechskantschraube		1
20	DIN 933 M 7x20	Sechskantschraube		1
21	DIN 127 B 7	Federring		1
22	DIN 934 M 7	Sechskantmutter		1
23	434–22.110	Winkel		1
—	439–22.900	Schalldämpfer-Einsatz 55 ⌀		1
—	429–22.900	Schalldämpfer-Einsatz 60 ⌀		1

W 3043/I dtsch. 9/69

Fahrgestell
Typ 434

Inhaltsverzeichnis

Fahrgestell

Tafel 1	Rahmen
Tafel 2	Vorderradgabel – Gabelgehäuse – Lenker
Tafel 3	Hinterradgabel – Federbein – Kettenkasten
Tafel 4	Vorderes Laufrad – Vorderradnabe – Tachoantrieb
Tafel 5	Hinteres Laufrad – Hinterradnabe
Tafel 6	Lichtanlage (dauerabgeblendet) – Tachometer
Tafel 7	Lichtanlage (Bilux) – Tachometer – Schlußlicht
Tafel 8	Schalt-, Betätigungshebel – Züge
Tafel 9	Schutzbleche
Tafel 10	Kraftstoffbehälter – Werkzeuge
Tafel 11	Sattel – Radständer
Tafel 12	Beinschild

Tafel 1

Rahmen

Tafel 1 Rahmen

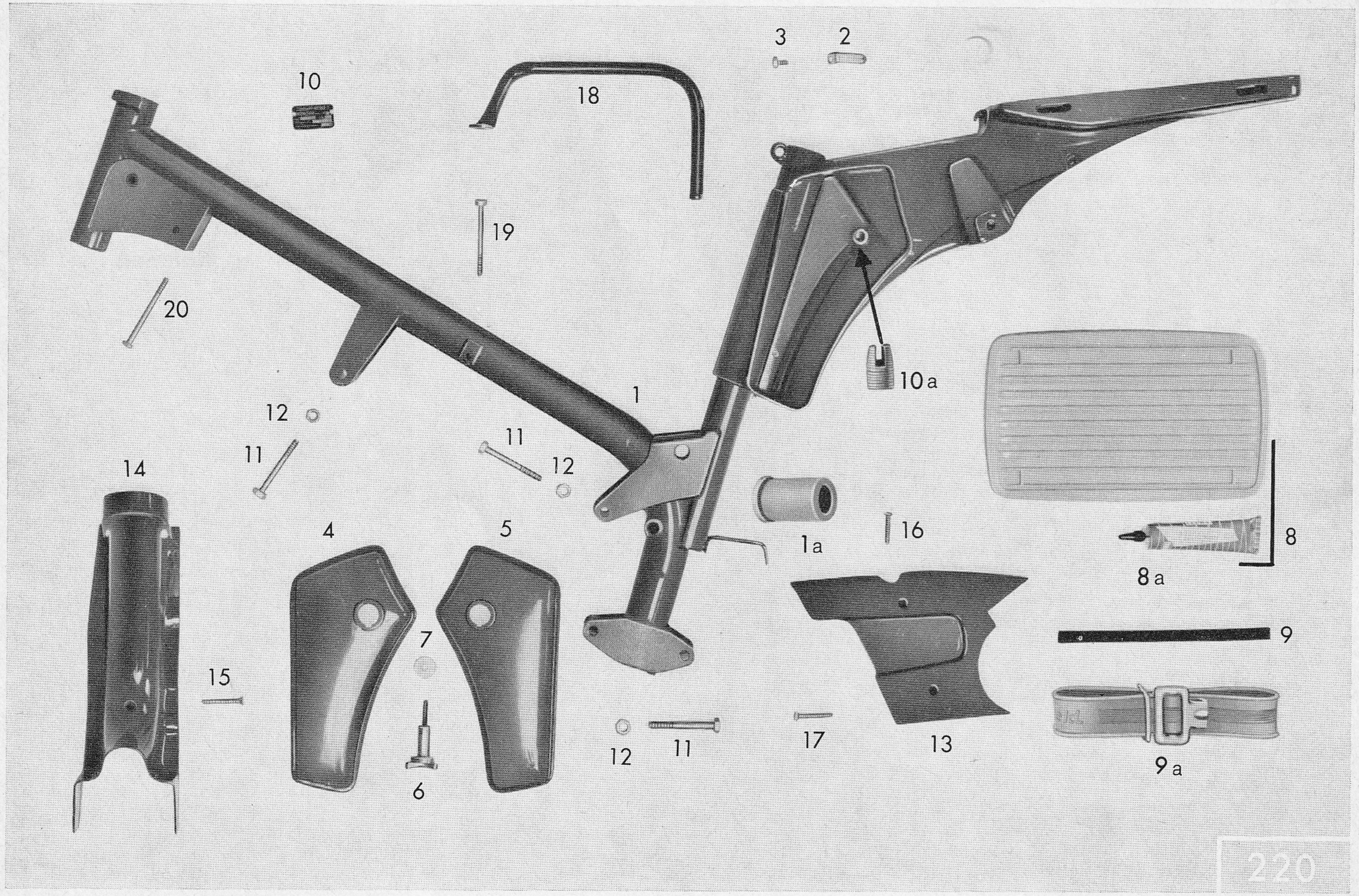

zu Tafel 1 Rahmen

Bild-Nr.	Bestell-Nr.	Benennung	Stückzahl je Einheit	Bemerkung
1	434–10.901	Rahmen, bis Fg.-Nr. 1 425 305	1	**Farbe angeben!**
1	434–10.902	Rahmen, ab Fg.-Nr. 1 425 306	1	
1	434–10.613	Rahmen, ab Fg.-Nr. 1 443 923	1	
1a	434–10.129	Lagerbüchse	2	Lagerung Hinterradgabel
2	434–10.125	Haltewinkel	1	Befestigung für Luftpumpenhalterung
3	DIN 933 M 6 x 10	Sechskantschraube	1	
–	DIN 6797 A 6,4	Zahnscheibe	1	
4	434–10.110	Werkzeugdeckel links	1	**Farbe angeben!**
5	434–10.111	Werkzeugdeckel rechts	1	
6	432–10.635	Rändelschraube	2	
7	432–10.254	Sicherungsring	2	
8	434–10.900	Heckmatte mit Spezial-Kleber	1	
8a	561–19.900	Spezial-Kleber, 1 Tube	n. Bedarf	
9	434–10.114	Profilleiste für Heckmatte	2	
9a	434–23.600	Gepäckhalteband	1	
10	434–10.205	Typschild	1	Fahrgestell-Nr. angeben!
–	DIN 1476 2 x 5	Halbrundkerbnagel	2	
10a	434–10.123	Büchse, für Werkzeugdeckel	2	im Rahmen
11	DIN 931 M 8 x 60	Sechskantschraube	2	Motorbefestigung
–	DIN 127 B 8	Federing	3	
12	DIN 934 M 8	Sechskantmutter	3	
–	DIN 931 M 8 x 65	Sechskantschraube	1	Bef. Motor m. Auspuffhalterohr
13	434–20.104	Verkleidung rechts	1	**Farbe angeben!**
14	434–20.102	Verkleidung Mitte, bis Fg.-Nr. 1 443 922	1	
14	434–20.119	Verkleidung Mitte, ab Fg.-Nr. 1 443 923	1	
–	434–21.604	Spannbügel	1	für Gepäckträger

1. Ergänzung! (Bisherige Bild- und Texttafel entfernen)

W 2976 I dtsch. Juni 1968.

zu Tafel 1 Rahmen

Bild-Nr.	Bestell-Nr.	Benennung	Stückzahl je Einheit	Bemerkung
15	DIN 88 BM 6 x 40	Linsensenkschraube	1	
16	DIN 88 AM 6 x 35	Linsensenkschraube	1	
17	DIN 88 AM 6 x 30	Linsensenkschraube	1	
18	434–20.106	Traggriff, bis Fg.-Nr. 1 443 922	1	**Farbe angeben!**
18	434–20.116	Traggriff, ab Fg.-Nr. 1 443 923	1	verchromt
19	DIN 931 M 6 x 65	Sechskantschraube	1	
20	DIN 931 M 6 x 70	Sechskantschraube	1	

Tafel 2

Vorderradgabel

Gabelgehäuse

Lenker

Tafel 2 Vorderradgabel – Gabelgehäuse – Lenker

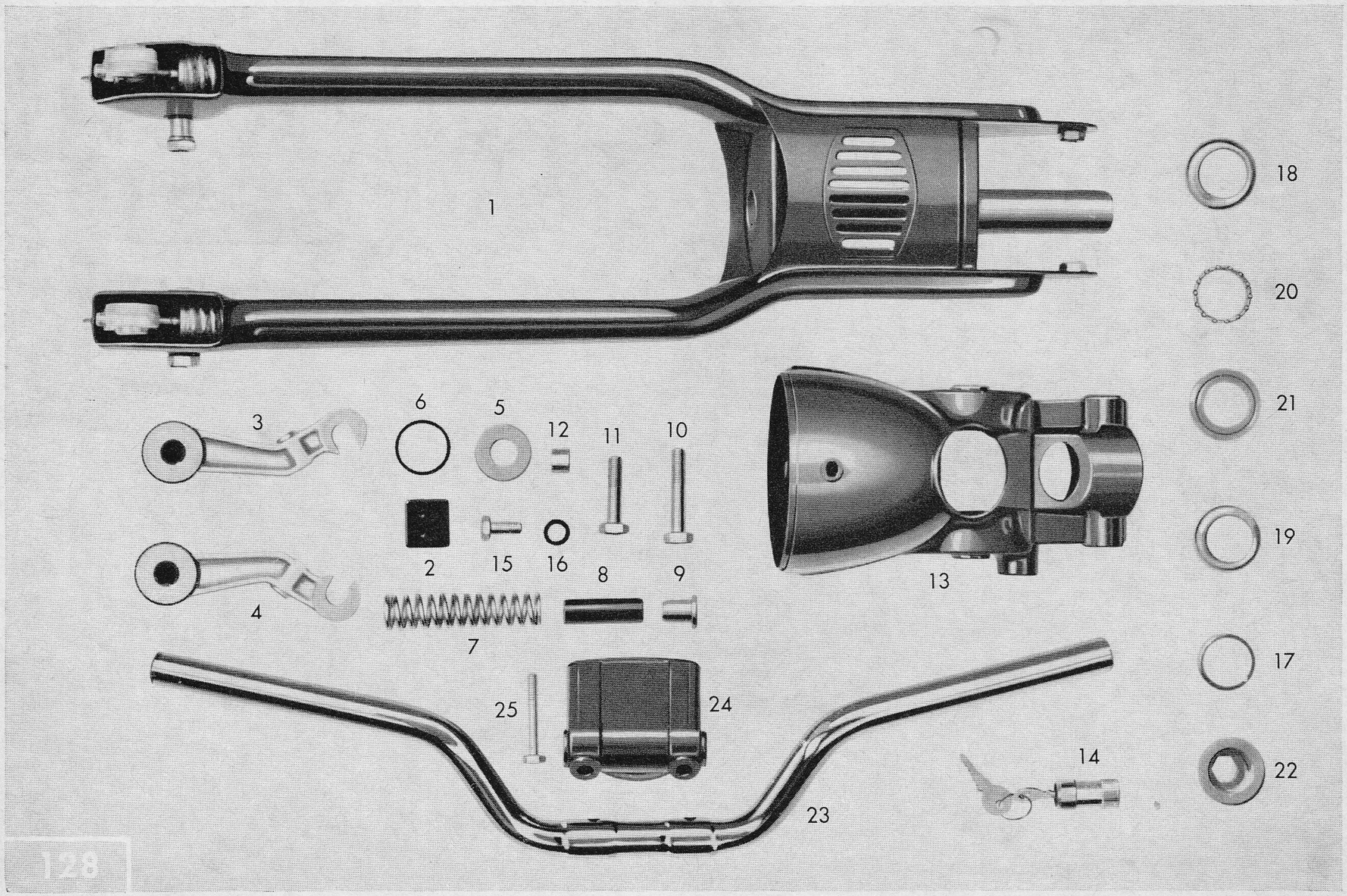

zu Tafel 2 Vorderradgabel – Gabelgehäuse – Lenker

Bild-Nr.	Bestell-Nr.	Benennung	Stückzahl je Einheit	Bemerkung
1	434–12.700	Vorderradgabel kpl.	1	**Farbe angeben!**
–	434–12.606	Vorderradgabel unmontiert	1	
2	423–12.620	Anschlaggummi	2	
–	DIN 7340 A 4x0,4x8	Rohrniet	2	
3	405–12.710	Schwinghebel links	1	
4	405–12.711	Schwinghebel rechts	1	
–	405–12.312	Kugelbolzen	2	für Schwinghebel li. u. re.
5	405–12.362	Teller	4	
6	405–12.363	O-Ring Di 28 x 2,5 ⌀	4	
–	DIN 936 M 8 x 1	Sechskantlmutter	2	
7	405–12.339	Druckfeder	2	
8	405–12.331	Gummipuffer	2	
9	405–12.318	Federlager	2	
–	405–12.364	O-Ring Di 5,3 x 2,4 ⌀	2	
10	DIN 960 M 10x1x50	Sechskantschraube rechts	1	
11	DIN 960 M 10x1x40	Sechskantschraube links	1	
–	DIN 127 B 10	Federring	2	für Schwinghebelbefestigung
–	DIN 936 M 10 x 1	Sechskantmutter	2	
12	405–12.336	Distanzrohr	1	
13	434–12.101	Gabelgehäuse	1	**Farbe angeben!**
13	434–12.608	Gabelgehäuse	1	nur für BASF
14	423–13.900	Lenkerschloß	1	
–	428–13.900	Lenkerschloß	1	für Typ 434–07 L0 (Schweden)
15	DIN 933 M 8 x 20	Sechskantschraube	2	für Gabelbefestigung
–	DIN 125 8,4	Scheibe o. F.	2	
16	423–16.301	Gummitülle	1	im Gabelgehäuse innen

1. Ergänzung! (Bisherige Texttafel entfernen)

W 2976 I dtsch. Juni 1968.

zu Tafel 2 Vorderradgabel – Gabelgehäuse – Lenker

Bild-Nr.	Bestell-Nr.	Benennung	Stückzahl je Einheit	Bemerkung
–	434–13.701	Lenkungslagersatz	1	
17	423–13.105	Laufring vollst.	1	
–	423–13.157	Käfigring	1	
18	423–13.160	Lagerschale unten	1	
19	400–13.100	Lagerschale oben	1	
20	M 1421 z 57	Käfigring vollst.	1	
21	423–13.120	Stellring	1	
22	432–13.101	Hutmutter	1	
23	515–13.610	Lenker	1	
23	434–13.601	Lenker	1	nur für BASF
24	434–13.100	Lenkerschelle	1	**Farbe angeben!**
–	DIN 125 8,4	Scheibe	2	Bef. Lenkerschelle
25	DIN 931 M 8 x 50	Sechskantschraube	2	Bef. Lenkerschelle

Tafel 3

Hinterradgabel

Federbein

Kettenkasten

Tafel 3 Hinterradgabel – Federbein – Kettenkasten

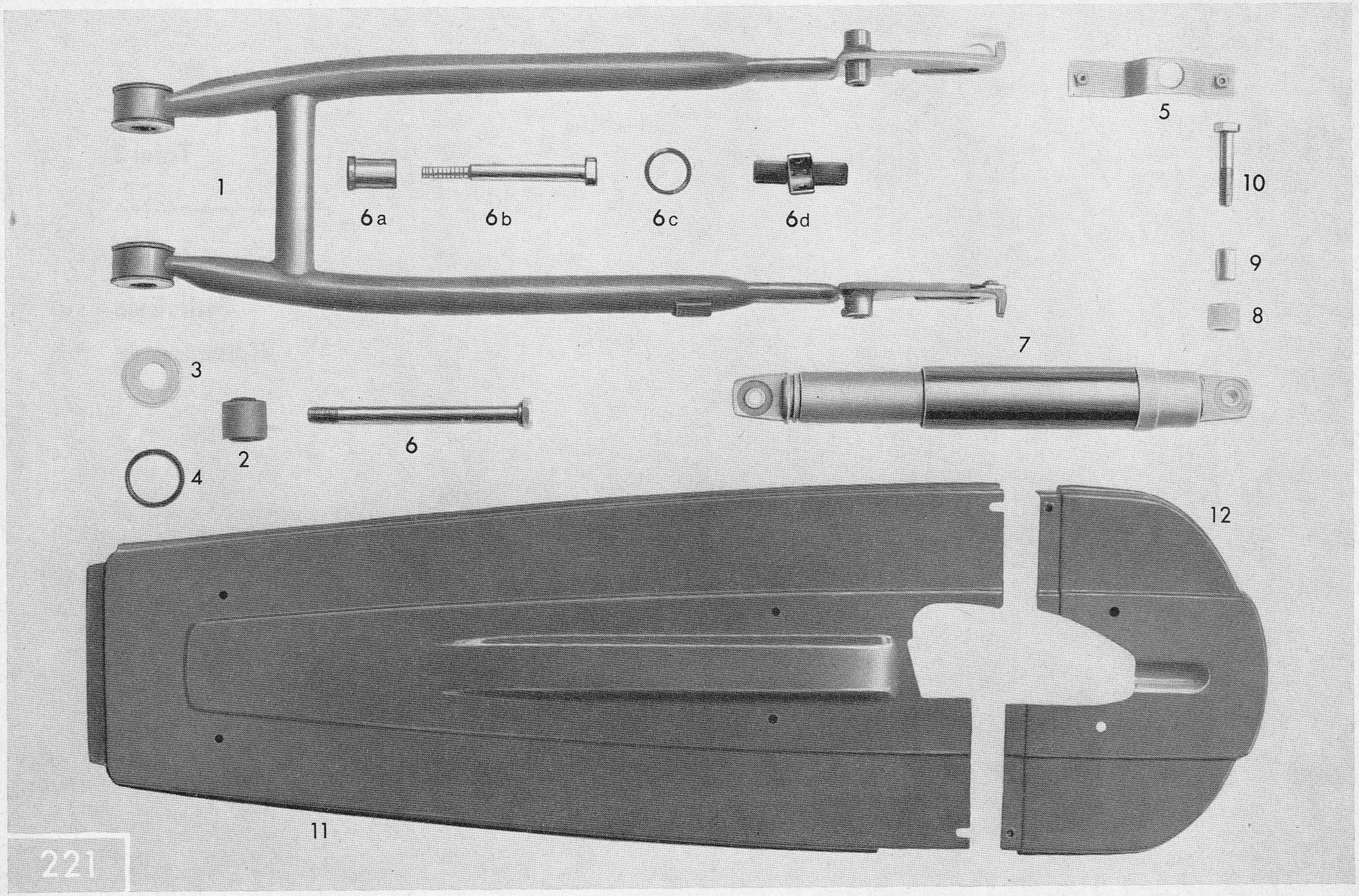

zu Tafel 3 Hinterradgabel – Federbein – Kettenkasten

Bild-Nr.	Bestell-Nr.	Benennung	Stückzahl je Einheit	Bemerkung
1	434–14.611	Hinterradgabel, bis Fg.-Nr. 1 425 305	1	**Farbe angeben!**
–	434–14.900	Hinterradgabel, ab Fg.-Nr. 1 425 306	1	
2	428–14.705	Gewinde- und Laufbüchse	2	
3	405–12.362	Teller	4	gehören nur zur
4	405–12.363	Gummiring 28 x 2,5 ⌀	4	Hinterradgabel
5	434–14.612	Bügel	1	
6	434–14.103	Sechskantschraube M 10x1x120 mm lg.	1	434–14.611
–	DIN 6797 A 10,5	Zahnscheibe	1	
–	DIN 934 M 10 x 1	Sechskantmutter	1	
6a	434–10.129	Lagerbüchse	2	
6b	434–14.130	Sechskantschraube M 12x1,5x134 mm lg.	1	gehören nur zur
–	DIN 936 M 12 x 1,5	Sechskantmutter	1	Hinterradgabel
6c	434–14.134	Gummiring	1	
6d	434–14.148	Kettenführung, ab Fg.-Nr. 1 436 344	1	434–14.900
–	DIN 1476 4 x 8	Halbrundkerbnagel	2	
7	434–14.701	Federbein, hydr. ged., bis Fg.-Nr. 1 425 305	2	für Gabel 434–14.611
7	434–14.702	Federbein, hydr. ged., ab Fg.-Nr. 1 425 306	2	für Gabel 434–14.900, längerer Federweg
7	434–14.703	Federbein, hydr. ged.	2	nur für BASF

1. Ergänzung! (Bisherige Bild- und Texttafel entfernen)

W 2976 I dtsch. Juni 1968.

zu Tafel 3 Hinterradgabel – Federbein – Kettenkasten

Bild-Nr.	Bestell-Nr.	Benennung	Stückzahl je Einheit	Bemerkung
8	433–14.129	Büchse, aus Kunststoff	4	
9	433–14.141	Büchse	4	zum Befestigen
–	422–14.183	Scheibe	8	der
–	DIN 127 B 8	Federring	4	Federbeine
10	DIN 931 M 8x42/22	Sechskantschraube	4	
11	434–14.131	Kettenkasten	1	**Farbe angeben!**
12	434–14.613	Kastenhaube	1	
–	DIN 921 M 4 x 8	Linsenschraube	8	
–	DIN 137 M 5	Federscheibe	8	

Tafel 4

Vorderes Laufrad

Vorderradnabe

Tachoantrieb

Tafel 4 Vorderes Laufrad – Vorderradnabe – Tachoantrieb

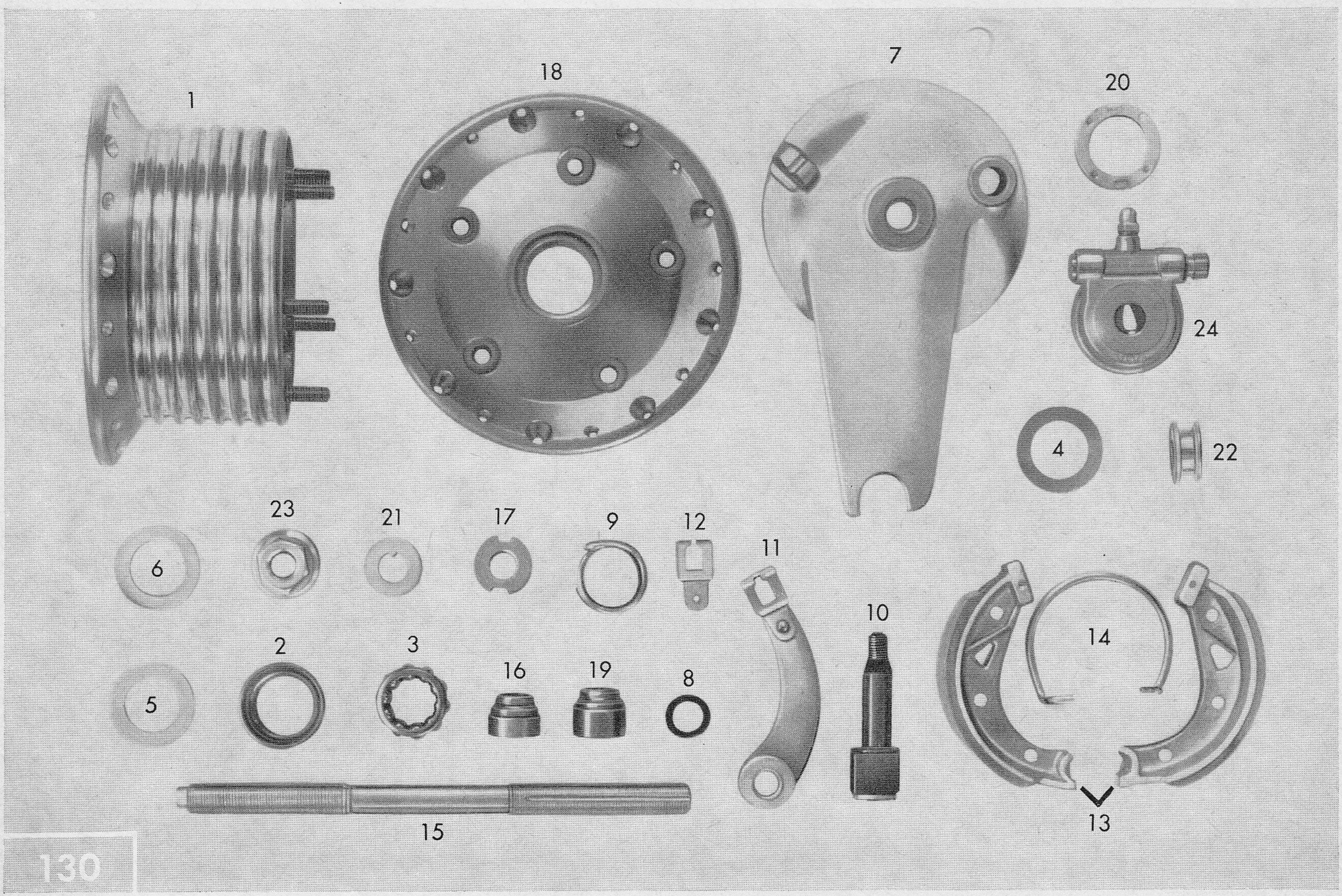

zu Tafel 4 Vorderes Laufrad – Vorderradnabe – Tachoantrieb

Bild-Nr.	Bestell-Nr.	Benennung	Stückzahl je Einheit	Bemerkung
–	434–15.903	Vord. Laufrad kpl. mit Alu-Felge 23"x2" jed. ohne Bereifg., bis Fg.-Nr. 1442749	1	für Deutschland/Mofa und für Schweden
–	434–15.906	Vord. Laufrad kpl. m. Stahl-Felge 23"x2" jed. ohne Bereifg., ab Fg.-Nr. 1442750	1	
–	434–15.900	Vord. Laufrad kpl. m. Alu-Felge 23" x 2,25" jed. ohne Bereifg., bis Fg.-Nr. 1446804	1	für Deutschland/M 50, Finnland, Surinam und Exportausführung
–	434–15.907	Vord. Laufrad kpl. m. Stahl-Felge 23" x 2,25" jed. ohne Bereifg., ab Fg.-Nr. 1446805	1	
–	434–15.113	Alu-Felge 23" x 2"	1	nur für 434–15.903
–	434–15.140	Stahl-Felge 23" x 2"	1	nur für 434–15.906
–	423–15.115	Alu-Felge 23" x 2,25"	1	nur für 434–15.900
–	423–15.115/57	Alu-Felge 23" x 2,25", bis Fg.-Nr.	1	nur für BASF
–	423–15.117	Stahl-Felge 23" x 2,25"	1	nur für 434–15.907
–	423–15.117/57	Stahl-Felge, 23" x 2,25", ab Fg.-Nr.	1	nur für BASF
–	434–15.114	Drahtreifen 23" x 2"	1	
–	400–15.201	Drahtreifen 23" x 2,25"	1	
–	428–15.101	Drahtreifen 23" x 2,25"	1	nur für Exportausführung
–	434–15.115	Schlauch für 23" x 2"-Reifen	1	
–	400–15.216	Schlauch für 23" x 2,25"-Reifen	1	
–	400–15.210	Felgenband für 22"–24"-Reifen	1	
–	423–15.226	Speiche mit Nippel	36	
–	434–15.901	Vorderradnabe kpl. 90 mm ⌀	1	ohne Distanzbüchse 434–15.118

1. Ergänzung! (Bisherige Texttafel entfernen)

W 2976 I dtsch. Juni 1968.

zu Tafel 4 Vorderes Laufrad – Vorderradnabe – Tachoantrieb

Bild-Nr.	Bestell-Nr.	Benennung	Stückzahl je Einheit	Bemerkung
1	400–15.643	Nabenkörper	1	
2	400–15.337	Lagerschale	2	
3	400–15.633	„Star" Kugelhalter C 116	2	
4	400–15.377	Scheibe	2	
5	400–15.353	Filzring	2	
6	400–15.360	Kappe	1	
7	423–15.465	Bremsschild unmontiert	2	
–	267–05.597	Scheibe 0,2 mm	n. Bedarf	
8	405–15.388	Rundschnurring 11 x 2,5 ⌀	1	
9	405–15.404	Drehfeder	1	
10	405–15.623	Bremsschlüssel	1	
11	423–15.606	Bremshebel	1	
12	400–15.457	Öse	1	für Bremshebel
–	DIN 660 3 x 10	Halbrundniet	1	
–	DIN 127 B 8	Federring	1	
–	DIN 936 M 8 x 1	Sechskantmutter	1	
13	423–15.626	Bremsbacke	1 Paar	ohne Rückholfeder
14	405–15.425	Rückholfeder	1	
15	405–15.360	Achse für Vorderrad	1	
16	400–15.473	Lagerkonus, fest	1	
17	400–15.328	Nutmutter	1	
–	405–15.418	Distanzscheibe 0,1 x 11,1 x 19,4 mm	n. Bedarf	
–	405–15.419	Distanzscheibe 0,2 x 11,1 x 19,4 mm	n. Bedarf	
–	405–15.420	Distanzscheibe 0,4 x 11,1 x 19,4 mm	n. Bedarf	
–	405–15.421	Distanzscheibe 0,8 x 11,1 x 19,4 mm	n. Bedarf	
–	405–15.422	Scheibe 0,3 x 11,5 x 26 mm	2	
–	405–15.410	Scheibe 0,3 x 11,1 x 21 mm	n. Bedarf	

zu Tafel 4 Vorderes Laufrad – Vorderradnabe – Tachoantrieb

Bild-Nr.	Bestell-Nr.	Benennung	Stückzahl je Einheit	Bemerkung
18	405–15.480	Lagerschild	1	
19	400–15.476	Lagerkonus	1	
20	405–15.615	Kappe	1	
21	400–15.327	Nasenscheibe	2	
22	434–15.118	Distanzbüchse	1	
–	DIN 433 6,4	Scheibe	5	
–	DIN 934 M 6	Sechskantmutter	5	
23	405–15.375	Mutter	2	
24	434–16.601	Tachoantrieb	1	

W 2976 I dtsch. Juni 1968.

Tafel 5

Hinteres Laufrad

Hinterradnabe

Tafel 5 Hinteres Laufrad – Hinterradnabe

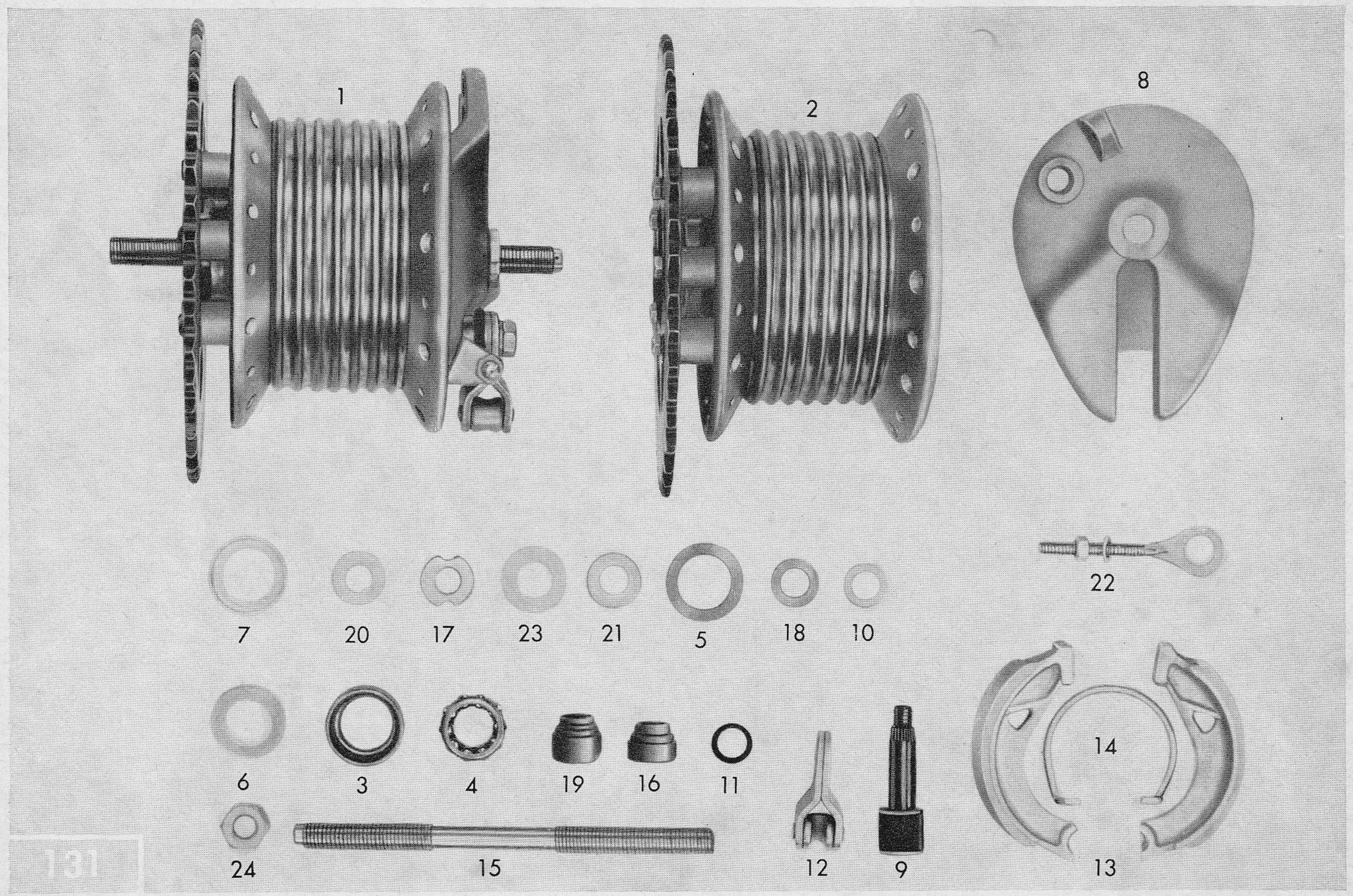

zu Tafel 5 Hinteres Laufrad – Hinterradnabe

Bild-Nr.	Bestell-Nr.	Benennung	Stückzahl je Einheit	Bemerkung
–	434–15.725	Hint. Laufrad kpl. mit Alu-Felge 23"x2" ohne Bereifung, ohne Kettenrad, bis Fg.-Nr. 1 442 749	1	für Deutschland/Mofa
–	434–15.733	Hint. Laufrad kpl. m. Stahl-Felge 23"x2" ohne Bereifung, ohne Kettenrad, ab Fg.-Nr. 1 442 750	1	
–	434–15.905	Hint. Laufrad kpl. m. Alu-Felge 23" x 2,25" ohne Bereifung, mit Kettenrad, bis Fg.-Nr. 1 446 804	1	für Deutschland/M 50, Finnland, Surinam und Exportausführung
–	434–15.908	Hint. Laufrad kpl. m. Stahl-Felge 23" x 2,25" ohne Bereifung mit Kettenrad, ab Fg.-Nr. 1 446 805	1	
–	434–15.113	Alu-Felge 23" x 2"	1	nur für 434–15.725
–	434–15.140	Stahl-Felge 23" x 2"	1	nur für 434–15.733
–	423–15.115	Alu-Felge, 23" x 2,25"	1	nur für 434–15.905
–	423–15.115/57	Alu-Felge 23" x 2,25", bis Fg.-Nr.	1	nur für BASF
–	423–15.117	Stahl-Felge 23" x 2,25"	1	nur für 434–15.908
–	423–15.117/57	Stahl-Felge 23" x 2,25", ab Fg.-Nr.	1	nur für BASF
–	434–15.114	Drahtreifen 23" x 2"	1	
–	400–15.201	Drahtreifen 23" x 2,25"	1	
–	428–15.101	Drahtreifen 23" x 2,25"-Reifen	1	nur für Exportausführung
–	434–15.115	Schlauch für 23" x 2"-Reifen	1	
–	400–15.216	Schlauch für 23" x 2,25"-Reifen	1	
–	400–15.210	Felgenband für 22"–24"-Reifen	1	
–	423–15.226	Speiche mit Nippel	36	

1. Ergänzung! (Bisherige Texttafel entfernen)

W 2976 I dtsch. Juni 1968.

zu Tafel 5 Hinteres Laufrad – Hinterradnabe

Bild-Nr.	Bestell-Nr.	Benennung	Stückzahl je Einheit	Bemerkung
1	434–15.718	Hinterradnabe kpl. } verschweißt mit	1	nur für Deutschland/Mofa
2	434–15.902	Nabenkörper } Kettenrad 41 Zähne	1	und BASF
–	434–15.904	Nabenkörper m. Lagerschild o. Kettenr.	1	für alle Fahrz. M 50 u. Schweden
–	434–15.603	Lagerschild ohne Kettenrad	1	für alle Fahrzeuge
–	434–15.126	Kettenrad 41 Zähne	1	für Deutschland/Mofa u. BASF **Achtung!** Bei Typ 434–02 L1, Mofa, muß das Kettenrad von der Werkstatt mit dem Nabenkörper unlösbar verbunden werden.
–	434–15.137	Kettenrad 38 Zähne, für Finnland und Schweden	1	
–	434–15.130	Kettenrad 32 Zähne, nur für Surinam	1	
–	434–15.117	Kettenrad 30 Zähne, nur für Exportausführung	1	
3	400–15.337	Lagerschale	2	
4	400–15.633	„Star" Kugelhalter C 116	2	
5	400–15.377	Scheibe	2	
6	400–15.353	Filzring	2	
7	400–15.360	Kappe	2	
8	434–15.100	Bremsschild unmontiert	1	
9	405–15.623	Bremsschlüssel	1	
10	267–05.597	Scheibe	n. Bedarf	
11	405–15.388	Rundschnurring 11 x 2,5 ⌀	1	
–	DIN 934 M 6	Sechskantmutter	1	
–	DIN 551 M 6 x 30	Gewindestift	1	
12	433–15.614	Bremshebel	1	

zu Tafel 5 Hinteres Laufrad – Hinterradnabe

Bild-Nr.	Bestell-Nr.	Benennung	Stückzahl je Einheit	Bemerkung
–	DIN 127 B 8	Federring	1	
–	DIN 936 M 8 x 1	Sechskantmutter	1	
13	423–15.626	Bremsbacke	1 Paar	
14	405–15.425	Rückholfeder	1	
15	405–15.365	Achsef ür Hinterrad	1	
16	400–15.473	Lagerkonus	1	
17	400–15.328	Nutmutter	2	
18	405–15.418	Distanzscheibe 0,1 x 11,1 x 19,4 mm	n. Bedarf	
–	405–15.419	Distanzscheibe 0,2 x 11,1 x 19,4 mm	n. Bedarf	
–	05–15.420	Distanzscheibe 0,4 x 11,1 x 19,4 mm	n. Bedarf	
–	405–15.421	Distanzscheibe 0,8 x 11,1 x 19,4 mm	n. Bedarf	
–	405–15.422	Scheibe 0,3 x 11,5 x 26 mm	2	
19	400–15.476	Lagerkonus	1	
20	400–15.327	Nasenscheibe	1	
21	434–15.110	Scheibe	2	
–	DIN 433 6,4	Scheibe	7	
–	DIN 934 M 6	Sechskantmutter	9	
22	405–18.600	Spannschraube	2	
23	423–15.411	Scheibe	2	
24	400–15.460	Mutter	2	
–	DIN 933 M 5 x 25	Sechskantschraube	5	zur Bef. des Kettenrades
–	DIN 127 B 5	Federring	5	zur Bef. des Kettenrades
–	DIN 933 M 7 x 25	Sechskantschraube	5	zur Bef. des Kettenrades
–	DIN 127 B 7	Federring	5	zur Bef. des Kettenrades

W 2976 I dtsch. Juni 1968.

Tafel 6

Lichtanlage (dauerabgeblendet)

Tachometer

Tafel 6 Lichtanlage (dauerabgeblendet) – Tachometer

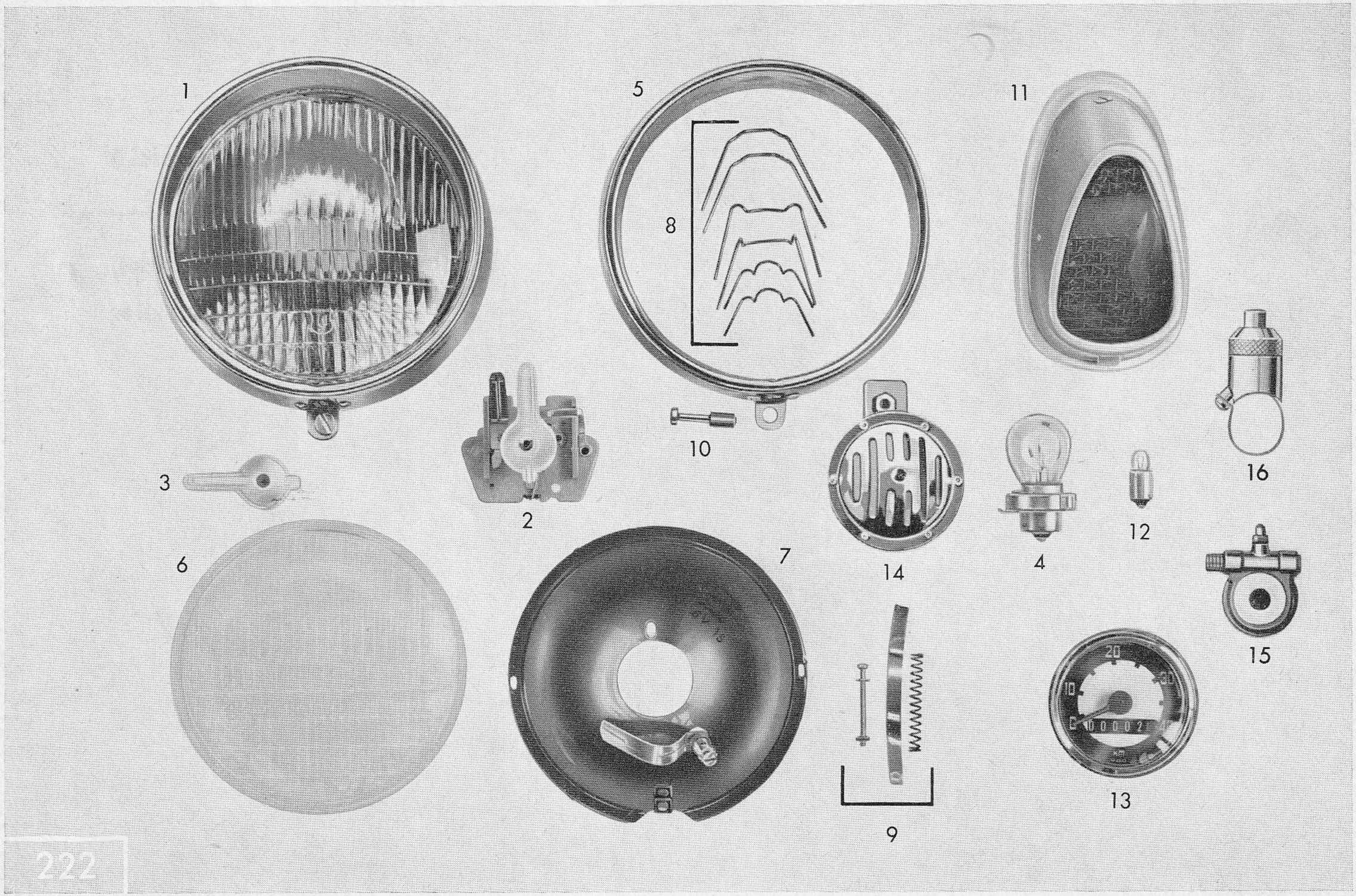

zu Tafel 6 Lichtanlage (dauerabgeblendet) – Tachometer

Bild-Nr.	Bestell-Nr.	Benennung	Stückzahl je Einheit	Bemerkung
1+2	428–16.907	Einstellscheinwerfer kpl. 100 mm ⌀ mit Schalter	1	nur für Deutschland u. Finnland
2	425–16.711	Licht- und Unterbrecherschalter	1	
3	425–16.905	Schaltergriff mit Mutter	1	
4	422–16.120	Hauptlichtlampe 6 V, 15 W	1	
5	433–16.908	Glashaltering	1	
6	433–16.909	Scheinwerferglas	1	
7	433–16.910	Reflektor	1	
8	433–16.911	Federsatz	1	
9	510–16.909	Verstellteile	1	
10	510–16.910	Verschlußteile	1	
11	428–16.720	Schlußleuchte	1	für Schlußlicht
12	400–16.913	Glühlampe H 6 V, 2 W	1	nur für Deutschland/Mofa
13	434–16.704	Tachometer, 0–40 km	1	für Deutschland/M 50 u. Finnland
13	434–16.703	Tachometer, 0–60 km	1	
–	432–16.600	Tachospirale	1	
14	434–16.706	Schnarre	1	
15	434–16.601	Tachoantrieb	1	nur für Finnland
16	M 6160 z 390	Unterbrecherknopf	1	Befestigung der Schlußleuchte
–	DIN 6797 A 5,3	Zahnscheibe	2	
–	428–19.120	Scheibe	2	

1. Ergänzung! (Bisherige Bild- und Texttafel entfernen)

W 2976 I dtsch. Juni 1968.

Tafel 7

Lichtanlage (Bilux)

Tachometer

Schlußlicht

Tafel 7 Lichtanlage (Bilux) – Tachometer – Schlußlicht

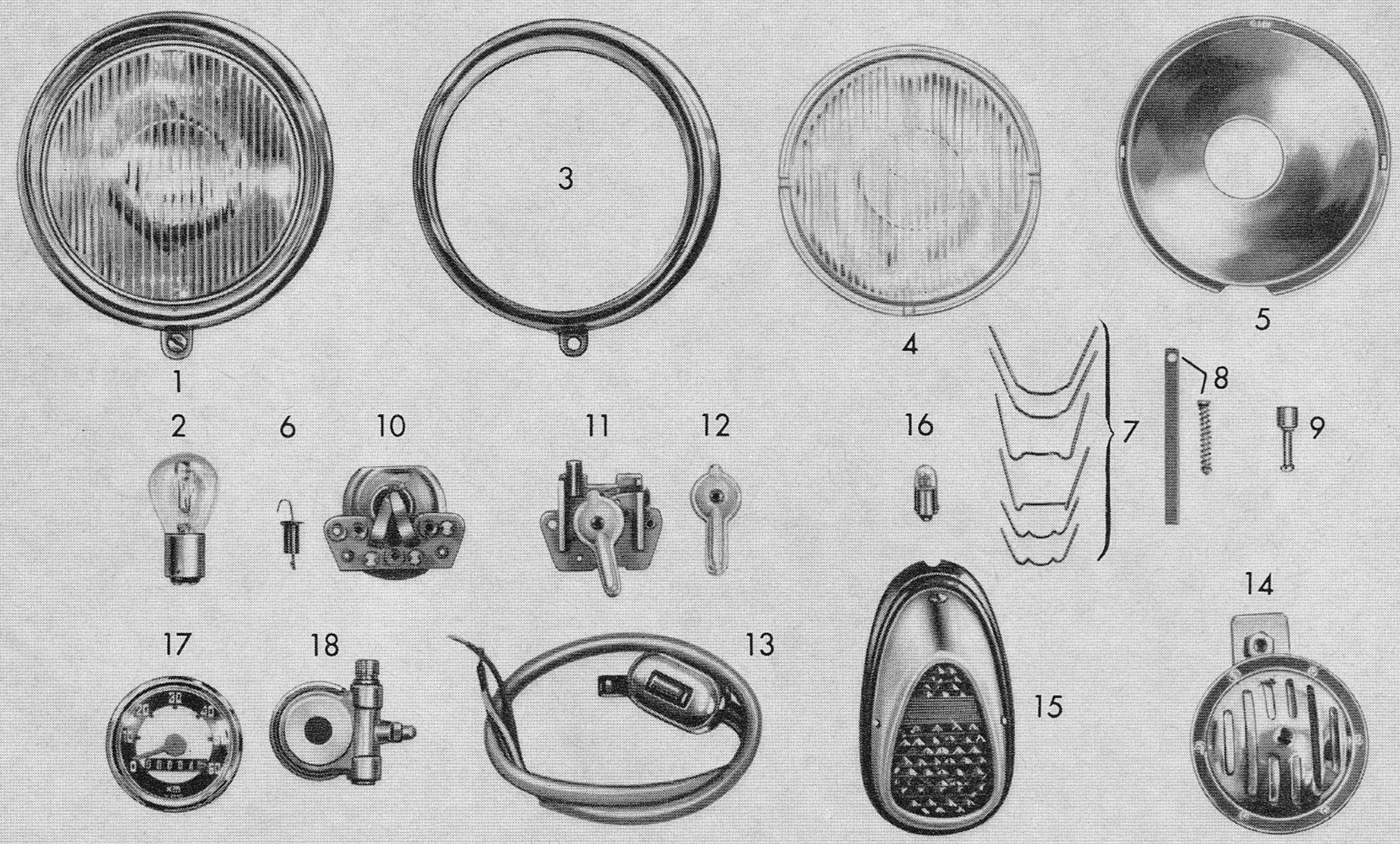

zu Tafel 7 Lichtanlage (Bilux 15/15 W) – Tachometer – Schlußlicht

Bild-Nr.	Bestell-Nr.	Benennung	Stückzahl je Einheit	Bemerkung
1 + 11	435–16.903	Einstellscheinwerfer kpl. 100 mm ⌀ mit Schalter	1	nur für Schweden, Surinam und Exportausführung
2	422–16.122	Hauptlichtlampe 6 V, 15/15 W, weiß	1	
2	510–16.615	Hauptlichtlampe 6 V, 15/15 W, gelb	1	nur für Surinam
3	43–16.908	Glashaltering	1	
4	433–16.913	Scheinwerferglas	1	
5	433–16.914	Reflektor	1	
6	435–16.902	Zugfeder, für Lampenfassung	2	
7	433–16.911	Federsatz	1	
8	510–16.910	Verstellteile	1	
9	510–16.909	Verschlußteile	1	
10	423–16.908	Lampenfassung	1	
11	425–16.711	Licht- und Unterbrecherschalter	1	
12	425–16.905	Schaltergriff mit Mutter	1	
13	M 6160 z 114	Abblendschalter mit Signal	1	
–	423–16.301	Kabeltülle, für Abblendschalterkabel	1	
14	434–16.706	Schnarre	1	
15	428–16.720	Schlußleuchte	1	
15	434–16.710	Schlußleuchte	1	nur für Schweden
16	400–16.913	Glühlampe H 6 V, 2 W	1	für Schlußlicht
17	434–16.703	Tachometer, 0–60 km	1	nur für Schweden
17	434–16.704	Tachomter, 0–40 km	1	
–	432–16.600	Tachospirale	1	
18	434–16.601	Tachoantrieb	1	

1. Ergänzung! (Bisherige Texttafel entfernen)

W 2976 I dtsch. Juni 1968.

Tafel 8

Schalt-, Betätigungshebel

Züge

Tafel 8 Schalt-, Betätigungshebel – Züge

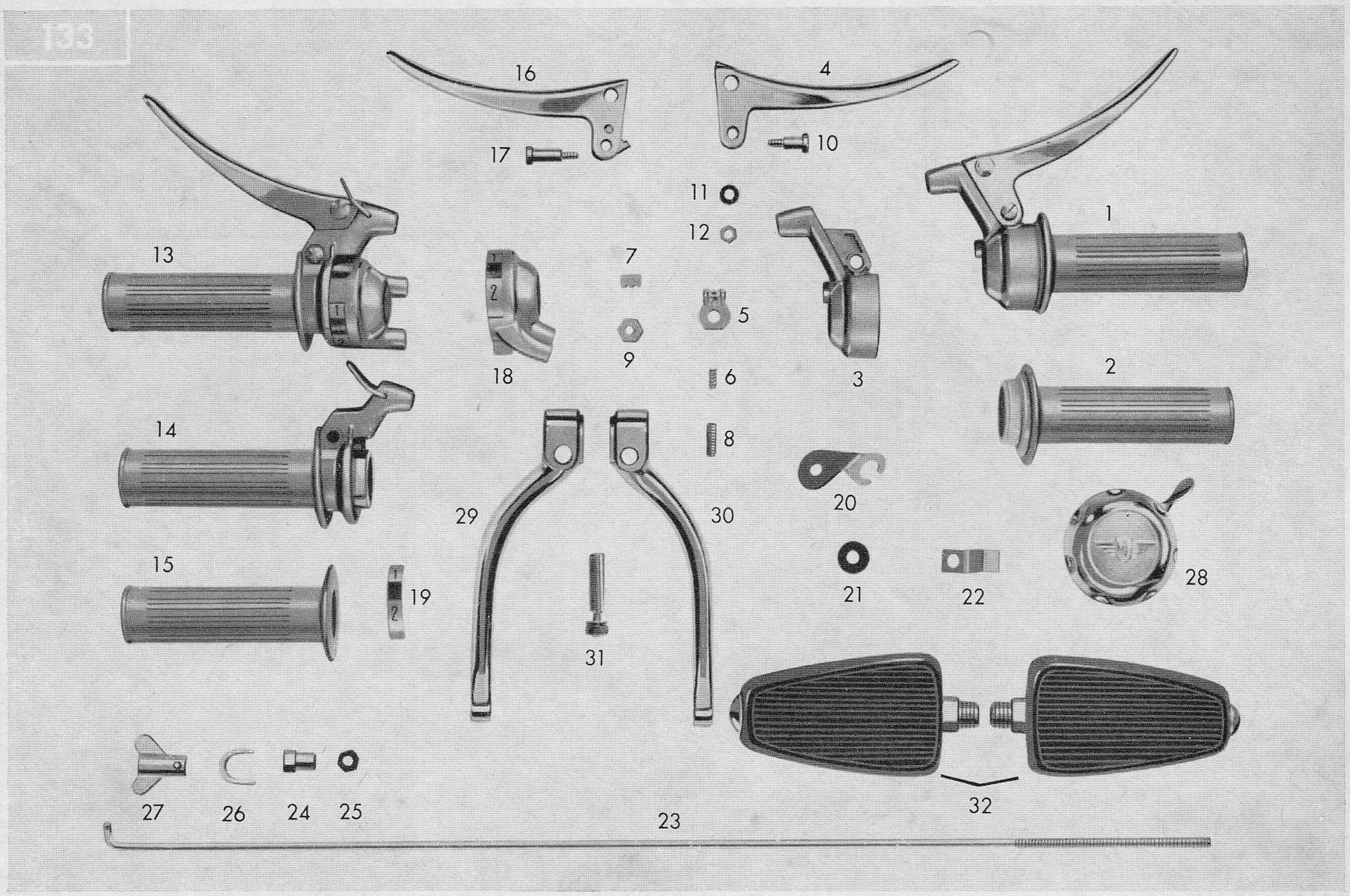

zu Tafel 8 Schalt-, Betätigungshebel – Züge

Bild-Nr.	Bestell-Nr.	Benennung	Stückzahl je Einheit	Bemerkung
1	515–17.710	Gasdrehgiff kpl. mit Bremshebel	1	
2	515–17.909	Griffrohr	1	
3	515–17.908	Gehäuse kpl. mit Haltewinkel, Druckstift und Gewindestift	1	
4	516–17.900	Handhebel für Bremse	1	
5	515–17.904	Haltewinkel	2	je 1x f. Gas- u. Schaltdrehgriff
6	515–17.910	Bremsklotz mit Druckfeder	1	
7	515–17.905	Druckstück aus Stahlblech, gezahnt bis November 1964	2	je 1x für Gasdrehgriff und Schaltdrehgriff
8	515–17.906	Gewindestift M 6, 17,5 mm lang bis November 1964	2	
–	515–17.914	Druckstück aus Rundstahl, ab Nov. 1964	2	
–	515–17.913	Gewindestift mit Zapfen M 6, 24,5 mm lang, ab Nov. 1964	2	
9	515–17.907	Sechskantmutter mit zyl. Ansenkung	2	
10	408–17.903	Hebelschraube	1	
11	DIN 6797 J 5,3	Zahnscheibe	2	je 1x f. Gas- u. Schaltdrehgriff
12	DIN 934 M 5	Sechskantmutter	2	
13	434–17.701	Schaltdrehgriff kpl. mit Drahtbügel	1	nur für Deutschland/Mofa
13	434–17.700	Schaltdrehgriff kpl. ohne Drahtbügel	1	
14	434–17.901	Griffrohr kpl. mit Drahtbügel	1	gehört zu 434–17.701
14	434–17.911	Griffrohr kpl.ohne Drahtbügel	1	gehört zu 434–17.700
15	433–17.900	Drehgriffbezug aus Kunststoff, silbergr.	2	je 1x f. Gas- u. Schaltdrehgriff
16	515–17.902	Handhebel für Kupplung	1	
17	405–17.914	Hebelschraube	1	
18	434–17.900	Gehäuse kpl. mit Segment, Skalenschild und Befestigungsteilen	1	
19	428–17.903	Skalenschild	1	

1. Ergänzung! (Bisherige Texttafel entfernen)

W 2976 I dtsch. Juni 1968.

zu Tafel 8 Schalt-, Betätigungshebel – Züge

Bild-Nr.	Bestell-Nr.	Benennung	Stückzahl je Einheit	Bemerkung
–	428–17.635	Plastiköler	4	1x für alle Seilzüge
20	428–20.115	Kabelhalter	1	befestigt am Zylinderkopf
21	428–20.118	Tülle	2	
–	DIN 85 AM 6 x 10	Linsenzylinderschraube	1	Befestigung für Kabelhalter
–	DIN 6797 A 6,4	Zahnscheibe	1	
22	434–17.113	Haltewinkel, bis Fg.-Nr. 1 443 922	1	
–	434–17.118	Haltewinkel, ab Fg.-Nr. 1 443 923	1	
23	433–17.114	Bremsstange	1	
24	512–17.100	Mutter	1	
25	DIN 934 M 6	Sechskantmutter	1	
26	433–17.100	Sicherungsblech	1	
27	428–17.103	Flügelmutter	1	
–	DIN 433 6,4	Scheibe	1	
–	DIN 94 2 x 2	Splint	1	
28	400–17.610	Glocke	1	
29	434–11.100	Tretarm rechts	1	
30	405–11.242	Tretarm links	1	
31	400–11.900	Spannkeil kpl. mit Scheibe und Mutter	1	
32	400–11.901	Pedal links und rechts	1 Paar	ohne Rückstrahler
		Kette		
–	435–18.610	Rollenkette m. Schloß 1/2"x3/16", 116 Gl.	1	nur für Deutschland/Mofa
–	434–18.700	Rollenkette m. Schloß 1/2"x3/16", 110 Gl.	1	für Deutschland/M 50, Surinam und Exportausführung
–	429–18.640	Rollenkette m. Schloß 1/2"x3/16", 114 Gl.	1	für Finnland u. Schweden
–	432–18.901	Kettenfließfett 100 g-Tube	n. Bedarf	

zu Tafel 8 Schalt-, Betätigungshebel – Züge

Bild-Nr.	Bestell-Nr.	Benennung	Stückzahl je Einheit	Bemerkung
		Seilzüge		
–	434–17.610	Gaszug, für Deutschland/Mofa, BASF	1	und Schweden
–	434–17.603	Gaszug, f. Deutschland/M 50, Finnland	1	Surinam und Exportausführung
–	434–17.600	Schaltzug, bis Fg.-Nr. 1 440 888	1	
–	434–17.611	Schaltzug, ab Fg.-Nr. 1 440 889	1	
–	434–17.607	Kupplungszug, bis Fg.-Nr.	1	bis August 1968
–	434–17.613	Kupplungszug, ab Fg.-Nr.	1	ab August 1968
–	434–17.605	Bremszug	1	
		Einzelteile für Seilzüge		
–	400–17.125	Lötnippel } gehört für	1	
–	422–17.112	Hülse } Gaszüge	2	
–	DIN 71988 C	Nippel } 434-17.603 u. 610	1	
–	515–17.701	Seilzug-Verstellschr. } gehört für	1	
–	561–17.262	Nippel } Schaltzüge	1	
–	434–17.116	Greifring } 434-17.600 u. 611	1	
–	434–17.115	Seilnippel }	1	
–	515–17.715	Seilzug-Verstellschraube, f. Kuppl.-zug	2	434–17.607
–	M 1071 kz 115	Nippel }	1	
–	428–17.715	Seilzug-Verstellschr. }	1	
–	DIN 71987 C 3	Hülse } gehört für	2	
–	400–17.141	Einstellschraube } Bremszug	1	
–	400–17.142	Sechskantmutter } 434-17.605	1	
–	400–17.140	Einstellring }	1	
–	405–17.211	Nippel }	1	

W 2976 I dtsch. Juni 1968.

Tafel 9

Schutzbleche

Tafel 9 Schutzbleche

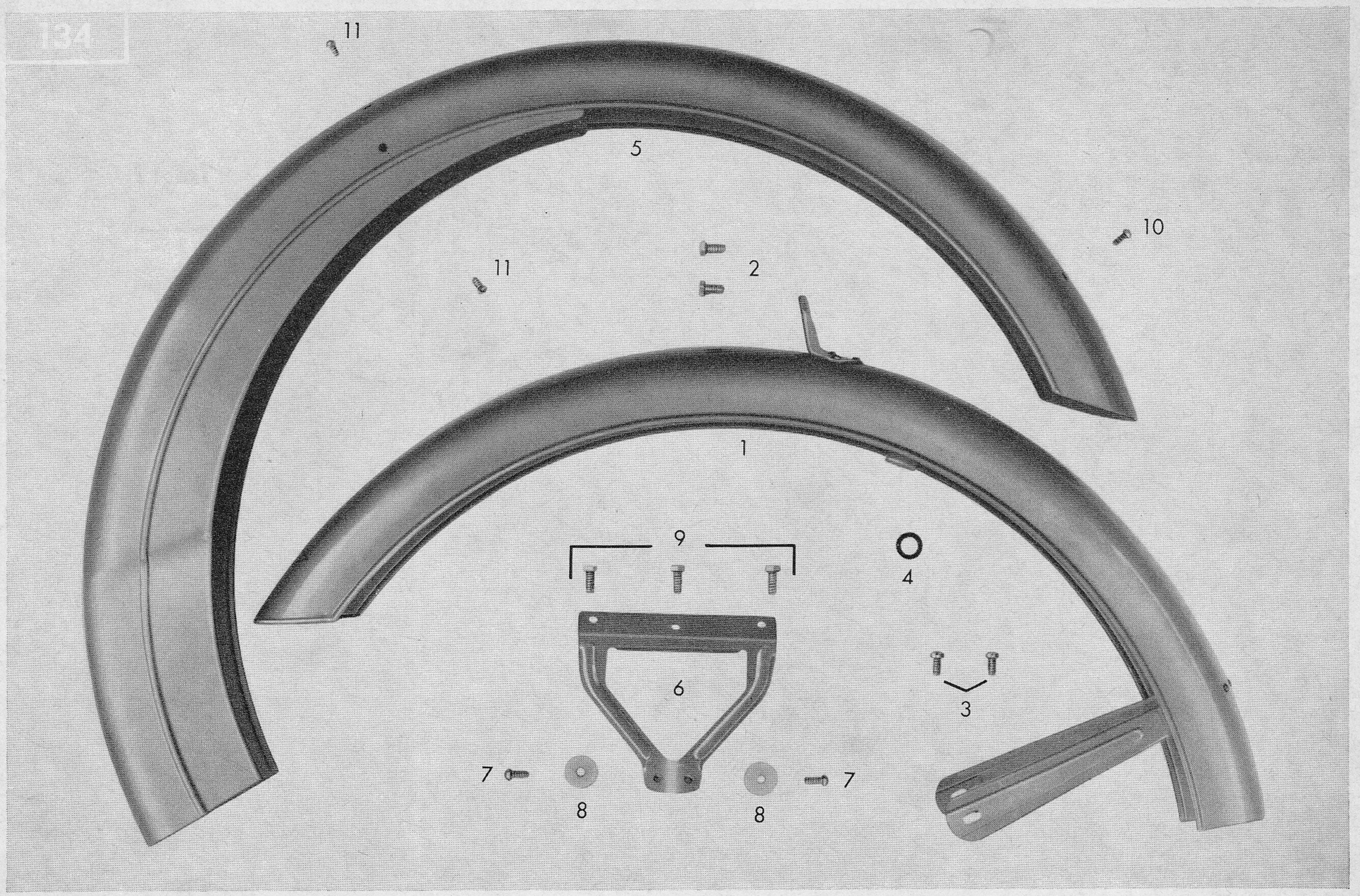

zu Tafel 9 Schutzbleche

ab Fahrgestell-Nr. 1 420 005

Bild-Nr.	Bestell-Nr.	Benennung	Stückzahl je Einheit	Bemerkung
1	434–19.605	**Vorderradschutzblech**	1	**Farbe angeben!**
–	428–19.212	Abziehbild	1	
2	DIN 933 M 6 x 12	Sechskantschraube	2	
–	DIN 125 6,4	Scheibe o. F.	4	
3	DIN 85 M 6 x 12	Linsenkopfschraube	2	
–	DIN 6797 A 6,4	Zahnscheibe	2	
–	DIN 934 M 6	Sechskantmutter	2	
4	1236 z 6	Dichtring	1	für Tachospirale
5	434–19.600	**Hinterradschutzblech**	1	**Farbe angeben!**
6	434–19.601	Befestigungslasche	1	
7	DIN 86 M 5 x 10	Halbrundschraube	2	
–	DIN 6797 A 5,3	Zahnscheibe	6	
–	DIN 934 M 5	Sechskantmutter	4	
8	428–19.121	Scheibe	2	
9	DIN 933 M 6 x 15	Sechskantschraube	3	
–	DIN 6797 A 6,4	Zahnscheibe	3	
–	DIN 125 6,4	Scheibe	1	
–	DIN 934 M 6	Sechskantmutter	1	
–	434–19.105	Nummernschildhalter	1	
10	DIN 86 AM 5 x 12	Halbrundschraube	2	
11	DIN 91 AM 5 x 10	Linsensenkschraube	2	
–	DIN 439 BM 5	Sechskantmutter	2	
–	DIN 86 AM 4 x 10	Halbrundschraube	2	
–	DIN 127 B 4	Federring	2	

W 2870/1 dtsch. Ausgabe Mai 66

Tafel 10

Kraftstoffbehälter

Werkzeuge

Tafel 10 Kraftstoffbehälter – Werkzeuge

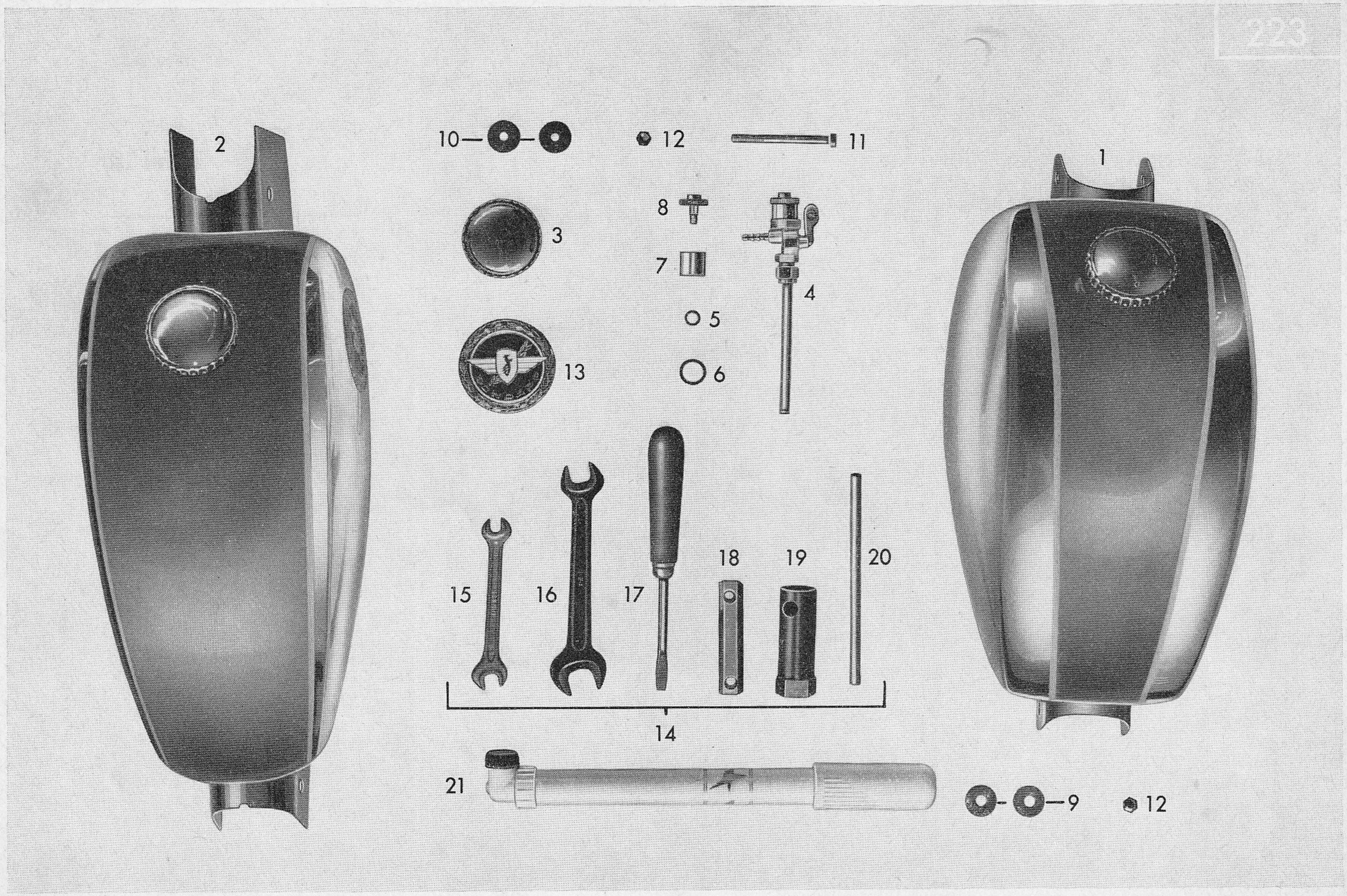

zu Tafel 10 Kraftstoffbehälter – Werkzeuge

Bild-Nr.	Bestell-Nr.	Benennung	Stückzahl je Einheit	Bemerkung
1	434–20.900	Kraftstoffbehälter, bis Fg.-Nr. 1 443 922	1	ohne Benzinhahn, ohne Abziehbilder **Farbe angeben!**
2	434–20.901	Kraftstoffbehälter, ab Fg.-Nr. 1 443 923	1	
–	434–20.105	Abziehbild „ZÜNDAPP mofa"	2	selbstklebende Trockenbilder
–	434–20.107	Abziehbild „ZÜNDAPP M 50"	2	
3	M 1850 z 233	Tankverschluß	1	
4	434–20.703	Benzinhahn mit Wasserabscheider	1	
5	428–20.901	Tank-Anschlußdichtung (Ersatzteile für Benzinhahn 434-20.703)	1	
6	428–20.902	Gummidichtung (Ersatzteile für Benzinhahn 434-20.703)	2	
7	428–20.903	Glas (Ersatzteile für Benzinhahn 434-20.703)	1	
8	428–20.904	Mantelschraube (Ersatzteile für Benzinhahn 434-20.703)	2	
9	423–10.313	Unterlegscheibe, für Tankbefestigung unten	2	
10	DIN 9021 A 6,4	Scheibe, für Tankbefestigung oben	2	
11	DIN 931 M 6 x 65	Sechskantschraube	1	
12	DIN 917 M 6	Hutmutter, für Tankbefestigung oben und unten	2	
13	440–20.100	Plakette in schwarz-gold	2	
14	434–20.701	Werkzeugsatz	1	
15	DIN 895 8 x 10	Doppelschraubenschlüssel	1	
16	DIN 985 13 x 17	Doppelschraubenschlüssel	1	
17	428–20.113	Schraubenzieher 7 mm, 175 mm lang	1	
18	M 2021 z 23	Steckschlüssel SW 10 x 11	1	
19	251–09.100	Steckschlüssel SW 21	1	
20	M 1671 z 64	Dorn	1	
21	405–20.628	Luftpumpe	1	

1. Ergänzung! (Bisherige Bild- und Texttafel entfernen)

W 2976 I dtsch. Juni 1968.

Tafel 11

Sattel – Radständer

Tafel 11 Sattel – Radständer

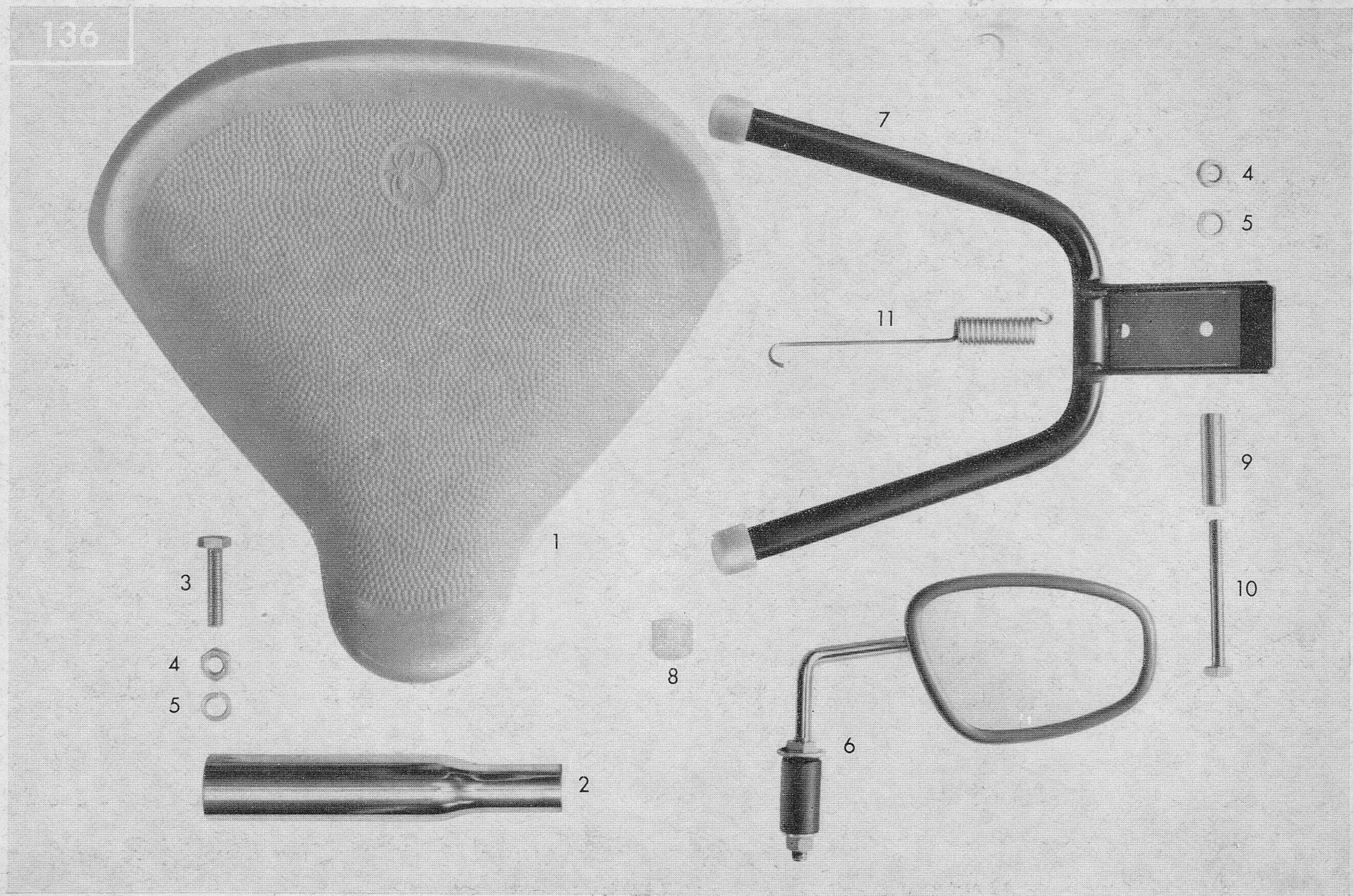

zu Tafel 11 Sattel – Radständer

Bild-Nr.	Bestell-Nr.	Benennung	Stückzahl je Einheit	Bemerkung
1	423–21.260	Sattel	1	
–	434–21.705	Sitzkissen	1	nur für Finnland
2	434–21.103	Sattelrohr	1	
3	DIN 933 M 8 x 35	Sechskantschraube	1	
4	DIN 934 M 8	Sechskantmutter	2	
5	DIN 127 B 8	Federring	2	
6	432–21.711	Rückblickspiegel	1	
–	432–21.900	Spiegelglas	1	
7	434–21.602	Radständer	1	
7	434–21.604	Radständer	1	nur für BASF
8	434–21.107	Abdeckkappe für Radständer	2	aus Kunststoff
9	434–21.108	Distanzrohr	1	
10	DIN 931 M 8 x 65	Sechskantschraube	1	
11	434–21.109	Zugfeder	1	

W 2976 I dtsch. Juni 1968.

1. Ergänzung! (Bisherige Texttafel entfernen)

Tafel 12

Beinschild

Tafel 12 Beinschild

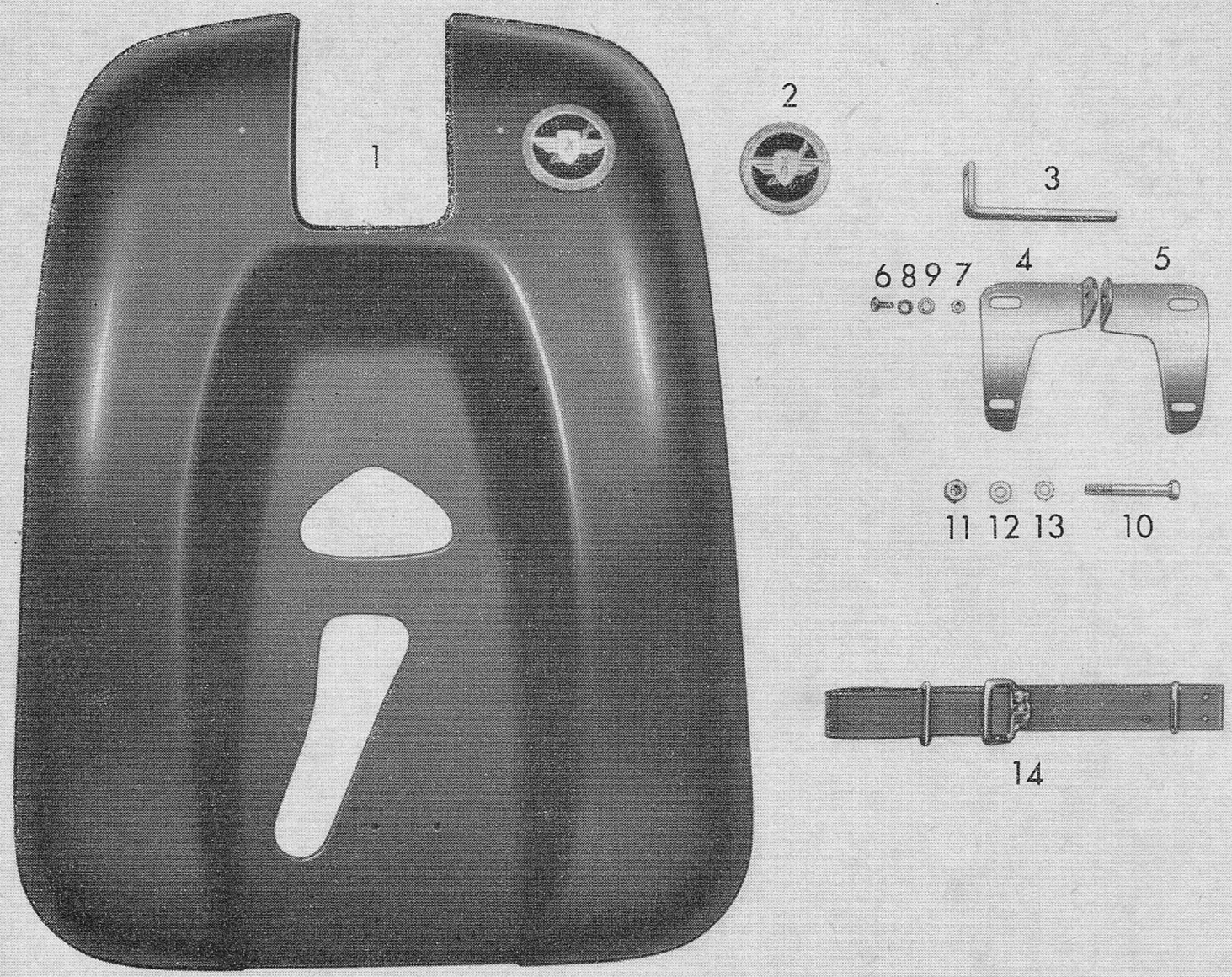

zu Tafel 12 Beinschild

ab Fahrgestell-Nr. 1 420 005

Bild-Nr.	Bestell-Nr.	Benennung	Stückzahl je Einheit	Bemerkung
1	434–23.700	**Beinschild** mit Befestigungsteilen	1	**Farbe angeben!**
2	515–20.107	Plakette	1	
3	434–23.102	Winkel	2	
4	434–23.103	Haltelasche rechts	1	
5	434–23.104	Haltelasche links	1	
6	DIN 85 M 5 x 12	Zylinderschraube	6	
7	DIN 934 M 5	Sechskantmutter	6	
8	DIN 125 5,3	Scheibe	6	
9	DIN 6797 A 5,3	Zahnscheibe	6	
10	DIN 931 M 8 x 60	Sechskantschraube	1	
11	DIN 934 M 8	Sechskantmutter	1	
12	DIN 433 8,4	Scheibe	1	
13	DIN 6797 A 8,4	Zahnscheibe	1	
–	434–23.105	Plastikzierleiste	2	
–	428–23.125	Befestigungsklammer	10	
–	428–23.124	Endstück	4	
14	434–23.600	**Gepäckhalteband**	1	

W 2870/I dtsch. Ausgabe Mai 66