ZÜNDAPP

ERSATZTEIL-KATALOG

ZÜNDAPP

Falconette

Typ 425

MOTOR · FAHRGESTELL

ZÜNDAPP-WERKE GMBH · WERK MÜNCHEN
MÜNCHEN 8 · ANZINGER STR. 1-3 · RUF 443221

ZÜNDAPP-WERKE GMBH NÜRNBERG-MÜNCHEN
Werk München, Anzinger Straße 1-3
Printed in Germany
M 757
Ausgabe April 1958

ZÜNDAPP

Falconette

Typ 425

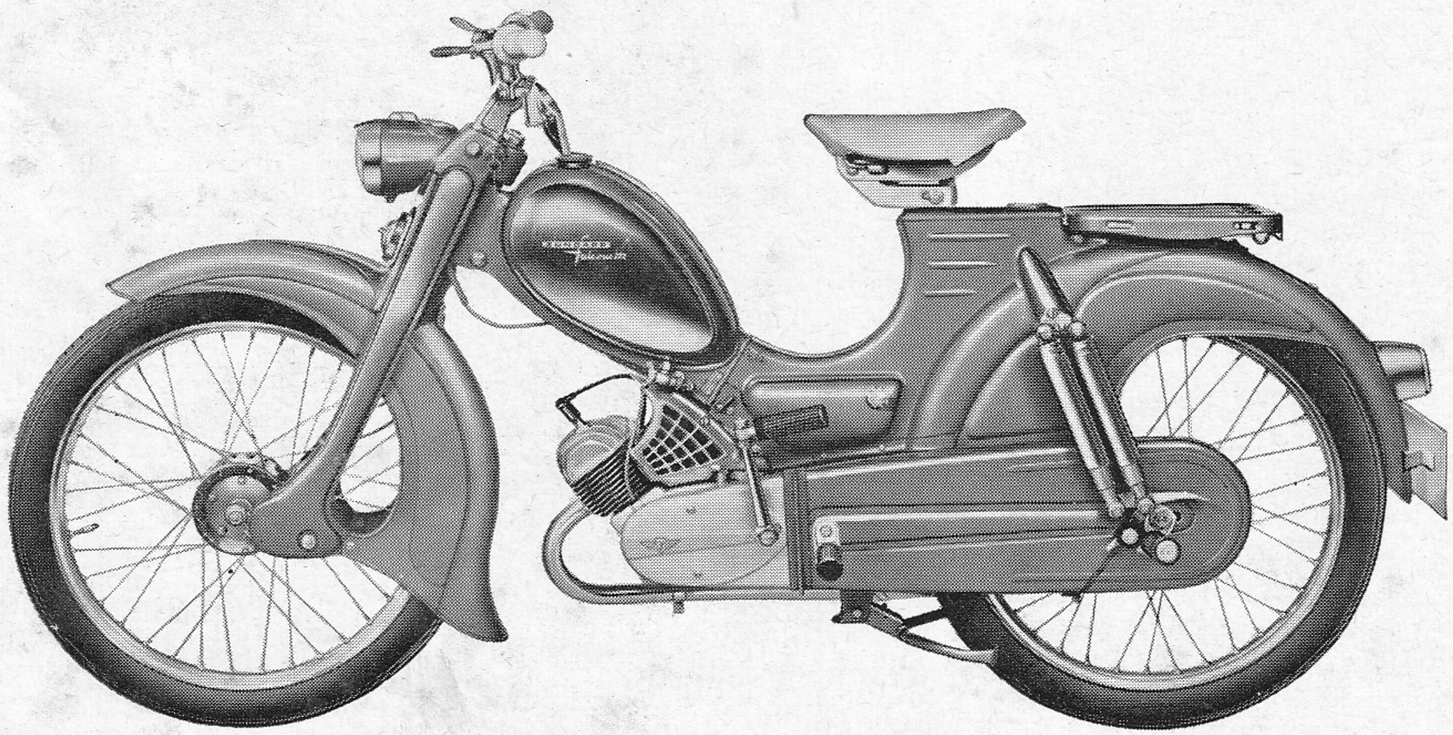

3-Gang-Motor · allradgefedert · Modell 1958

INHALT

Erläuterungen zum Ersatzteil-Katalog Falconette Typ 425

1. Bestellung
2. Preise
3. Versandvorschriften, Fracht und Verpackung
4. Zahlungsbedingungen
5. Allgemeines
6. Garantieansprüche

3-Gang-Motor Typ 261/262, Tafeln 1—11 u. Ergänzungen

Fahrgestell Typ 425, Tafeln 1—9 und Ergänzungen

Erläuterungen zum Ersatzteilkatalog

Bei Bestellungen von Ersatzteilen aus dem Ihnen vorliegenden Ersatzteil-Katalog bitten wir, folgende Einzelheiten anzugeben bzw. zu beachten:

1. Bestellung
Sämtliche Zuschriften, die sich auf Ersatzteile beziehen, ausdrücklich an

ZÜNDAPP-WERKE GMBH
NÜRNBERG-MÜNCHEN

Werk München, **Abt. Kundendienst**

München 8

Anzinger Straße 1—3

richten, telefonische Bestellungen unter München 44 32 21, Nebenstelle 258 (Ersatzteile-Verkauf). Bei allen Bestellungen ist lediglich die in der linken Spalte des Ersatzteil-Kataloges stehende „Bestell-Nr." und die gewünschte Stückzahl anzugeben.

Unter der Rubrik „Stückzahl je Einheit" sind folgende Motorgruppen aufgeführt:

261—00 = 3-Gang-Motor, Tretkurbeln, Handschaltung
261—06 = 3-Gang-Motor, Tretkurbeln, Handschaltung **(nur für Italien!)**
262—00 = 3-Gang-Motor, Kickstarter, Fußschaltung
262—01 = 3-Gang-Motor, Kickstarter, Handschaltung

Bei lackierten Teilen bitten wir, auf die hinter der Bestellnummer stehende Indexzahl zu achten!

Index 3 = Firnblau (hellblau)
Index 4 = Diamant-Metallic (etwa silberbeige)

Die Angabe der Benennung des Teiles und der Teile-Nr. ist unnötig.

Bedienen Sie sich bitte der von uns zur Verfügung gestellten Bestellformulare oder, wenn diese nicht vorhanden, folgenden Schemas:

Anschrift wie oben

Ich bestelle zur Lieferung gemäß Ihren Bedingungen folgende Motoren- bzw. Fahrgestell-Ersatzteile:

Best.-Nr.	Stückzahl	Versandart
81	20	
15000	3	
50404	1	

Stempel u. Unterschrift

Ist die Bestellnummer des Ersatzteiles nicht einwandfrei festzustellen, senden Sie uns bitte ein Musterteil ein, welches mit einem Anhänger versehen sein muß, der Ihre volle Anschrift trägt.

Ist die Rückgabe des uns als Muster eingeschickten Teiles erwünscht, so muß dies ausdrücklich in der Bestellung und auf dem Anhänger vermerkt sein. Alte Teile bewahren wir nicht auf. Wir übergeben diese sofort ohne Unterschied und ohne Gutschrift unserem Schrottlager.

2. Preise

Zu diesem Ersatzteil-Katalog wird eine getrennte Preisliste geliefert. Dabei bedeuten die hinter dem Preis eingedruckten Sterne:

ohne Stern	=	Rabattgruppe 1
mit 1 Stern	=	Rabattgruppe 2
mit 2 Sternen	=	Rabattgruppe 3

Sämtliche Preise verstehen sich ab Werk München, Anzinger Straße 1—3, ausschließlich Fracht und Verpackung auf Grund unserer Allgemeinen Verkaufbedingungen.

3. Versandvorschriften, Fracht und Verpackung

Die gewünschte Versandart bitten wir bei jeder Bestellung mit anzugeben. Z. B. als: Muster ohne Wert, Postpaket, Eilboten, Frachtgut, Eilgut, Expreß, Schnellpaket oder durch Luftpost.

Schreiben Sie uns auch deutlich Ihre genaue Adresse mit postalischer Bezeichnung des Wohnortes, da sonst Verzögerungen nicht zu vermeiden sind.

Alle Bestellungen, die wertmäßig über DM 75.— netto liegen, werden zur normalen Versandart fracht- und verpakkungsfrei geliefert. **Aufträge die unter DM 3.— netto liegen, sind nicht rabattpflichtig.**

4. Zahlungsbedingungen

Liegt keine Vorauskasse vor, erfolgt aus technischen Gründen und ohne Ausnahme die Zusendung „per Nachnahme". Wir können hiervon beim besten Willen nicht abgehen, da unsere Buchhaltung für Ersatzteile-Käufe, bei der großen Anzahl von Kunden, die in die Tausende geht, nicht Sonderkonten führen kann.
Es ist auch grundsätzlich nicht möglich, bestellte und ausgelieferte Ersatzteile zu einem späteren Zeitpunkt wieder zurückzunehmen und gutzuschreiben.

5. Allgemeines

a) **Ersatzteile-Bestellungen getrennt aufgeben. Nicht mit anderen Briefen!**

b) Bei allen Beantwortungen unserer Briefe wollen Sie in Ihren Antworten das von uns eingesetzte Abteilungs- und Diktatzeichen anführen. Sie erleichtern uns dadurch die Erledigung Ihrer Angelegenheiten und wir geben die Gewähr für eine schnelle Beantwortung Ihrer An-und Rückfragen.

c) Alle Abbildungen und Angaben in diesem Ersatzteil-Katalog sind unverbindlich. Änderungen bleiben uns o h n e vorherige Mitteilung jederzeit vorbehalten.

6. Garantieansprüche

Bei Gewährleistungsanträgen (Garantieansprüchen) ist die Einsendung des Garantiescheines unbedingt erforderlich. Sofern die defekten Teile nicht sofort mit der Reklamation eingesandt werden, kommen die Neuteile mit einem Lieferschein zum Versand. Nach erfolgtem Umbau sind die Altteile innerhalb von 14 Tagen v o l l s t ä n d i g in unser Werk München unter Beigabe des beigefügten gelben Aufklebezettels einzusenden, worauf nach Anerkennung des Garantieanspruches keine Berechnung erfolgt. Voraussetzung für Garantieansprüche ist immer, daß die Garantiezeit noch nicht abgelaufen ist und die zu ersetzenden Teile (keine Imitationsteile) unseren Garantiebedingungen entsprechen. Bitte die Rückseite des Garantiescheines beachten.

Im übrigen machen wir auf die Ausführung in unseren Kundendienst-Schnellbriefen und unserem Werkstatt-Handbuch aufmerksam.

3-Gang-Motoren
Typ 261/262

Inhaltsverzeichnis

Motor

		Seite
Tafel 1	Gehäusemittelteil	2
Tafel 2	Gehäusehälfte links	4
Tafel 3	Gehäusehälfte rechts	6
Tafel 4	Zylinder — Kurbeltrieb	12
Tafel 5	Vergaser — Ansaugkrümmer	16
Tafel 6	Getriebewelle — Vorgelegewelle — Starterwelle — Schaltwelle	20
Tafel 7	Tretlagerachse — Bremshebel — Kickstarterachse — Starterhebel	26
Tafel 8	Schaltung — Schalthebel — Anschlaghebel — Schaltfederung	30
Tafel 9	Kupplung	34
Tafel 10	Elektrische Ausrüstung — Deckel für Zündmagnet	36
Tafel 11	Auspuff	42

Tafel 1 Gehäusemittelteil

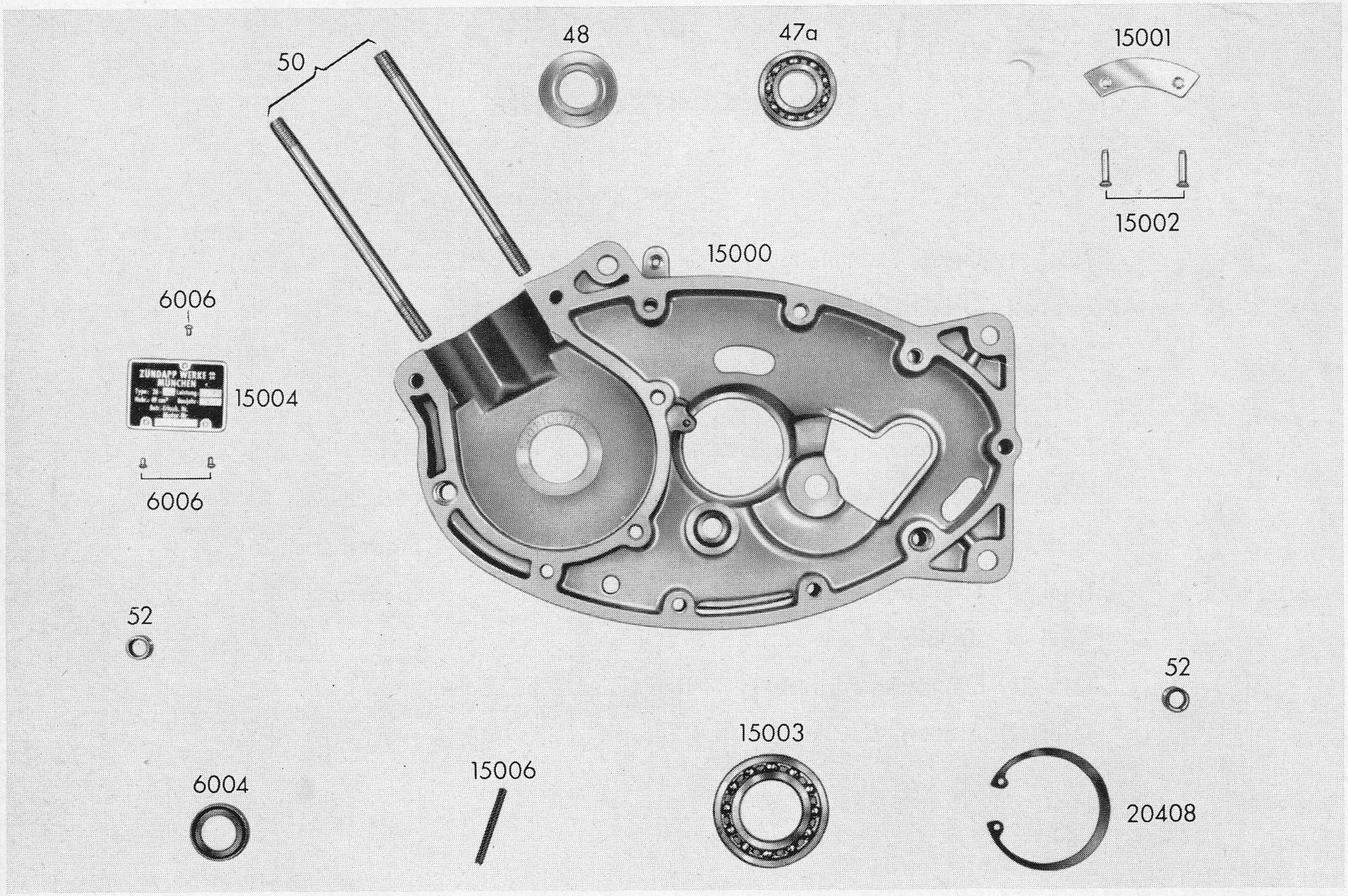

zu Tafel 1 Gehäusemittelteil

Best.-Nr.	Benennung	Teile-Nr. nicht für Bestellungen	Stückzahl je Einheit				Bemerkung
			261 00	261 06	262 00	262 01	
47 a	Ringrillenlager C 3	6002 z DIN 625	1	1	1	1	
48	Abdeckscheibe f. Lager 6002	M 1281 z 250	1	1	1	1	
50	Stiftschraube	M 1561 z 110	2	2	2	2	
52	Paßbüchse	M 181 z 138	2	2	2	2	
6004	Dichtring grün (doppellippig) 15 × 24 × 7 F. 430	255-01.144.15	1	1	1	1	
6006	Halbrundkerbnagel	2 × 3 DIN 1476	3	3	3	3	
15000	Gehäusemittelteil unmontiert	261-01.100.11	1	1	1	1	
15001	Deckblech	261-01.142.15	1	1	1	1	
15002	Senkkerbnagel	3 × 15 DIN 1477	2	2	2	2	
15003	Ringrillenlager C 3	16005 DIN 625	1	1	1	1	
15004	Typenschild	261-01.160.15	1	1	1	1	
15006	Spannstift	3 × 32 DIN 1481	1	1	1	1	
15007	Gehäusemittelteil unmontiert	261-01.100.11	1	1	1	1	ab Mot.-Nr. 305400 **nicht abgebildet!**
20408	Sicherungsring	47 × 1,75 DIN 472	1	1	1	1	

Tafel 2 Gehäusehälfte links

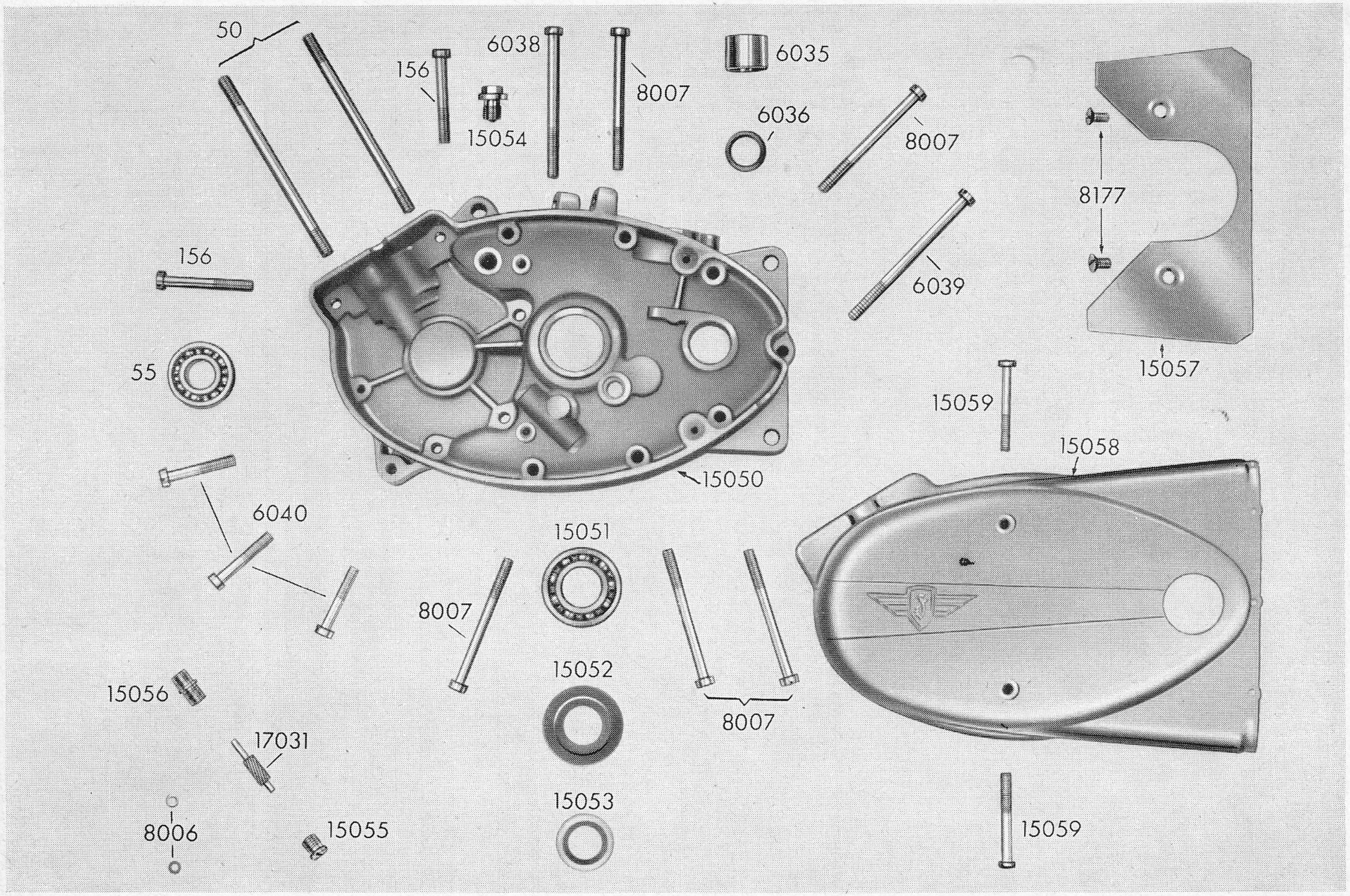

zu Tafel 2 Gehäusehälfte links

Best.-Nr.	Benennung	Teile-Nr. nicht für Bestellungen	Stückzahl je Einheit				Bemerkung
			261 00	261 06	262 00	262 01	
50	Stiftschraube	M 1561 z 110	2	2	2	2	
55	Ringrillenlager C 3	6202 DIN 625	1	1	1	1	
156	Zylinderschraube	BM 6 m × 45 DIN 84	2	2	2	2	
6035	Tretachsenbüchse	255-01.133.15	1	1	1	1	
6036	Dichtring CD 15,8 × 22 × 6	255-01.140.15	1	1	1	1	
6038	Zylinderschraube	BM 6 m × 75/25 DIN 84	1	1	1	1	
6039	Zylinderschraube	BM 6 m × 85/25 DIN 84	1	1	1	1	
6040	Zylinderschraube	BM 6 m × 35 DIN 84	3	3	3	3	
8006	Scheibe 0,75 mm	258-05.220.15	2	2	2	2	
8007	Zylinderschraube	BM 6 m × 70/20 DIN 84	5	5	5	5	
8177	Linsensenkschraube	AM 5 m × 10 DIN 88	2	2	2	2	
15050	Gehäusehälfte links unmontiert	261-01.120.11	1	1	1	1	
15051	Ringrillenlager C 3	6004 DIN 625	1	1	1	1	
15052	Abdeckscheibe	261-01.205.15	1	1	1	1	
15053	Dichtring	B 20 × 30 DIN 6503	1	1	1	1	
15054	Verschlußschraube	255-01.130.15	1	1	1	1	
15055	Verschlußschraube	261-05.210.15	1	1	1	1	
15056	Gewindestutzen	261-05.215.15	1	1	1	1	
15057	Zwischenblech	261-06.120.14	1	1	1	1	
15058	Gehäusedeckel	261-01.125.12	1	1	1	1	
15059	Linsenschraube	BM 5 m × 45 DIN 85	2	2	2	2	
17031	Tacho-Ritzel	263-05.205.14	1	1	1	1	

Tafel 3 Gehäusehälfte rechts

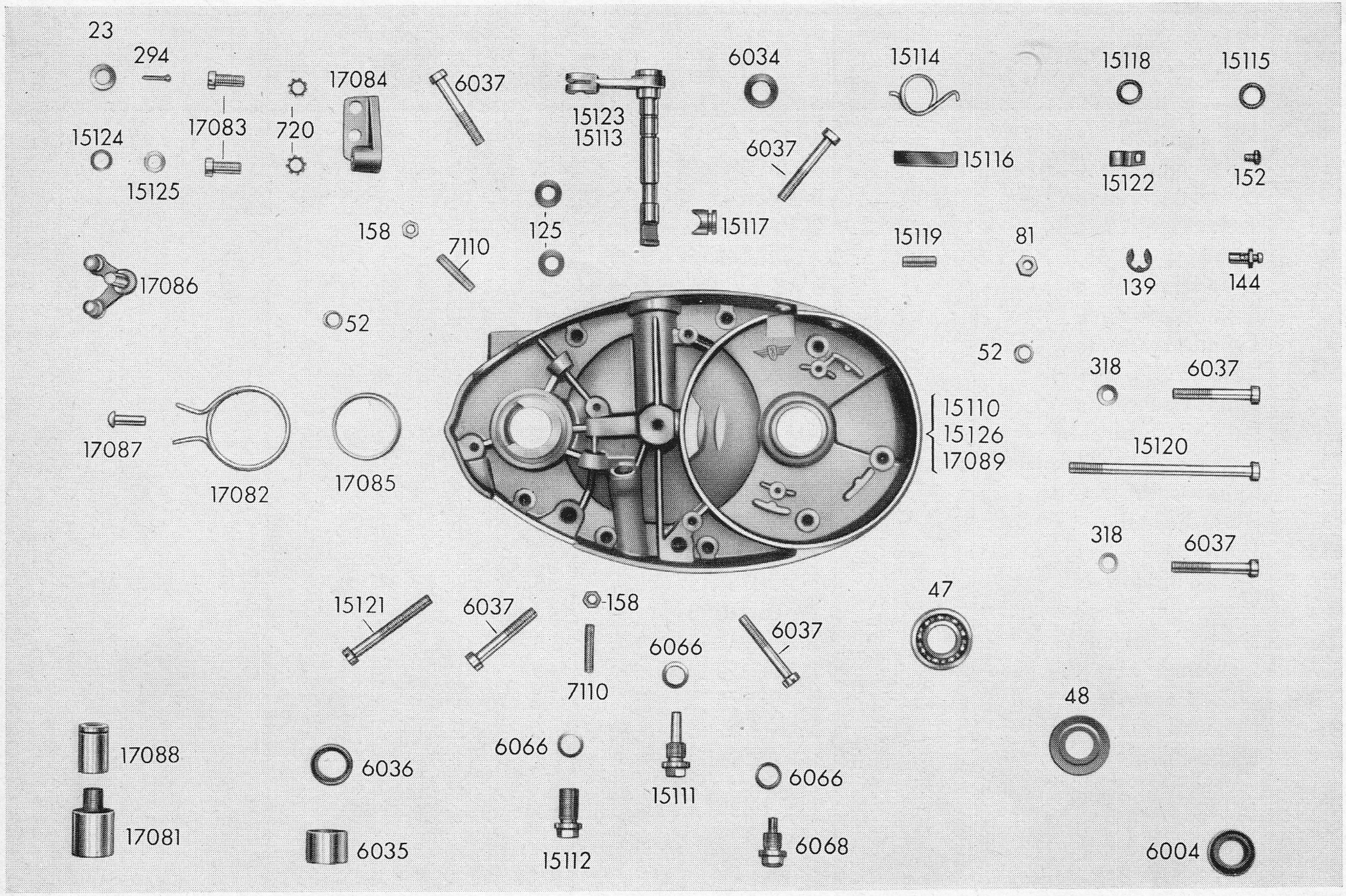

zu Tafel 3 Gehäusehälfte rechts

Best.-Nr.	Benennung	Teile-Nr. nicht für Bestellungen	Stückzahl je Einheit				Bemerkung
			261 00	261 06	262 00	262 01	
23	Scheibe	7,4 DIN 125	—	—	1	—	z. Lagerbock
47	Ringrillenlager C 3	6002 DIN 625	1	1	1	1	
48	Abdeckscheibe f. Lager 6002	M 1281 z 250	1	1	1	1	
52	Paßbüchse	M 181 z 138	2	2	2	2	
81	Sechskantmutter	M 6 m DIN 934	1	1	1	1	
125	Dichtring	M 1236 z 231	—	—	2	—	z. Lagerbock
139	BZ-Sicherung	7 DIN 6799	1	1	1	1	
144	Bolzen kpl.	M 130 z 34	1	1	1	1	
152	Linsenschraube f. Haltefeder	M 4 m × 6 DIN 85	1	1	1	1	
158	Sechskantmutter	M 5 m DIN 439	—	—	2	—	
294	Splint	2 × 12 DIN 94	—	—	1	—	z. Lagerbock
318	Scheibe o. F.	6,4 DIN 125	1	1	1	1	
720	Zahnscheibe	A 6,4 DIN 6797	—	—	2	—	
6004	Dichtring grün (doppellippig) 15 × 24 × 7	255-01.144.15	1	1	1	1	
6034	Scheibe 1 mm	M 1301 z 453	1	1	1	1	
6035	Tretachsenbüchse	255-01.133.15	1	1	—	—	
6036	Dichtring CD 15,8 × 22 × 6	255-01.140.15	1	1	1	1	
6037	Zylinderschraube	BM 6 m × 40 DIN 84	6	6	6	6	
6066	Dichtring	A 10 × 14 DIN 7603	3	3	3	3	

Tafel 3 Gehäusehälfte rechts

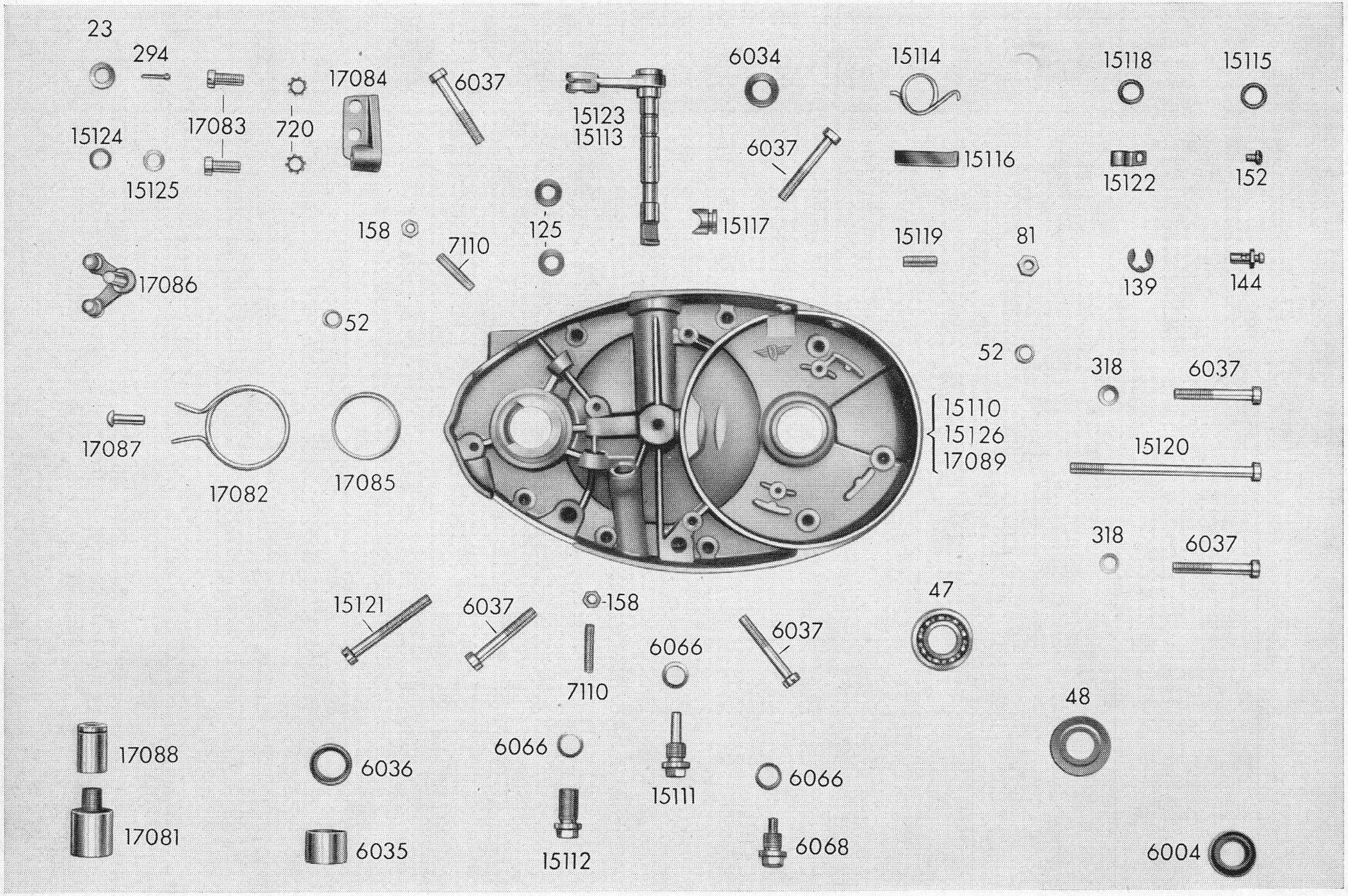

zu Tafel 3 Gehäusehälfte rechts

Best.-Nr.	Benennung	Teile-Nr. nicht für Bestellungen	Stückzahl je Einheit				Bemerkung
			261 00	261 06	262 00	262 01	
6068	Verschlußschraube mit Magnet f. Ölablaß	255-01.621.15	1	1	1	1	
7110	Gewindestift	M 5 m × 22 DIN 551	—	—	2	—	**nur für Italien**
15110	Gehäusehälfte rechts unmontiert	261-01.111.11	—	1	—	—	
15111	Verschlußschraube vollst.	261-01.621.15	1	1	1	1	
15112	Ablaßschraube	261-01.128.15	1	1	1	1	
15113	Kupplungshebel kpl.	261-06.605.14	1	1	1	1	bis Mot.-Nr. 305399
15114	Drehfeder	261-06.210.15	1	1	1	1	
15115	Rundgummiring ölfest 9×14×2,5 ± 0,1	261-06.110.15	1	1	1	1	
15116	Kupplungszunge	261-06.105.15	1	1	1	1	
15117	Druckstück	261-06.108.15	1	1	1	1	
15118	Rundgummiring ölfest 9×13×2 ± 0,1	261-06.111.15	1	1	1	1	
15119	Gewindestift	M 6 m × 18 DIN 551	1	1	1	1	
15120	Zylinderschraube	BM 6 m × 95/15 DIN 84	1	1	1	1	
15121	Zylinderschraube	BM 6 m × 50 DIN 84	1	1	1	1	
15122	Haltefeder	261-06.117.15	1	1	1	1	
15123	Kupplungshebel kpl.	261-06.606.14	1	1	1	1	ab Mot.-Nr. 305400 **nur für Gehäuse 15007**
15124	Scheibe 1 mm	255-05.227.15	—	—	n.Bed.	—	z. Lagerbock
15125	Scheibe 0,2 mm	255-05.228.15	—	—	n.Bed.	—	z. Lagerbock
15126	Gehäusehälfte rechts mit Kappe und Büchse	261-01.111.11	1	—	—	—	**nur für Motoren mit Tretlagerachse**

Tafel 3 Gehäusehälfte rechts

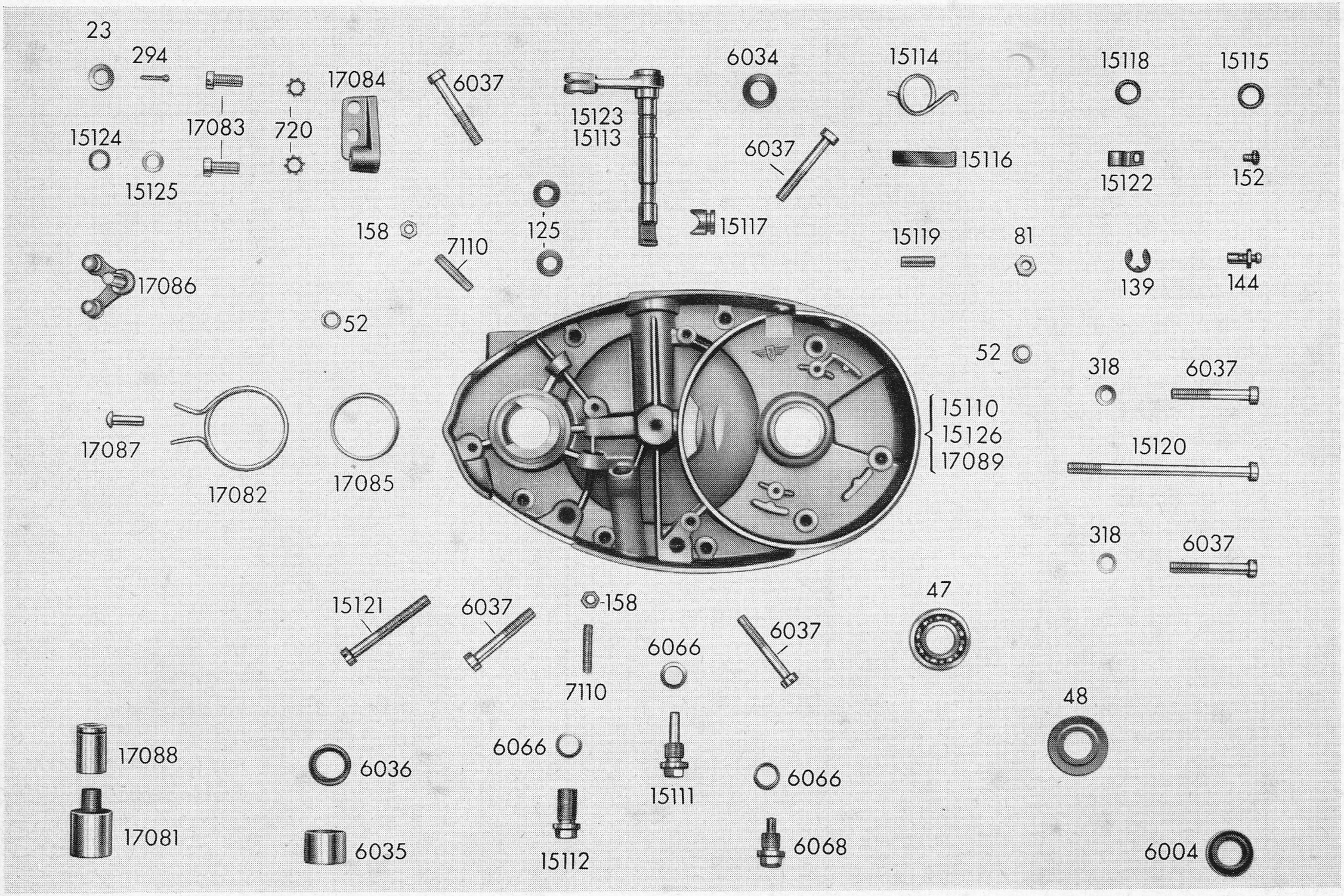

zu Tafel 3 Gehäusehälfte rechts

Best.-Nr.	Benennung	Teile-Nr. nicht für Bestellungen	Stückzahl je Einheit				Bemerkung
			261 00	261 06	262 00	262 01	
17081	Lagerzapfen	262-01.105.15	—	—	1	1	
17082	Drehfeder	262-05.531.15	—	—	1	—	
17083	Zylinderschraube	AM 6 m × 15 DIN 84	—	—	2	—	
17084	Lagerbock	262-05.520.14	—	—	1	—	
17085	Büchse	262-01.100.15	—	—	1	1	
17086	Winkelhebel vollst.	262-05.662.15	—	—	1	—	
17087	Halbrundkerbnagel	5 × 15 DIN 1476	—	—	1	—	
17088	Lagerbüchse	262-05.575.15	—	—	1	—	z. Lagerzapfen Best.-Nr. 17081
17089	Gehäusehälfte rechts mit Lagerzapfen und Lagerbüchse	261-01.111.11	—	—	1	1	**nur für Motoren mit Kickstarter**

Tafel 4 Zylinder - Kurbeltrieb

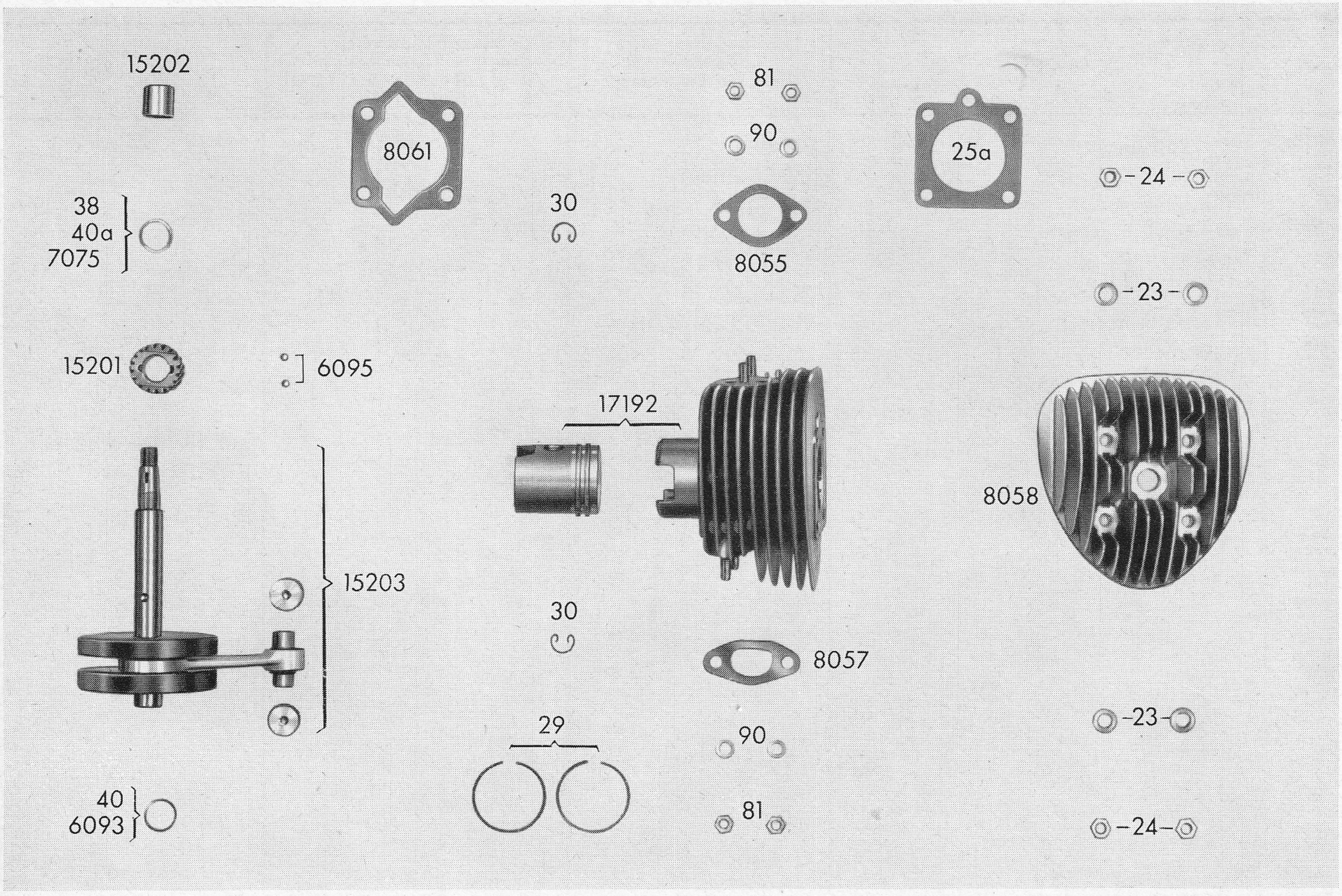

zu Tafel 4 Zylinder - Kurbeltrieb

Best.-Nr.	Benennung	Teile-Nr. nicht für Bestellungen	Stückzahl je Einheit				Bemerkung
			261 00	261 06	262 00	262 01	
23	Scheibe o. F. für Zylinderkopf	7,4 DIN 125	4	4	4	4	
24	Sechskantmutter für Zylinderkopf	M 7 m DIN 934	4	4	4	4	
25 a	Zylinderkopfdichtung	M 468 z 210	1	1	1	1	
29	Kolbenring	M 1262 Kz 384	2	2	2	2	
30	Drahtsprengring (Kolbenbolzensicherung)	A 12 DIN 73123	2	2	2	2	
38	Ausgleichscheibe 0,8 mm	M 1301 z 450	n.Bed.	n.Bed.	n.Bed.	n.Bed.	
40	Ausgleichscheibe 0,2 mm	M 1301 z 451	n.Bed.	n.Bed.	n.Bed.	n.Bed.	
40 a	Ausgleichscheibe 0,1 mm	M 1301 z 459	n.Bed.	n.Bed.	n.Bed.	n.Bed.	
81	Sechskantmutter	M 6 m DIN 934	4	4	4	4	z. Bef. d. Ansaugkrümmers u. d. Auspuffs
90	Scheibe	6,4 DIN 433	4	4	4	4	
6093	Ausgleichscheibe 1 mm	M 1301 z 468	n.Bed.	n.Bed.	n.Bed.	n.Bed.	
6095	Kugel	5 ⌀ ± 0.005	2	2	2	2	
7075	Ausgleichscheibe 0,5 mm	M 1301 z 452	n.Bed.	n.Bed.	n.Bed.	n.Bed.	
8055	Auspuffdichtung	258-08.120.15	1	1	1	1	
8057	Dichtung f. Ansaugkrümmer	258-04.205.15	1	1	1	1	
8058	Zylinderkopf	258-02.206.13	1	1	1	1	
8061	Zylinderfußdichtung	258-02.220.14	1	1	1	1	

Tafel 4 Zylinder - Kurbeltrieb

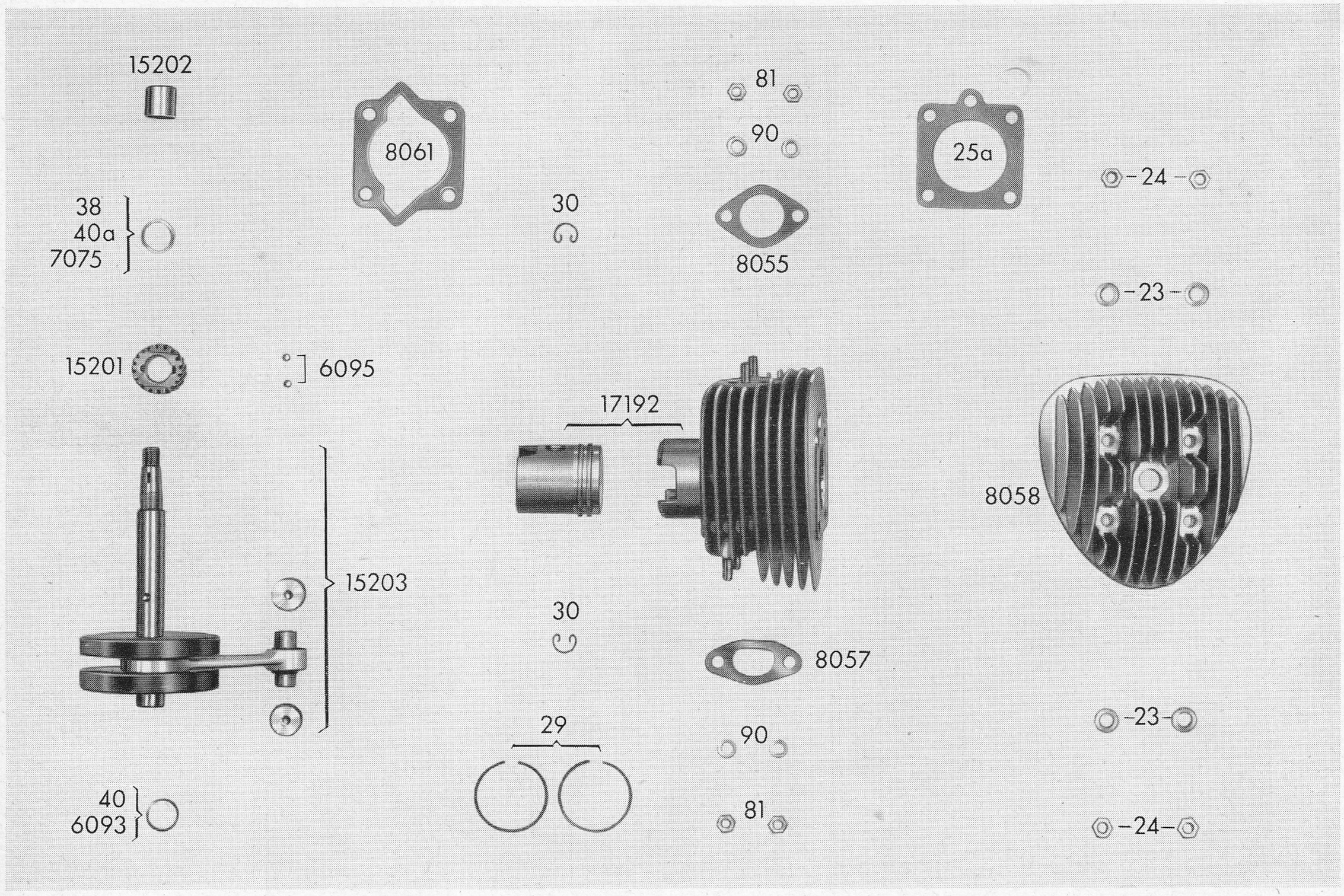

zu Tafel 4 Zylinder-Kurbeltrieb

Best.-Nr.	Benennung	Teile-Nr. nicht für Bestellungen	Stückzahl je Einheit				Bemerkung
			261 00	261 06	262 00	262 01	
15201	Zahnrad (auf Kurbelwelle)	261-05.100.14	1	1	1	1	Ist mit rotem bzw. blauem Punkt gekennzeichnet. Muß immer farbgleich mit Bestell-Nr. 15203 sein. Farbe unbedingt angeben!
15202	Distanzrohr	261-05.110.15	1	1	1	1	
15203	Kurbelwelle mit Pleuel und Nadellager sowie eingepaßtem Kolbenbolzen **(Nadellager und Kolbenbolzen sind einzeln nicht lieferbar!)**	261-03.601.13	1	1	1	1	Ist mit rotem bzw. blauem Punkt gekennzeichnet. Muß immer farbgleich mit Bestell-Nr. 15201 sein. Farbe unbedingt angeben! Ab Mot.-Nr. 303 125 **Kolben einzeln sind nicht lieferbar!**
17192	Zylinder mit Kolben kpl. (Hochleistungszylinder)	261-02.600.12	1	1	1	1	

Tafel 5 Vergaser - Ansaugkrümmer

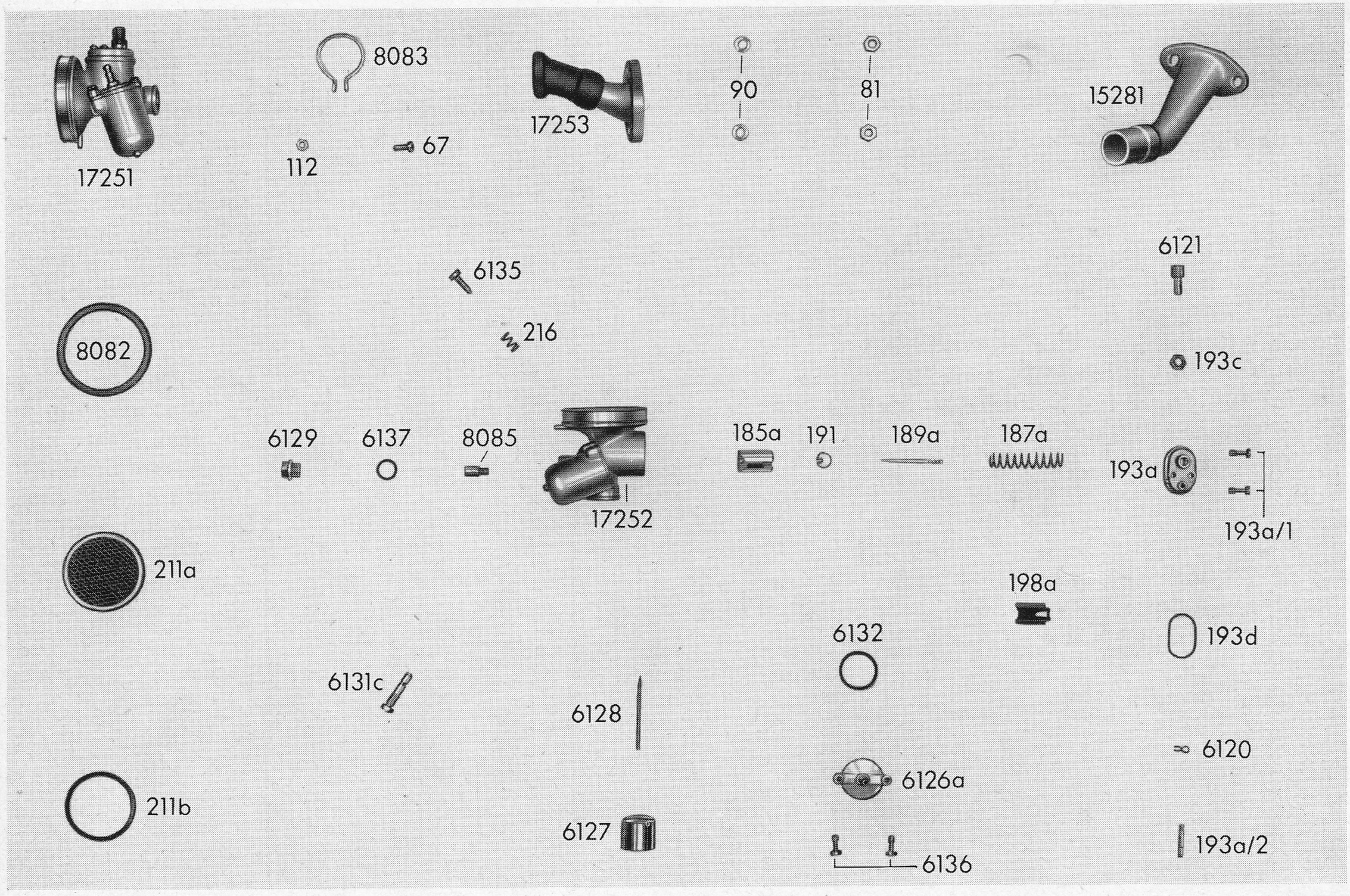

zu Tafel 5 Vergaser - Ansaugkrümmer

Best.-Nr.	Benennung	Teile-Nr. nicht für Bestellungen	Stückzahl je Einheit				Bemerkung
			261 00	261 06	262 00	262 01	
67	Zylinderschraube	AM 4 m × 10 DIN 84	1	—	1	1	
81	Sechskantmutter	M 6 m DIN 934	2	—	2	2	
90	Scheibe	6,4 DIN 433	2	—	2	2	
112	Sechskantmutter	M 4 m DIN 934	1	—	1	1	
185 a	Gasschieber	M 6440 z 23/6	1	—	1	1	
187 a	Schieberfeder	M 6440 z 23/20	1	—	1	1	
189 a	Düsennadel	M 6440 z 23/5	1	—	1	1	
191	Federplättchen	M 6440 z 16/4	1	—	1	1	
193 a	Deckelplatte	M 6440 z 23/3	1	—	1	1	
193a/1	Befestigungsschraube	M 6440 z 23/3 b	2	—	2	2	
193a/2	Druckstift	M 6440 z 23/3 c	1	—	1	1	
193 c	Gegenmutter f. Stellschraube	M 6440 z 33/01	1	—	1	1	
193 d	Dichtung f. Deckelplatte	M 6440 z 23/3 a	1	—	1	1	
198 a	Startschieber	M 6440 z 23/14	1	—	1	1	
211 a	Luftfilter	M 6410 z 90	1	—	1	1	
211 b	Dichtring	M 1236 z 243	1	—	1	1	
216	Feder f. Regulierschraube	M 6440 z 23/23	1	—	1	1	
6120	Sicherungsfeder f. Druckstift	255-04.700.14/4	1	—	1	1	
6121	Stellschraube f. Deckelplatte	M 6440 z 23/1	1	—	1	1	
6126 a	Schwimmergehäusedeckel	255-04.705.14/2	1	—	1	1	
6127	Schwimmer	255-04.705.14/3	1	—	1	1	
6128	Schwimmernadel	255-04.705.14/4	1	—	1	1	
6129	Verschlußschraube	255-04.705.14/5	1	—	1	1	
6131 c	Düse Gr. 56 (f. Vergaser 1/13/2)	258-04.706.14/1	1	—	1	1	
6132	Gummidichtring	255-04.705.14/8	1	—	1	1	

Tafel 5 Vergaser - Ansaugkrümmer

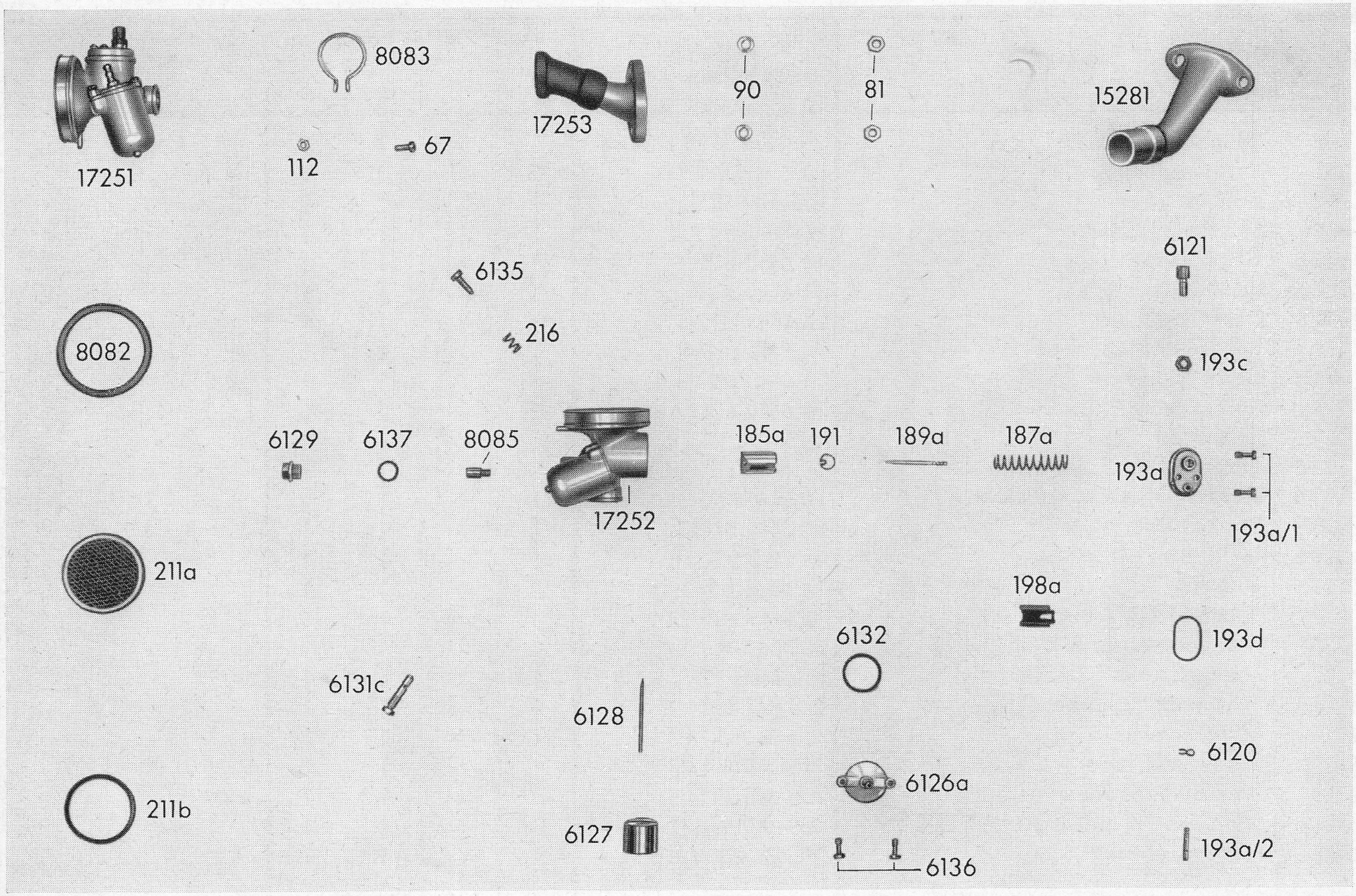

zu Tafel 5 Vergaser - Ansaugkrümmer

Best.-Nr.	Benennung	Teile-Nr. nicht für Bestellungen	Stückzahl je Einheit				Bemerkung
			261 00	261 06	262 00	262 01	
6135	Regulierschraube	255-04.705.14/13	1	—	1	1	
6136	Befestigungsschraube	255-04.705.14/11	2	—	2	2	
6137	Dichtring	255-04.705.14/12	1	—	1	1	
8082	Dichtring	258-04.120.15	1	—	1	1	
8083	Spannring	258-04.217.15	1	—	1	1	
8085	Nadeldüse 2.17	258-04.705.14/1	1	—	1	1	
15281	Ansaugkrümmer kpl.	261-04.605.14	—	1	—	—	
17251	Vergaser kpl. 1/13/2	258-04.706.14	1	—	1	1	Bestückung: Düse 56 Nadeldüse 2.17
17252	Vergasergehäuse f. Vergaser 1/13/2	258-04.101.13	1	—	1	1	
17253	Ansaugkrümmer m. aufvulkanisiertem Gummiknie	261-04.600.14	1	—	1	1	

Tafel 6 Getriebewelle - Vorgelegewelle - Starterwelle - Schaltwelle

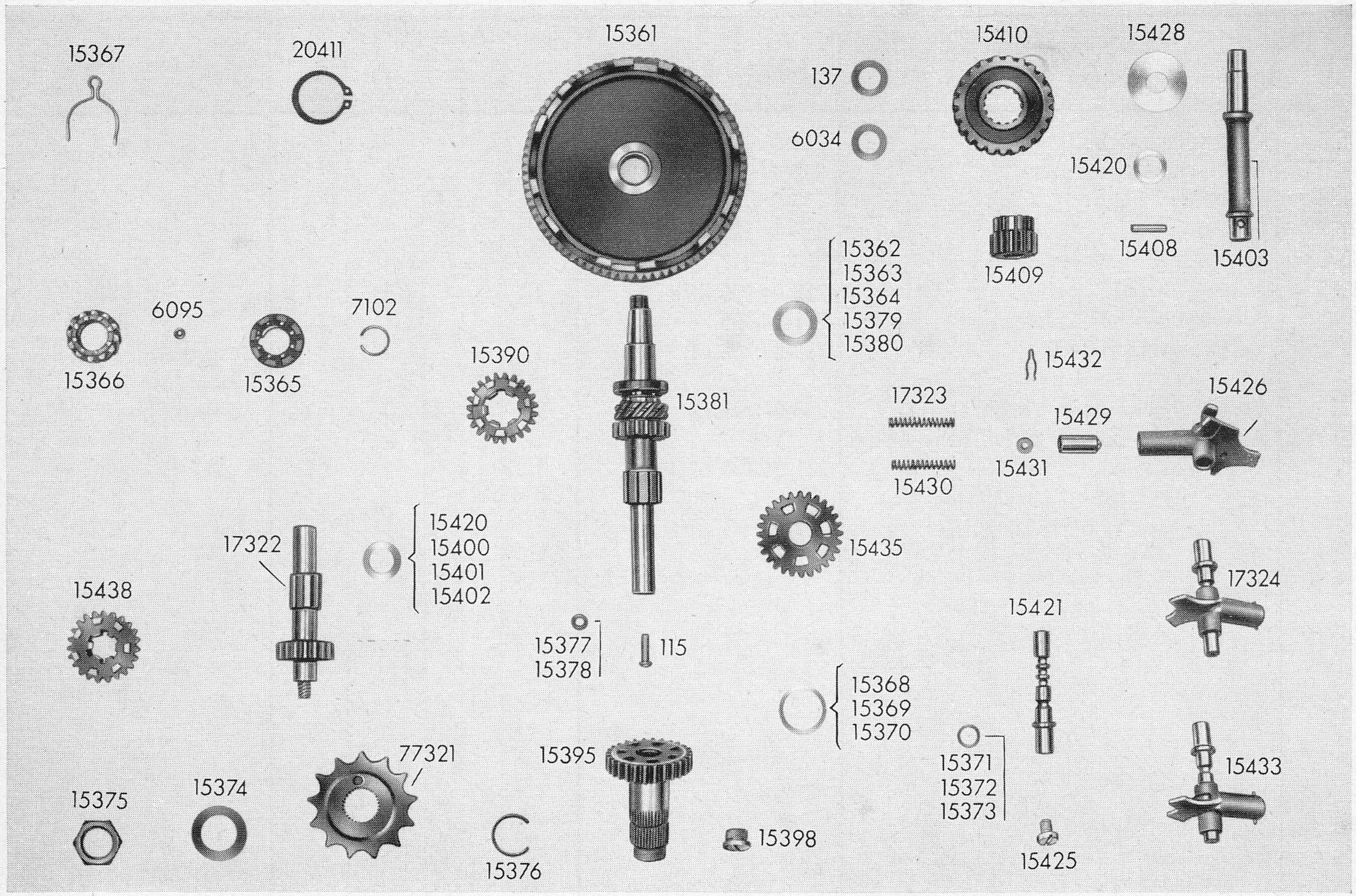

zu Tafel 6 Getriebewelle - Vorgelegewelle - Starterwelle - Schaltwelle

Best.-Nr.	Benennung	Teile-Nr. nicht für Bestellungen	Stückzahl je Einheit				Bemerkung
			261 00	161 06	262 00	262 01	
40	Ausgleichscheibe 0,2 mm	M 1301 z 451	n.Bed.	n.Bed.	n.Bed.	n.Bed.	
40 a	Ausgleichscheibe 0,1 mm	M 1301 z 459	n.Bed.	n.Bed.	n.Bed.	n.Bed.	
115	Druckstift	M 1691 z 117	1	1	1	1	
137	Scheibe 0,2 mm	M 1301 z 454	n.Bed.	n.Bed.	n.Bed.	n.Bed.	
6034	Scheibe 1 mm	M 1301 z 453	n.Bed.	n.Bed.	n.Bed.	n.Bed.	
6095	Kugel	5 ⌀ ± 0.005	1	1	1	1	
7102	Sprengring	255-05.307.15	1	1	1	1	
15361	Kupplungsrad vollst. m. Büchse	261-05.608.14	1	1	1	1	ab Mot.-Nr. 302 708
15362	Anlaufscheibe 0,8 mm	261-05.132.15	n.Bed.	n.Bed.	n.Bed.	n.Bed.	
15363	Anlaufscheibe 1 mm	261-05.133.15	n.Bed.	n.Bed.	n.Bed.	n.Bed.	
15364	Anlaufscheibe 1,2 mm	261-05.134.15	n.Bed.	n.Bed.	n.Bed.	n.Bed.	
15365	Mitnehmer	261-05.131.14	1	1	1	1	
15366	Mitnehmerzahnrad 12 Zähne	261-05.315.14	1	1	1	1	
15367	Bremsfeder	261-05.318.15	1	1	1	1	
15368	Ausgleichscheibe 0,1 mm	261-05.220.15	n.Bed.	n.Bed.	n.Bed.	n.Bed.	
15369	Ausgleichscheibe 0,2 mm	261-05.221.15	n.Bed.	n.Bed.	n.Bed.	n.Bed.	
15370	Ausgleichscheibe 0,5 mm	261-05.222.15	n.Bed.	n.Bed.	n.Bed.	n.Bed.	
15371	Ausgleichscheibe 0,1 mm	261-05.260.15	n.Bed.	n.Bed.	n.Bed.	n.Bed.	
15372	Ausgleichscheibe 0,2 mm	261-05.261.15	n.Bed.	n.Bed.	n.Bed.	n.Bed.	
15373	Ausgleichscheibe 0,5 mm	261-05.262.15	n.Bed.	n.Bed.	n.Bed.	n.Bed.	
15374	Sicherungsblech	261-05.235.15	1	1	1	1	
15375	Sechskantmutter	261-05.230.15	1	1	1	1	
15376	Sprengring	20 DIN 9045	1	1	1	1	
15377	Beilagscheibe 0,5 mm	261-05.263.15	n.Bed.	n.Bed.	n.Bed.	n.Bed.	
15378	Beilagscheibe 0,2 mm	261-05.264.15	n.Bed.	n.Bed.	n.Bed.	n.Bed.	

Tafel 6 Getriebewelle - Vorgelegewelle - Starterwelle - Schaltwelle

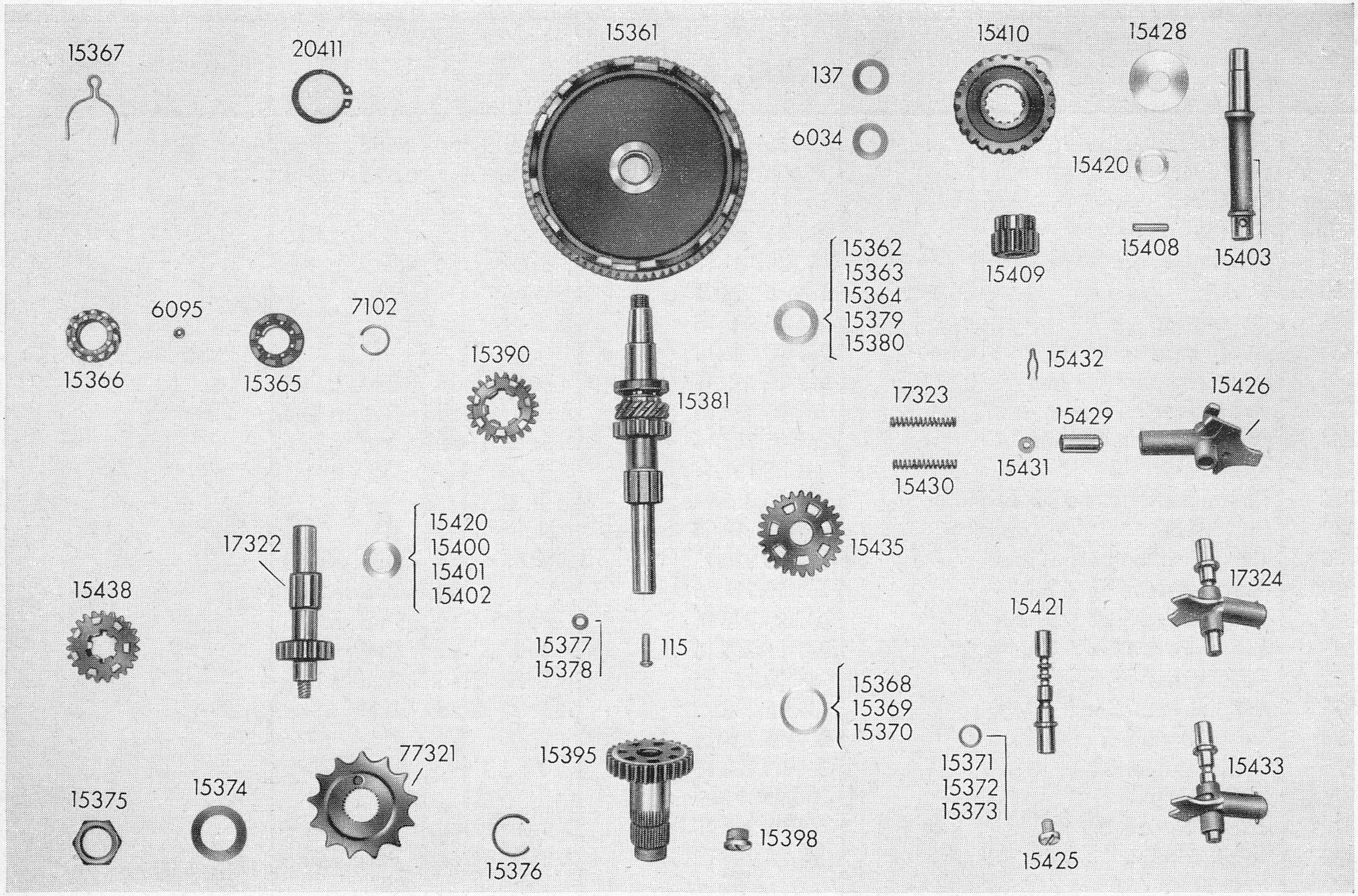

zu Tafel 6 Getriebewelle - Vorgelegewelle - Starterwelle - Schaltwelle

Best.-Nr.	Benennung		Teile-Nr. nicht für Bestellungen	Stückzahl je Einheit 261 00	261 06	262 00	262 01	Bemerkung
15379	Anlaufscheibe 0,2 mm		261-05.137.15	n.Bed.	n.Bed.	n.Bed.	n.Bed.	
15380	Anlaufscheibe 0,5 mm		261-05.138.15	n.Bed.	n.Bed.	n.Bed.	n.Bed.	
15381	Getriebewelle 18 Zähne m. Mitnehmer und Mitnehmerzahnrad	Satzweise bestellen	261-05.601.14	1	1	1	1	ab Mot.-Nr. 303 125
15390	Klauenzahnrad		261-05.117.14	1	1	1	1	
15395	Schaftzahnrad vollst. 28 Z.		261-05.706.15	1	1	1	1	
15398	Druckschraube vollst.		261-05.617.15	1	1	1	1	
15400	Ausgleichscheibe 0,1 mm		261-05.240.15	n.Bed.	n.Bed.	n.Bed.	n.Bed.	
15401	Ausgleichscheibe 0,2 mm		261-05.241.15	n.Bed.	n.Bed.	n.Bed.	n.Bed.	
15402	Ausgleichscheibe 0,5 mm		261-05.242.15	n.Bed.	n.Bed.	n.Bed.	n.Bed.	
15403	Starterwelle		261-05.150.14	1	1	1	1	
15408	Knebelkerbstift		4 × 18 DIN 1475	1	1	1	1	
15409	Führungszahnrad 14 Z.)	wird nur satzweise geliefert!	261-05.157.14	1	1	1	1	ab Mot.-Nr. 302 308
15410	Zahnrad 23 Z.)		261-05.162.14	1	1	1	1	
15420	Scheibe 1 mm		261-05.245.15	2	2	2	2	
15421	Schaltwelle		261-05.255.14	1	1	1	1	
15425	Zylinderschraube		261-05.270.15	1	1	1	1	
15426	Schaltschieber		261-05.275.13	1	1	1	1	
15428	Scheibe 2 mm		261-05.163.15	1	1	1	1	
15429	Arretierbüchse		261-05.290.15	1	1	1	1	z. Schaltschieber
15430	Druckfeder		261-05.281.15	1	1	—	—	
15431	Scheibe		A 3,2 DIN 9021	1	1	1	1	z. Schaltschieber
15432	Sicherungsfeder		261-05.285.15	1	1	1	1	z. Schaltschieber
15433	Schaltschieber vollst.		261-05.720.15	1	1	—	—	
15435	Zahnrad 28 Z.		261-05.146.14	1	1	1	1	ab Mot.-Nr. 303 125

Tafel 6 Getriebewelle - Vorgelegewelle - Starterwelle - Schaltwelle

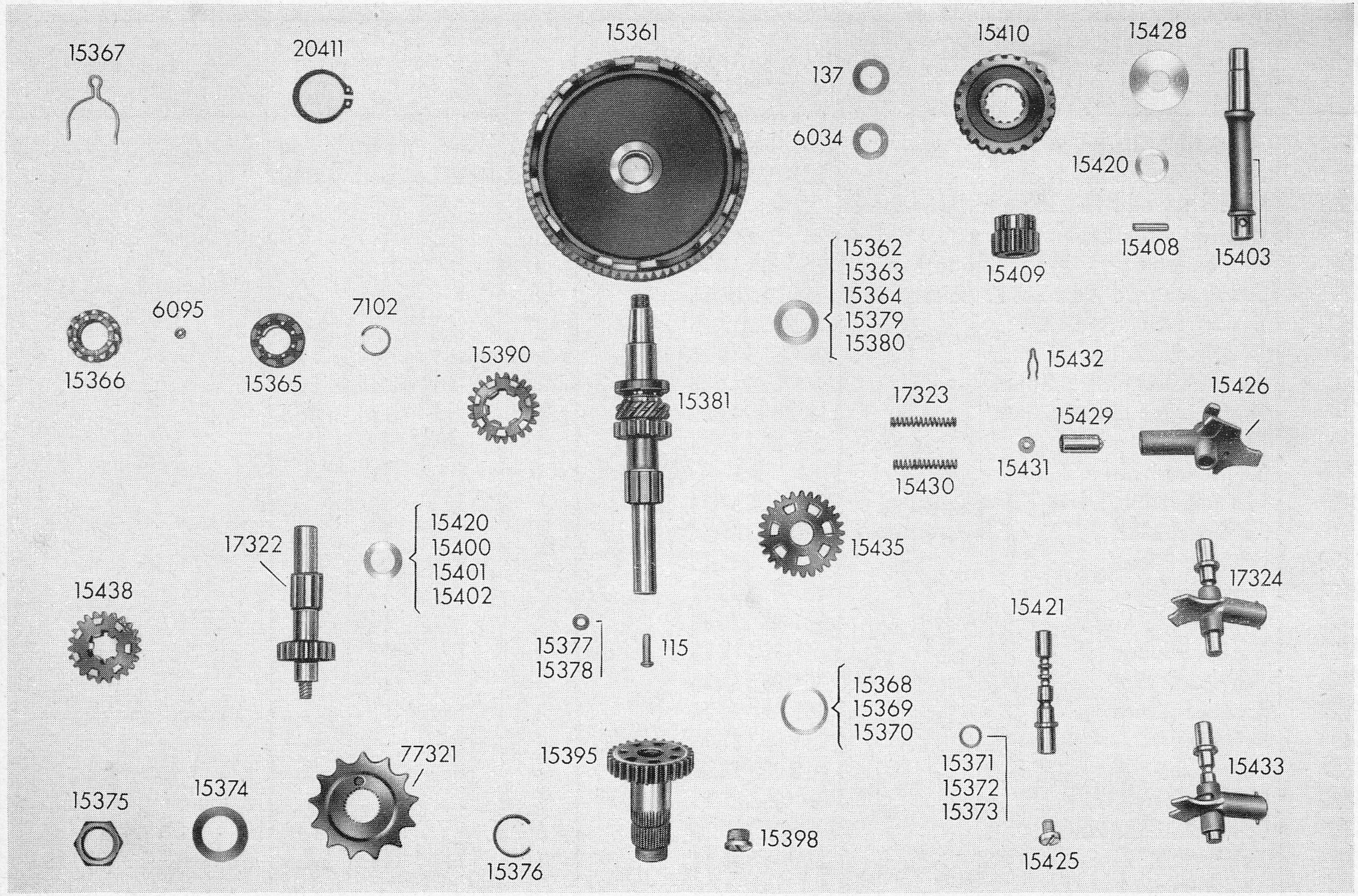

zu Tafel 6 Getriebewelle - Vorgelegewelle - Starterwelle - Schaltwelle

Best.-Nr.	Benennung	Teile-Nr. nicht für Bestellungen	Stückzahl je Einheit				Bemerkung
			261 00	261 06	262 00	262 01	
15438	Klauenzahnrad 23 Z.	261-05.116.14	1	1	1	1	Ab Mot.-Nr. 303125
17321	Kettenritzel 13 Zähne	261-05.129.14	1	1	1	1	
17322	Vorgelegewelle vollst. 18 Z.	262-05.606.15	1	1	1	1	
17323	Druckfeder	262-05.281.15	—	—	1	1	z. Schaltschieber
17324	Schaltschieber vollst.	262-05.720.15	—	—	1	1	
20411	Sicherungsring	25 × 1,2 DIN 471	1	1	1	1	

Tafel 7 Tretlagerachse - Bremshebel - Kickstarterachse - Starterhebel

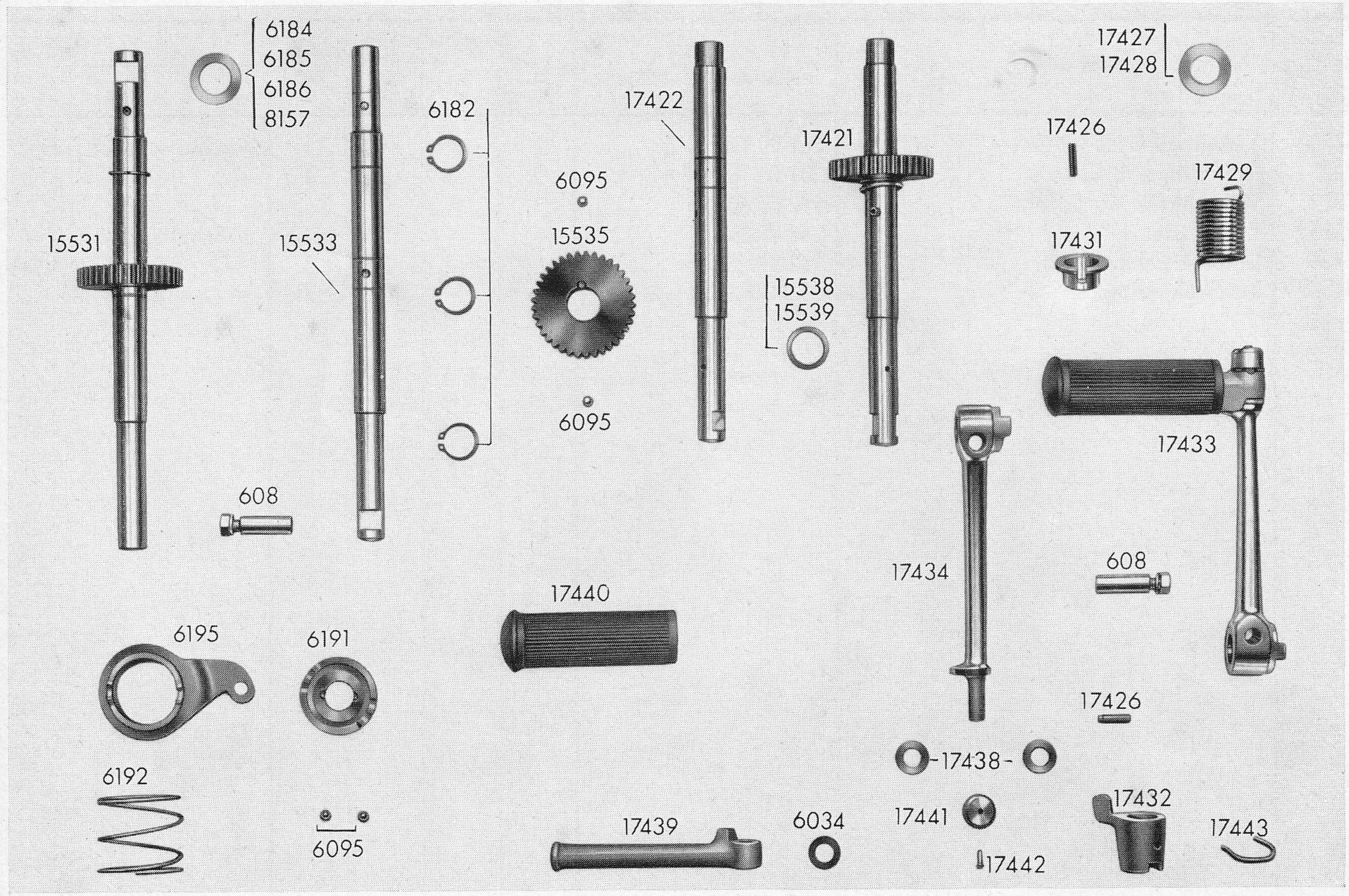

zu Tafel 7 Tretlagerachse - Bremshebel - Kickstarterachse - Starterhebel

Best.-Nr.	Benennung	Teile-Nr. nicht für Bestellungen	Stückzahl je Einheit				Bemerkung
			261 00	261 06	262 00	262 01	
608	Spannkeil kpl.	400-11.224/225/226/.15	—	—	n.Bed.	n.Bed.	
6034	Scheibe 1 mm	M 1301 z 453	—	—	1	1	
6095	Kugel	5 ⌀ ± 0.005	4	2	2	2	
6182	Sicherungsring	18 × 1,2 DIN 471	2	2	1	1	
6184	Anlaufscheibe 0,8 mm	255-05.336.15	n.Bed.	n.Bed.	—	—	
6185	Anlaufscheibe 1,2 mm	255-05.337.15	n.Bed.	n.Bed.	—	—	
6186	Anlaufscheibe 1 mm	255-05.338.15	n.Bed.	n.Bed.	—	—	
6191	Mitnehmer	255-05.369.14	1	—	—	—	
6192	Feder	257-05.320.15	1	—	—	—	
6195	Bremshebel vollst.	257-05.642.14	1	—	—	—	
8157	Anlaufscheibe 0,6 mm	255-05.340.15	n.Bed.	n.Bed.	—	—	
15531	Tretlagerachse vollst. m. Zahnrad	261-05.622.14	1	1	—	—	
15533	Tretlagerachse unmontiert	261-05.310.13	1	1	—	—	
15535	Starterrad 37 Zähne	261-05.322.14	1	1	1	1	ab Mot.-Nr. 302 308
15538	Anlaufscheibe 1,5 mm	261-05.330.15	1	1	1	1	
15539	Anlaufscheibe 0,2 mm	261-05.335.15	n.Bed.	n.Bed.	n.Bed.	n.Bed.	
17421	Kickstarterachse vollst.	262-05.762.14	—	—	1	1	
17422	Kickstarterachse unmontiert mit 2 Keilnuten	262-05.536.13	—	—	1	1	ab Mot.-Nr. 302 708
17426	Spannstift	4 × 18 DIN 1481	—	—	2	2	1 × f. Kickstarterachse 1 × f. Starterhebel
17427	Anlaufscheibe 1 mm	262-05.554.15	—	—	1	1	
17428	Anlaufscheibe 0,2 mm	262-05.557.15	—	—	n.Bed.	n.Bed.	
17429	Starterfeder	262-05.552.14	—	—	1	1	
17431	Hülse	262-05.572.15	—	—	1	1	

Tafel 7 Tretlagerachse - Bremshebel - Kickstarterachse - Starterhebel

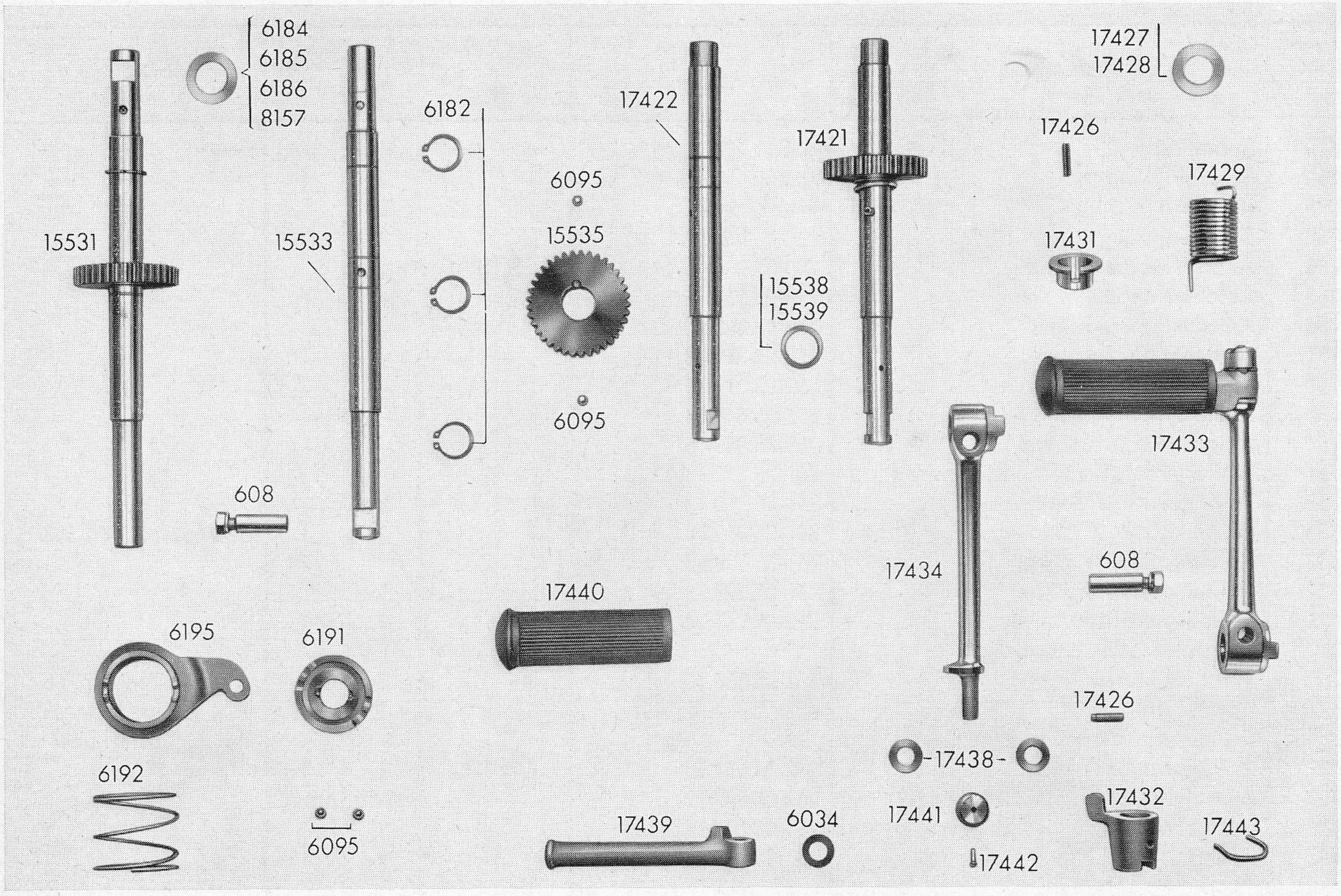

zu Tafel 7 Tretlagerachse - Bremshebel - Kickstarterachse - Starterhebel

Best.-Nr.	Benennung	Teile-Nr. nicht für Bestellungen	Stückzahl je Einheit				Bemerkung
			261 00	261 06	262 00	262 01	
17432	Anschlagmuffe	262-05.539.14	—	—	1	1	
17433	Starterhebel kpl.	262-05.755.13	—	—	1	1	
17434	Starterhebel unmontiert	262-05.542.14	—	—	1	1	
17438	Federscheibe	A 10 DIN 137	—	—	2	2	
17439	Tretbolzen	262-05.545.14	—	—	1	1	
17440	Muffe (Gummi)	616 z 01	—	—	1	1	
17441	Kappe	262-05.548.15	—	—	1	1	
17442	Halbrundkerbnagel	3 × 8 DIN 1476	—	—	1	1	
17443	Sicherungsfeder	262-05.541.15	—	—	1	1	

Tafel 8 Schaltung - Schalthebel - Anschlaghebel - Schaltfederung

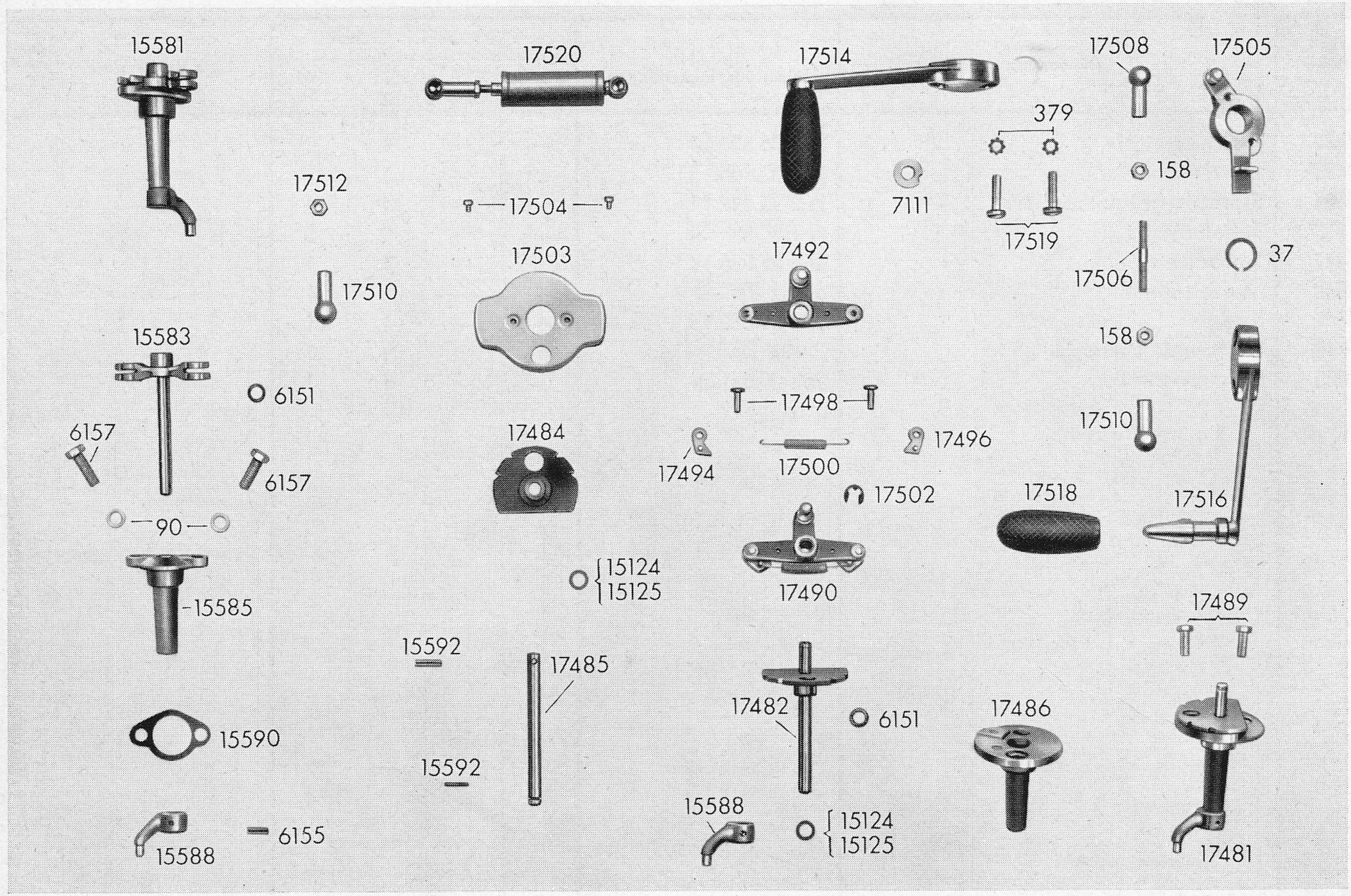

zu Tafel 8 Schaltung - Schalthebel - Anschlaghebel - Schaltfederung

Best.-Nr.	Benennung	Teile-Nr. nicht für Bestellungen	Stückzahl je Einheit				Bemerkung
			261 00	261 06	262 00	262 01	
37	Federring	M 1251 z 180	—	—	1	—	z. Anschlaghebel
90	Scheibe	6,4 DIN 433	2	2	—	2	
158	Sechskantmutter	BM 5 m DIN 439	—	—	2	—	
379	Zahnscheibe	A 5,3 DIN 6797	—	—	2	—	z. Schalthebel
6151	Dichtring (Gummi)	255-05.216.15	1	1	1	1	
6155	Spannstift	3 × 12 DIN 1481	—	—	1	—	
6157	Sechskantschraube	M 6 m × 18 DIN 933	2	2	—	2	
7111	Scheibe	255-05.229.15	—	—	1	—	
15124	Scheibe 1 mm	255-05.227.15	n.Bed.	n.Bed.	n.Bed.	n.Bed.	
15125	Scheibe 0,2 mm	255-05.228.15	n.Bed.	n.Bed.	n.Bed.	n.Bed.	
15379	Anlaufscheibe 0,2 mm	261-05.137.15	—	—	n.Bed.	—	
15581	Schaltung vollst.	261-05.701.14	1	1	—	1	
15583	Schalthebel m. Achse vollst.	261-05.611.14	1	1	—	1	
15585	Flanschlager	261-05.225.14	1	1	—	1	
15588	Schaltfinger vollst.	261-05.613.15	1	1	1	1	ab Mot.-Nr. 301 882
15590	Dichtung f. Flanschlager	261-05.358.15	1	1	1	1	
15592	Spannstift	3 × 15 DIN 1481	1	1	1	1	
15593	Haltewinkel	262-05.571.15	—	—	1	—	**nicht abgebildet!**
17481	Flanschlager kpl.	262-05.740.14	—	—	1	—	bestehend aus: 6155, 17484, 17485
17482	Achse vollst.	262-05.735.14	—	—	1	—	
17484	Schaltplatte vollst.	262-05.635.15	—	—	1	—	
17485	Achse	262-05.435.15	—	—	1	—	
17486	Flanschlager vollst.	262-05.610.14	—	—	1	—	
17489	Zylinderschraube	262-05.445.15	—	—	2	—	

Tafel 8 Schaltung - Schalthebel - Anschlaghebel - Schaltfederung

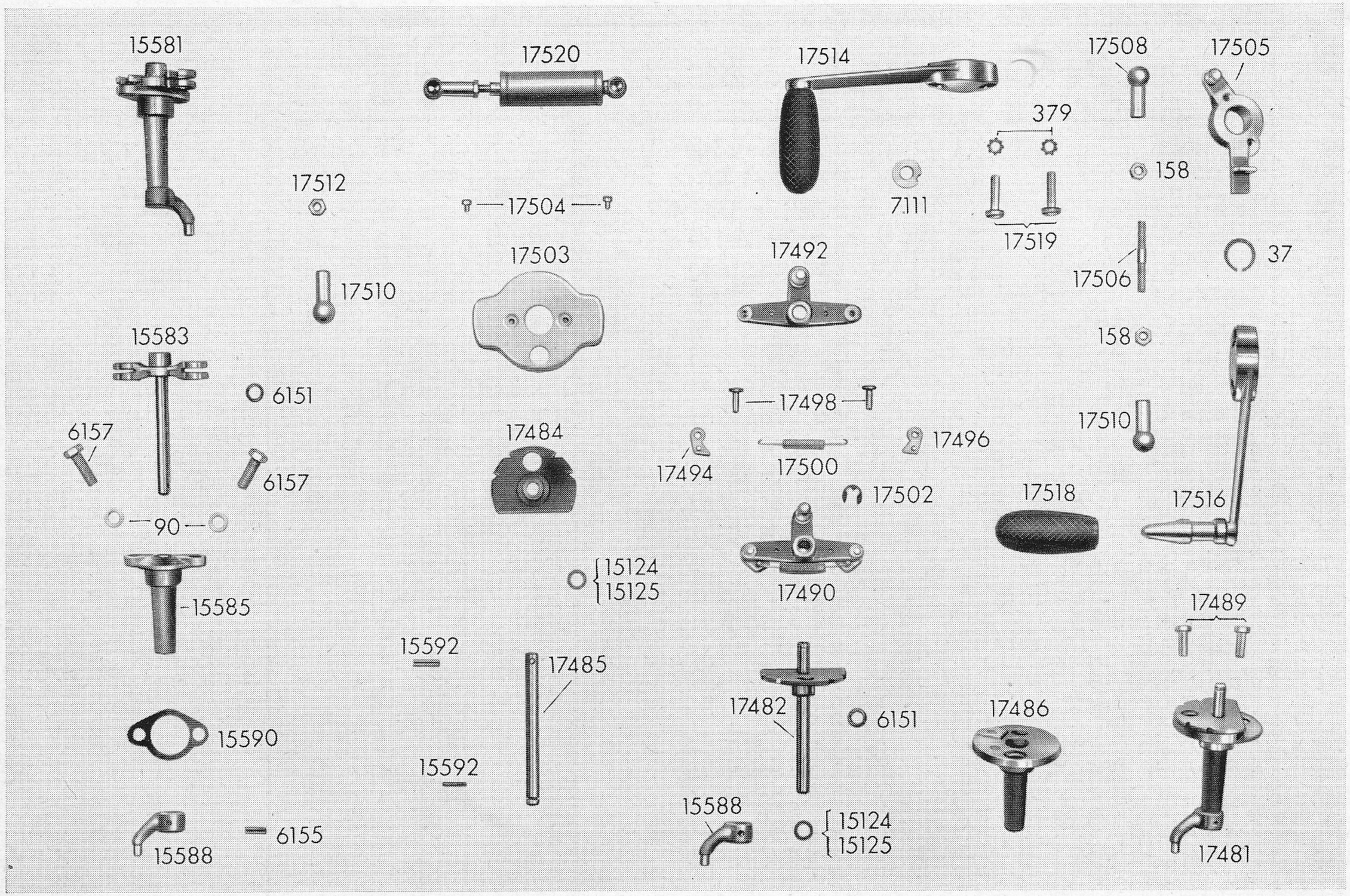

zu Tafel 8 Schaltung - Schalthebel - Anschlaghebel - Schaltfederung

Best.-Nr.	Benennung	Teile-Nr. nicht für Bestellungen	Stückzahl je Einheit				Bemerkung
			261 00	261 06	262 00	262 01	
17490	Schaltjoch kpl.	262-05.630.15	—	—	1	—	
17492	Schaltjoch unmontiert	262-05.625.15	—	—	1	—	
17494	Schaltklinke vollst. rechts	262-05.725.15	—	—	1	—	
17496	Schaltklinke vollst. links	262-05.726.15	—	—	1	—	
17498	Bundbolzen	262-05.420.15	—	—	2	—	
17500	Klinkenfeder	262-05.450.15	—	—	1	—	
17502	BZ-Scheibe	6 DIN 6799	—	—	1	—	
17503	Abdeckkappe	262-05.455.15	—	—	1	—	
17504	Zylinderschraube	AM 3 m × 4 DIN 84	—	—	2	—	
17505	Anschlaghebel kpl.	262-05.658.15	—	—	1	—	
17506	Schaltstange	262-05.566.15	—	—	1	—	
17508	Kugelpfanne Gewinde links	A 8 DIN 71805	—	—	1	—	
17510	Kugelpfanne Gewinde rechts	A 8 DIN 71805	—	—	2	—	
17512	Sechskantmutter links	BM 5 m DIN 439	—	—	1	—	
17514	Schalthebel kpl. m. Gummimuffe	262-05.751.14	—	—	1	—	
17516	Schalthebel ohne Gummimuffe	262-05.646.14	—	—	1	—	
17518	Gummimuffe	616 z 231	—	—	1	—	
17519	Zylinderschraube	BM 5 m × 20 DIN 84	—	—	2	—	f. Schalthebel
17520	Schaltfederung kpl.	262-05.765.15	—	—	1	—	ab Mot.-Nr. 301 100

Tafel 9 Kupplung

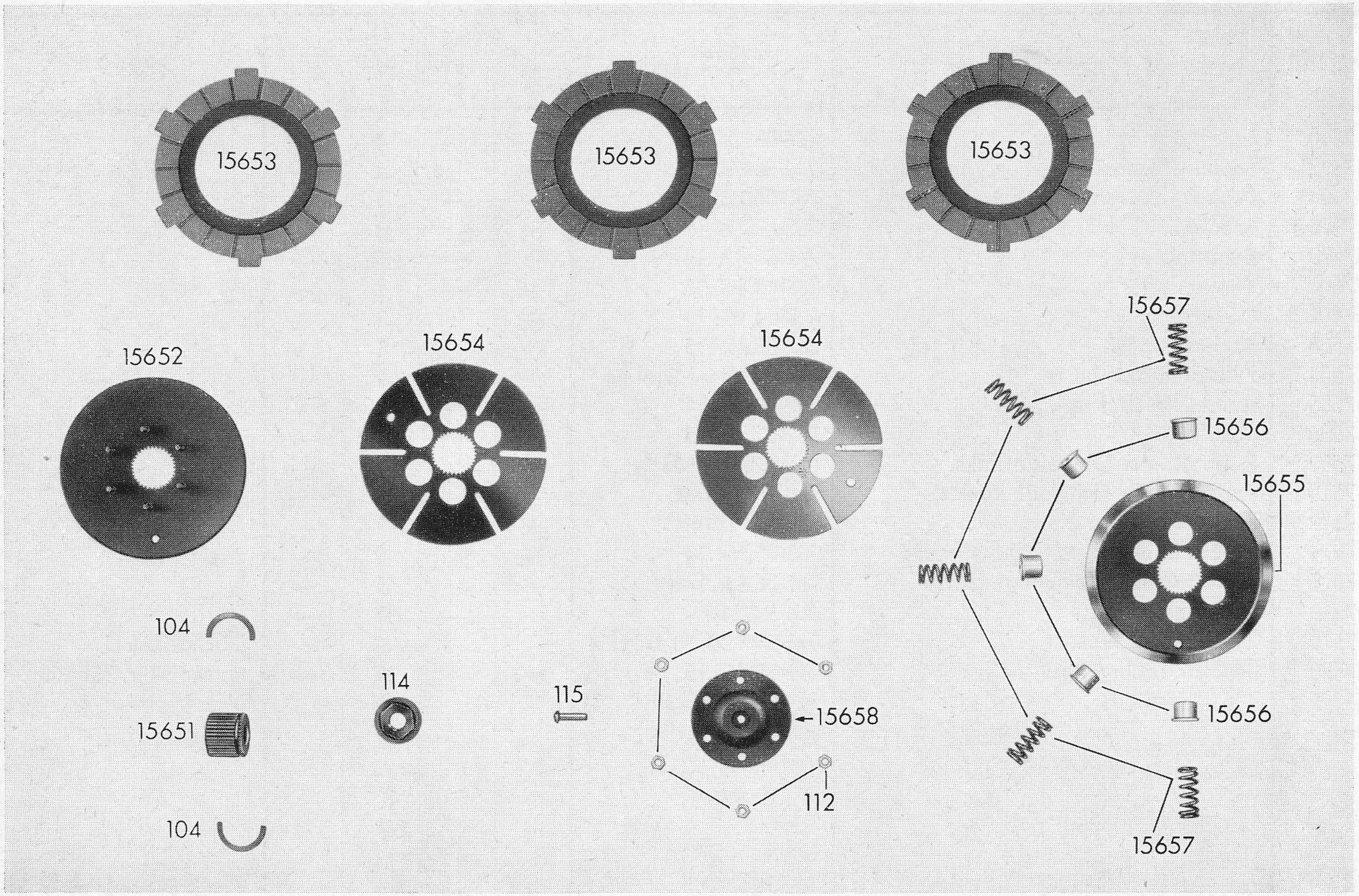

zu Tafel 9 Kupplung

Best.-Nr.	Benennung	Teile-Nr. nicht für Bestellungen	Stückzahl je Einheit				Bemerkung
			261 00	261 06	262 00	262 01	
104	Sprengringhälfte	M 1251 z 184	2	2	2	2	
112	Sechskantmutter	M 4 m DIN 934	6	6	6	6	
114	Bundmutter	M 1001 z 135	1	1	1	1	
115	Druckstift	M 1691 z 117	1	1	1	1	
15651	Konusritzel	261-06.125.14	1	1	1	1	
15652	Haltescheibe vollst.	261-06.600.14	1	1	1	1	
15653	Lamelle	261-06.140.14	3	3	3	3	
15654	Kupplungsscheibe	261-06.145.14	2	2	2	2	
15655	Deckscheibe	261-06.150.14	1	1	1	1	
15656	Federhülse	261-06.155.15	6	6	6	6	
15657	Kupplungsfeder	261-06.166.15	6	6	6	6	
15658	Druckscheibe	261-06.180.14	1	1	1	1	

Tafel 10 Elektrische Ausrüstung - Deckel für Zündmagnet

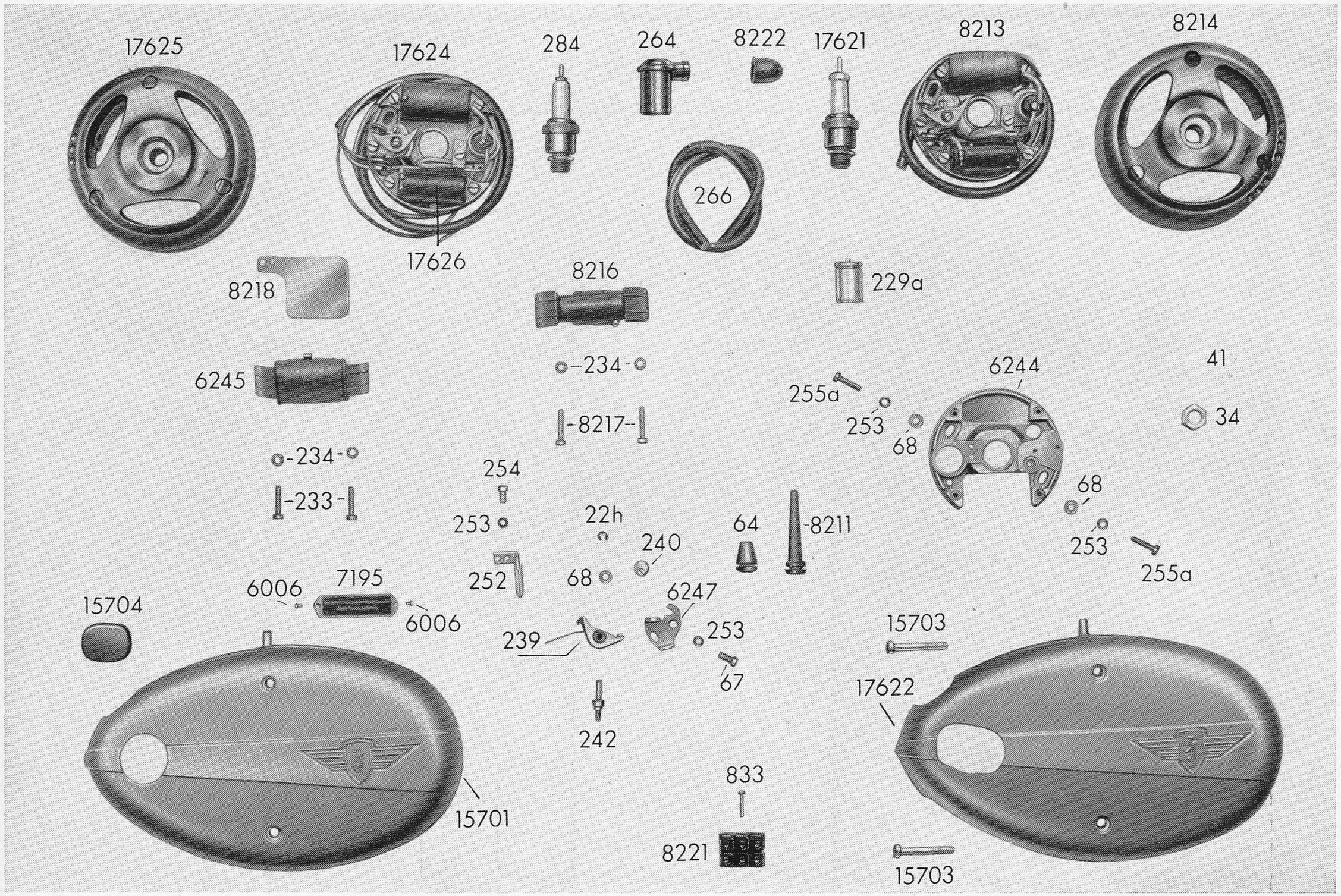

zu Tafel 10 Elektrische Ausrüstung - Deckel für Zündmagnet

Best.-Nr.	Benennung	Teile-Nr. nicht für Bestellungen	Stückzahl je Einheit				Bemerkung
			261 00	261 06	262 00	262 01	
22 h	BZ-Sicherung f. Unterbrecherhebel	3,2 DIN 6799	1	1	1	1	
34	Sechskantmutter z. Polradbefestigung	M 1001 z 136	1	1	1	1	
41	Scheibenfeder (Keil)	2 × 2,6 DIN 6888	1	1	1	1	
64	Kabeltülle	M 1806 z 55	1	1	1	1	
67	Zylinderschraube z. Bef. d. Kontaktwinkels	AM 4 × 10 DIN 84	1	1	1	1	
68	Scheibe	4,3 DIN 125	3	3	3	3	2×z. B. d. Grundplatte 1×z. Bef. d. Kontaktwinkels
229 a	Kondensator (Lötanschluß) ZKO 37/40 z	M 6070 z 85/4	1	1	1	1	
233	Zylinderschraube z. Bef. d. Zündspule	AM 4 × 19 DIN 84	2	2	2	2	
234	Fächerscheibe	J 4,3 DIN 4798	4	4	4	4	2×z. Bef. d. Zündspule 2×z. Bef. d. Lichtspule
239	Unterbrecherhebel ULZ 115/1 z	M 6070 z 77/7	1	1	1	1	
240	Excenterbolzen ULZ 107/3 x	M 6070 z 77/8	1	1	1	1	
242	Lagerbolzen f. Unterbrecherhebel ULZ 106/5 x	M 6070 z 77/10	1	1	1	1	
252	Schmierfilz ULZ 109/1 z	M 6070 z 77/16	1	1	1	1	
253	Federring	B 4 DIN 127	4	4	4	4	2×z. B. d. Grundplatte 1×z. Bef. d. Kontaktwinkels 1 × z. Bef. d. Schmierfilzes
254	Zylinderschraube f. Schmierfilz	AM 4 × 8 DIN 84	1	1	1	1	
255 a	Zylinderschraube z. Bef. d. Grundplatte	AM 4 m × 16 DIN 84	2	2	2	2	

Tafel 10 Elektrische Ausrüstung - Deckel für Zündmagnet

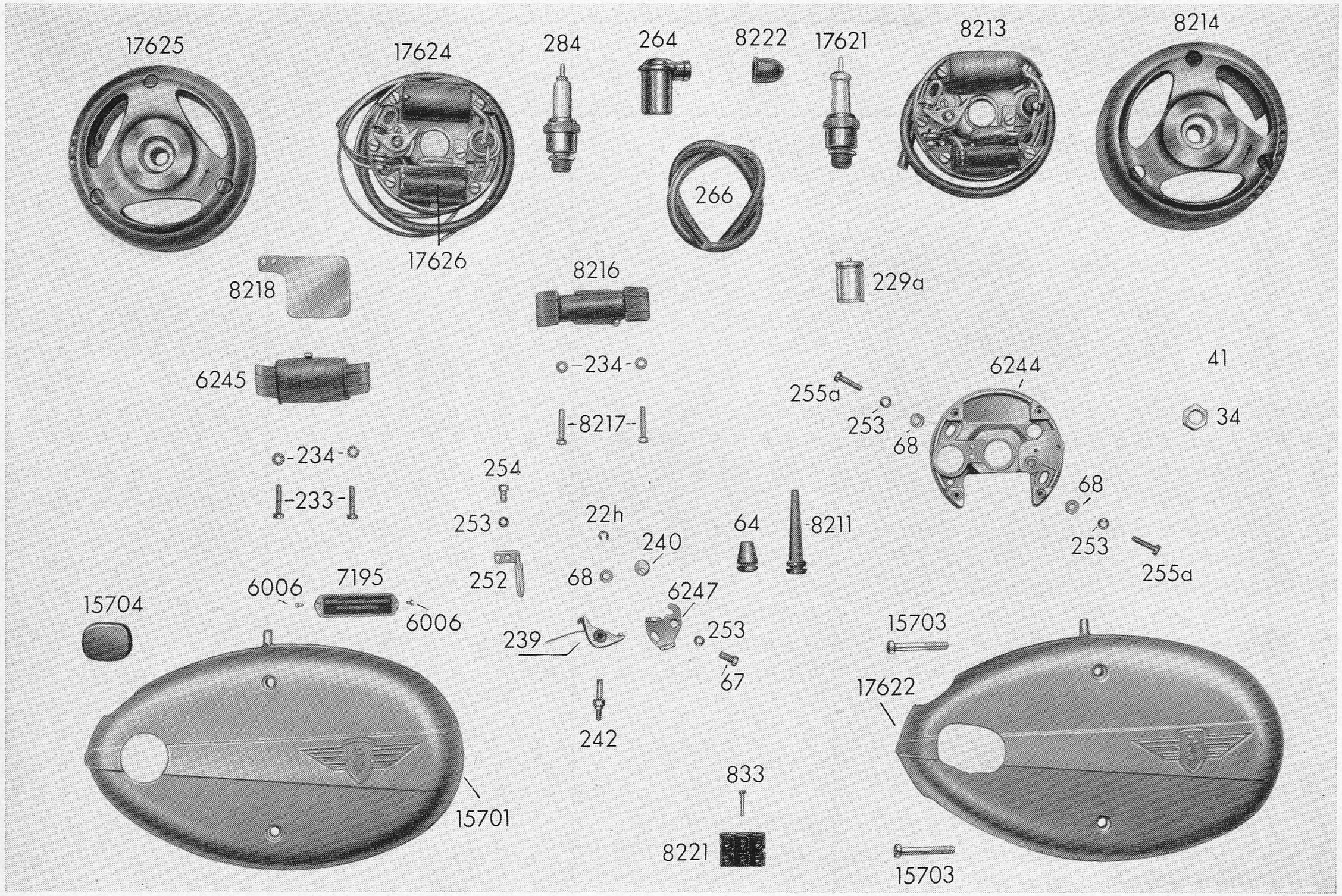

zu Tafel 10 Elektrische Ausrüstung - Deckel für Zündmagnet

Best.-Nr.	Benennung	Teile-Nr. nicht für Bestellungen	Stückzahl je Einheit				Bemerkung
			261 00	261 06	262 00	262 01	
264	Kerzenstecker	M 6070 z 77/19	1	1	1	1	
266	Zündkabel 370 mm lg. ZBT 235/148 z	M 6070 z 78/20	1	1	1	1	
284	Zündkerze	Bosch W 175 T 1	1	1	—	—	
833	Zylinderschraube z. B. d. Lüsterklemme	AM 3 m × 15 DIN 84	1	1	1	1	
6006	Halbrundkerbnagel	2 × 3 DIN 1476	2	2	2	2	
6244	Grundplatte unmontiert ULZ 302/1 x	M 6070 z 85/3	1	1	1	1	
6245	Zündspule ELZJ 190/9 z	M 6070 z 85/5	1	1	1	1	
6247	Kontaktwinkel ULZ 315/2 z	M 6070 z 85/8	1	1	1	1	
7195	Schild	257-07.115/116/117.14	1	1	1	1	
8211	Kabeltülle	258-07.110.15	1	1	1	1	
8212	Zündmagnet kpl. ELZJE 17/5 L	258-07.700.13	—	1	—	—	
8213	Grundplatte vollst. ULZ 300/11 z	258-07.700 13/1	—	1	—	—	
8214	Polrad vollst. ULZ 320/365 z	258-07.700.13/2	—	1	—	—	
8216	Lichtspule vollst. ULZ 191/16 z	258-07.700.13/4	—	1	—	—	
8217	Zylinderschraube z. Bef. d. Lichtspule	AM 4 × 21 DIN 84	2	2	2	2	
8218	Isolierplatte f. Zündspule ULZ 201/3 x	258-07.700.13/5	1	1	1	1	
8219	Lichtkabel gelb 275 mm lg. ULZ 169/31 x	258-07.700.13/6	—	1	—	—	**nicht abgebildet!**
8220	Kurzschlußkabel rot 280 mm lg. ULZ 310/5 z	258-07.700.13/7	—	1	—	—	**nicht abgebildet!**
8221	Lüsterklemme	N 770 z 18	1	1	1	1	
8222	Gummitülle	258-07.111.15	1	—	1	1	
15701	Deckel f. Zündmagnet	261-07.100.12	1	1	—	—	
15703	Zylinderschraube	BM 5 m × 35 DIN 84	2	2	2	2	z. Bef. d. Deckels f. Zündmagnet
15704	Stopfen	261-07.111.15	1	1	—	1	

Tafel 10 Elektrische Ausrüstung - Deckel für Zündmagnet

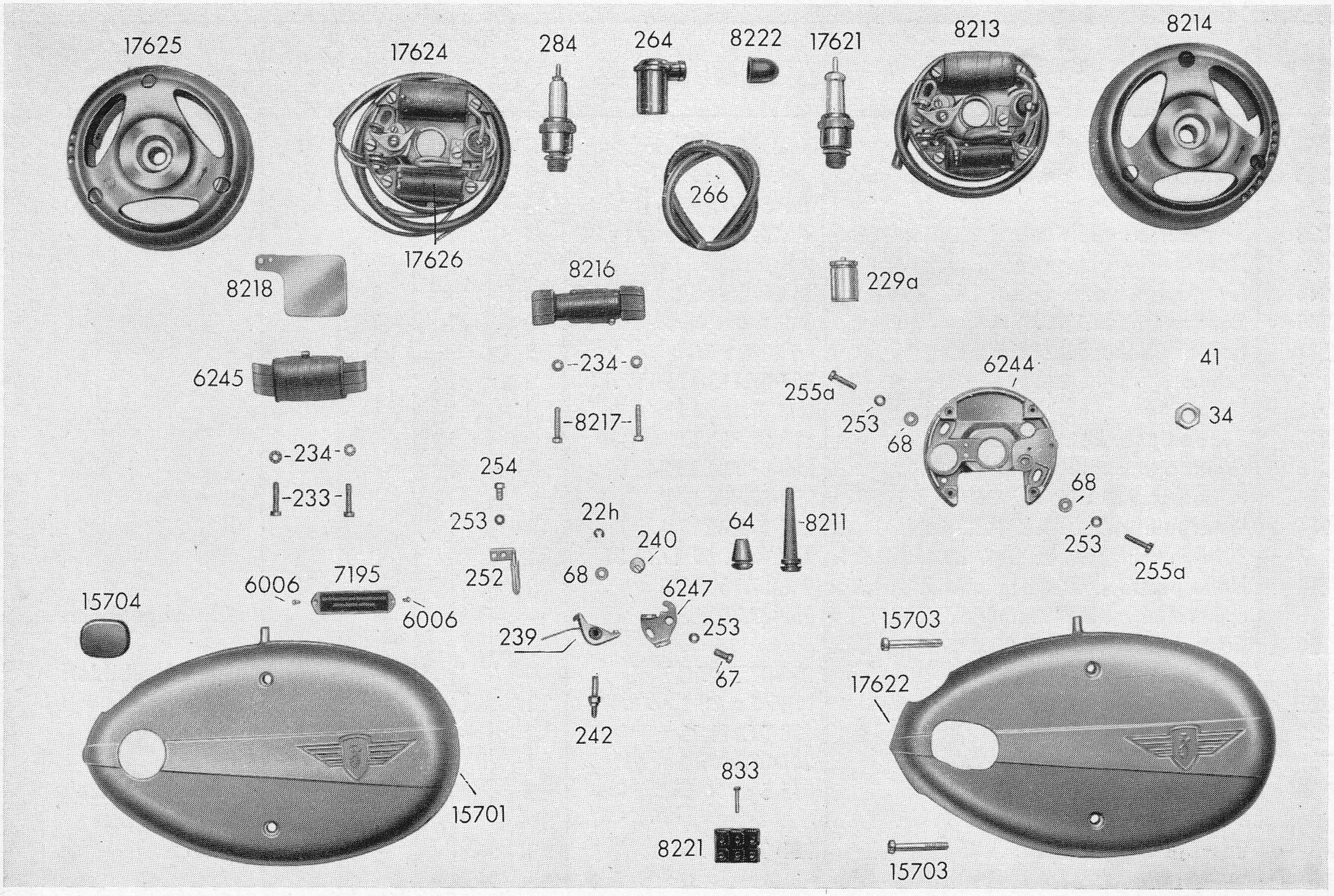

zu Tafel 10 Elektrische Ausrüstung - Deckel für Zündmagnet

Best.-Nr.	Benennung	Teile-Nr. nicht für Bestellungen	Stückzahl je Einheit				Bemerkung
			261 00	261 06	262 00	262 01	
17621	Zündkerze	Bosch W 240/P 11S					
		Beru 240/14 u. 2S	—	—	1	1	
17622	Deckel f. Zündmagnet	262-07.100.12	—	—	1	—	
17623	Zündmagnet kpl. ELZJS 18 L	262-07.700.13	1	—	1	1	
17624	Grundplatte vollst. ULZ 300/14 z	262-07.700.13/1	1	—	1	1	
17625	Polrad ULZ 320/265 z	262-07.700.13/2	1	—	1	1	
17626	Lichtspule ULZ 191/19 z	262-07.700.13/3	1	—	1	1	
17627	Lichtkabel gelb 555 mm lg.	262-07.700.13/4	1	—	1	1	**nicht abgebildet!**
17628	Kurzschlußkabel rot 535 mm lg.	262-07.700.13/5	1	—	1	1	**nicht abgebildet!**
17629	Deckel f. Zündmagnet	263-07.100.12	—	—	—	1	**nicht abgebildet!**

Tafel 11 Auspuff

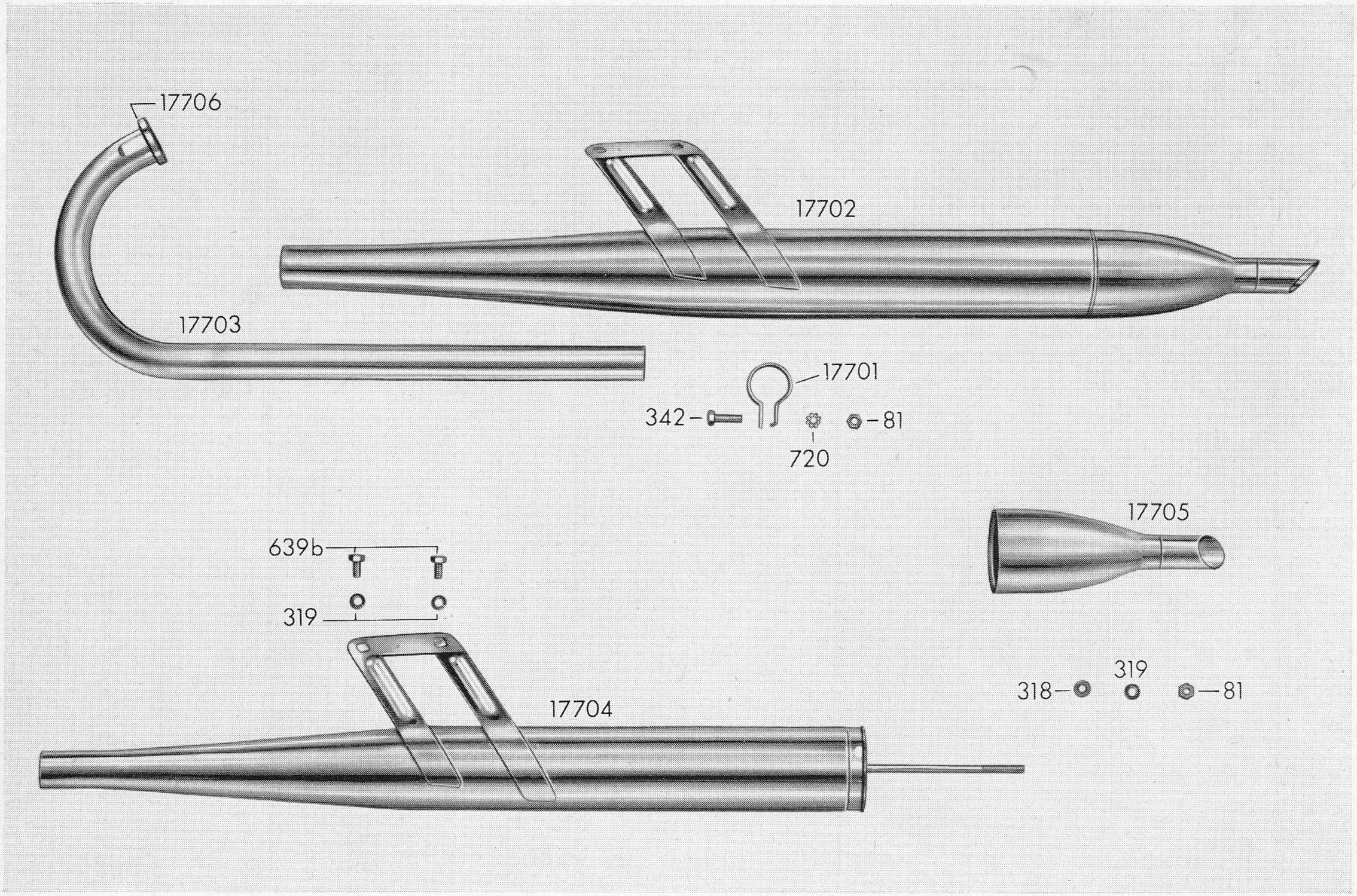

zu Tafel 11 Auspuff

Best.-Nr.	Benennung	Teile-Nr. nicht für Bestellungen	Stückzahl je Einheit				Bemerkung
			261 00	261 06	262 00	262 01	
81	Sechskantmutter	M 6 m DIN 934	2	2	2	2	
318	Scheibe o. F.	6,4 DIN 125	1	1	1	1	
319	Federring	B 6 DIN 127	1	1	3	3	
342	Sechskantschraube	M 6 m × 15 DIN 933	1	1	1	1	
639 b	Sechskantschraube	M 6 m × 12 DIN 933	2	—	2	2	
720	Zahnscheibe	A 6,4 DIN 6797	1	1	1	1	
17701	Rohrschelle	425-22.106.15	1	1	1	1	
17702	Auspuff — Schalldämpfer	425-22.700.12	1	1	1	1	
17703	Auspuffrohr kpl. m. Flansch	425-22.600.13	1	—	1	1	
17704	Auspuffmantel	425-22.606.12	1	1	1	1	
17705	Auspuffkappe (Endstück)	425-22.605.13	1	1	1	1	
17706	Auspufflansch	425-22.103.15	—	1	—	—	

Fahrgestell
Typ 425

Inhaltsverzeichnis

Fahrgestell

			Seite
Tafel	1	Rahmen — Hinterradgabel — Federbein — Motorbefestigung	2
Tafel	2	Vorderradgabel — Lenker — Lenkungslager — Scheinwerfergehäuse	12
Tafel	3	Vorderes Laufrad — Vorderradnabe	18
Tafel	4	Hinteres Laufrad — Hinterradnabe	22
Tafel	5	Lichtanlage — Tachometer — Rücklicht	26
Tafel	6	Schalt — Betätigungshebel — Züge **(Fußschaltung)**	30
Tafel	7	Schalt — Betätigungshebel — Züge **(Handschaltung)**	36
Tafel	8	Schutzbleche — Kraftstoffbehälter — Werkzeuge	42
Tafel	9	Gepäckträger — Sattel — Radständer	50

Tafel 1 Rahmen - Hinterradgabel - Federbein - Motorbefestigung

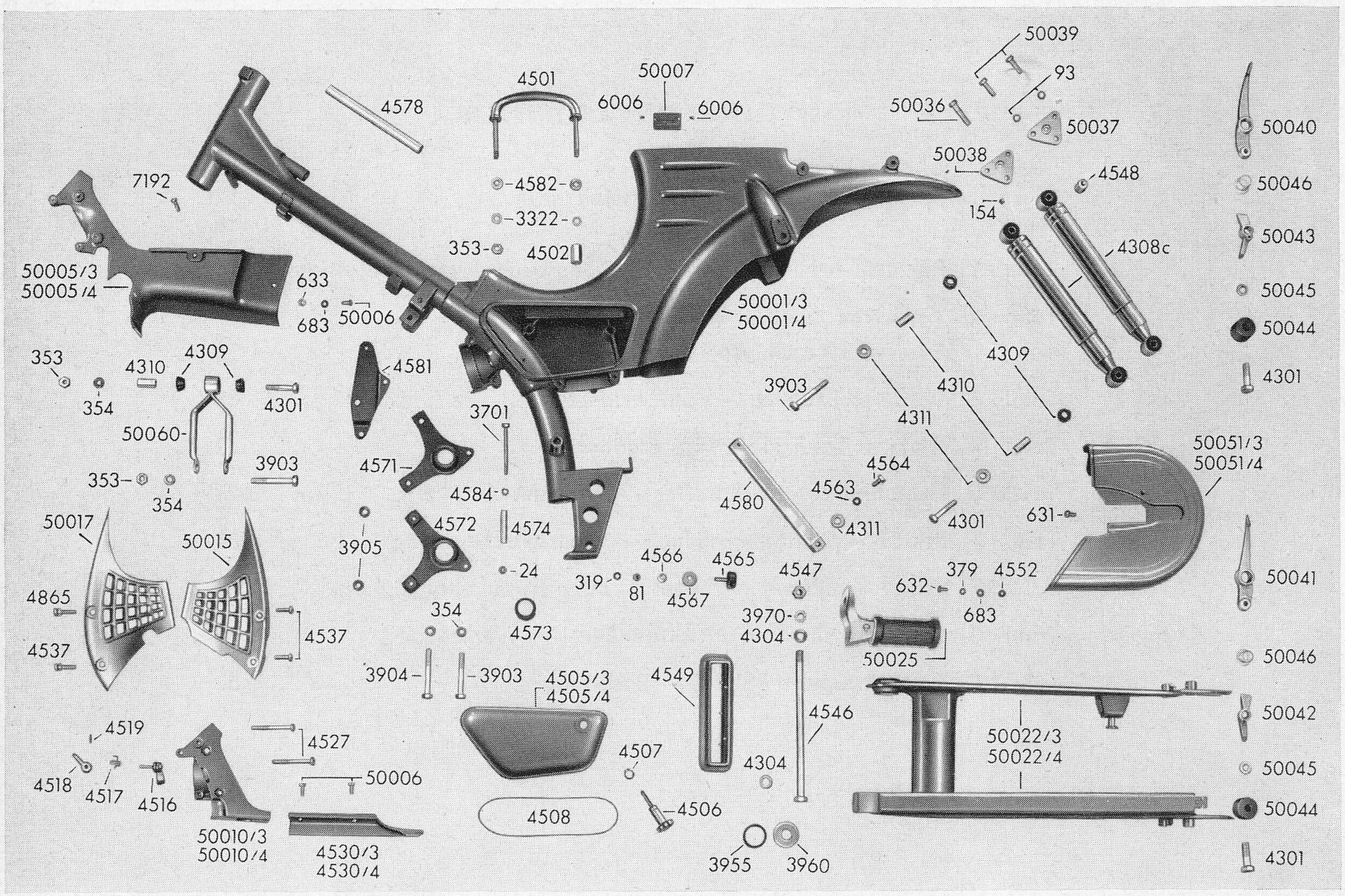

zu Tafel 1 Rahmen - Hinterradgabel - Federbein - Motorbefestigung

Best.-Nr.	Benennung	Teile-Nr. nicht für Bestellungen	Stückz. je Einheit	Bemerkung
23	Scheibe o. F.	7,4 DIN 125	2	z. Bef. d. Strebe
24	Sechskantmutter	M 7 m DIN 934	1	z. Bef. d. Motorträger
81	Sechskantmutter	M 6 m DIN 934	1	z. Bef. d. Anschlagpuffers
93	Federring	B 7 DIN 127	2	z. Bef. d. Lagerplatte
154	Kugelöler	F 5 DIN 3410	4	z. Schmierung d. Federbeine
319	Federring	B 6 DIN 127	1	z. Bef. d. Anschlagpuffers
353	Sechskantmutter	M 8 m DIN 934	3	1×z. Bef. d. Traggriffes 2×z.Motorbefestigung
354	Federring	B 8 DIN 127	14	8 × z. Bef. d. Federbeine 2 × z. Bef. d. Gummipuffers 4×z.Motorbefestigung
379	Zahnscheibe	A 5,3 DIN 6797	1	z. Bef. d. Kastenhaube
631	Linsenschraube	AM 5 × 12 DIN 85	1	z. Bef. d. Kastenhaube
632	Linsenschraube	AM 5 × 10 DIN 85	1	z. Bef. d. Kastenhaube
633	Sechskantmutter	M 5 m DIN 934	1	z. Bef. d. Rahmenverkldg. rechts
683	Scheibe	5,3 DIN 125	2	1 × z. Bef. d. Rahmenverkldg. rechts 1 × z. Bef. d. Kastenhaube

Tafel 1 Rahmen - Hinterradgabel - Federbein - Motorbefestigung

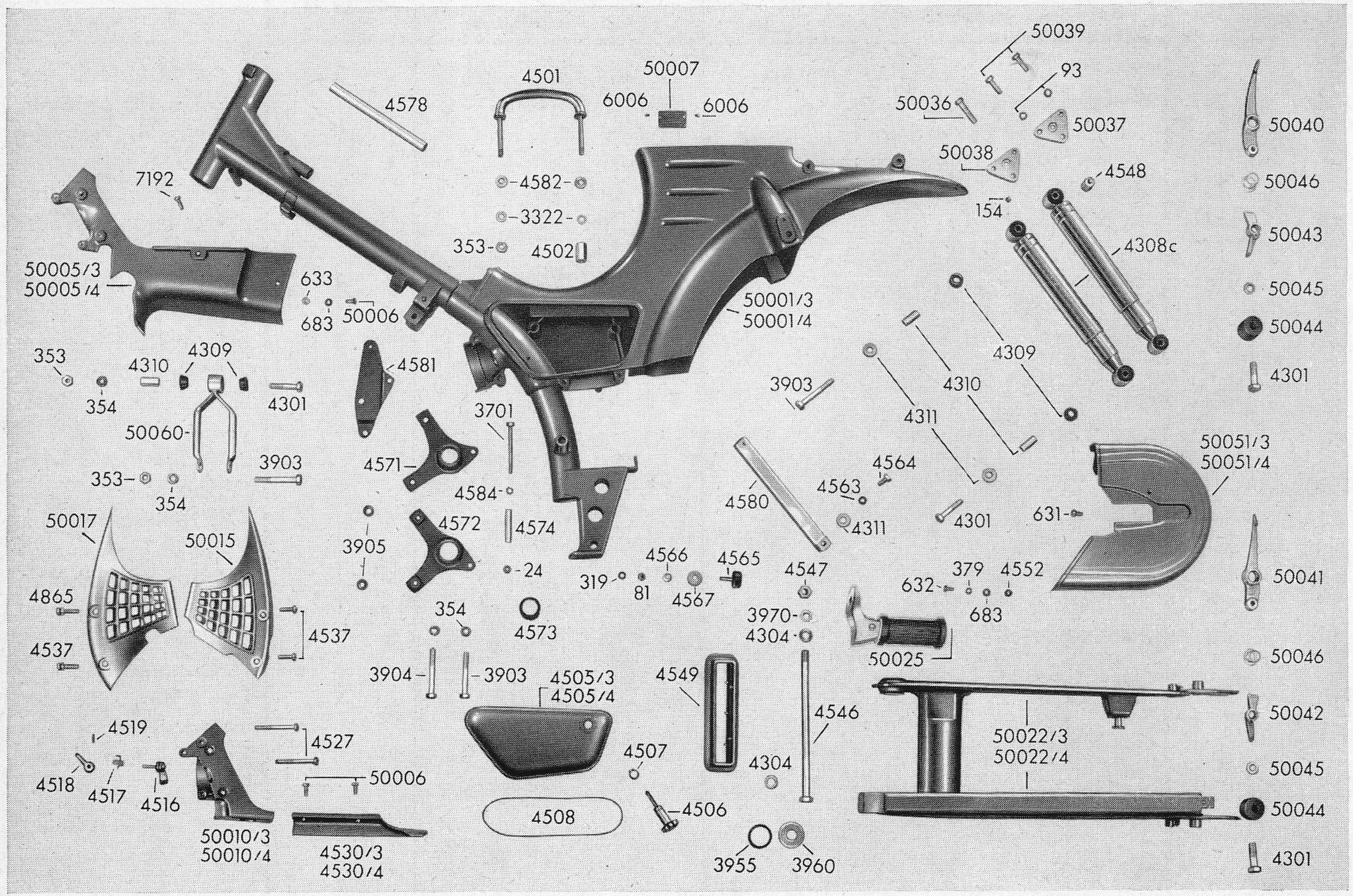

zu Tafel 1 Rahmen - Hinterradgabel - Federbein - Motorbefestigung

Best.-Nr.	Benennung	Teile-Nr. nicht für Bestellungen	Stückz. je Einheit	Bemerkung
3322	Fächerscheibe	A 8,4 DIN 6798	4	2 × z. Bef. d. Traggriffes 2 × z. Bef. d. Lagerplatte
3701	Sechskantschraube	M 7 m × 65 DIN 931	1	z. Bef. d. Motorträger
3903	Sechskantschraube	M 8 m × 60 DIN 931	2	z. Motorbefestigung
3904	Sechskantschraube	M 8 m × 65 DIN 931	1	z. Bef. d. Motorträger
3905	Scheibe	405-18.109.15	2	z. Motorbefestigung
3955	O-Ring Di 28 × 2,5 ϕ	405-12.363.15	4	z. Hinterradgabel
3960	Teller	405-12.362.15	4	z. Hinterradgabel
3970	Zahnscheibe	A 10,5 DIN 6797	1	z.Bef.d.Hinterradgabel
4301	Sechskantschraube	M 8 m × 40 DIN 931	11	8×z.Bef. d. Federbeine 2 × z. Bef. d. Gummipuffer 1 × z. Motorbef. vorn
4304	Scheibe	10,5 DIN 433	2	z.Bef.d.Hinterradgabel
4308 c	Federbein kpl.	423-14.639.13	2 Paar	„S 120"
4309	Gummitülle	422-14.177.15	18	16 × z. Aufh. d. Federbeine 2 × z. Motorbef. vorn
4310	Distanzrohr	422-14.180.15	9	8 × z. Aufh. d. Federbeine 1 × z. Bef. d. Motoraufh. vorn
4311	Scheibe	422-14.183.15	14	12 × z. Aufh. d. Federbeine 2 × z. Bef .d. Gummipuffer

Tafel 1 Rahmen - Hinterradgabel - Federbein - Motorbefestigung

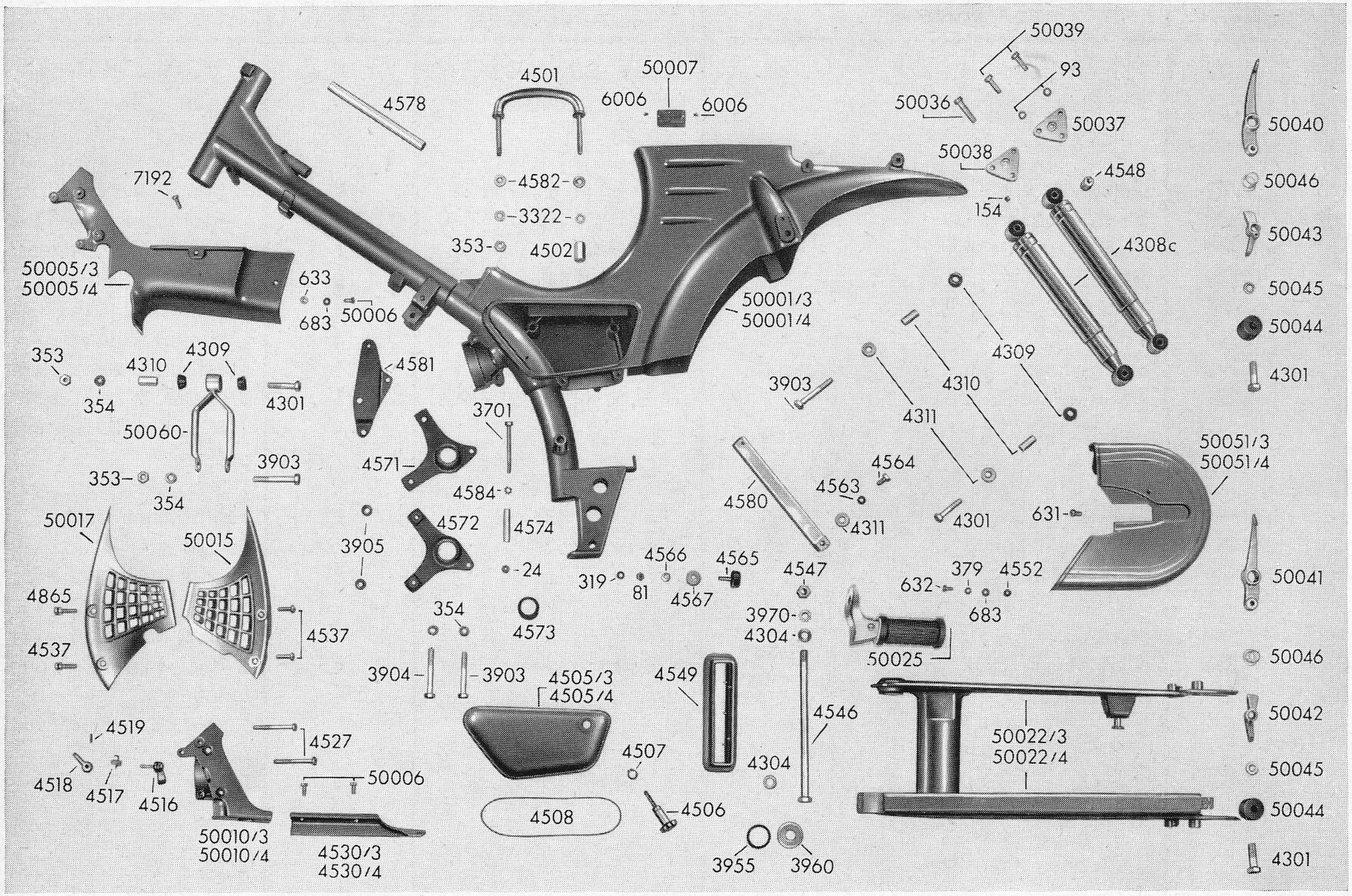

zu Tafel 1 Rahmen - Hinterradgabel - Federbein - Motorbefestigung

Best.-Nr.	Benennung	Teile-Nr. nicht für Bestellungen	Stückz. je Einheit	Bemerkung
4501	Traggriff	423-10.625.14	1	
4502	Kontermutter	423-14.125.15	1	z. Bef. d. Traggriffes
4505/3	Werkzeugbehälterdeckel (firnblau)	423-10.140.12	1	
4505/4	Werkzeugbehälterdeckel (diamant-metallic)	423-10.140.12	1	
4506	Rändelschraube	423-10.635.14	1	
4507	Sicherungsring	12 × 1 DIN 471	1	
4508	Dichtring	423-10.142.15	1	
4516	Hebel vollst.	423-10.640.15	1	
4517	Drehfeder	423-10.258.15	1	
4518	Druckhebel	423-10.260.15	1	
4519	Spannstift	2 × 12 DIN 1481	1	
4527	Linsenschraube	BM 6 m × 55 DIN 85	2	z. Bef. d. Rahmenverkldg. links
4530/3	Rahmenverkldg. links (firnblau)	423-10.156.11	1	
4530/4	Rahmenverkldg. links (diamant-metall.)	423-10.156.11	1	
4537	Linsenschraube	AM 6 m × 20 DIN 85	3	2×z. Vergaserverkldg. links 1×z. Vergaserverkldg. rechts
4546	Sechskantschraube	423-14.118.15	1	z.Bef.d.Hinterradgabel
4547	Sechskantmutter	M 10 × 1 m DIN 934	1	z.Bef.d.Hinterradgabel
4548	Zwischenmutter vollst.	423-14.670.15	2	z. Bef d. Federbeine
4549	Manschette	423-14.300.13	1	
4552	Scheibe	423-14.305.15	1	z. Bef. d. Kastenhaube
4563	Fächerscheibe	A 7,4 DIN 6798	2	z. Bef. d. Strebe am Rahmenmittelteil

Tafel 1 Rahmen - Hinterradgabel - Federbein - Motorbefestigung

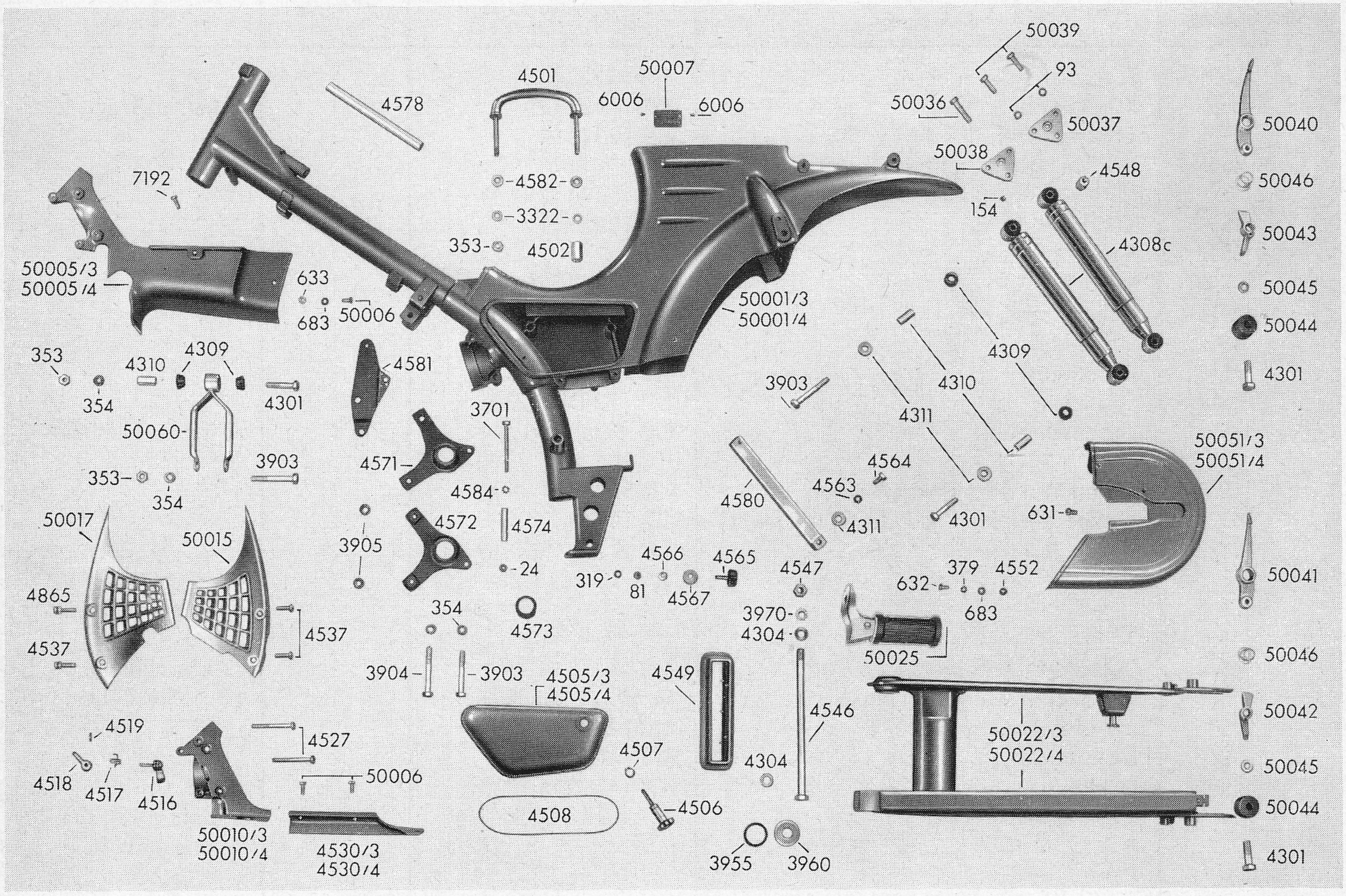

zu Tafel 1 Rahmen - Hinterradgabel - Federbein - Motorbefestigung

Best.-Nr.	Benennung	Teile-Nr. nicht für Bestellungen	Stückz. je Einheit	Bemerkung
4564	Sechskantschraube	M 7 m × 12 DIN 933	2	z. Bef. d. Strebe am Rahmenmittelteil
4565	Anschlagpuffer	423-21.205.15	1	
4566	Distanzscheibe	423-10.312.15	1	z. Bef. d. Anschlag-puffers
4567	Unterlegscheibe	423-10.313.15	1	z. Bef. d. Anschlag-puffers
4571	Motorträger links kpl.	423-18.634.14	1	z. Motorbefestigung
4572	Motorträger rechts kpl.	423-18.630.14	1	z. Motorbefestigung
4573	Gummimuffe	423-18.201.15	2	z. Motorbefestigung
4574	Distanzrohr	423-18.235.15	1	z. Motorbefestigung
4578	Dämpferrohr	423-10.342.15	1	
4580	Strebe	423-19.202.14	2	unter d. Hinterrad-schutzblech
4581	Auspuffhalter	423-22.610.14	1	Bef. beim Motorträger rechts
4582	Distanzscheibe	423-10.251.15	2	z. Bef. d. Traggriffes
4584	Zahnscheibe	A 7,4 DIN 6797	1	z. Bef. d. Motorträger
4865	Linsenschraube	AM 6 m × 25 DIN 85	1	z. Vergaserverkldg. rechts
6006	Halbrundkerbnagel	2 × 3 DIN 1476	2	z. Bef. d. Typenschildes
7192	Linsenschraube	AM 5 m × 15 DIN 85	1	z. Bef. d. Rahmen-verkldg. rechts
50001/3	Rahmen-Mittelteil vollst. (firnblau)	425-10.601.10	1	
50001/4	Rahmen-Mittelteil vollst. (diam.-metall.)	425-10.601.10	1	ab Fahrgest.-Nr. 1600609
50005/3	Rahmenverkldg. rechts (firnblau)	425-10.650.11	1	
50005/4	Rahmenverkldg. rechts (diamant-met.)	425-10.650.11	1	

Tafel 1 Rahmen - Hinterradgabel - Federbein - Motorbefestigung

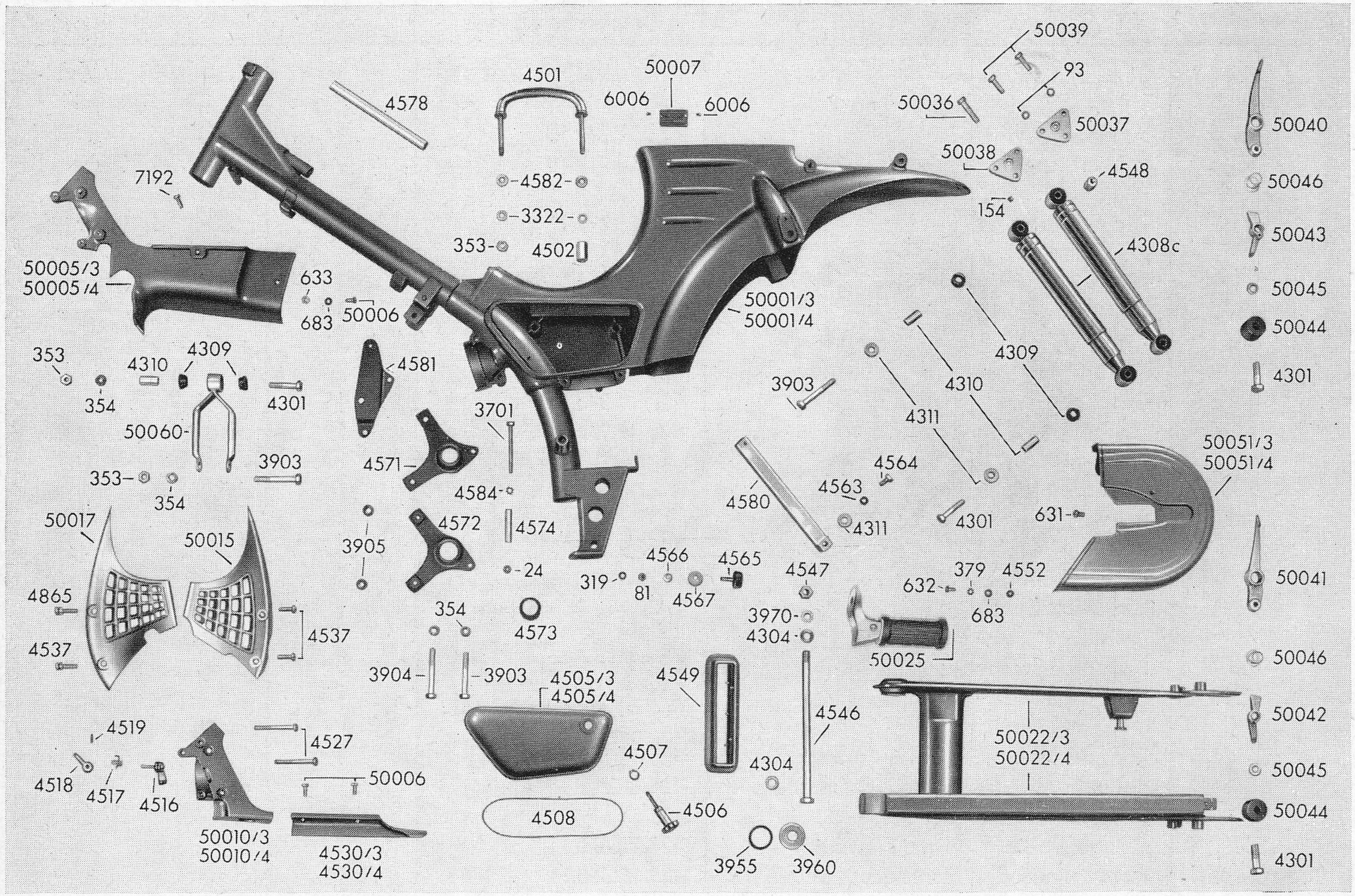

zu Tafel 1 Rahmen - Hinterradgabel - Federbein - Motorbefestigung

Best.-Nr.	Benennung	Teile-Nr. nicht für Bestellungen	Stückz. je Einheit	Bemerkung
50006	Zylinderschraube	AM 5 m × 14 DIN 84	3	1 × z. Bef. d. Rahmenverkldg. rechts 2 × z. Bef. d. Rahmenverkldg. links
50007	Typenschild	425-10.370.15	1	
50010/3	Rahmenverkldg. links (firnblau)	424-10.155.11	1	
50010/4	Rahmenverkldg. links (diamant-metall.)	424-10.155.11	1	
50015	Vergaserverkleidung links	424-10.165.11	1	
50017	Vergaserverkleidung rechts	424-10.160.11	1	
50022/3	Hinterradgabel mit Spritzschutz kpl. (firnblau)	425-14.702.12	1	
50022/4	Hinterradgabel mit Spritzschutz kpl. (diamant-metallic)	425-14.702.12	1	Fahrgest.-Nr. 1600579
50025	Fußraste vollst.	425-14.670.13	1 Paar	
50036	Zylinderschraube	CM 8 m × 35 DIN 84	2	z. Bef. d. Lagerplatte
50037	Lagerplatte links	425-14.320.14	1	
50038	Lagerplatte rechts	425-14.321.14	1	
50039	Sechskantschraube	M 7 m × 25 DIN 933	2	
50040	Umschalthebel links	425-14.330.14	1	
50041	Umschalthebel rechts	425-14.331.14	1	
50042	Riegel links	425-14.335.14	1	
50043	Riegel rechts	425-14.336.14	1	
50044	Gummipuffer	425-14.342.15	2	
50045	Distanzrohr	425-14.343.15	2	z Bef. d. Gummipuffer
50046	Buchse	425-14.334.15	2	f. Umschalthebel
50051/3	Kastenhaube (firnblau)	425-14.661.13	1	
50051/4	Kastenhaube (diamant-metallic)	425-14.661.13	1	
50060	Motoraufhängung vorn	424-18.628.14	1	

Tafel 2 Vorderradgabel - Lenker - Lenkungslager - Scheinwerfergehäuse

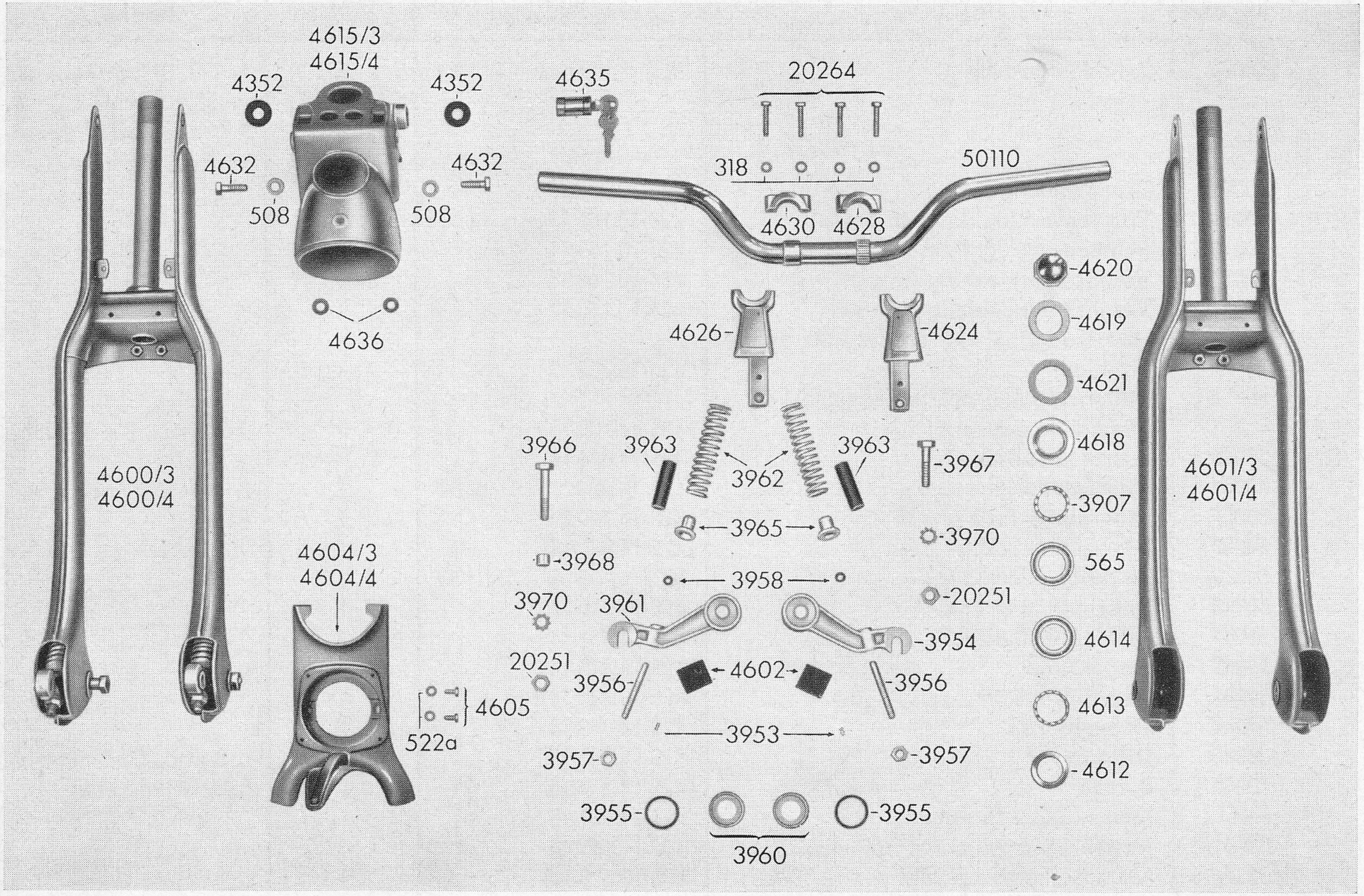

zu Tafel 2 Vorderradgabel - Lenker - Lenkungslager - Scheinwerfergehäuse

Best.-Nr.	Benennung	Teile-Nr. nicht für Bestellungen	Stückz. je Einheit	Bemerkung
318	Scheibe	6,4 DIN 125	4	z. Bef. d. Lenkerschellen u. d. Lenkers
508	Scheibe	8,4 DIN 125	2	z. Bef. d. Scheinwerfergehäuses u. d. Lenkerhalter
522 a	Scheibe	5,3 DIN 433	2	z.Bef. d. Gabelverkldg.
565	Lagerschale	400-13.100.15	1	
3907	Käfigring vollst.	M 1421 z 57	1	
3953	Rohrniet	A 4 × 0.4 × 8 DIN 7340	2	
3954	Schwinghebel links	405-12.710.14	1	
3955	O-Ring Di 28 × 2,5 ⌀	405-12.363.15	4	
3956	Kugelbolzen	405-12.312.15	2	
3957	Sechskantmutter	M 8 × 1 m DIN 936	2	
3958	O-Ring Di 5,3 × 2,4 ⌀	405-12.364.15	2	
3960	Teller	405-12.362.15	4	
3961	Schwinghebel rechts	405-12.711.14	1	
3962	Druckfeder	405-12.339.14	2	
3963	Gummipuffer	405-12.331.15	2	
3965	Federlager	405-12.318.15	2	
3966	Sechskantschraube	M 10m×1×50 DIN 960	1	
3967	Sechskantschraube	M 10m×1×40 DIN 960	1	
3968	Distanzrohr	405-12.336.15	1	
3970	Zahnscheibe	A 10,5 DIN 6797	2	
4352	Gummitülle	422-16.105.15	2	z. Durchführung d. Bowdenzüge im Scheinwerfergehäuse
4600/3	Vorderradgabel kpl. (Schwinggabel) (firnblau)	423-12.700.11	1	

Tafel 2 Vorderradgabel - Lenker - Lenkungslager - Scheinwerfergehäuse

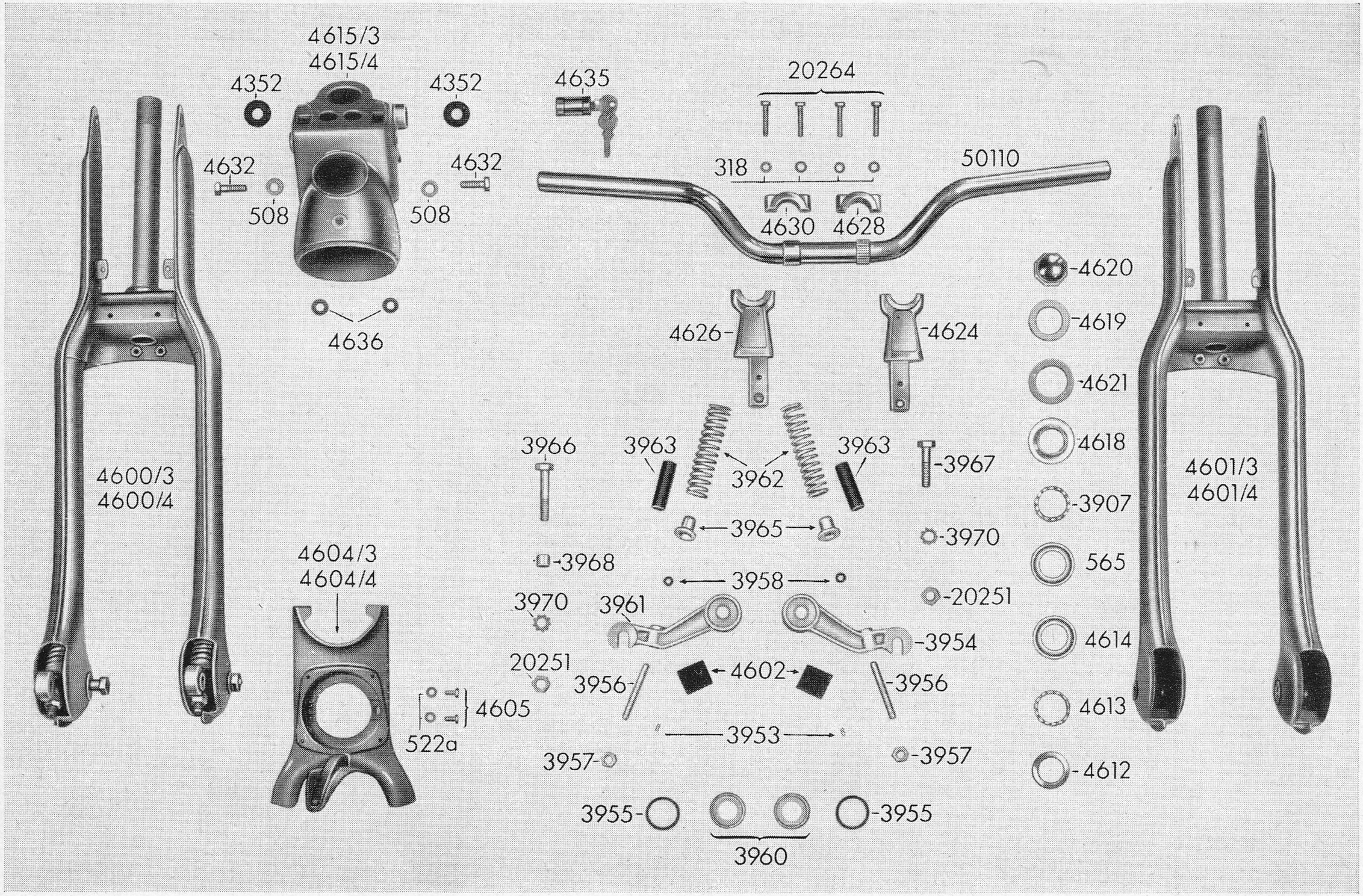

zu Tafel 2 Vorderradgabel - Lenker - Lenkungslager - Scheinwerfergehäuse

Best.-Nr.	Benennung	Teile-Nr. nicht für Bestellungen	Stückz. je Einheit	Bemerkung
4600/4	Vorderradgabel kpl. (Schwinggabel) (diamant-metallic)	423-12.700.11	1	
4601/3	Vorderradgabel ohne Druckfeder und Schwinghebel (firnblau)	423-12.600.11	1	
4601/4	Vorderradgabel ohne Druckfeder und Schwinghebel (diamant-metallic)	423-12.600.11	1	
4602	Anschlaggummi vollst.	423-12.620.15	2	
4604/3	Verkleidung d. Vorderradgabel (firnblau)	423-12.115.11	1	
4604/4	Verkleidung d. Vorderradgabel (diamant-metallic)	423-12.115.11	1	
4605	Sechskantschraube	M 5 m × 12 DIN 933	2	z.Bef. d. Gabelverkldg.
4612	Laufring	423-13.105.14	1	
4613	Käfigring vollst.	423-13.157.15	1	
4614	Lagerschale unten	423-13.160.14	1	
4615/3	Scheinwerfergehäuse (firnblau)	423-12.401.11	1	
4615/4	Scheinwerfergehäuse (diamant-metall.)	423-12.401.11	1	
4617 a	Lenkungslager kpl.	423-13.701.14	1	**nicht abgebildet!**
4618	Stellring	423-13.120.15	1	
4619	Scheibe	423-13.122.15	1	
4620	Hutmutter	423-13.125.15	1	
4621	Ausgleichscheibe	423-13.121.15	n. Bed.	z. Lenkungslager
4624	Lenkerhalter links	423-13.605.13	1	
4626	Lenkerhalter rechts	423-13.610.13	1	
4628	Lenkerschelle links	423-13.150.13	1	
4630	Lenkerschelle rechts	423-13.152.13	1	

Tafel 2 Vorderradgabel - Lenker - Lenkungslager - Scheinwerfergehäuse

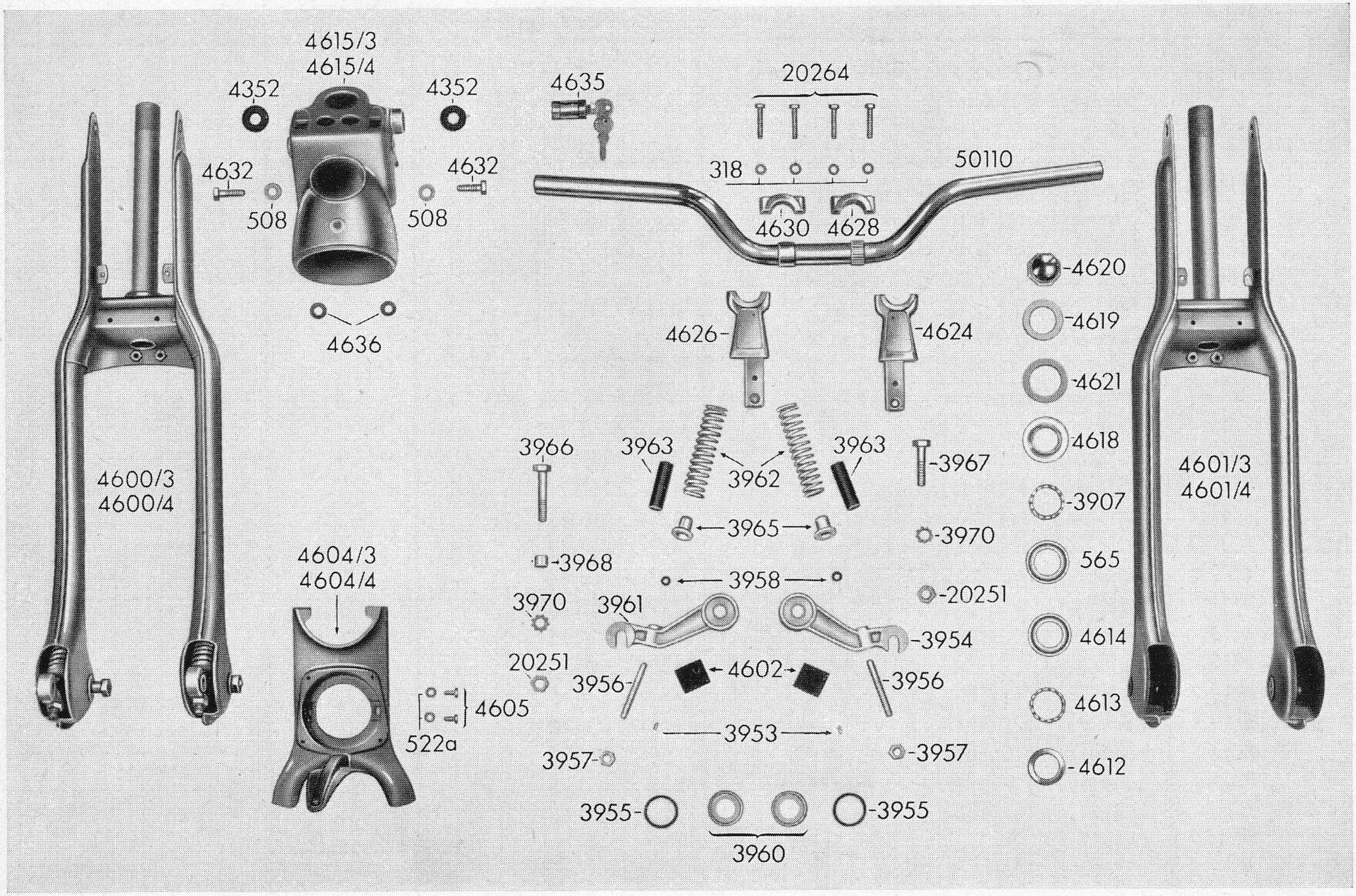

zu Tafel 2 Vorderradgabel - Lenker - Lenkungslager - Scheinwerfergehäuse

Best.-Nr.	Benennung	Teile-Nr. nicht für Bestellungen	Stückz. je Einheit	Bemerkung
4632	Sechskantschraube	M 8 m × 25 DIN 931	2	z. Bef. d. Scheinwerfergehäuses u. d. Lenkerhalter
4635	Lenkerschloß mit 2 Schlüsseln	423-13.635.15	1	
4636	Gummitülle	423-16.301.15	2	
4637	Gummipilz (zw. Gabel u. Schutzblech)	423-12.322.15	2	**nicht abgebildet!**
20251	Sechskantmutter	M 10 × 1 m DIN 936	2	
20264	Sechskantschraube	M 6 m × 35 DIN 931	4	z. Bef. d. Lenkerschellen u. d. Lenkers
50110	Lenker	425-13.600.12	1	ab Fahrgest.-Nr. 1600609

Tafel 3 Vorderes Laufrad - Vorderradnabe

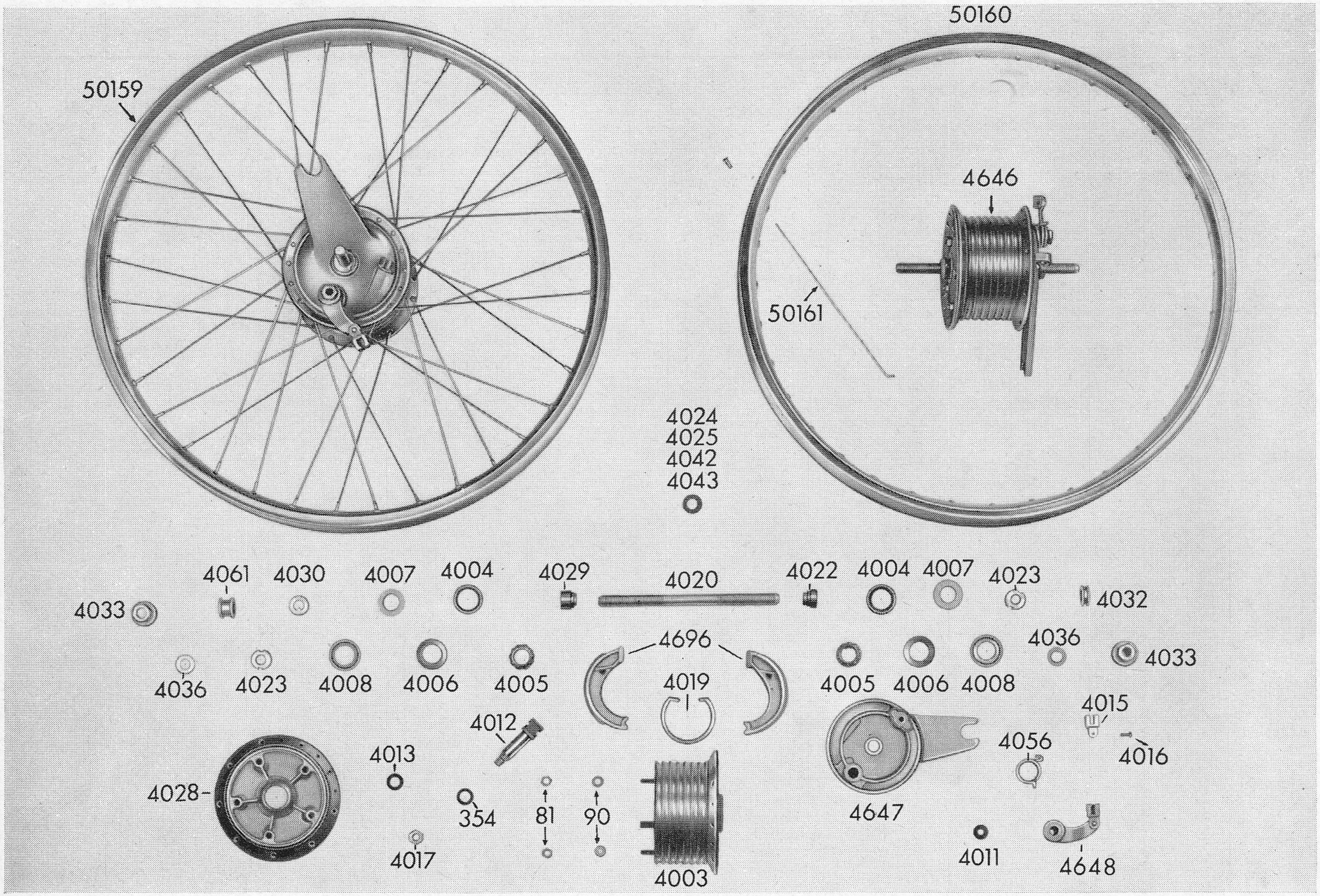

zu Tafel 3 Vorderes Laufrad - Vorderradnabe

Best.-Nr.	Benennung	Teile-Nr. nicht für Bestellungen	Stückz. je Einheit	Bemerkung
81	Sechskantmutter	M 6 m DIN 934	5	
90	Scheibe	6,4 DIN 433	5	
354	Federring	B 8 DIN 127	1	
3058	Schlauchschutzband	400-15.210.14	1	
4003	Nabenkörper	400-15.643.12	1	
4004	Lagerschale	400-15.337.15	2	
4005	„Star"-Kugelhalter C 116	400-15.633.15	2	
4006	Scheibe	400-15.377.14	2	
4007	Filzring	400-15.353.15	2	
4008	Kappe	400-15.360.15	2	
4011	Scheibe	405-15.395.15	1	
4012	Bremsschlüssel	405-15.385.14	1	
4013	Rundschnurring 11 ⌀ × 2,5 ⌀	405-15.388.15	1	
4015	Öse	400-15.457.15	1	
4016	Halbrundniet	3×10 DIN 660	1	
4017	Sechskantmutter	BM 8 m DIN 439	1	
4019	Rückholfeder	405-15.325.15	1	
4020	Achse f. Vorderrad	405-15.360.14	1	
4022	Festkonus	400-15.473.15	1	
4023	Nutmutter	400-15.328.15	2	
4024	Distanzscheibe 0,1 mm	405-15.418.15	n. Bed.	
4025	Distanzscheibe 0,2 mm	405-15.419.15	n. Bed.	
4028	Lagerschild	405-15.480.13	1	
4029	Lagerkonus	400-15.476.14	1	
4030	Nasenscheibe	400-15.327.15	2	
4032	Distanzbüchse	405-15.371.15	1	zwischen Nabe und Gabel
4033	Mutter	405-15.375.15	2	z. Bef. d. Vorderrades

Tafel 3 Vorderes Laufrad - Vorderradnabe

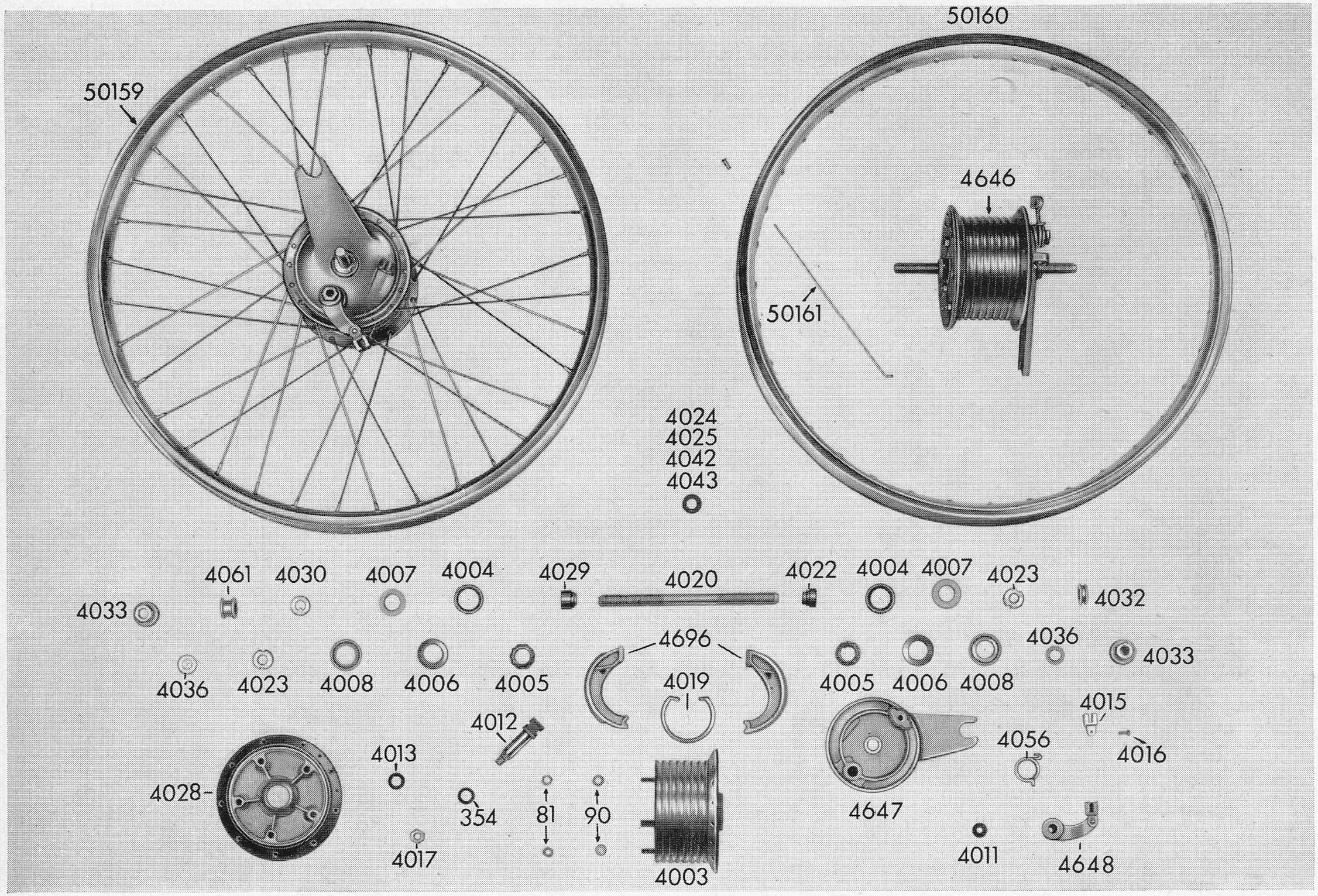

zu Tafel 3 Vorderes Laufrad - Vorderradnabe

Best.-Nr.	Benennung	Teile-Nr. nicht für Bestellungen	Stückz. je Einheit	Bemerkung
4036	Scheibe	405-15.422.15	2	zwischen Nabenkörper und Lagerschale
4042	Distanzscheibe 0,4 mm	405-15.420.15	n. Bed.	
4043	Distanzscheibe 0,8 mm	405-15.421.15	n. Bed.	
4056	Drehfeder	405-15.404.15	1	
4061	Distanzbüchse breit	405-15.372.15	1	
4645	Scheibe 0,8 mm	405-15.410.15	n. Bed.	
4646	Vorderradnabe kpl. (Vollnabe)	423-15.701.11	1	ab Fahrgest.-Nr. 1600609
4647	Bremsschild ohne Bremsbacken	423-15.465.12	1	ab Fahrgest.-Nr. 1600609
4648	Bremshebel vollst.	423-15.606.15	1	ab Fahrgest.-Nr. 1600609
4696	Bremsbacke kpl. mit Belag	423-15.626.15	1 Paar	ab Fahrgest.-Nr. 1600609
50152	Drahtreifen 23″ × 2,5″	425-15.200.13	1	
50153	Schlauch 23″ × 2,5″ m. Motorradventil	425-15.216.13	1	Schrader-Rückschlagventil
50159	Vorderes Laufrad kpl. ohne Bereifung	425-15.711.11	1	
50160	Tiefbettfelge 23″ × 2,5″ Alu	425-15.116.13	1	
50161	Eindickendspeiche mit Nippel	423-15.226./236.14	36	

Tafel 4 Hinteres Laufrad - Hinterradnabe

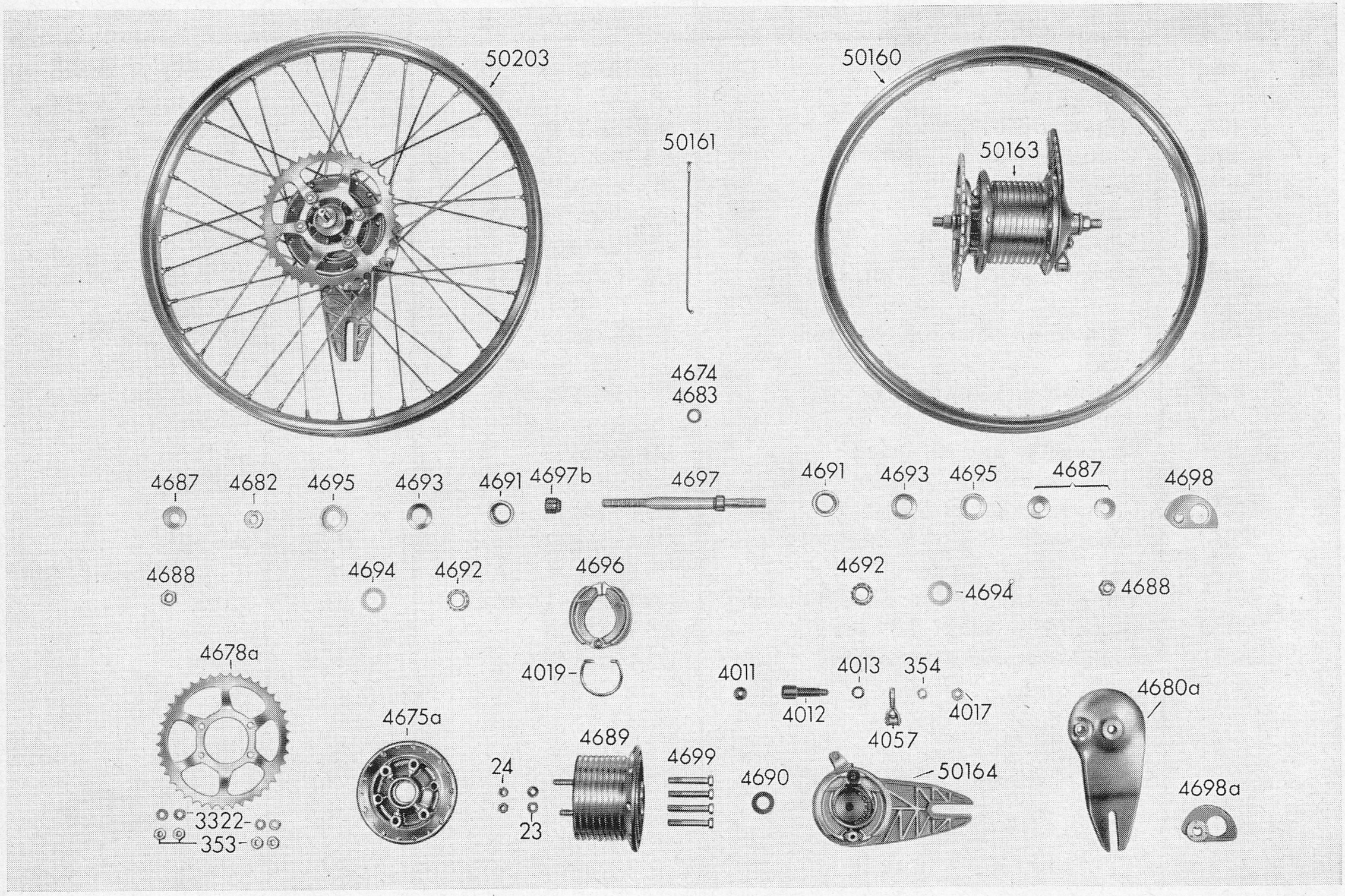

zu Tafel 4 Hinteres Laufrad - Hinterradnabe

Best.-Nr.	Benennung	Teile-Nr. nicht für Bestellungen	Stückz. je Einheit	Bemerkung
23	Scheibe	7,4 DIN 125	2	z. Bef. d. Lagerschildes
24	Sechskantmutter	M 7 m DIN 934	2	z. Bef. d. Lagerschildes
353	Sechskantmutter	M 8 m DIN 934	4	z. Bef. d. Kettenrades
354	Federring	B 8 DIN 127	1	
3058	Schlauchschutzband	400-15.210.14	1	
3322	Fächerscheibe	A 8,4 DIN 6798	4	z. Bef. d. Kettenrades
4011	Scheibe	405-15.395.15	1	
4012	Bremsschlüssel	405-15.385.14	1	
4013	Rundschnurring 11 ⌀ × 2,5 ⌀	405-15.388.15	1	
4017	Sechskantmutter	BM 8 m DIN 439	1	
4019	Rückholfeder	405-15.425.15	1	
4057	Bremshebel	405-15.612.15	1	
4674	Distanzscheibe 0.8 m	423-15.421.15	n. Bed.	
4675 a	Lagerschild	423-15.480.13	1	
4678 a	Kettenrad 41 Zähne	423-15.405.13	1	
4680 a	Bremsschild ohne Bremsbacken	423-15.470.12	1	
4682	Nutmutter	423-15.328.15	1	
4683	Distanzscheibe 0,1 mm	423-15.418.15	n. Bed.	
4687	Scheibe	423-15.411.15	3	z. Bef. d. Hinterrades
4688	Sechskantmutter	423-15.460.15	2	z. Bef. d. Hinterrades
4689	Nabenkörper	423-15.643.12	1	
4690	Scheibe	423-15.423.15	2	
4691	Lagerschale	423-15.337.15	2	
4692	„Star"-Kugelhalter	423-15.633.15	2	
4693	Scheibe	423-15.377.15	2	
4694	Filzring	423-15.353.15	2	
4695	Kappe	423-15.360.15	2	

Tafel 4 Hinteres Laufrad - Hinterradnabe

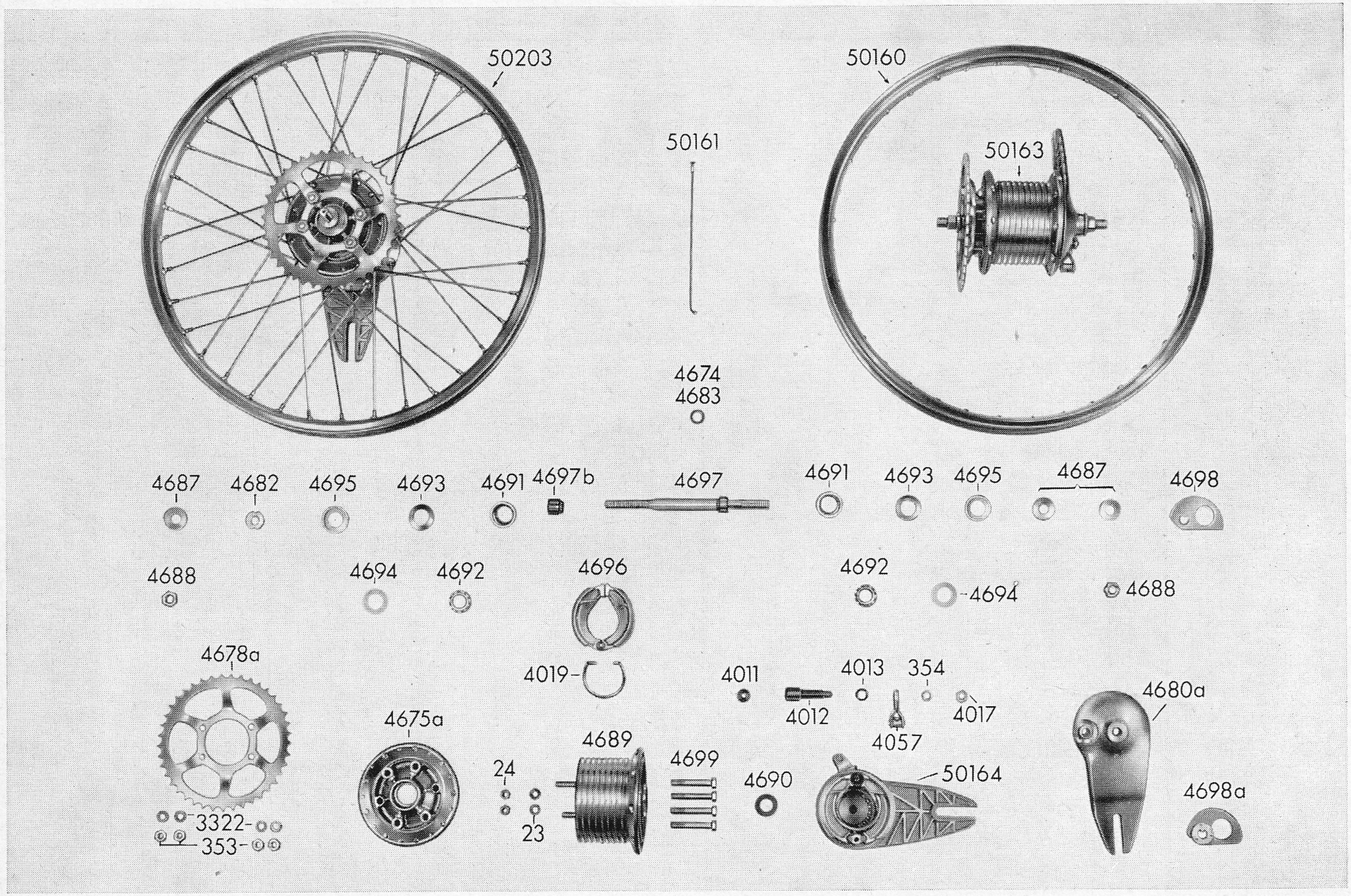

zu Tafel 4 Hinteres Laufrad - Hinterradnabe

Best.-Nr.	Benennung	Teile-Nr. nicht für Bestellungen	Stückz. je Einheit	Bemerkung
4696	Bremsbacke mit Belag	423-15.626.15	2	
4697	Achse für Hinterrad mit Festkonus	423-15.610.14	1	
4697 b	Lagerkonus (Stellkonus)	423-15.477.15	1	
4698	Spannexcenter rechts	423-15.631.15	1	
4698 a	Spannexcenter links	423-15.630.15	1	
4699	Zweikantschraube	423-15.310.15	4	z. Bef. d. Kettenrades
50152	Reifen 23″ × 2,5″	425-15.200.13	1	
50153	Schlauch m. Motorradventil 23″×2,5″	425-15.216.13	1	Schrader-Rückschlagventil
50160	Tiefbettfelge 23″ × 2,5″ Alu	425-15.116.13	1	
50161	Eindickendspeiche mit Nippel	423-15.226/236.14	36	
50163	Hinterradnabe kpl. (Vollnabe m. Kettenrad)	425-15.706.11	1	
50164	Bremsschild kpl. mit Bremsbacken	425-15.721.13	1	
50203	Hinteres Laufrad kpl. ohne Bereifung	425-15.716.11	1	

Tafel 5 Lichtanlage - Tachometer - Rücklicht

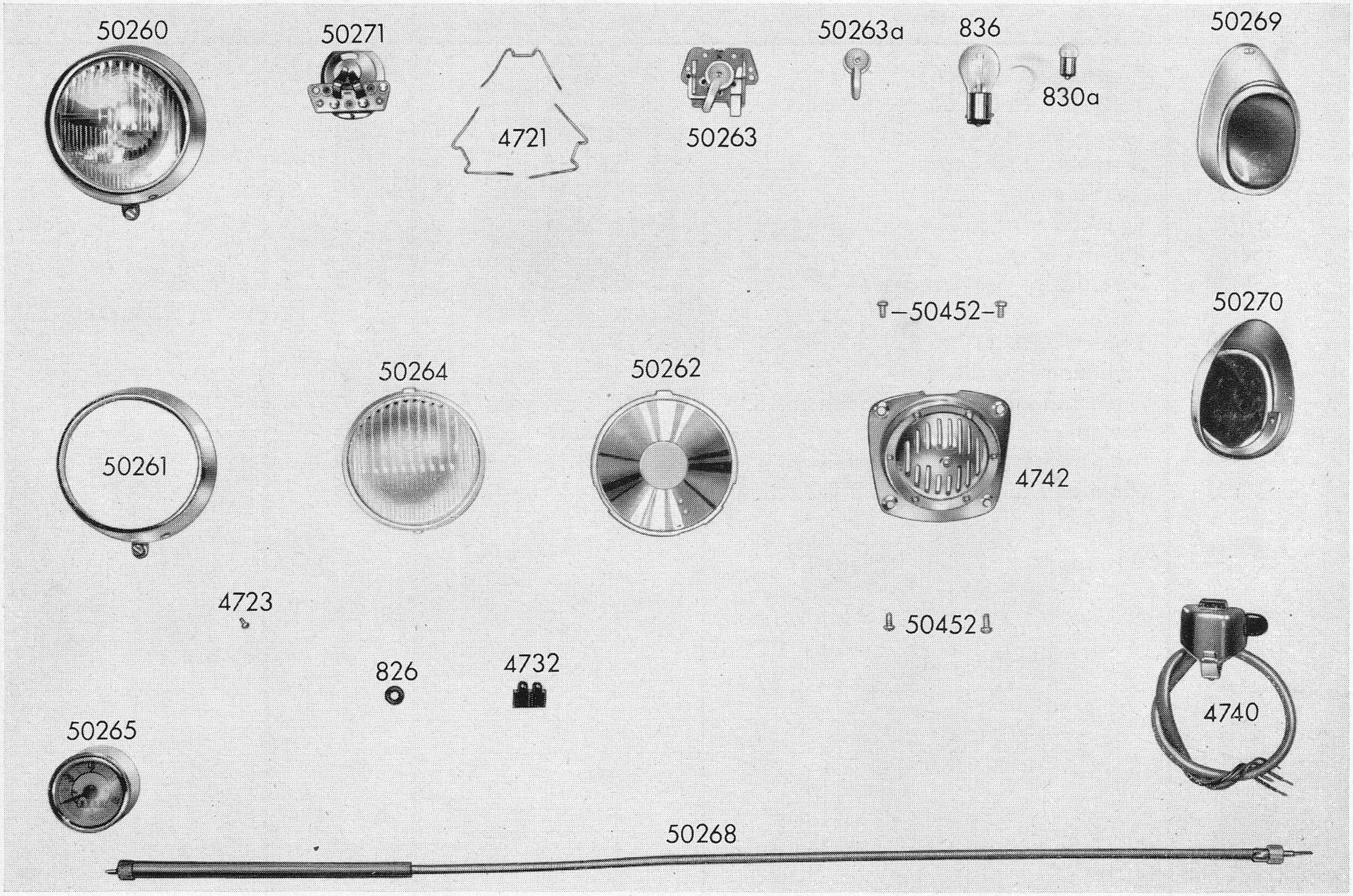

zu Tafel 5 Lichtanlage - Tachometer - Rücklicht

Best.-Nr.	Benennung	Teile-Nr. nicht für Bestellungen	Stückz. je Einheit	Bemerkung
826	Gummitülle im hinteren Schutzblech	M 1806 z 56	1	
830 a	Rücklichtbirne 6 V, 2 W	M 6100 kz 84/17	1	
836	Hauptlichtlampe Bilux 6 V, 15/15 W	422-16.122.15	1	
4723	Einstellschraube mit Federscheibe „Impex"	423-16.700.14/4	1	
4725	Rücklichtkabel 1500 lg.	423-16.201.15	1	
4726	Bougierrohr 4 ⌀ × 5 ⌀ 1400 lg.	423-16.306.15	1	
4727	Lichtkabel dreipolig 360 lg.	423-16.410.14	1	
4728	Bougierrohr 6 ⌀ × 7 ⌀ 370 lg.	423-16.307.15	1	**nicht abgebildet!**
4729	Kabel vierpolig ca. 460 lg. (rot, schwarz, blau, grau)	405-16.201.14	1	
4730	Kabel ca. 460 lg. (gelb, blau, grün, rot)	423-16.203.14	4	
4731	Schutzschlauch 7 ⌀ × 6 ⌀ 360 lg.	423-16.205.14	1	
4732	Lüsterklemme einpolig	422-16.720.15	1	
4733	Kabel 2-polig ca. 260 lg. braun	423-16.204.14	1	**nicht abgebildet!**
4740	Lenkerschalter mit Signalkontakt	M 6160 z 114	1	
4742	Schnarre	423-16.717.13	1	
50260	Einstellscheinwerfer vollst.	425-16.705.14	1	
50261	Chromring vorgezogen mit Verschluß „Impex"	425-16.705.14/1	1	
50262	Reflektor mit verstellb. Winkel „Impex"	425-16.705.14/2	1	
50263	Licht- und Unterbrecherschalter kpl. „Impex"	425-16.711.14	1	
50263 a	Schaltergriff „Impex" mit Mutter	425-16.711.14/1	1	
50264	Lampenglas „Impex"	425-16.705.14/3	1	

Tafel 5 Lichtanlage - Tachometer - Rücklicht

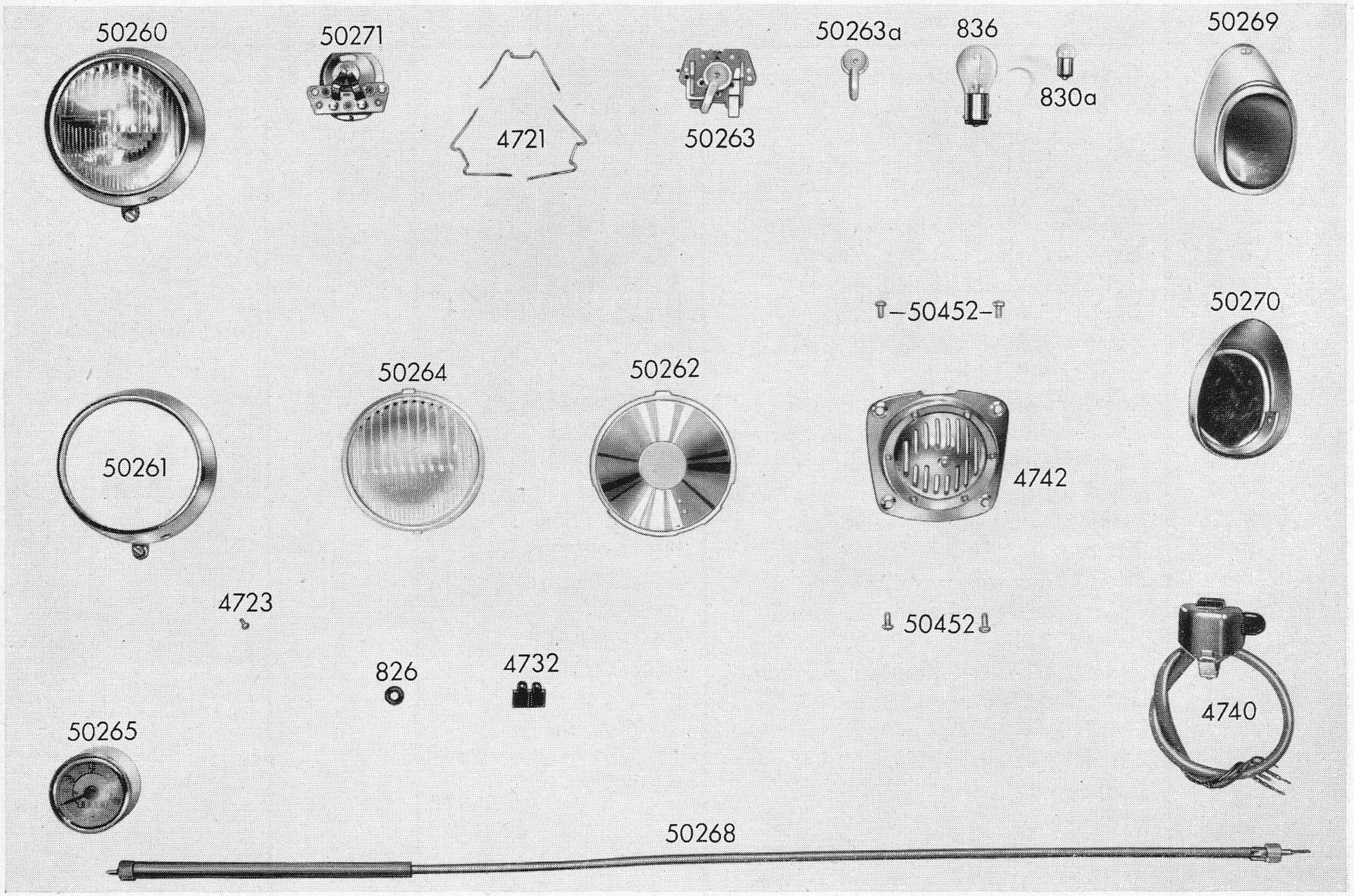

zu Tafel 5 Lichtanlage - Tachometer - Rücklicht

Best.-Nr.	Benennung	Teile-Nr. nicht für Bestellungen	Stückz. je Einheit	Bemerkung
50265	Tachometerkopf SWF	424-16.710.14	1	**Skala von 0—80 km**
50268	Tachospirale	424-16.600.14	1	
50269	Schlußlicht vollst. mit Nummernschild-beleuchtung	425-16.726.14	1	
50270	Schlußlichtgehäuse	425-16.726.14/1	1	
50271	Birnenfassung m. 3 Klemmen	425-16.705.14/5	1	
50272	Sprengdraht	425-16.705.14/6	3	
50452	Linsenschraube	AM 4 m × 8 DIN 85	4	z. Bef. d. Schnarre

Tafel 6 Schalt-, Betätigungshebel - Züge (Fußschaltung)

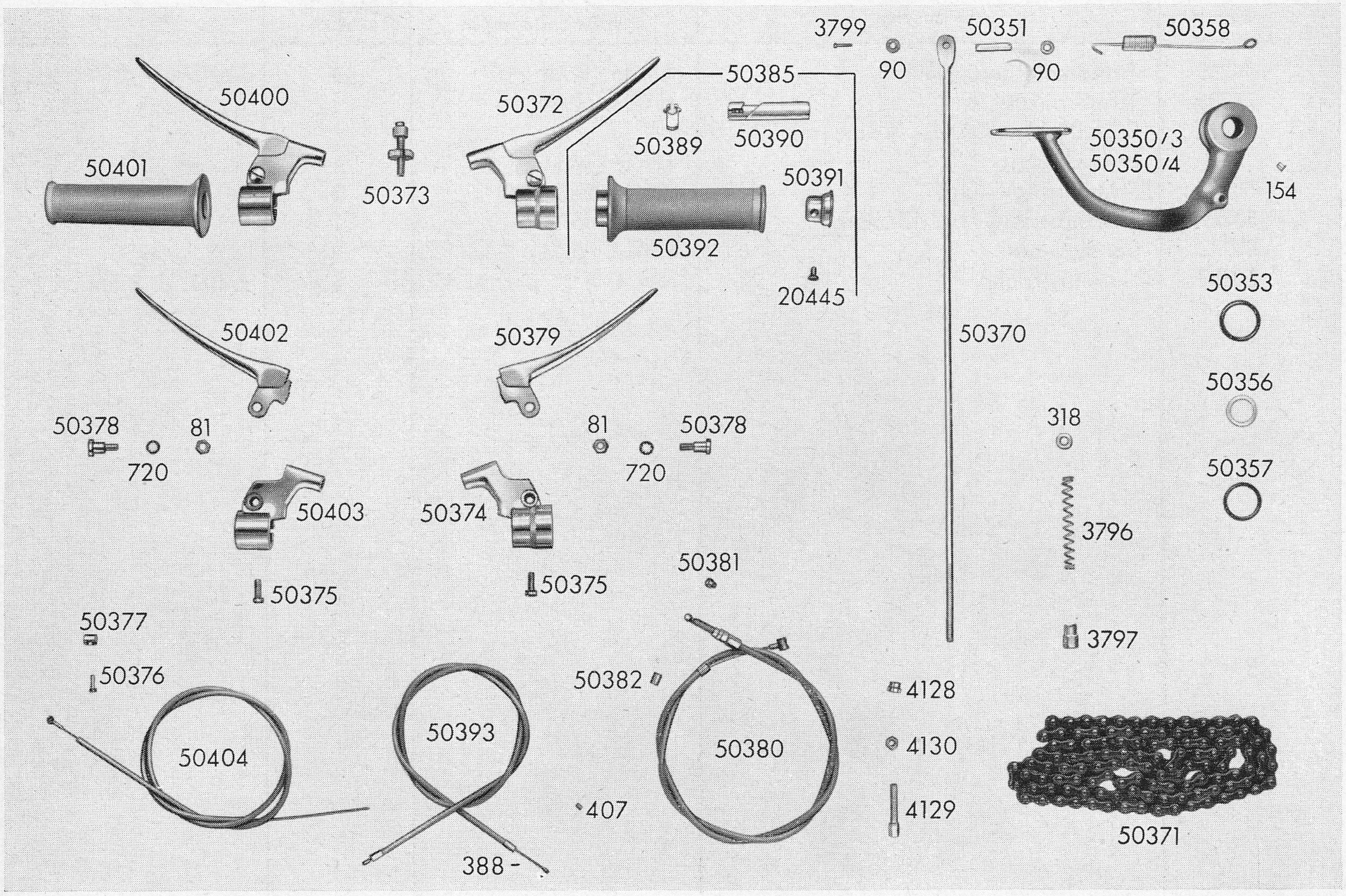

zu Tafel 6 Schalt-, Betätigungshebel - Züge (Fußschaltung)

Best.-Nr.	Benennung	Teile-Nr. nicht für Bestellungen	Stückz. je Einheit	Bemerkung
81	Sechskantmutter	M 6 m DIN 934	2	1 × f. Bremshebel 1 × f. Kupplungshebel
90	Scheibe	6,4 DIN 433	2	f. Bremsgestänge
154	Kugelöler	F 5 DIN 3410	1	
318	Scheibe o. F.	6,4 DIN 125	1	f. Bremsgestänge
388	Hülse	422-17.112.15	n. Bed.	
407	Nippel für Gaszug	M 1071 kz 177	1	
720	Zahnscheibe	J 6,4 DIN 6797	2	1 × f. Bremshebel 1 × f. Kupplungshebel
3796	Feder	404-17.215.15	1	f. Bremsgestänge
3797	Spannmutter	404-17.213.15	1	f. Bremsgestänge
3799	Splint	1,5 × 12 DIN 94	1	f. Bremsgestänge
4128	Einstellring	400-17.140.15	1	
4129	Einstellschraube	400-17.141.15	1	
4130	Sechskantmutter	400-17.142.15	1	
4747	Spirale f. Kupplungszug 830 lg.	423-17. 115.15	1	**nicht abgebildet!**
50350/3	Fußbremshebel vollst. (firnblau)	425-17.625.14	1	
50350/4	Fußbremshebel vollst. (diamant-metall.)	425.17.625.14	1	
50351	Bolzen ohne Kopf	6 h 8 × 28 × 23 DIN 1433	1	f. Fußbremshebel
50353	O-Ring Di 26 × 3 ⌀	425-17.214.15	1	
50356	Anlaufscheibe	425-17.217.15	1	
50357	O-Ring Di 24 × 2,5 ⌀	425-17.401.15	1	
50358	Zugfeder f. Fußbremshebel	425-17.406.15	1	
50370	Bremsgestänge	425-17.605.14	1	
50371	Kette $^1/_2$″ × $^3/_{16}$″ 118 Glieder	425-18.610.14	1	
50372	Bremshebel rechts vollst.	425-17.702.14	1	

Tafel 6 Schalt-, Betätigungshebel - Züge (Fußschaltung)

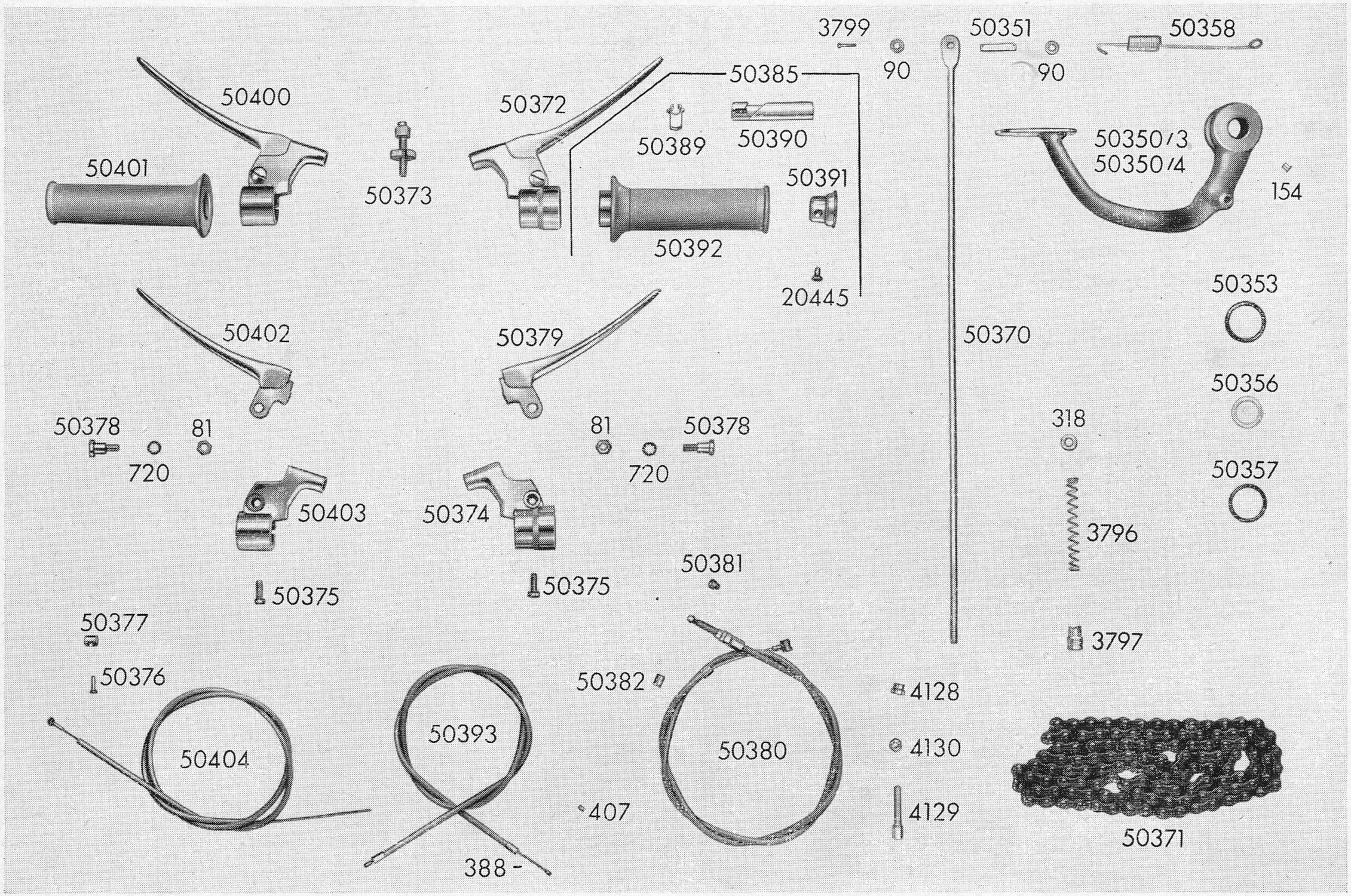

zu Tafel 6 Schalt-, Betätigungshebel - Züge (Fußschaltung)

Best.-Nr.	Benennung	Teile-Nr. nicht für Bestellungen	Stückz. je Einheit	Bemerkung
50373	Bowdenzugverstellung	425-17.718.15	2	1 × f. Bremshebel 1 × f. Kupplungshebel
50374	Gelenkstück kpl.	425-17.702.14/1	1	
50375	Linsenschraube	425-17.702.14/2	2	1 × f. Bremshebel 1 × f. Kupplungshebel
50376	Lötnippel	B 1,8 DIN 71988	2	1 × f. Bremszug 1 × f. Kupplungszug
50377	Lötnippelaufnahme	A DIN 71988	2	1 × f. Bremszug 1 × f. Kupplungszug
50378	Hebelschraube	425-17.702.14/3	2	1 × f. Bremshebel 1 × f. Kupplungshebel
50379	Hebel	425-17.702.14/4	1	
50380	Bremszug kpl.	425-17.710.14	1	
50381	Seilnippel	425-17.236.15	1	
50382	Hülse	C 3 DIN 71987	2	
50385	Innenzug-Gasdrehgriff vollst. **ohne** Bremshebel	425-17.704.14	1	
50386	Drehgriffüberzug	425-17.704.14/1	1	
50387	Lötnippel	425-17.232.15	1	**nicht abgebildet!**
50389	Kabelstütze	425-17.704.14/2	1	
50390	Gleitstein	425-17.704.14/3	1	
50391	Abschlußkappe	425-17.704.14/4	1	
50392	Griffrohr kpl.	425-17.704.14/5	1	
50393	Gaszug kpl.	425-17.720.15	1	
50394	Zugseil kpl. ca. 815 lg.	425-17.638.15	1	**nicht abgebildet!**
50395	Spirale f. Gaszug 755 lg.	425-17.243.15	1	**nicht abgebildet!**

Tafel 6 Schalt-, Betätigungshebel - Züge (Fußschaltung)

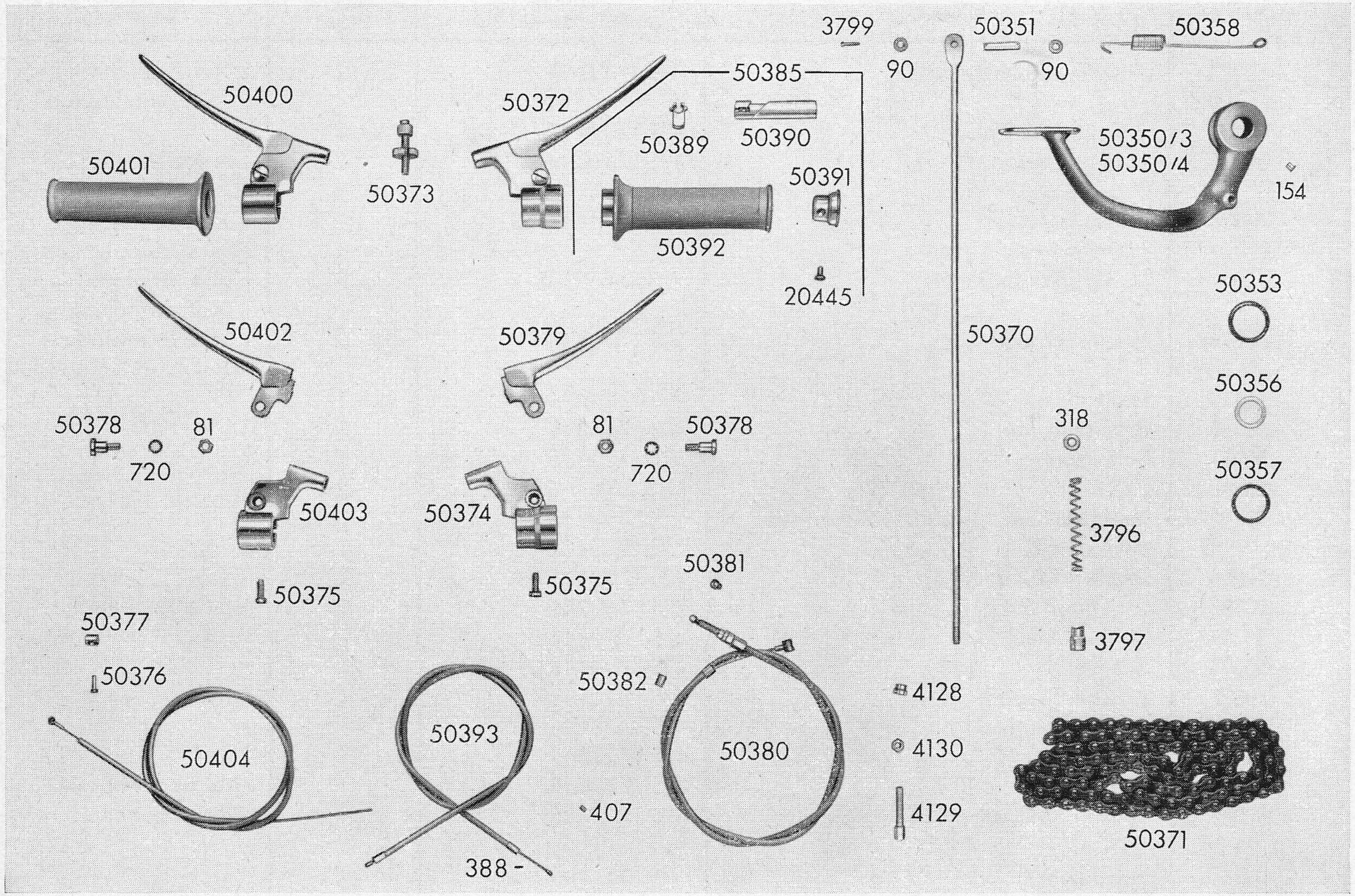

zu Tafel 6 Schalt-, Betätigungshebel - Züge (Fußschaltung)

Best.-Nr.	Benennung	Teile-Nr. nicht für Bestellungen	Stückz. je Einheit	Bemerkung
50400	Kupplungshebel links	425-17.706.14	1	
50401	Festgriff	425-17.416.14	1	
50402	Hebel	425-17.706.14/1	1	
50403	Gelenkstück kpl.	425-17.706.14/2	1	
50404	Kupplungszug kpl.	425-17.715.14	1	
50405	Zugseil kpl. ca. 965 lg.	425-17.636.15	1	**nicht abgebildet!**
20445	Linsensenkschraube	AM 5 × 10 DIN 91	1	f. Innenzug-Gasdrehgriff

Tafel 7 Schalt-, Betätigungshebel - Züge (Handschaltung)

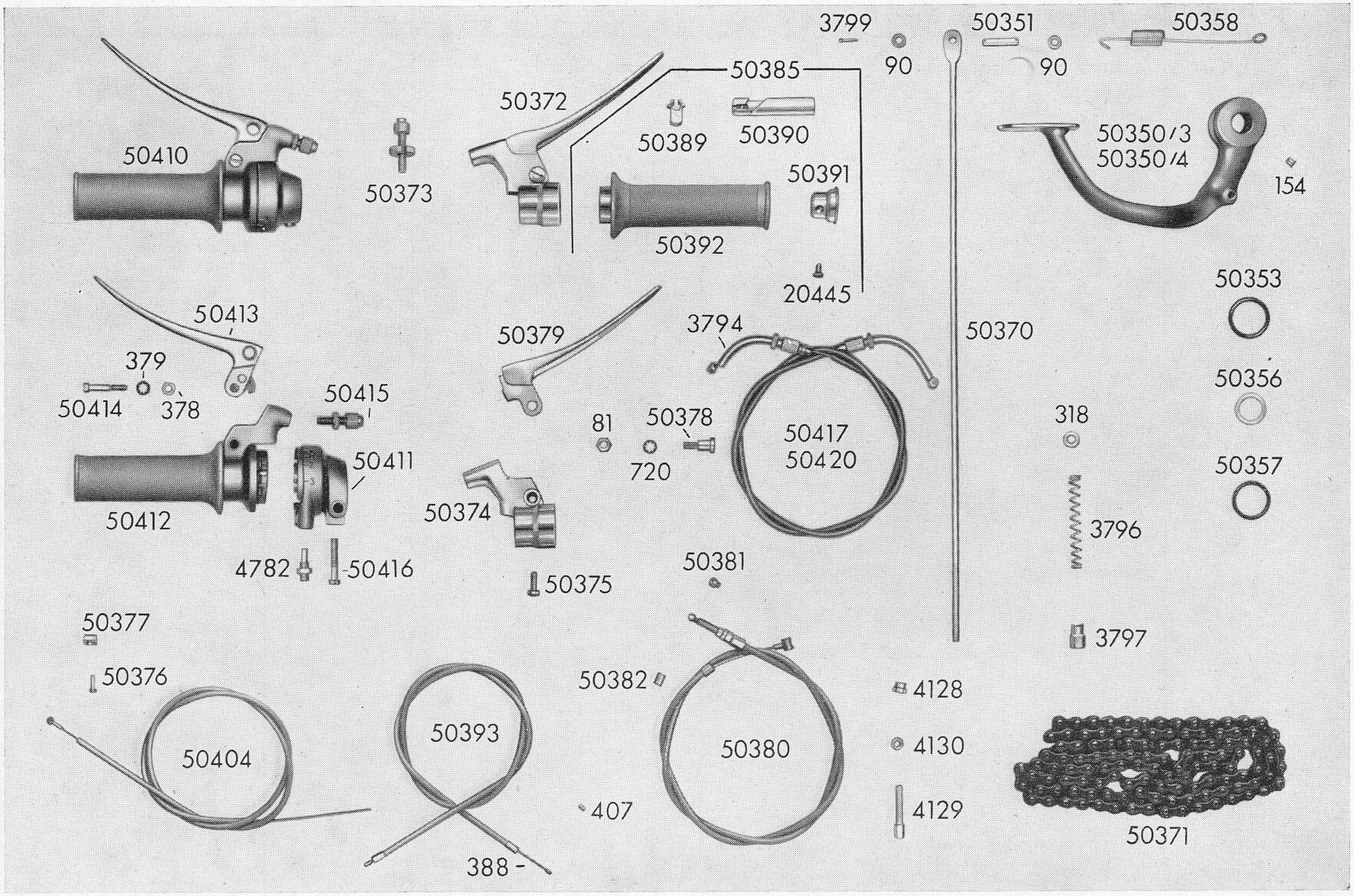

zu Tafel 7 Schalt-, Betätigungshebel - Züge (Handschaltung)

Best.-Nr.	Benennung	Teile-Nr. nicht für Bestellungen	Stückz. je Einheit	Bemerkung
81	Sechskantmutter	M 6 m DIN 934	1	f. Bremshebel
90	Scheibe	6,4 DIN 433	2	f. Bremsgestänge
154	Kugelöler	F 5 DIN 3410	1	
318	Scheibe o. F.	6,4 DIN 125	1	f. Bremsgestänge
378	Sechskantmutter	M 5 m DIN 934	1	f. Schaltdrehgriff
379	Zahnscheibe	J 5,3 DIN 6797	1	f. Schaltdrehgriff
388	Hülse	422-17.112.15	n. Bed.	
396	Drehgriffüberzug	M 590 z 53/3	1	
407	Nippel f. Gaszug	M 1071 kz 177	1	
720	Zahnscheibe	J 6,4 DIN 6797	1	f. Bremshebel
3794	Umlenkrohr kpl.	404-17.720.15	4	
3796	Feder	404-17.215.15	1	f. Bremsgestänge
3797	Spannmutter	404-17.213.15	1	f. Bremsgestänge
3799	Splint	1,5 × 12 DIN 94	1	f. Bremsgestänge
4128	Einstellring	400-17.140.15	1	
4129	Einstellschraube	400-17.141.15	1	
4130	Sechskantmutter	400-17.142.15	1	
4137	Lötnippel f. Schaltzug	404-17.241.15	2	
4138	Lötnippel f. Schaltzug	404-17.232.15	2	
4747	Spirale f. Kupplungszug 830 lg.	423-17.115.15	1	**nicht abgebildet!**
4782	Regulierschraube kpl.	404-17.715.13/8	1	f. Schaltdrehgriff
50350/3	Fußbremshebel vollst. firnblau	425-17.625.14	1	
50350/4	Fußbremshebel vollst. diamant-metallic	425-17.625.14	1	
50351	Bolzen ohne Kopf	6h 8×28×23 DIN 1433	1	f. Fußbremshebel
50353	O-Ring Di 26 × 3 ⌀	425-17.214.15	1	
50356	Anlaufscheibe	425-17.217.15	1	
50357	O-Ring Di 24 × 2,5 ⌀	425-17.401.15	1	

Tafel 7 Schalt-, Betätigungshebel - Züge (Handschaltung)

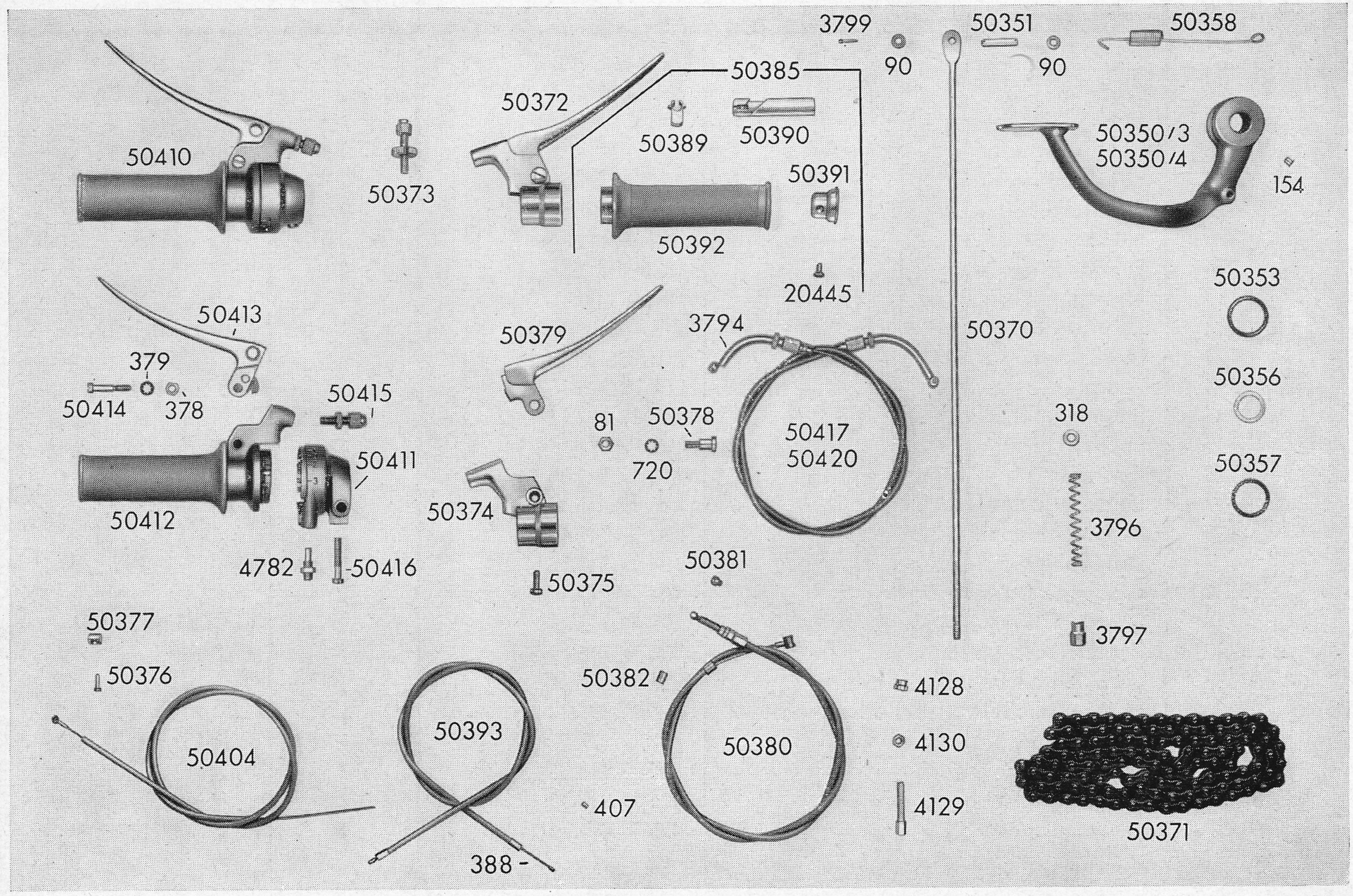

zu Tafel 7 Schalt-, Betätigungshebel - Züge (Handschaltung)

Best.-Nr.	Benennung	Teile-Nr. nicht für Bestellungen	Stückz. je Einheit	Bemerkung
50358	Zugfeder f. Fußbremshebel	425-17.406.15	1	
50370	Bremsgestänge	425-17.605.14	1	
50371	Kette $^1/_2'' \times {}^3/_{16}''$ 118 Glieder	425-18.610.14	1	
50372	Bremshebel vollst.	425-17.702.14	1	
50373	Bowdenzugverstellung	425-17.718.15	1	f. Bremshebel
50374	Gelenkstück kpl.	425-17.702.14/1	1	
50375	Linsenschraube	425-17.702.14/2	1	f. Bremshebel
50376	Lötnippel	B 1,8 DIN 71988	2	1 × f. Bremszug 1 × f. Kupplungszug
50377	Lötnippelaufnahme	A DIN 71988	2	1 × f. Bremszug 1 × f. Kupplungszug
50378	Hebelschraube	425-17.702.14/3	1	f. Bremshebel
50379	Hebel	425-17.702.14/4	1	
50380	Bremszug kpl.	425-17.710.14	1	
50381	Seilnippel	425-17.236.15	1	
50382	Hülse	C 3 DIN 71987	2	
50385	Innenzug-Gasdrehgriff vollst. ohne Bremshebel	425-17.704.14	1	
50386	Drehgriffüberzug	425-17.704.14/1	1	f. Gasdrehgriff
50387	Lötnippel	425-17.232.15	1	**nicht abgebildet!**
50389	Kabelstütze	425-17.704.14/2	1	
50390	Gleitstein	425-17.704.14/3	1	
50391	Abschlußkappe	425-17.704.14/4	1	
50392	Griffrohr kpl.	425-17.704.14/5	1	
50393	Gaszug kpl.	425-17.720.15	1	
50394	Zugseil kpl. ca. 815 lg.	425-17.638.15	1	**nicht abgebildet!**
50395	Spirale f. Gaszug 755 lg.	425-17.243.15	1	**nicht abgebildet!**

Tafel 7 Schalt-, Betätigungshebel - Züge (Handschaltung)

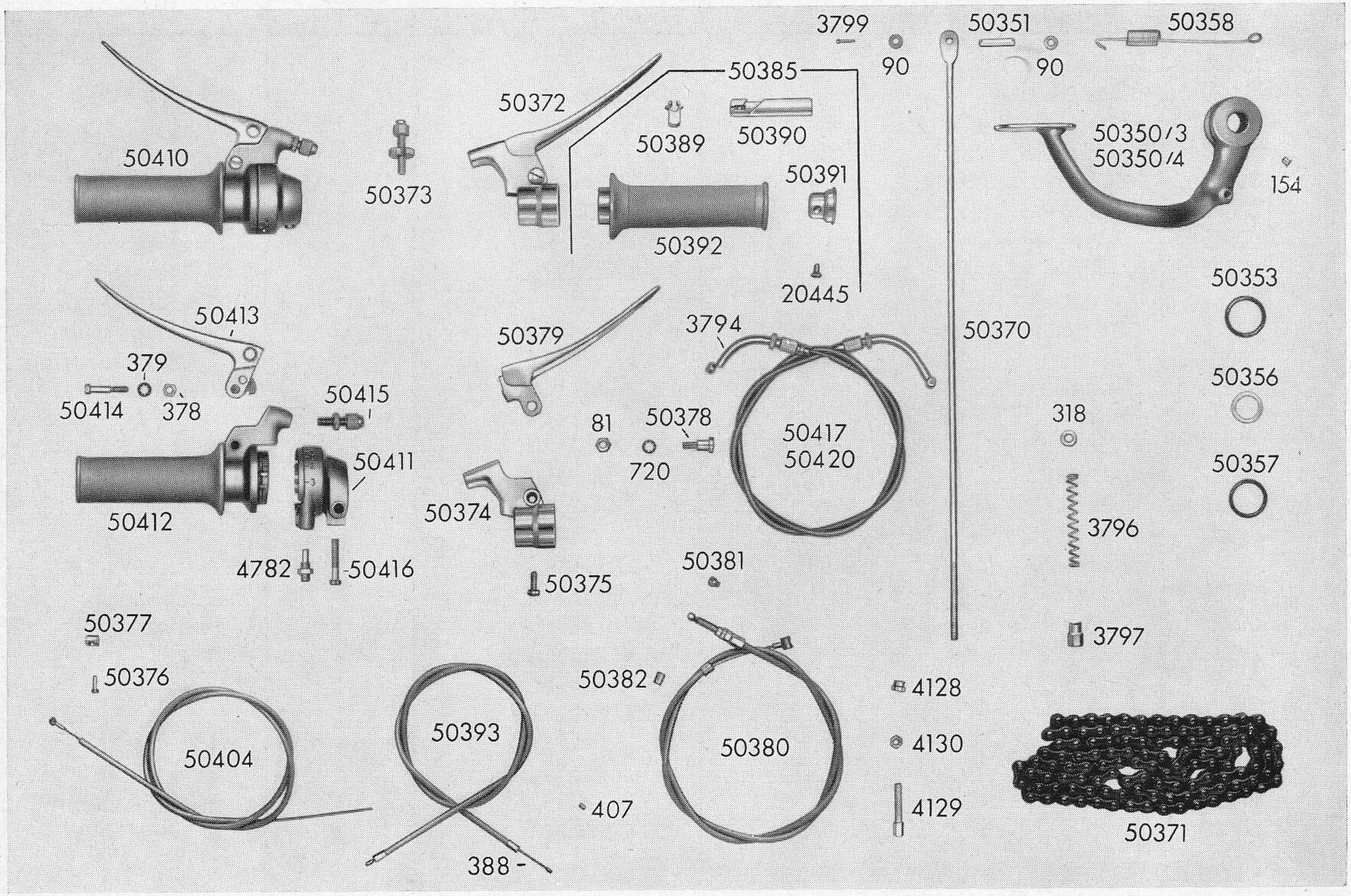

zu Tafel 7 Schalt-, Betätigungshebel - Züge (Handschaltung)

Best.-Nr.	Benennung	Teile-Nr. nicht für Bestellungen	Stückz. je Einheit	Bemerkung
50404	Kupplungszug kpl.	425-17.715.14	1	
50405	Zugseil kpl. ca. 965 lg.	425-17.636.15	1	**nicht abgebildet!**
50410	Schaltdrehgriff kpl. (Dreigang)	425-17.707.13	1	
50411	Gehäuse kpl.	425-17.707.13/1	1	
50412	Griffrohr kpl.	425-17.707.13/2	1	
50413	Hebel kpl.	425-17.707.13/3	1	
50414	Hebelschraube	425-17.707.13/4	1	
50415	Bowdenzugverstellung	425-17.707.13/5	1	
50416	Linsenschraube	425-17.707.13/6	1	
50417	Schaltzug kpl. mit 2 Umlenkrohren	425-17.713.14	1	
50418	Zugseil kpl. 955 lg.	425-17.641.15	2	**nicht abgebildet!**
50419	Spirale 730 lg.	425-17.242.15	1	**nicht abgebildet!**
50420	Schaltzug kpl. mit 2 Umlenkrohren	425-17.714.15	1	
50421	Spirale 720 lg.	425-17.244.15	1	
20445	Linsensenkschraube	AM 5 × 10 DIN 91	1	f. Innenzug-Gasdrehgriff

Tafel 8 Schutzbleche - Kraftstoffbehälter - Werkzeuge

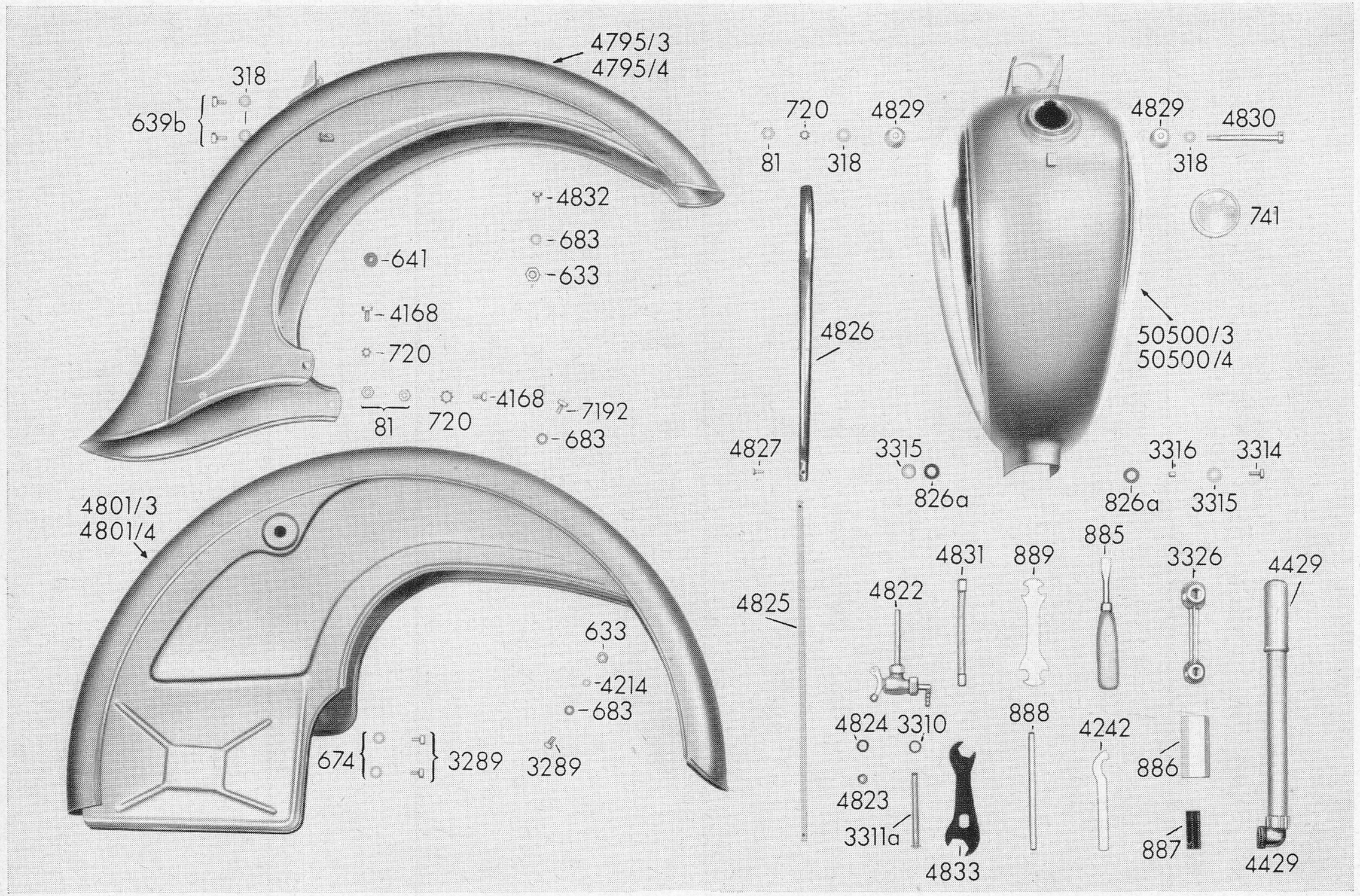

zu Tafel 8 Schutzbleche - Kraftstoffbehälter - Werkzeuge

Best.-Nr.	Benennung	Teile-Nr. nicht für Bestellungen	Stückz. je Einheit	Bemerkung
68	Scheibe o. F.	4,3 DIN 125	4	z. B. d. Nummernschildhalters
81	Sechskantmutter	M 6 m DIN 934	3	2 × z. Bef. d. Vorderradschutzbleches a. d. Gabel unten
112	Sechskantmutter	M 4 m DIN 934	4	z. Bef. d. Nummernschildhalters
318	Scheibe o. F.	6,4 DIN 125	4	2 × z. B. d. Vorderradschutzbleches oben 2 × z. B. d. Tanks
633	Sechskantmutter	M 5 m DIN 934	2	1 × z. B. d. Vorderradschutzbleches a. d. Gabelverkleidung 1 × z. B. d. Hinterradschutzbleches a. Rahmenmittelteil
639 b	Sechskantschraube	M 6 m × 12 DIN 933	2	z. B. d. Vorderradschutzbleches oben
641	Gummitülle	M 1806 z 60	1	
673	Linsenschraube	AM 5 m × 8 DIN 85	1	z.B. d. Strebe a. Hinterradschutzblech
674	Federscheibe	A 5 DIN 137	2	z.B. d. Strebe a. Hinterradschutzblech

Tafel 8 Schutzbleche - Kraftstoffbehälter - Werkzeuge

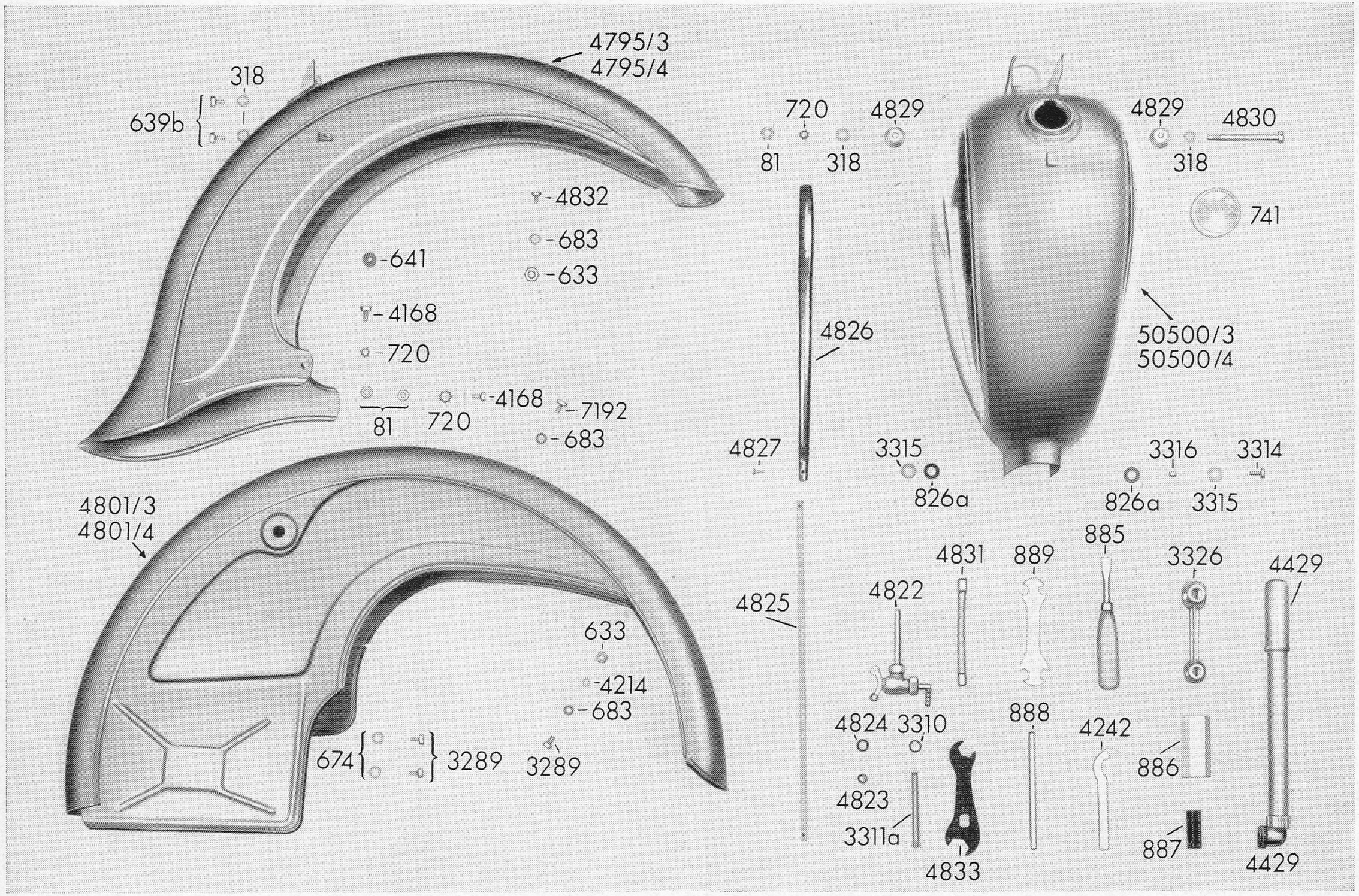

zu Tafel 8 Schutzbleche - Kraftstoffbehälter - Werkzeuge

Best.-Nr.	Benennung	Teile-Nr. nicht für Bestellungen	Stückz. je Einheit	Bemerkung
683	Scheibe o. F.	5,3 DIN 125	3	1 × z. B. d. Vorderradschutzbleches a. d. Gabelverkleidung 1 × z. Hinterradschutzblechbefestigung 1 × z. B. d. Hinterradschutzbleches a. Rahmenmittelteil
720	Zahnscheibe	A 6,4 DIN 6797	2	z. B. d. Vorderradschutzbleches a. d. Gabel unten
741	Blau-Verschluß	M 1850 z 233	1	
826 a	Kabeltülle	M 1806 z 59	2	
885	Schraubenzieher	400-20.213.15	1	
886	Steckschlüssel SW 21 für Zündkerze	251-09.100.15	1	
887	Steckschlüssel SW 11 für Zylinderkopfmuttern	251-09.101.15	1	
888	Dorn	M 1671 z 64	1	
889	Schraubenschlüssel	400-20.215.15	1	
3289	Sechskantschraube	M 5 m × 8 DIN 933	2	1 × f. Hinterradschutzblechbefestigung 1 × z. B. d. Strebe am Hinterradschutzblech
3310	Dichtung für Benzinhahn	M 6010 z 42/1	1	
3311 a	Benzinsieb	M 6010 z 42/2	1	
3314	Linsenschraube	AM 6 m × 15 DIN 85	2	
3315	Scheibe	400-20.106.15	2	
3316	Distanzrohr	400-20.105.15	2	

Tafel 8 Schutzbleche - Kraftstoffbehälter - Werkzeuge

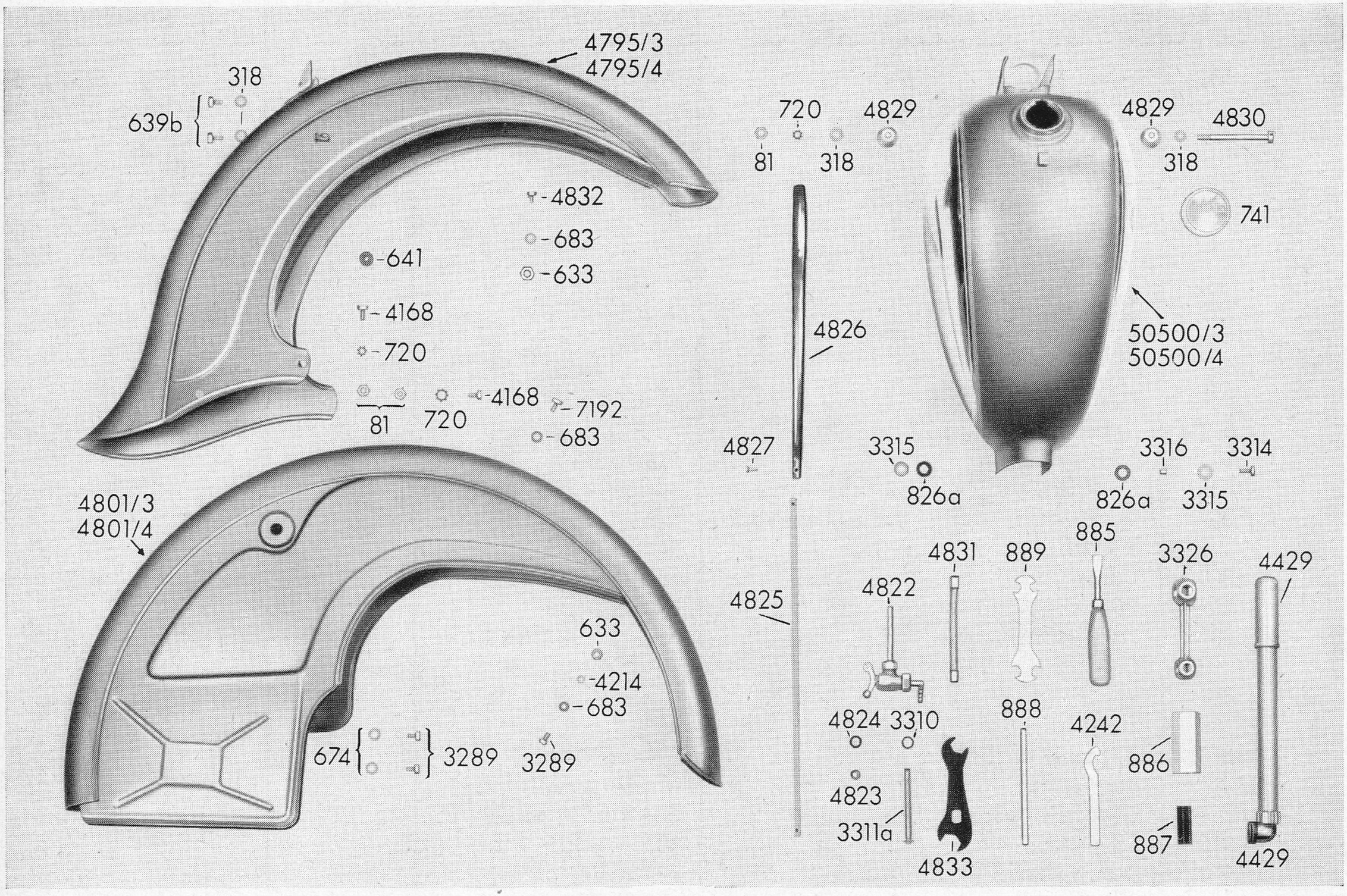

zu Tafel 8 Schutzbleche - Kraftstoffbehälter - Werkzeuge

Best.-Nr.	Benennung	Teile-Nr. nicht für Bestellungen	Stückz. je Einheit	Bemerkung
3326	Mehrfachschlüssel	400-20.210.15	1	
4168	Linsenschraube	AM 6 m × 12 DIN 85	2	z. Bef. d. Vorderradschutzbleches a. d. Gabel unten
4214	Federring	B 5 DIN 127	1	z. Hinterradschutzblechbefestigung
4242	Hakenschlüssel	405-20.326.15	1	
4429	Luftpumpe 270 mm lg.	405-20.628.13	1	mit Motorradventil
4795/3	Vorderradschutzblech mit Befestigungswinkel (firnblau)	423-19.600.11	1	
4795/4	Vorderradschutzblech mit Befestigungswinkel (diamant-metallic)	423-19.600.11	1	
4801/3	Hinterradschutzblech mit Spritzschutz kpl. (firnblau)	423-19.625.11	1	
4801/4	Hinterradschutzblech mit Spritzschutz kpl. (diamant-metallic)	423-19.625.11	1	
4802	Spritzschutz	423-19.215.13	1	**nicht abgebildet!**
4803	Nietleiste	423-19.216.14	1	
4804	Scheibe	M 1281 z 276	5	
4805	Hohlniet	B 3 × 7 × 5 DIN 7331	7	
4822	Benzinhahn kpl.	423-20.710.14	1	
4823	Benzinsieb klein	423-20.710.15/1	1	
4824	Dichtung für Benzinhahn	423-20.710.15/2	1	
4825	Gummieinlage lang	423-20.301.15	2	
4826	Zierleiste	423-20.100.12	1	
4827	Linsenniet	3 × 10 DIN 662	1	
4828	Gummieinlage kurz	423-20.300.15	1	

Tafel 8 Schutzbleche - Kraftstoffbehälter - Werkzeuge

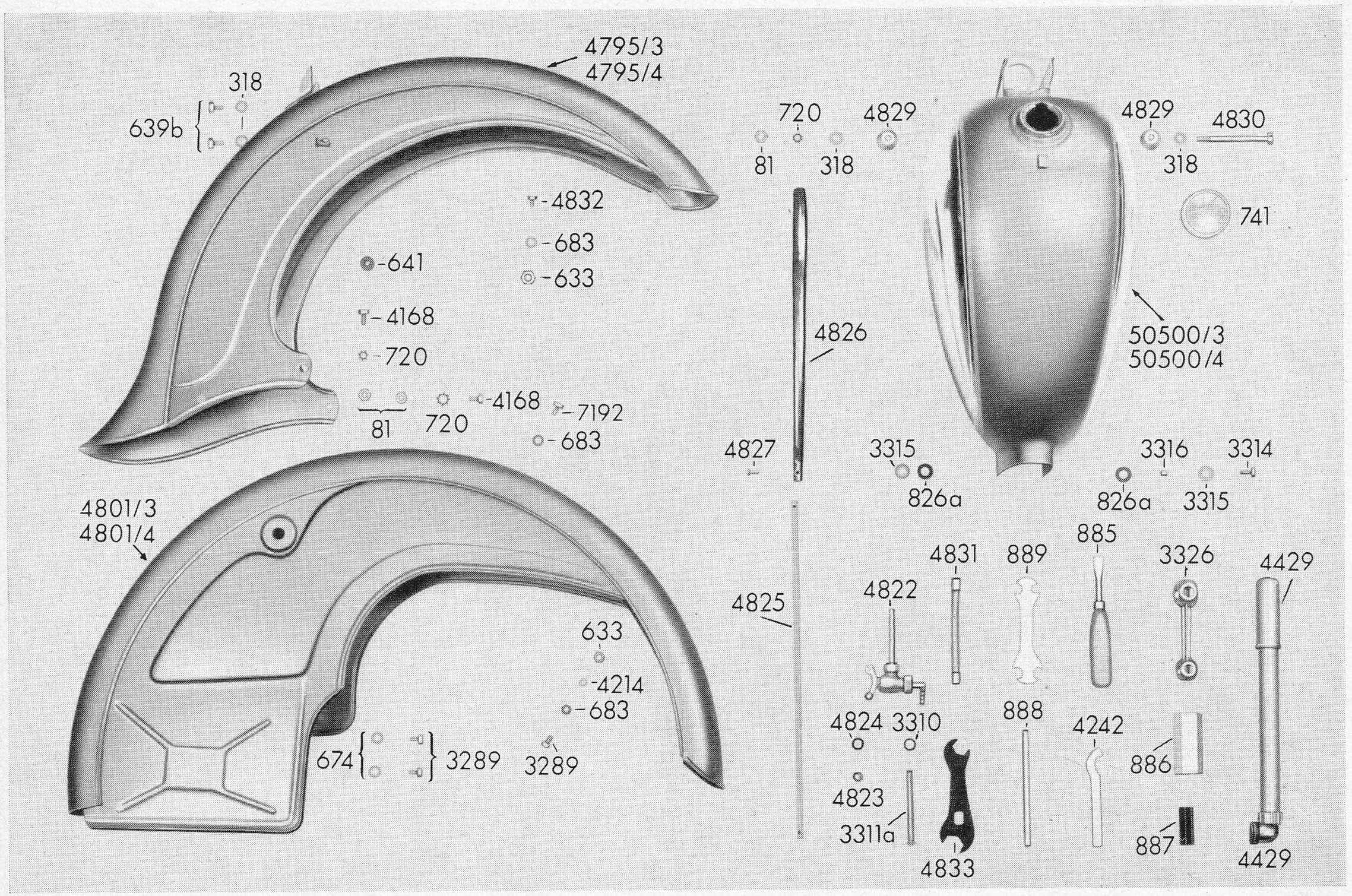

zu Tafel 8 Schutzbleche - Kraftstoffbehälter - Werkzeuge

Best.-Nr.	Benennung	Teile-Nr. nicht für Bestellungen	Stückz. je Einheit	Bemerkung
4829	Anschlagscheibe	423-20.155.15	2	z. Bef. d. Tanks
4830	Sechskantschraube	M 6 m × 75 DIN 931	1	z. Bef. d. Tanks
4831	Kraftstoffschlauch mit Abschlußhülsen	423-20.610.15	1	
4832	Linsensenkschraube	AM 5 × 12 DIN 88	1	z. Bef. d. Vorderradschutzbleches a. d. Gabelverkleidung
4833	Schraubenschlüssel	423-20.325.15	1	
4932	Gummipilz	N 1806 z 66	2	**nicht abgebildet!**
7192	Linsenschraube	AM 5 m × 15 DIN 85	1	z. Bef. d. Hinterradschutzbleches a. Rahmenmittelteil
50451/3	Nummernschildhalter (firnblau)	425-21.134.14	1	**nicht abgebildet!**
50451/4	Nummernschildhalter (diamant-metall.)	425-21.134.14	1	
50452	Linsenschraube	AM 4 m × 8 DIN 85	4	z. Bef. d. Nummernschildhalters
50500/3	Tank 7,3 Ltr. ohne Blauverschluß und Benzinhahn (firnblau)	425-20.700.10	1	m. Gummistreifen, Zierleiste u. Gummitüllen
50500/4	Tank 7,3 Ltr. ohne Blauverschluß und Benzinhahn (diamant-metallic)	425-20.700.10	1	m. Gummistreifen, Zierleiste u. Gummitüllen
50501	Abziehbild	425-20.100.14	2	**nicht abgebildet!**

Tafel 9 Gepäckträger - Sattel - Radständer

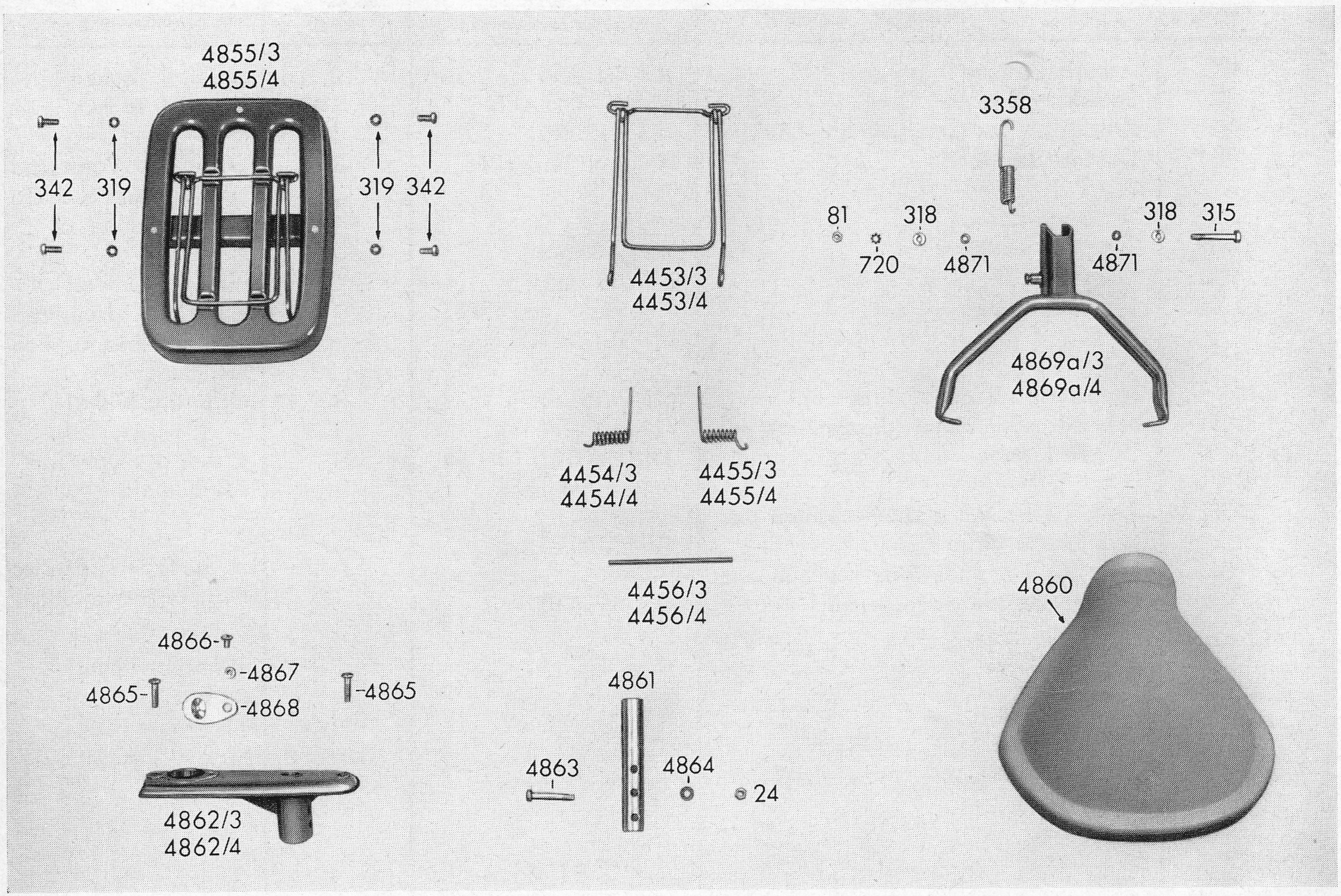

zu Tafel 9 Gepäckträger - Sattel - Radständer

Best.-Nr.	Benennung	Teile-Nr. nicht für Bestellungen	Stückz. je Einheit	Bemerkung
24	Sechskantmutter	M 7 m DIN 934	1	z. Bef. d. Sattelrohres
81	Sechskantmutter	M 6 m DIN 934	1	z. Bef. d.Ständerbügels
315	Sechskantschraube	M 6 m × 45 DIN 931	1	z. Bef. d.Ständerbügels
318	Scheibe o. F.	6,4 DIN 125	2	z. Bef. d.Ständerbügels
319	Federring	B 6 DIN 127	4	z.Bef. d.Gepäckträgers
342	Sechskantschraube	M 6 m × 15 DIN 933	4	z.Bef. d.Gepäckträgers
720	Zahnscheibe	A 6,4 DIN 6797	1	z. Bef. d.Ständerbügels
3358	Zugfeder (Ständerfeder)	400-21.135.15	1	
4453/3	Klammer kpl. (firnblau)	422-21.620.13	1	
4453/4	Klammer kpl. (diamant-metallic)	422-21.620.13	1	
4454/3	Drehfeder f. Gepäckträger (firnblau)	422-21.274.14	1	
4454/4	Drehfeder f. Gepäckträger (d.-metallic)	422-21.274.14	1	
4455/3	Drehfeder f. Gepäckträger (firnblau)	422-21.275.14	1	
4455/4	Drehfeder f. Gepäckträger (d.-metallic)	422-21.275.14	1	
4456/3	Achse f. Gepäckträger (firnblau)	422-21.278.14	1	
4456/4	Achse f. Gepäckträger (diam.-metallic)	422-21.278.14	1	
4855/3	Gepäckträger anbaufertig (firnblau)	423-21.600.12	1	m. Luftpumpenhalter
4855/4	Gepäckträger anbaufertig (d.-metallic)	423-21.600.12	1	m. Luftpumpenhalter
4860	Sattel vollst.	423-21.620.12	1	
4861	Sattelrohr	423-21.220.14	1	
4862/3	Deckel f. Sattelbefestigung (firnblau)	423-21.100.12	1	
4862/4	Deckel f. Sattelbefestigung (d.-metallic)	423-21.100.12	1	
4863	Sechskantschraube	M 7 m × 40 DIN 931	1	z. Bef. d. Sattelrohres
4864	Federscheibe	B 7 DIN 137	1	z. Bef. d. Sattelrohres
4865	Linsenschraube	BM 6 m × 25 DIN 85	2	z. Bef. d. Deckels
4866	Linsenschraube cadm.	M 6 m × 10 DIN 85	1	z. Bef. d. Deckels

Tafel 9 Gepäckträger - Sattel - Radständer

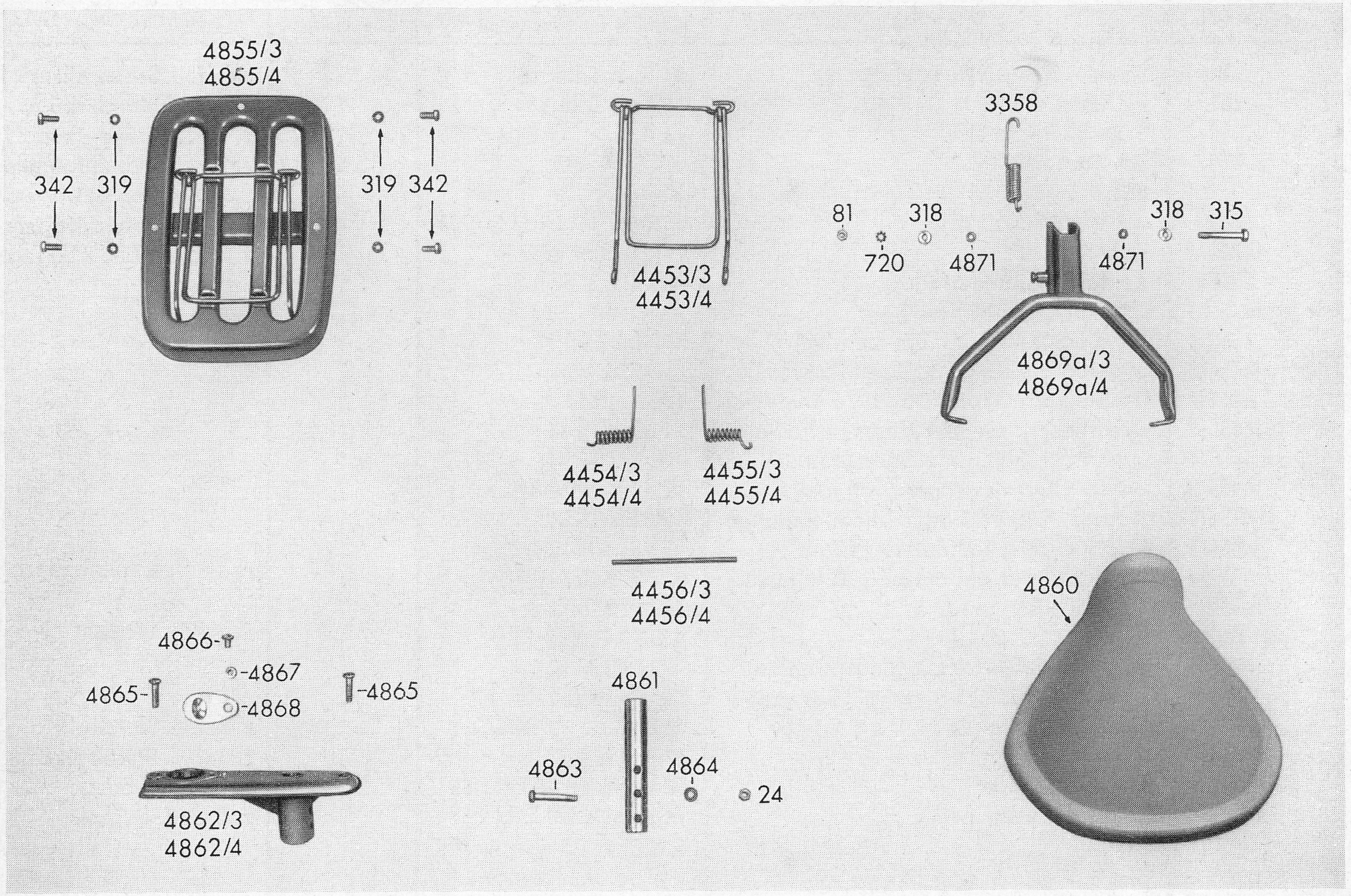

zu Tafel 9 Gepäckträger - Sattel - Radständer

Best.-Nr.	Benennung	Teile-Nr. nicht für Bestellungen	Stückz. je Einheit	Bemerkung
4867	Distanzrohr	423-21.216.15	1	in Bohrung v. Haltebügel über der Luftpumpe
4868	Haltebügel	423-21.212.15	1	
4869a/3	Ständerbügel vollst. (firnblau)	423-21.656.13	1	
4869a/4	Ständerbügel vollst. (diamant-metallic)	423-21.656.13	1	
4871	Distanzrohr	423-10.314.15	2	z.Bef. d. Ständerbügels
50530	Rückblickspiegel kpl. mit Befestigungsteilen.	425-21.610.14	1	