ERSATZTEILEKATALOG
PARTS CATALOGUE
CATALOGUE DE PIECES
694 · 3/1982

ZÜNDAPP

ERSATZTEILEKATALOG
PARTS CATALOGUE
CATALOGUE DE PIECES
694 · 3/1982

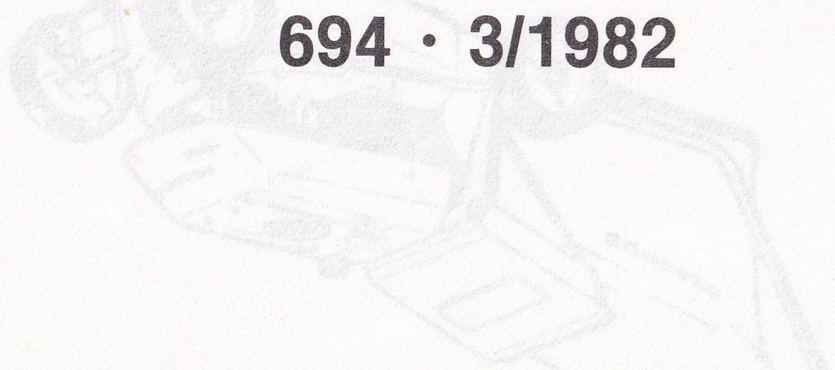

Inhalt / Table of Contents / Planche de Matieres

Typ Type	Bez. Model Modele	Geräte-Nr. Serial-No. No. Serie	Baujahr
694-010	HM 50	000001	1982

Teile-Übersicht	Table of Contents	Planche de Matieres	Seite Page
Gehäuse oben Gehäuse unten Flansch, Auspuff	Casing top Casing bottom Flange, Exhaust	Carter superieur Carter bas Bride, eschappement	B 2
Dichtungssatz	Gasket set	Jeu de joint	C 2
Zylinder, Kurbelwelle, Lüfterrad, Schneideinrichtung, Auspuffrohr	Cylinder, Crankshaft, Fan wheel, Blade, Exhaust pipe	Cylindre, Vilebrequin, Roue ventilateur, Lame de coupe, Tuyau eschappement	B 3
Vergaser, Regelung, Ansaugung,	Carburettor,	Carburateur,	B 4 C 4 C 4
Elektrische Ausrüstung	Ignition armatur	Induit allumage	B 5
Starteinrichtung, Tank, Motorhaube	Starter, Fuel tank, Bonnet	Starter, Reservoir, Capot moteur	B 6
Mähergehäuse, Prallschutz, Räder	Casing, Fender, Wheels	Carter, Ecran protection, Roue	C 6
Grasfangeinrichtung	Grass collector	Sac collector herb	D 6
Hebel, Züge, Führungsbügel	Lever, Cable, Bracket	Levier, Cable, Etrier	B 7

Typ 694 - 010

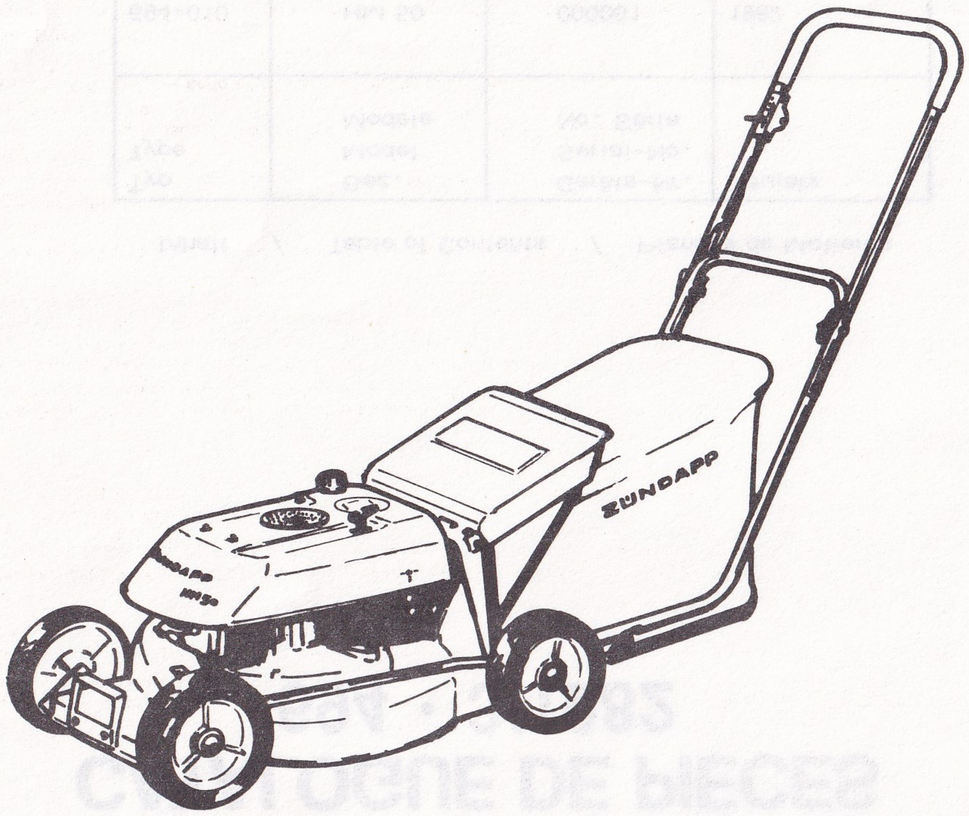

Erläuterungen

Bei Bestellungen von Ersatzteilen aus dem Ihnen vorliegenden Ersatzteil-Katalog bitten wir, folgende Einzelheiten anzugeben bzw. zu beachten:

Ersatzteile-Lieferungen werden ausschließlich über den Fachhandel vorgenommen. Privatkunden bitten wir, sich bei eventuellem Bedarf direkt an den Handel bzw. die nächste Vertragswerkstätte zu wenden.

1. Bestellung

Sämtliche Zuschriften, die sich auf Ersatzteile beziehen, ausdrücklich an

ZÜNDAPP-WERKE GMBH
Abt. Verkauf Teile
Anzinger Straße 1–3, 8000 München 80
Postfach 80 20 51

richten, telefonische Bestellungen unter München 4 11 31, Nebenstellen 258/259/387 (Inland) bzw. 257 (Export). Bei allen Bestellungen ist lediglich die im Ersatzteil-Katalog in der 2. Spalte von links stehende „Bestell-Nr." und die gewünschte Stückzahl anzugeben **(siehe Bestellbeispiel).**

Bedienen Sie sich bitte der von uns zur Verfügung gestellten Bestellformulare oder, wenn diese nicht vorhanden, folgenden Schemas:

Anschrift wie oben

Ich bestelle zur Lieferung gemäß Ihren Bedingungen folgende Ersatzteile:

Bestell-Nr.	Stückzahl	Versandart
220–01.105	2	Postpaket
685–33.604	3	

Stempel und Unterschrift

Sollte die Bestell-Nr. des Ersatzteiles nicht einwandfrei festzustellen sein, senden Sie uns bitte ein Musterteil ein, das mit einem Anhänger versehen sein muß, der Ihre volle Anschrift trägt.

Ist die Rückgabe des uns als Muster eingesandten Teiles erwünscht, so muß dies ausdrücklich in der Bestellung und auf dem Anhänger vermerkt sein. Alte Teile bewahren wir nicht auf. Wir übergeben diese sofort ohne Unterschied und ohne Gutschrift unserem Schrottlager.

2. Preise

Die empfohlenen Verkaufspreise bitten wir unserer Ersatzteil-Preisliste bzw. dem Ersatzteile-Dienst zu entnehmen.

3. Versandvorschriften

Die gewünschte Versandart bitten wir bei jeder Bestellung mit anzugeben; z. B. als: Postpaket, Eilboten, Frachtgut, Schnellpaket oder durch Luftpost.

Schreiben Sie uns auch deutlich Ihre genaue Adresse mit postalischer Bezeichnung des Wohnortes, da sonst Verzögerungen nicht zu vermeiden sind.

Aufträge, die unter DM 3.– netto liegen, sind nicht rabattpflichtig.

4. Zahlungsbedingungen

Liegt keine Vorauskasse vor, erfolgt aus technischen Gründen und ohne Ausnahme die Zusendung „Per Nachnahme". Wir können hiervon beim besten Willen nicht abgehen, da unsere Buchhaltung für Ersatzteile-Käufe, bei der großen Anzahl von Kunden, keine Sonderkonten führen kann.

Es ist auch grundsätzlich nicht möglich, bestellte und ausgelieferte Ersatzteile zu einem späteren Zeitpunkt wieder zurückzunehmen und gutzuschreiben.

5. Allgemeines

a) **Ersatzteile-Bestellung getrennt aufgeben. Nicht mit anderen Briefen!**

b) Bei allen Beantwortungen unserer Briefe wollen Sie in Ihren Antworten das von uns eingesetzte Abteilungs- und Diktat-Zeichen anführen. Sie erleichtern uns dadurch die Erledigung Ihrer Angelegenheiten und wir geben die Gewähr für eine schnelle Beantwortung Ihrer An- und Rückfragen.

c) Alle Abbildungen und Angaben in diesem Ersatzteil-Katalog sind unverbindlich. Änderungen bleiben uns o h n e vorherige Mitteilung jederzeit vorbehalten.

6. Sonstiges

Der Nachdruck dieses Kataloges – auch auszugsweise – ist ohne vorherige Genehmigung nicht gestattet.

Explanatory Notes

To enable us to attend promptly to your spare parts orders from this catalogue, please note the following points, and quote details in full:

Spare parts deliveries will be effected exclusively by specialized dealers. Private customers are requested to apply directly to a specialized dealer, respectively to the next workshop bound by contract, if spare parts are required.

1. Orders

Address all correspondence relating to spare parts to

ZÜNDAPP-Werke GMBH
VET-Division
Anzinger Strasse 1–3, 8000 München 80
Post Office Box 80 20 51

When ordering by telephone, please call up Munich 4 11 31, extension station 257 (Foreign Service).
In all your orders, merely quote "Order No." (2nd column from left in catalogue), and number of parts required.

Please use the printed order forms supplied by us, or, if not available, order as follows:

Address as above

Please supply, in accordance with your General Conditions of Sale, the following engine or frame spare parts:

Order No.	Number of parts	Method of Despatch
220–01.105	2	
685–33.604	3	Postal parcel

Company stamp and signature

If you cannot clearly determine the Order No. of the part required, please forward a sample, complete with tie-on label bearing your full name and address.

If return of the sample is desired, please note this on the order and on the label. Used parts will not be stored up; these ones are immediately scrapped and cannot be credited.

2. Prices

For resale prices, please consult our spare parts price list or our spare parts sales division.

3. Forwarding instructions

In all your orders, state desired method of despatch, e. g.: sample without value, postal parcel, express delivery, freight, express freight, air mail or express parcel.

Always clearly write address in full, including any postal zoning code, to avoid delays.
No discount can be allowed for orders whose net value is below DM 3.–.

4. Terms of payment

Where no pre-payment has been made, all orders are supplied C. O. D. without exception, that means against presentation of documents or letter of credit. We regret that for administrative reasons no departure can be made from this rule, since our accounting division cannot open individual customer accounts, in view of the vast volume of spare parts sales.

For similar reasons, spare parts, once supplied to order, cannot be returned or credited at a later date.

5. General notes

a) **Keep your spare part orders separate from all other correspondence.**

b) In all your replies, please quote department and reference stated in our letters, to assist us in dealing promptly with your enquiries.

c) Illustrations and data reproduced in this catalogue are not binding.
We reserve the right to introduce alterations without prior notification.

6. Diverse

Reproduction of this catalogue, in whole or in parts, without prior authorisation, is prohibited.

Explications

A la commande de pièces de rechange à l'aide de ce catalogue, nous vous prions de bien vouloir tenir compte de ce qui suit ou de nous indiquer les détails suivants:

Toutes les livraisons de pièces détachées seront éffectuées exclusivement par les marchands spécialisés. Nous vous prions donc les clients privés de bien vouloir s'adresser directement aux spécialistes ou l'atélier contractuel le plus proche en cas de besoin de pièces détachées.

1. Commande

Toutes les correspondances relatives aux pièces de rechange doivent être exclusivement adressées à

ZÜNDAPP-Werke GMBH
Dépt. VET
Anzinger Strasse 1–3, 8000 München 80
Boîte Postale 80 20 51

Pour les commandes téléphoniques, appelez 4 11 31, à Munich, extension 257 (Ventes des pièces de rechange). Pour toutes les commandes, il suffit d'indiquer le numéro qui figure dans la deuxième colonne du catalogue en partant de la gauche, ainsi que le nombre de pièces désirées.

Nous vous prions de bien vouloir utiliser nos formulaires de commande. Si vous n'en avez pas, veuillez alors respecter la disposition suivante:

Adresse de la façon mentionnée à la page précédente

J'ai l'honneur de vous commander les pièces de rechange suivantes pour moteur au châssis qui me seront livrées conformément à vos conditions:

No. de commande	No. de pièce	Mode d'expédition
220–01.105	2	
685–33.604	3	Colis postal
		Timbre et signature

S'il vous était impossible de déterminer exactement le numéro de commande de la pièce de rechange, envoyez-nous alors un échantillon pourvu d'un étiquette sur laquelle figurera votre adresse complète.

Si vous désirez que la pièce que vous nous avez envoyée comme échantillon vous soit réexpédiée, indiquez-le nous expressément dans votre commande, ainsi que sur l'étiquette jointe à l'échantillon. Nous ne gardons pas les pièces usagées. Elles sont sans exception jetées à la ferraille, sans être créditées pour autant.

2. Prix

Vous trouverez les prix de vente dans notre liste des prix resp. dans notre Service Technique.

3. Instructions d'expédition

Nous vous prions de nous indiquer à chaque commande le mode d'expédition désiré: colis postal, exprès, petite vitesse, grande vitesse, service rapide, par avion.

Indiquez votre adresse exacte de façon très lisible, sans oublier le numéro de secteur postal de la localité, car autrement, des retards sont inévitables.

Nous n'accordons aucune remise pour les commandes dont le total est inférieur à 3,00 DM net.

4. Conditions de paiement

Sans versement préalable, pour des raisons techniques, les expéditions ont lieu »contre remboursement«, c'est-à-dire contre présentation des documents ou accréditif irrévocable. Avec la meilleure volonté, il nous est impossible de faire des exceptions, car notre service de comptabilité n'est pas à même de tenir des comptes spéciaux pour les achats de pièces de rechange.

Il nous est aussi fondamentalement impossible de reprendre des pièces commandées et livrées.

5. Indications générales

a) **Envoyez vos commandes de pièces détachées séparément. Ne les joignez pas à d'autres lettres.**

b) Pour répondre à nos correspondances, veuillez indiquer le service et la référence de dictée. Il nous est plus facile de régler vos affaires et vous avez ainsi la garantie que nous répondrons rapidement à vos demandes.

c) Toutes les illustrations et données fourniers dans ce catalogue sont sans engagement. Nous nous réservons le droit d'y apporter toute modification sans notification préalable.

6. Divers

La réproduction même partielle de ce catalogue est interdite, sauf autorisation préalable.

Um die Durchwahl-Vorteile zu nutzen und - damit verbunden - die Telefonkosten so niedrig wie möglich zu halten, geben wir Ihnen nachstehend nochmals die Rufnummern der Hauptabteilung Vertrieb - dazu gehören die Verkaufsabteilungen und der Kundendienst - bekannt.

Nach der Wahl der Ortskennzahl München 089 wählen Sie bitte 4113 (ZÜNDAPP Telefonvermittlung 41131) und daran anschließend die Nummer des entsprechenden Hausanschlusses.

Kundendienst (KD)

KD-Leitung, Herr Rebentisch 252
KD-Technischer Dienst 249
KD-Technischer Reisedienst 277
KD-Schulung 225
KD-Gewährleistung ..... 251 und 253
KD-Reparatur Motoren, Fahrzeuge, Bootsmotoren, Rasenmäher, Austausch-Motoren ..... 393 und 397

Verkauf Inland (VI) für Fahrzeuge und Rasenmäher

VI-Leitung, Herr Rödel 303
VI-Büro Herr Reitmeier 304
VI-Büro 201,305,355

Verkauf Teile (VT) für Ersatzteile und Zubehör

VT-Leitung, Herr Heidenreich 308
VT-Büro 258,259,260,387

Bei dieser Gelegenheit weisen wir darauf hin, daß unseren Mitarbeitern Rückruf nicht gestattet ist.

Motorgehäuse, Auspuff

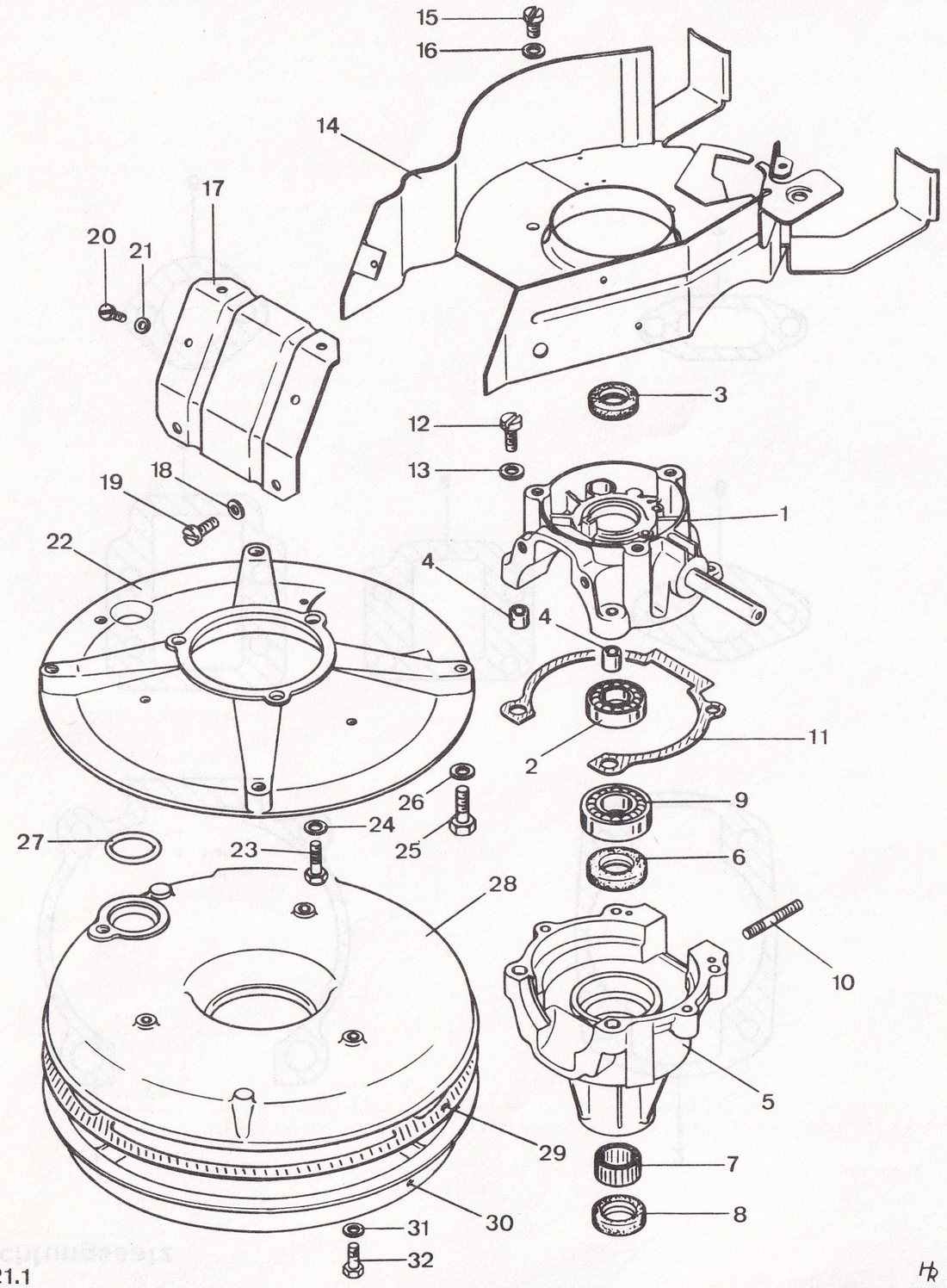

Bild Fig.	Bestell-Nr. Ref. No.	Benennung	Description	694-	0 10
1	221-01.615	Gehäuse oben	Casing top	Carter superieur	1
2	din 625/270	Kugellager 6003 C3 17x35x10	Ball bearing	Roulement a bille	1
3	220-01.105	Dichtring 17x28x6	Gasket	Joint	1
4	250-01.226	Büchse	Bus	Douille	2
5	221-01.901	Gehäuse unten	Casing bottom	Corps bas	1
6	221-01.149	Dichtring 20x35x7	Gasket	Joint	1
7	221-01.123	Nadelhülse 20x26x12	Needle bus	Douille aiguille	1
8	285-01.183	Dichtring 20x30x7	Gasket	Joint	1
9	din 625/300	Kugellager 6004 C3 20x42x12	Ball bearing	Roulement a bille	1
10	din 835/305	Schraube 6x30	Screw	Boulon	2
11	221-01.900	Dichtung	Gaket	Joint	1
12	din 84/470	Schraube 6x30	Screw	Boulon	4
13	din 137/352	Federscheibe A 6	Spring washer	Anneau ressort	4
14	221-01.620	Leitblech	Guide	Tole	1
15	din 84/430	Schraube 6x12	Screw	Boulon	3
16	din 127/400	Federring B 6	Spring washer	Anneau ressort	3
17	221-01.605	Winkel	Angle	Angle	1
18	din 125/300	Scheibe A 5,3	Washer	Rondelle	2
19	din 84/340	Schraube 5x12	Screw	Boulon	2
20	din7971/460	" BZ4,2x6,5	"	"	1
21	din 125/250	Scheibe A 4,3	Shim	Rondelle	1
22	221-01.156	Flansch	Flange	Bride	1
23	din 933/630	Schraube 8x35	Screw	Boulon	3
24	din 137/480	Scheibe B 8	Spring washer	Anneau ressort	3
25	din 933/580	Schraube 8x20	Screw	Boulon	4
26	din 137/480	Federscheibe B 8	Spring washer	Anneau ressort	4
27	220-08.105	Dichtung	Gasket	Joint	1
28	692-22.100	Schale oben	Lower top	Cuvette super	1
29	692-22.101	Dichtung	Gasket	Joint	1
30	220-08.132	Schale unten	Lower bottom	Cuvette infer.	1
31	din 137/360	Federscheibe B 6	Spring washer	Anneau ressort	4
32	din 933/413	Schraube 6x60	Screw	Boulon	4

Dichtungssatz

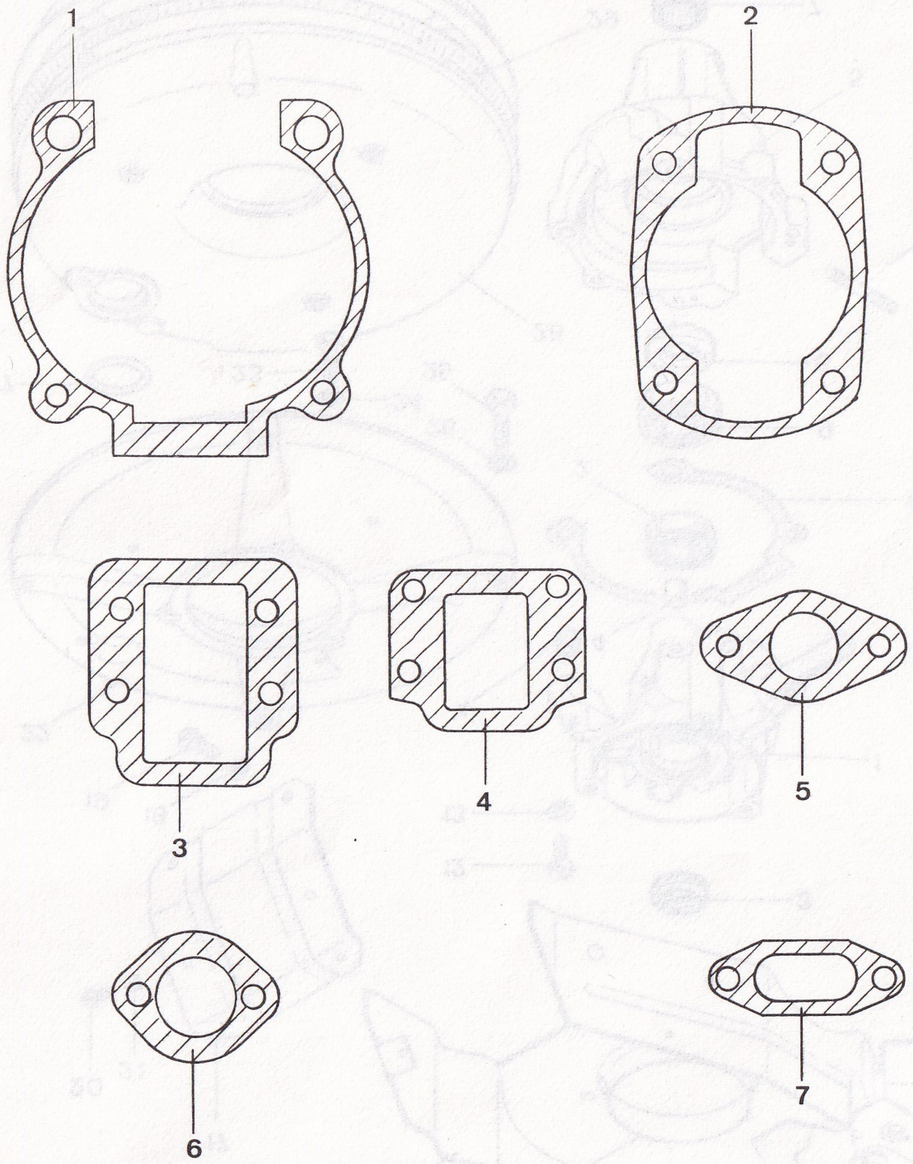

Bild Fig.	Bestell-Nr. Ref. No.	Benennung	Description	694-	0 10
1-7	221-09.900	Dichtungssatz bestehend aus:	Gasket set consisting of:	Jeu de joint se composant de:	1
1	221-01.900	Gehäusedichtung -einzeln nur zu -5 Stück lieferbar	Housing gasket	Joint p. carter	1
2	221-02.101	Zylinderdichtung	Cylinder gasket	Joint de cylindre	1
3	221-04.100	Membrandichtung	Diaphragm gasket	Joint de diaphragme	1
4	221-04.101	Flanschdichtung	Flange gasket	Joint a bride	1
5	220-04.120	Dichtung	Gasket	Joint	1
6	221-04.113	"	"	"	1
7	220-08.101	Auspuffdichtung	Exhaust gasket	Joint d' echappement	1

Zylinder, Kurbelwelle

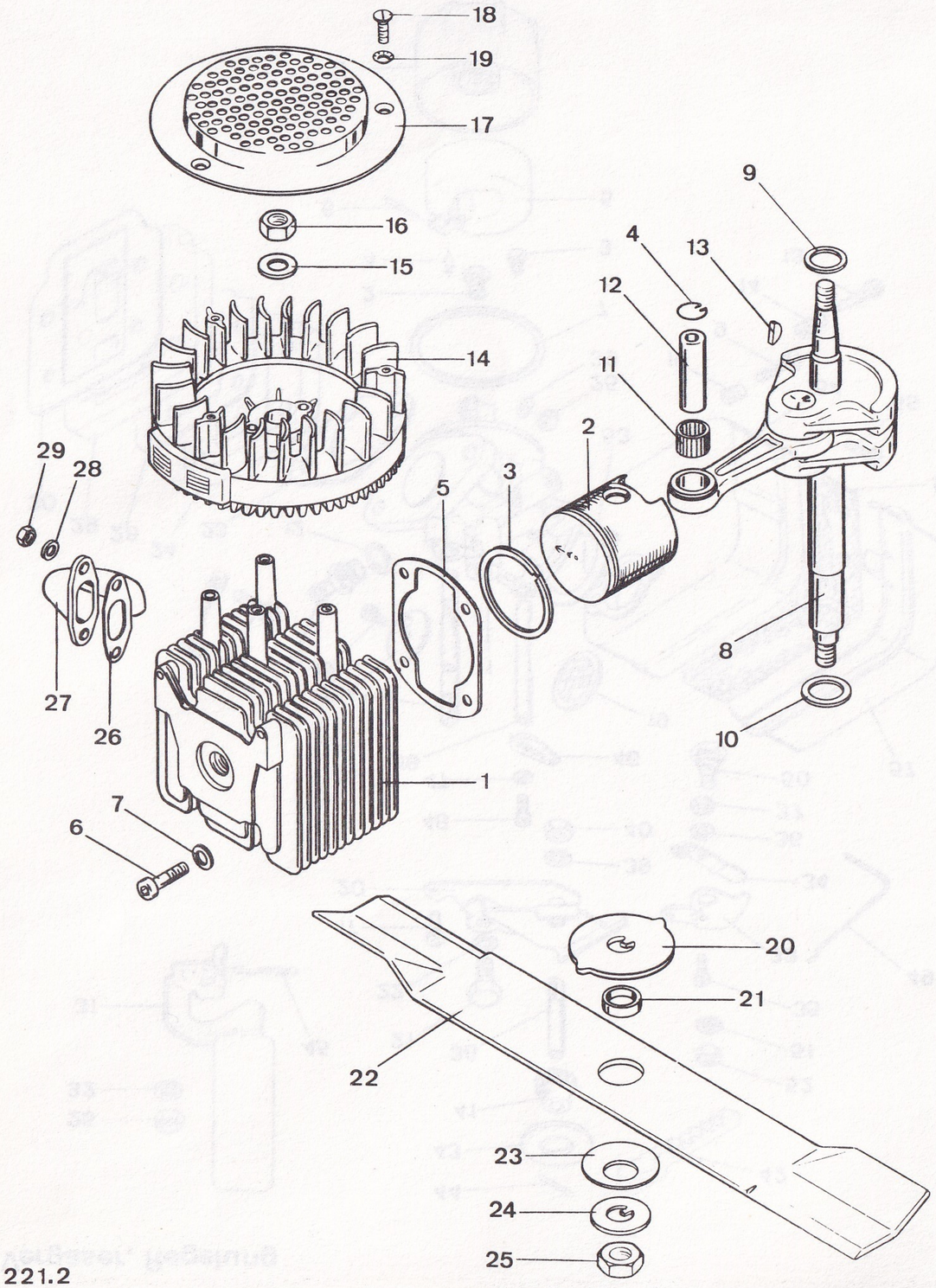

Bild Fig.	Bestell-Nr. Ref. No.	Benennung	Description	694-	0 10		
1-4	221-02.701	Zylinder kpl.	Cylinder cpl.	Cylindre cpl.	1		
2-4	220-02.712	Kolben kpl. 55 Ø	Piston cpl.	Piston cpl.	1		
3	220-02.103	Kolbenring 55/50,6x2 mm	Piston ring	Segment piston	1		
4	din73123/600	Sprengring A 14	Spring ring	Anneau retenue	2		
5	221-02.101	Zylinderdichtung	Cylinder gasket	Joint de Cylindre	1		
6	din 912/350	Schraube 6x25	Screw	Boulon	4		
7	din 127/400	Federring B 6	Spring washer	Anneau ressort	4		
8-13 +25	221-03.903	Kurbelwelle kpl.	Crankshaft	Velebrequin	1		
9	221-03.116	Scheibe 18,2x23,7x0,5	Washer	Rondelle	1		
10	221-03.117	Scheibe 20,7x28x0,5	"	"	1		
11	221-03.111	Nadelhülse 14x20x12	Needle cage	Cage aiguilles	1		
12	220-02.110	Kolbenbolzen	Piston pin	Tourillon piston	1		
13	din6888/300	Scheibenfeder 3x3,7	Woodruff key	Ressort a disque	1		
14	221-07.900	Lüfterrad	Fan wheel	Roue ventilateur	1		
15	din 137/600	Federscheibe B10	Spring washer	Anneau ressort	1		
16	din 934/600	Mutter M10x1	Nut	Ecrou	1		
17	220-07.103	Schleuderscheibe	Slinger plate	Disque centrifug	1		
18	din 963/500	Schraube 4x12	Screw	Boulon	3		
19	din6797/223	Zahnscheibe V4,3	Washer	Rondelle	3		
20	687-34.600	Scheibe	Washer	Rondelle	1		
21	687-34.106	Büchse	Bus	Douille	1		
22	694-34.100	Messer 44 cm	Blade	Lame de coupe	1		
23	685-34.125	Tellerfeder	Cup spring	Ressort desques	1		
24	687-34.111	Scheibe	Washer	Rondelle	1		
25	687-34.110	Mutter M 12x1	Nut	Ecrou	1		
27	221-08.609	Auspuffrohr	Exhaust pipe	Tuyau eschappem	1		
26	220-08.101	Dichtung	Gasket	Joint	1		
28	din 127/400	Federring B 6	Spring washer	Anneau ressort	2		
29	din 934/400	Mutter M 6	Nut	Ecrou	2		
--	221-02.110	Halteblech	Plate	Toele	1		
--	221-02.111	Distanzrohr	Tube	Tuyau	2		

Vergaser, Regelung

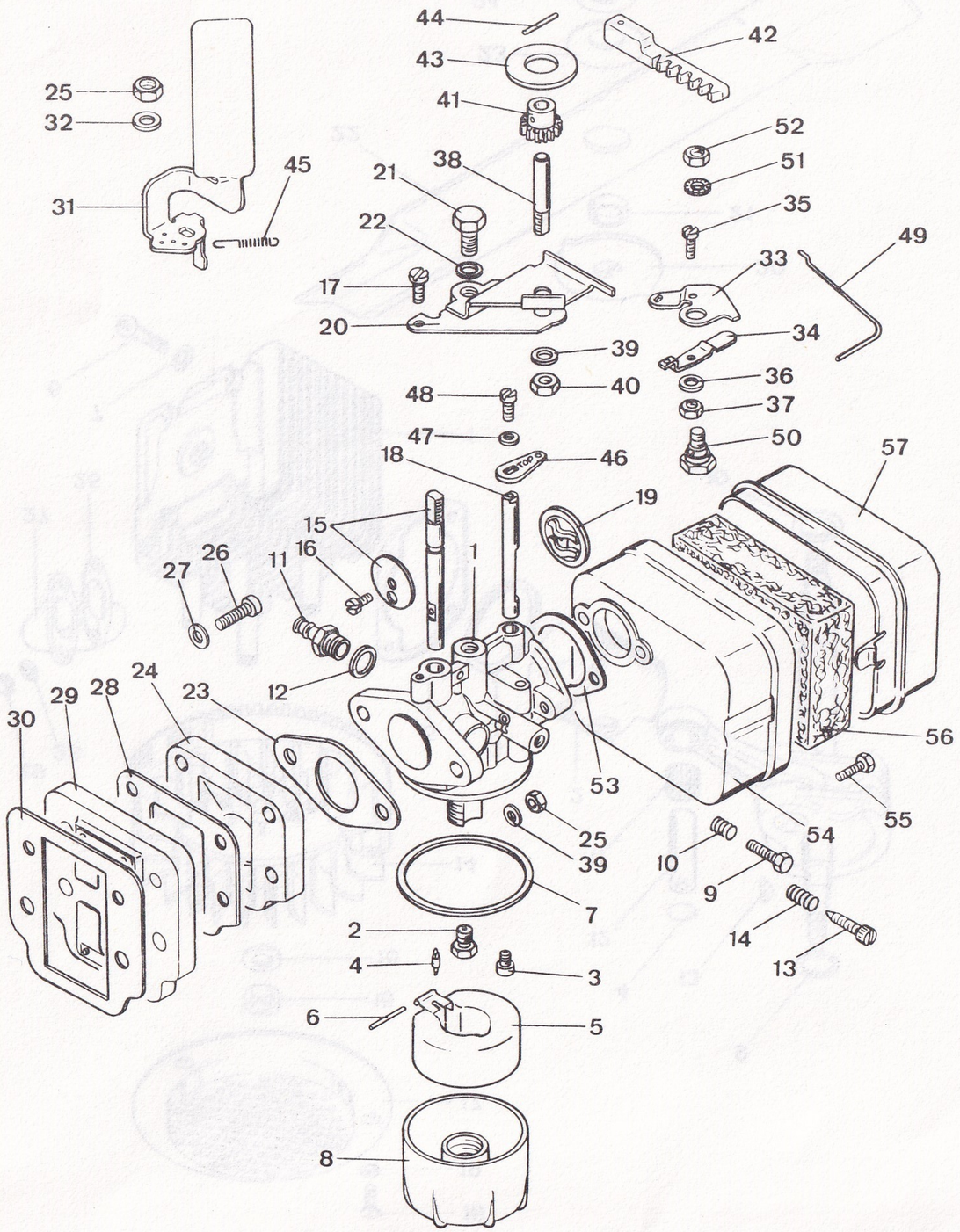

Bild Fig.	Bestell-Nr. Ref. No.	Benennung	Description	694-	0 10		
1-22	221-04.706	Vergaser -62-14-150 A	Carburettor	Carburateur	1		
2	221-04.908	Hauptdüse -44-051 Größe 58	Main jet	Gicleur principal	1		
3	248-04.913	Leerlaufdüse -44-021 Größe 54	Idle running	Gicleur de ralenti	1		
4	267-04.961	Schwimmernadel -47-032	Floater needle	Aiugille flotteur	1		
5	267-04.962	Schwimmer -35-218	Floater	Flotteur	1		
6	267-04.941	Stift -52-055	Pin	Goupille	1		
7	267-04.947	Dichtung -65-452	Gasket	Joint	1		
8	267-04.922	Schwimmerkappe -40-530	Floater cap	Capot de flotteur	1		
9	220-04.902	Stellschraube -40-440	Adjuster screw	Vis de reglage	1		
10	220-04.912	Feder -60-080	Spring	Ressort	1		
11	267-04.940	Schlauchtülle -52-320	Hose grommet	Virole de tuyau	1		
12	267-04.946	Dichtring -65-121	Gasket	Joint	1		
13	220-04.904	Luftschraube -50-023	Air screw	Vis de air	1		
14	251-04.922	Feder -60-140	Spring	Ressort	1		
15	220-04.906	Drosselachse -52-409-201	Throttle valve	Papillon	1		
16	220-04.908	Schraube -40-312	Screw	Boulon	2		
17	220-04.911	Schraube -40-354	"	"	1		
18	221-04.904	Starterachse -52-439-202	Start choke	Axe de demarrage	1		
19	221-04.905	Starterklappe -57-831	Choke	Choke	1		
20	221-04.609	Platte	Plate	Disque	1		
21	din 933/320	Schraube 6x12	Screw	Boulon	1		
22	din 137/360	Federscheibe B 6	Spring washer	Anneau ressort	5		

Vergaser, Regelung

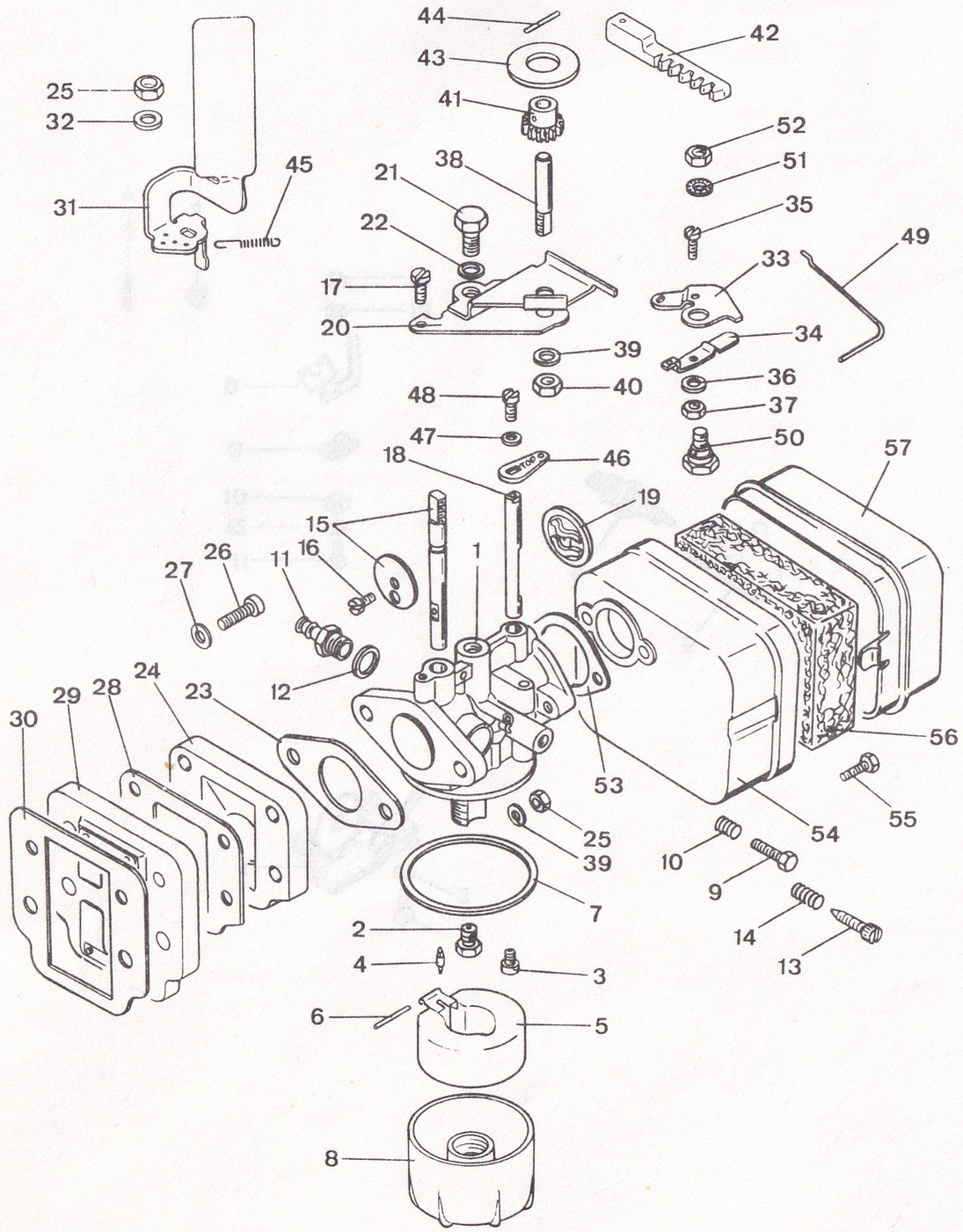

Bild Fig.	Bestell-Nr. Ref. No.	Benennung	Description	694-	0 10
23	220-04.120	Dichtung	Gasket	Joint	1
24	221-04.102	Flansch	Flange	Bride	1
25	din 934/410	Mutter M 6	Nut	Ecrou	3
26	din 84/385	Schraube 5x25	Screw	Boulon	2
27	din 137/320	Federscheibe A 5	"	"	2
28	221-04.101	Dichtung	Gasket	Joint	1
29	221-04.602	Membranträger	Diaphragm suppor	Sup.Diaphragme	1
30	221-04.100	Dichtung	Gasket	Joint	1
31	221-04.106	Windfahne	Vane	Girouette	1
32	din 127/400	Federring B 6	Spring ring	Rondelle ressort	1
33	221-04.162	Regelhebel	Regulator lever	Levier regulator	1
34	221-04.169	Hebel	Lever	Levier	1
35	din 84/260	Schraube 4x8	Screw	Boulon	1
36	din 137/290	Federscheibe B 4	Spring waher	Anneau ressort	1
37	517-19.125	Mutter M 4	Nut	Ecrou	1
38	221-04.165	Bolzen	Plug	Boulon	1
39	din 127/400	Federring B 6	Spring ring	Rondelle ressort	1
40	din 934/410	Mutter M 6	Nut	Ecrou	1
41	221-04.163	Zahnrad	Gear wheel	Engrenage	1
42	221-04.174	Zahnstange	Rack	Cremaillere	1
43	220-04.203	Scheibe 10,5x26x2	Washer	Rondelle	1
44	din1481/220	Spannhülse 2x16	Clamping sleeve	Douille serrage	1
45	221-04.151	Zugfeder	Draw spring	Ressort traction	1
46	220-04.173	Hebel	Lever	Levier	1
47	din 137/240	Federscheibe A 3	Spring washer	Anneau ressort	1
48	din 84/220	Schraube 3x6	Screw	Boulon	1
49	221-04.139	Gestänge	Rods	Tige	1
50	221-04.141	Schraube	Screw	Boulon	1
51	din6797/400	Zahnscheibe 6,4	Washer	Rondelle	1
52	din 439/400	Mutter M 6	Nut	Ecrou	1
53	221-04.113	Dichtung	Gasket	Joint	1
54	221-04.114	Filterkammer	Filter housing	Corps de filtre	1
55	din 84/374	Schraube 5x20	Screw	Boulon	2
56	221-04.116	Filter	Filter	Filtre	1
57	221-04.604	Deckel	Cover	Couvercle	1

El. Ausrüstung

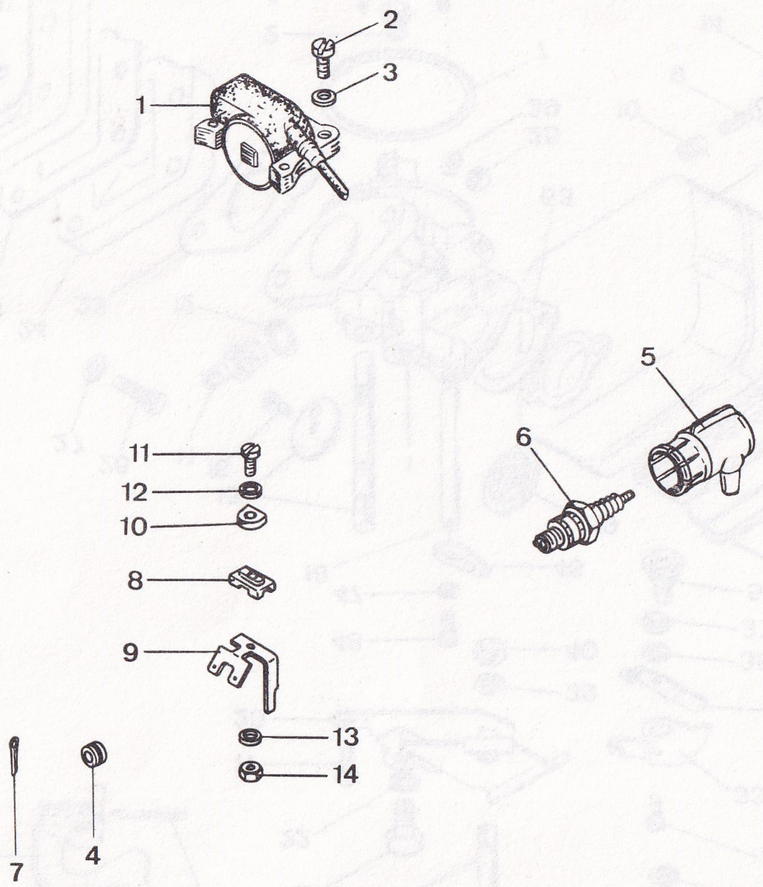

Bild Fig.	Bestell-Nr. Ref. No.	Benennung	Description	694-	0 10
1	222-07.706	Zündanker -elektronisch-	Ignition armatur	Induit allumage	1
2	din 84/374	Schraube 5x20	Screw	Boulon	2
3	din6797/240	Zahnscheibe A5,3	Washer	Rondelle	2
4	686-18.100	Tülle	Sleeve	Douille	1
5	249-07.706	Entstörstecker	Interf supp plug	Capuchon antipar	1
6	221-07.113	Zünkerze - W 10 A -	Spark plug	Bougie allumage	1
7	din 94/260	Splint 2x12	Split pin	Goupille fendue	1
8	221-07.108	Isolierkörper	Insulatbody	Corps isolant	1
9	221-07.110	Kontaktblech	Contact metal	Tole contact	1
10	220-07.142	Unterlage	Shim	Appui	1
11	din 84/280	Schraube 4x12	Screw	Boulon	1
12	din 125/250	Scheibe A 4,3	Washer	Rondelle	1
13	din 137/290	Federscheibe B 4	Washer	Rondelle	1
14	din 934/280	Mutter M 4	Nut	Ecrou	1

Starteinrichtung , Tank , Motorhaube

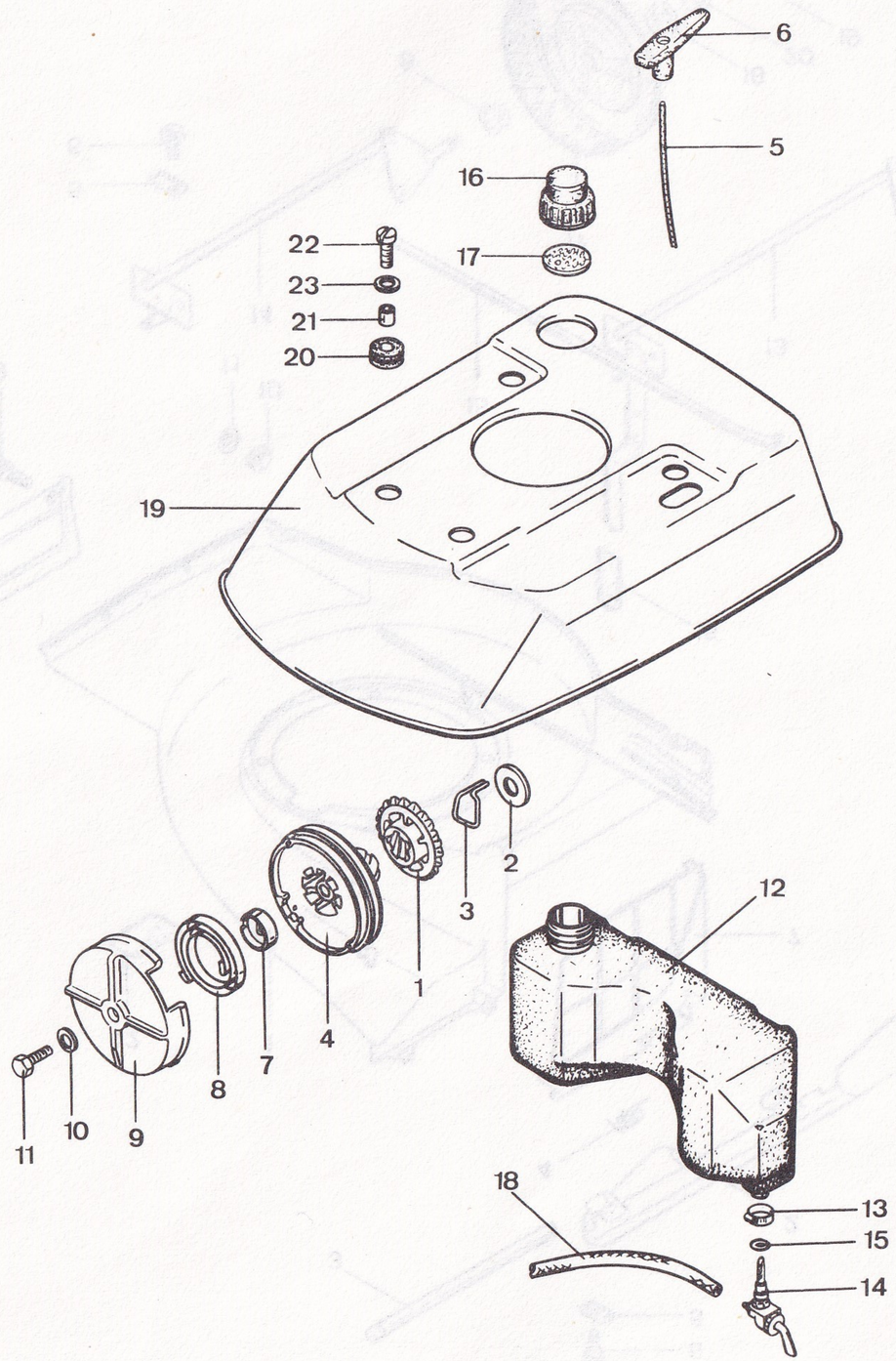

Bild Fig.	Bestell-Nr. Ref. No.	Benennung	Description	694-	0 10
1	220-05.100	Starterrad	Starter gear	Engren demarrage	1
2	220-05.118	Scheibe 12,5x34x2	Washer	Rondelle	1
3	220-05.103	Bremsfeder	Brake spring	Ressort frein	1
4	220-05.101	Seilrolle	Rope pulley	Poulie a cable	1
5	220-05.139	Starterseil	Starter cable	Cable lanceur	1
6	220-05.116	Startergriff	Starter handle	Poignee lanceur	1
7	220-05.119	Kappe	Cap	Capot	1
8	220-05.113	Spiralfeder	Clock spring	Ressort spirale	1
9	220-05.904	Abdeckung	Cover	Couvercle	1
10	din9021/600	Scheibe A 6,4	Washer	Rondelle	1
11	din 933/380	Schraube 6x30	Screw	Boulon	1
12-17	221-04.900	Tank kpl.	Fuel tank cpl.	Reservoir cpl.	1
13	521-20.123	Schelle	Clamp	Collier	1
14	221-04.150	Benzinhahn	Fuel tap	Robinet essence	1
15	221-04.137	O-Ring	O-ring	Anneau O	1
16	222-04.611	Tankverschluß	Tank cap	Bouchon reservoir	1
17	221-04.127	Dichtung	Gasket	Joint	1
18	220-04.214	Benzinschlauch A 4,5x620 mm	Fuel hose	Tuyau carburant	1
19	221-01.611	Motorhaube	Bonnet	Capot moteur	1
20	686-18.100	Tülle	Sleeve	Douille	4
21	686-18.105	Rohr	Tube	Tuyau	4
22	din 84/435	Schraube 6x16	Screw	Boulon	4
23	din9021/600	Scheibe A 6,4	Washer	Rondelle	4

Mähergehäuse , Räder

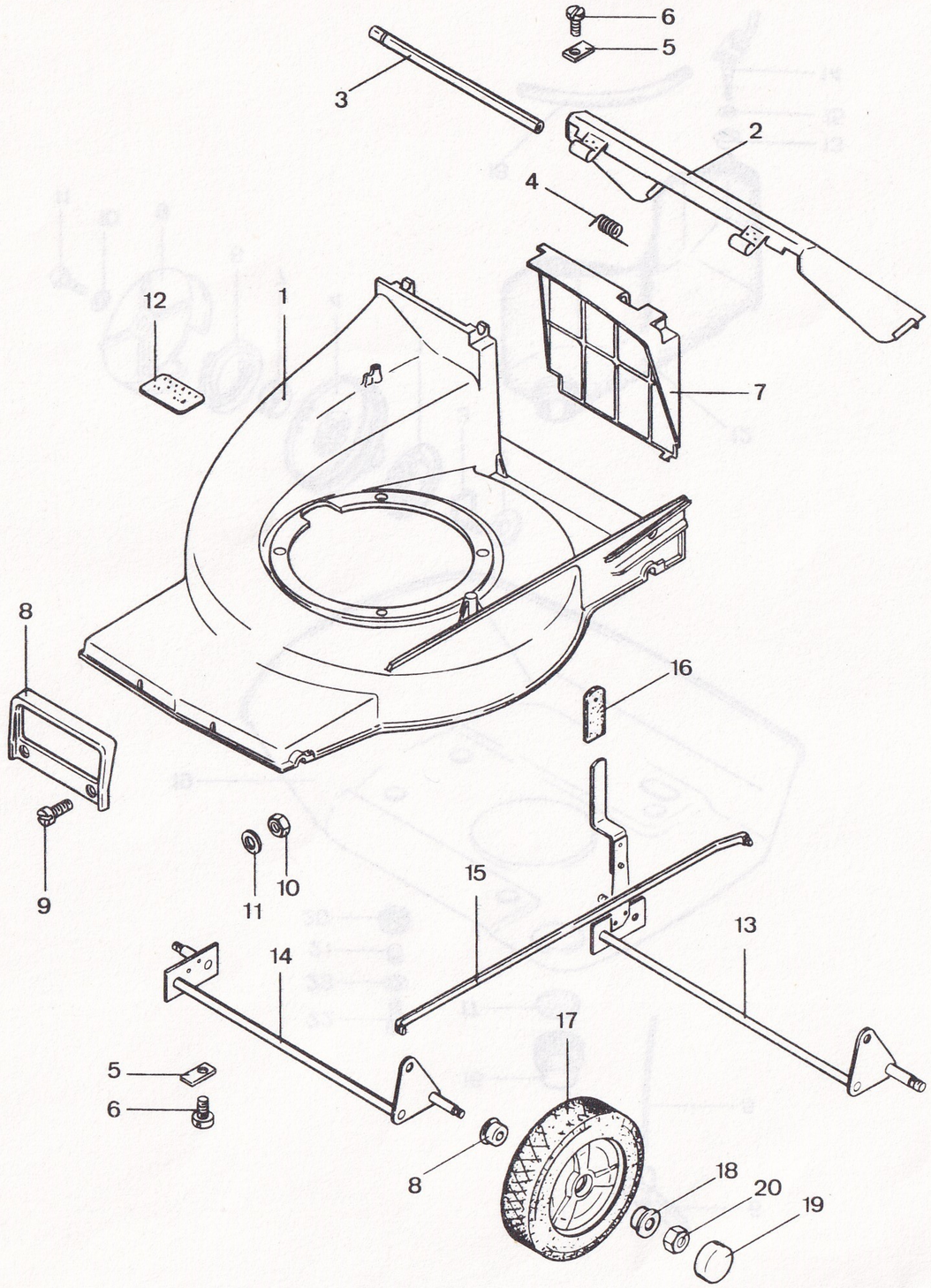

Bild Fig.	Bestell-Nr. Ref. No.	Benennung	Description	694-	0 10
1	694-31.100	Mähergehäuse	Casing	Carter	1
2	694-31.602	Prallschutz	Fender	Ecran protection	1
3	694-31.105	Rohr	Tube	Tuyau	1
4	694-31.104	Feder	Spring	Ressort	1
5	694-31.106	Blech	Plate	Toele	6
6	222-01.117	Schraube 5x12	Screw	Boulon	6
7	694-31.103	Klappe	Cap	Capuchon	1
8	688-31.108	Bügel	Bracket	Etrier	1
9	din 85/535	Schraube 6x16	Screw	Boulon	2
10	din 934/410	Mutter M 6	Nut	Ecrou	2
11	din9021/600	Scheibe A 6,4	Washer	Rondelle	2
12	685-31.163	Typschild	Type plate	Playue signalet	1
13	694-32.600	Kurbel hinten	Crank	Manivele	1
14	694-32.601	Kurbel vorne	"	"	1
15	694-32.104	Gestänge	Rods	Tige	1
16	692-32.107	Kappe	Cap	Capuchon	1
17	694-32.700	Rad	Wheel	Roue	4
18	685-32.146	Lager	Bearing	Roulement	8
19	694-32.900	Kappe	Cap	Capuchon	4
20	517-14.138	Mutter M 10	Nut	Ecrou	4

Grasfangeinrichtung

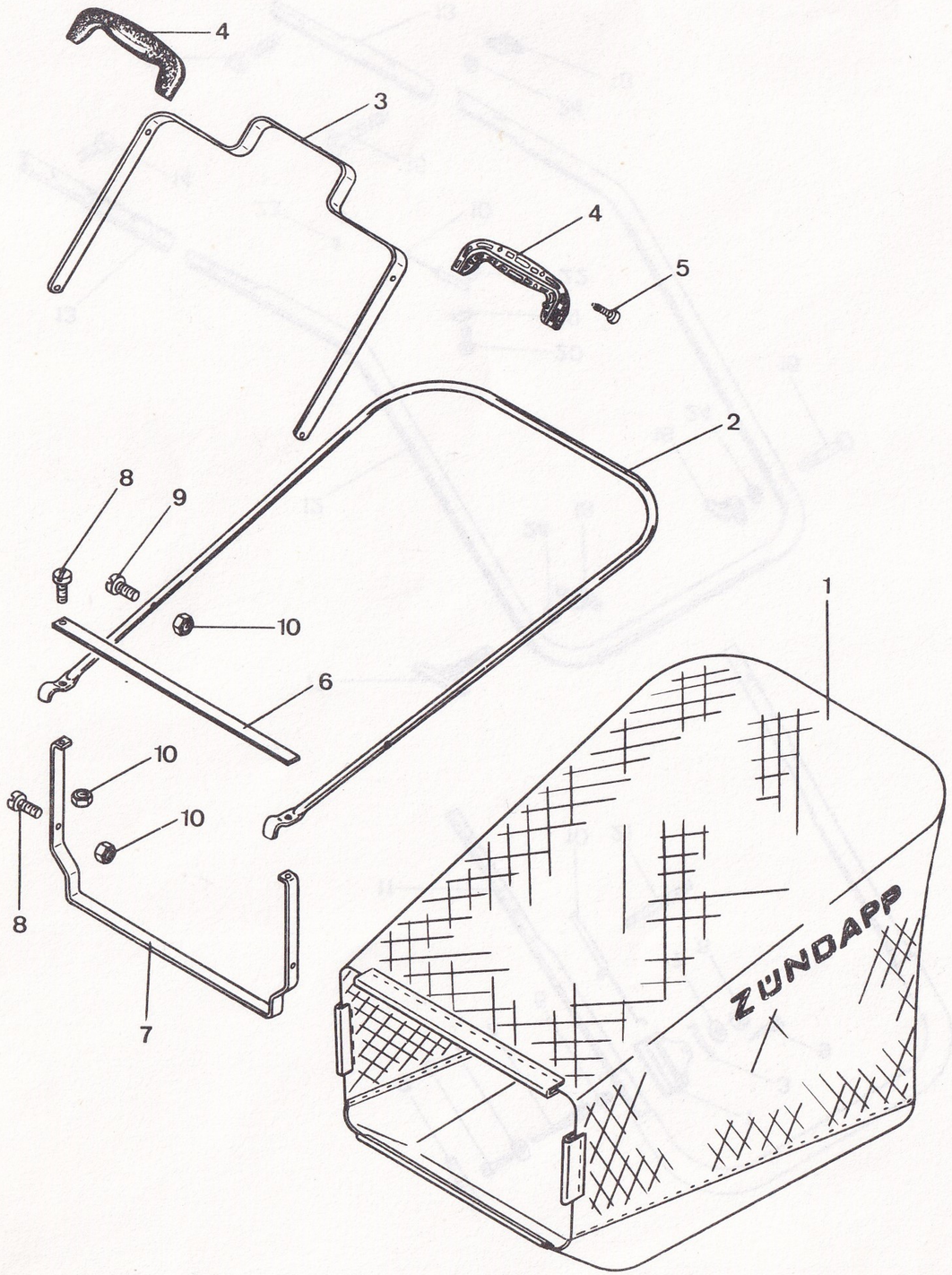

Bild Fig.	Bestell-Nr. Ref. No.	Benennung	Description	694-	0 10		
1	694-39.600	Grasfangsack	Grass collector	Sac collect herb	1		
2	694-39.102	Bügel	Bracket	Etrier	1		
3	694-39.101	Strebe	Bracket	Etrier	1		
4-5	694-39.701	Griff kpl.	Grip	Poignee	1		
5	din7971/330	Schraube B 3,5x13	Screw	Boulon	4		
6	694-39.103	Band	Strip	Bande	1		
7	694-39.100	Rahmen	Frame	Cadre	1		
8	din 933/245	Schraube 5x14	Screw	Boulon	4		
9	din 933/270	" 5x22	"	"	2		
10	din 934/320	Mutter M 5	Nut	Ecrou	6		

694.3

(694.3)

Hebel, Züge, Führungsbügel

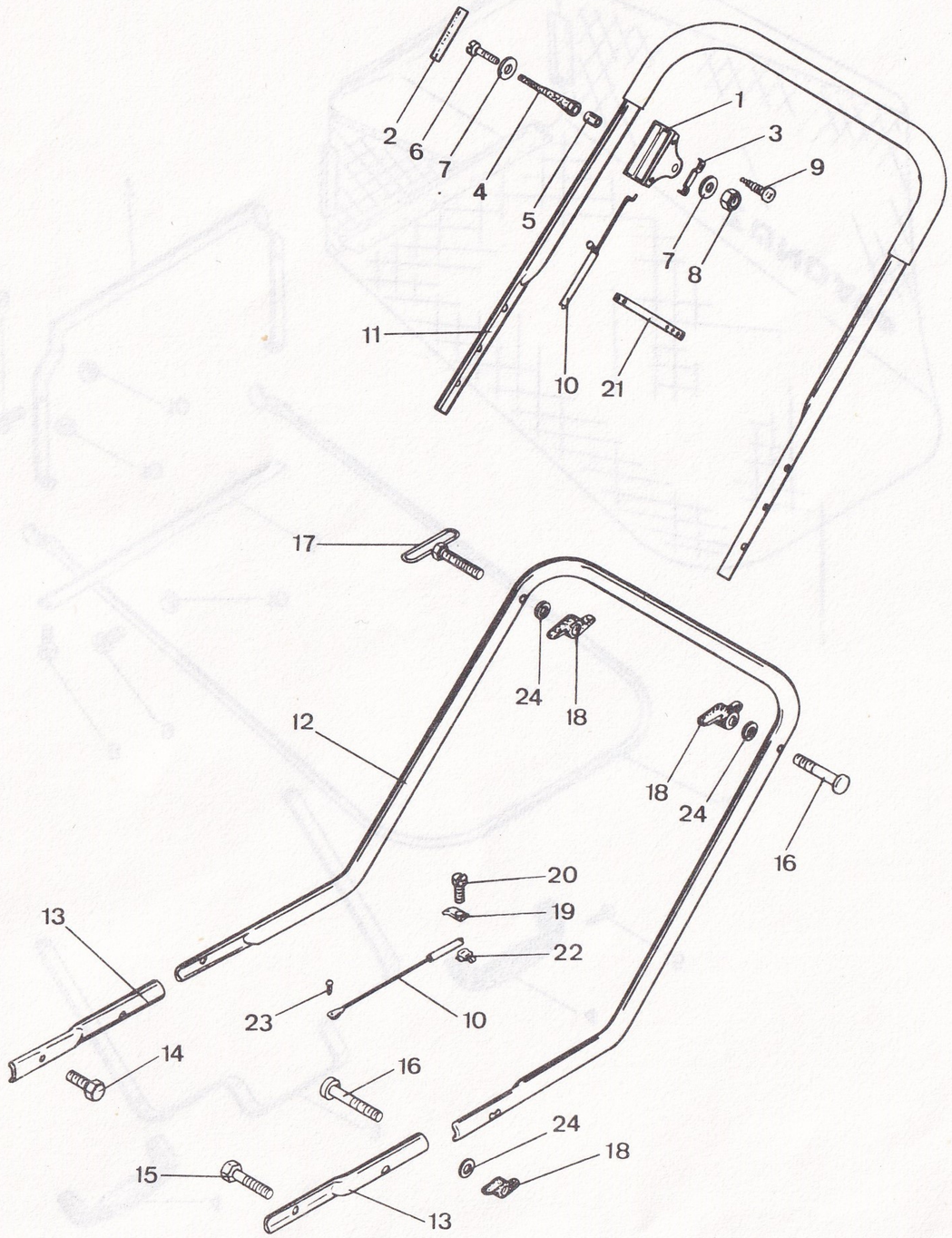

694.2

Bild Fig.	Bestell-Nr. Ref. No.	Benennung	Description	694-	0 10
1	685-17.131	Gehäuse	Casing	Carter	1
2	685-17.117	Abziehbild	Transfer	Decal.	1
3	685-17.120	Leiste	Strip	Tole	1
4	685-17.132	Hebel	Lever	Levier	1
5	685-17.126	Rohr	Tube	Tuyau	1
6	din 84/380	Schraube 5x22	Screw	Boulon	1
7	din9021/500	Scheibe B 5,3	Washer	Rondelle	2
8	517-14.140	Mutter M 5	Nut	Ecrou	1
9	din7971/690	Schraube BZ 4,8x19	Screw	Boulon	2
10	694-17.600	Seilzug	Bowden control	Commande bowden	1
11	694-33.602	Bügel oben	Bracket	Etrier	1
12	694-33.104	Bügel unten	"	"	1
13	694-33.601	Rohr	Tube	Tuyau	2
14	din 933/540	Schraube 8x12	Screw	Boulon	1
15	din 933/590	" 8x22	"	"	1
16	694-33.106	Klemmbolzen	Plug	Cheville	3
17	685-33.609	Ösenschraube	Screw	Boulon	1
18	685-33.139	Flügelmutter	Nut	Ecrou	4
19	685-36.179	Blech	Plate	Tole	1
20	222-01.117	Schraube 5x12	Screw	Boulon	1
21	685-36.187	Klammer	Clip	Crampon plastique	1
22	694-17.100	Kabelhalter	Cable clip	Porte cable	1
23	din1477/100	Kerbnagel 2x10	Notching nail	Clou cannele	1
24	din 125/550	Scheibe A 8,4	Washer	Rond. (694.2)	4

ZÜNDAPP

ZÜNDAPP-WERKE GMBH · Anzinger Straße 1–3
8000 München 80