ZÜNDAPP

ERSATZTEIL-KATALOG
CATALOGUE OF SPARE PARTS
CATALOGUE DE PIÈCES DE RECHANGE

TYPEN 517
TYPES 517

MOTOR · FAHRGESTELL / MOTOR · FRAME / MOTEUR · CADRE

ZÜNDAPP-WERKE GMBH MÜNCHEN 8 · ANZINGER STRASSE 1-3

ZÜNDAPP

ERSATZTEIL-KATALOG
LIST OF SPARE PARTS
CATALOGUE DE PIECES DE RECHANGE

www.zundappveteranenclub.nl

TYPEN 517 · TYPES 517

MOTOR · FAHRGESTELL / ENGINE · FRAME / MOTEUR · CADRE

ZÜNDAPP-WERKE GMBH · 8 MÜNCHEN 8 · ANZINGER STRASSE 1-3

www.zundappveteranenclub.nl

ZÜNDAPP-WERKE GMBH
8 München 8 · Anzinger Straße 1—3
Printed in Germany
W 2925 I dtsch./engl./frz. 4/1967

Erläuterungen zum Ersatzteil-Katalog

Wichtige Hinweise: Dieser Ersatzteil-Katalog beinhaltet:

Motor 266-50L1/52L0/53L0
3 Gänge, Tretkurbel, Handschaltung
Motor 278-03L0
3 Gänge, Kickstarter, Fußschaltung
→ Tafel 1—14

Motor 280-01L0/01L1
4 Gänge, Kickstarter, Fußschaltung
Motor 284-02L0/05L0
5 Gänge, Kickstarter, Fußschaltung
→ Tafel 15—27

Fahrgestell: Tafel 28—40

Explanatory Notes for Spare Parts Catalogue

Important Hints: This spare parts catalogue covers:

Engine 266-50L1/52L0/53L0
3-speed, pedal, manual gear change
Engine 278-03L0
3-speed, kickstarter, pedal gear change
→ Table 1—14

Engine 280-01L0/01L1
4-speed, kickstarter, pedal gear change
Engine 284-02L0/05L0
5-speed, kickstarter, pedal gear change
→ Table 15—27

Frame: Table 28—40

Instructions concernant ce catalogue

Indications importantes: Ce catalogue de pièces de rechange comprend:

Moteur 266-50L1/52L0/53L0
3 vitesses, pédale, sélecteur à main
Moteur 278-03L0
3 vitesses, kickstarter, changement des vitesses au pied
→ Planche 1—14

Moteur 280-01L0/01L1
4 vitesses, kickstarter, changement des vitesses au pied
Moteur 284-02L0/05L0
5 vitesses, kickstarter, changement des vitesses au pied
→ Planche 15—27

Châssis: Planche 28—40

Motor Engine Moteur	Fahrgestell Frame Châssis	Typ/Type	Bemerkung:	Remarks:	Remarque:
266-50L1	517-05L2	Super-Combinette	Holland	Holland	Hollande
266-52L0	517-08L0	Super-Combinette	Surinam	Surinam	Surinam
266-53L0	517-08L0	Super-Combinette	Belgien	Belgium	Belge
266-53L1	517-09L1	Super-Combinette	Belgien	Belgium	Belge
278-03L0	517-10L0	Super-Combinette	Schweden	Sweden	Suède
278-03L	517-17L1	Super-Combinette	Dänemark	Danmark	Danemark
280-01L0	517-13L0	KS 50 Super	Allg. Export	Export version	Type Exportation
280-01L1	517-13L1	KS 50 Super	Griechenland	Greece	Grèce
280-01L1	517-13L2	KS 50 Super	Griechenland	Greece	Grèce
284-02L0	517-04L2	KS 50 Sport	Allg. Export	Export version	Type Exportation
284-02L0	517-14L0	KS 50 Super SL	Allg. Export	Export version	Type Exportation
284-02L0	517-14L1	KS 50 Super SL	Allg. Export	Export version	Type Exportation
284-05L0	517-14L6	KS 50 Super SL	Griechenland	Greece	Grèce

Nur ZÜNDAPP-Original-Ersatzteile gewähren Sicherheit, erhalten die Garantie und schützen vor Schäden. Verwenden Sie deshalb nur ZÜNDAPP-Original-Ersatzteile und keine nachgeahmten Teile. Der Einbau von Teilen fremder Herkunft führt zum Erlöschen des Garantieanspruches.

Bei Bestellungen von Ersatzteilen aus dem Ihnen vorliegenden Ersatzteil-Katalog bitten wir, folgende Einzelheiten anzugeben bzw. zu beachten:

Only original ZÜNDAPP spare parts ensure reliable, trouble-free operation, maintain the validity of the guarantee and guard against damage. Use only genuine ZÜNDAPP spares and refuse all substitutes. The fitting of other than genuine ZÜNDAPP parts invalidates all claims under the guarantee.

To enable us to attend promptly to your spare parts orders from this catalogue, please note the following points, and quote details in full:

Seules les pièces de rechange d'origine ZÜNDAPP constituent une garantie et vous préservent de tous dommages. Pour cette raison, utilisez uniquement les pièces de rechange d'origine ZÜNDAPP, aucune imitation. Le montage de pièces de rechange de fabrication étrangère annule tout droit de garantie.

A la commande de pièces de rechange à l'aide de ce catalogue, nous vous prions de bien vouloir tenir compte de ce qui ou suit de nous indiquer les détails suivants:

www.zundappveteranen.nl

1. Bestellung

Sämtliche Zuschriften, die sich auf Ersatzteile beziehen, ausdrücklich an

ZÜNDAPP-WERKE GMBH
Abt. VET
8 München 8
Anzinger Straße 1–3

richten, telefonische Bestellungen unter München Nr. 45 931, Nebenstelle 257. Bei allen Bestellungen ist lediglich die im Ersatzteil-Katalog in der 2. Spalte von links stehende „Bestell-Nr." und die gewünschte Stückzahl anzugeben. **Bei lackierten Teilen bitten wir, unbedingt die Farbindex-Zahl einzusetzen. Ohne Farbangabe ist die Lieferung des Teiles nicht möglich.** Die Farbindex-Zahl ist aus der Farbmustertafel ersichtlich und wird **hinter** die Bestell-Nr. gesetzt **(siehe Bestellbeispiel).**

Bedienen Sie sich bitte der von uns zur Verfügung gestellten Bestellformulare oder, wenn diese nicht vorhanden, folgenden Schemas:

Anschrift wie oben

Ich bestelle zur Lieferung gemäß Ihren Bedingungen folgende Motoren- bzw. Fahrgestell-Ersatzteile:

Bestell-Nr.	Stückzahl	Versandart
267–01.909	2	
265–02.601	3	
517–10.901/41	1	(/**41** Rahmen monzarot)
516–19.600/39	1	(/**39** Vorderradschutzblech goldbeige)

Stempel und Unterschrift

Sollte die Bestell-Nr. des Ersatzteiles nicht einwandfrei festzustellen sein, senden Sie uns bitte ein Musterteil ein, das mit einem Anhänger versehen sein muß, der Ihre volle Anschrift trägt.

Ist die Rückgabe des uns als Muster eingesandten Teiles erwünscht, so muß dies ausdrücklich in der Bestellung und auf dem Anhänger vermerkt sein. Alte Teile bewahren wir nicht auf. Wir übergeben diese sofort ohne Unterschied und ohne Gutschrift unserem Schrottlager.

1. Orders

Address all correspondence relating to spare parts to:

ZÜNDAPP-WERKE GMBH
VET-Division
8 München 8
Anzinger Straße 1–3

When ordering by telephone, please call up Munich 45 931, extension station 257 (Foreign Service).
In all your orders, merely quote "Order No." (2nd column from left in catalogue), and number of parts required. **For all paint-finished parts, always add colour code number, listed on the colour sample chart, after** the Order No. **(see order example below). Note that such parts will not be supplied unless colour code number is quoted.**

Please use the printed order forms supplied by us, or, if not available, order as follows:

Address as above

Please supply, in accordance with your General Conditions of Sale, the following engine or frame spare parts:

Order No.	Number of parts	Method of Despatch
267-01.909	2	
265-02.601	3	
517-10.901/41	1	(/**41** Frame, Monza red)
516-19.600/39	1	(/**39** Front mudguard, gold-beige)

Company stamp and signature

If you cannot clearly determine the Order No. of the part required, please forward sample, complete with tie-on label bearing your full name and address.

Where return of the sample is desired, please note this on the order and on the label. Unless specifically instructed otherwise, unserviceable parts are immediately scrapped and cannot be credited.

1. Commande

Toutes les correspondances relatives aux pièces de rechange doivent être exclusivement adressées:

ZÜNDAPP-WERKE GMBH
Dépt. VET
8 München 8
Anzinger Strasse 1–3

Pour les commandes téléphoniques, appelez le 45 931 à Munich, extension 257 (Vente des pièces de rechange). Pour toutes les commandes, il suffit d'indiquer le numéro qui figure dans la deuxième colonne du catalogue en partant de la gauche, ainsi que le nombre de pièces désirées. **Lorsqu'il s'agit de pièces peintes, il est indispensable que vous nous indiquez le numéro de l'index de couleur. Si la couleur n'est pas mentionnée, la livraison de la pièce est impossible.** Vous trouverez le numéro de l'index de couleur sur la planche des échantillons de couleur; il vous faudra l'inscrire **à la suite** du numéro de commande **(voir l'exemple de commande).**
Nous vous prions de bien vouloir utiliser nos formulaires de commande. Si vous n'en avez pas, veuillez alors respecter la disposition suivante:

Adresse de la façon mentionnée à la page précédente

J'ai l'honneur de vous commander les pièces de rechange suivantes pour moteur ou châssis qui me seront livrées conformément à vos conditions:

No. de commande	Nbre. de pièces	Mode d'expédition
267-01.909	2	
265-02.601	3	
517-10.901/41	1	(/**41** cadre rouge Monza)
516-19.600/39	1	(/**39** garde-boue roue AV, beige-or)

Timbre et signature

S'il vous était impossible de déterminer exactement le numéro de commande de la pièce de rechange, envoyez-nous alors un échantillon pourvu d'une étiquette sur laquelle figurera votre adresse complète.
Si vous désirez que la pièce que vous nous avez envoyée comme échantillon vous soit réexpédiée, indiquez-le nous expressément dans votre commande, ainsi que sur l'étiquette jointe à l'échantillon. Nous ne gardons pas les pièces usagées. Elles sont sans exception jetées à la ferraille, sans être créditées pour autant.

www.zundappveteranen.nl

2. Preise

Die empfohlenen Verkaufspreise bitten wir unserer Ersatzteil-Preisliste bzw. dem Ersatzteile-Dienst zu entnehmen.

3. Versandvorschriften

Die gewünschte Versandart bitten wir bei jeder Bestellung mit anzugeben; z. B. als: Postpaket, Eilboten, Frachtgut, Eilgut, Schnellpaket oder durch Luftpost.

Schreiben Sie uns auch deutlich Ihre genaue Adresse mit postalischer Bezeichnung des Wohnortes, da sonst Verzögerungen nicht zu vermeiden sind.

Aufträge, die unter DM 3.– netto liegen, sind nicht rabattpflichtig.

4. Zahlungsbedingungen

Liegt keine Vorauskasse vor, erfolgt aus technischen Gründen und ohne Ausnahme die Zusendung „Per Nachnahme", „Kasse gegen Dokumente" oder „Gegen unwiderrufliches Akkreditiv". Wir können hiervon beim besten Willen nicht abgehen, da unsere Buchhaltung für Ersatzteile-Käufe, bei der großen Anzahl von Kunden, keine Sonderkonten führen kann.

Es ist auch grundsätzlich nicht möglich, bestellte und gelieferte Ersatzteile zu einem späteren Zeitpunkt zurückzunehmen und gutzuschreiben.

5. Allgemeines

a) **Ersatzteile-Bestellungen getrennt aufgeben. Nicht mit anderen Briefen!**

b) Bei allen Beantwortungen unserer Briefe wollen Sie in Ihren Antworten das von uns eingesetzte Abteilungs- und Diktat-Zeichen anführen. Sie erleichtern uns dadurch die Erledigung Ihrer Angelegenheiten und wir geben die Gewähr für eine schnelle Beantwortung Ihrer An- und Rückfragen.

c) Alle Abbildungen und Angaben in diesem Ersatzteil-Katalog sind unverbindlich. Änderungen bleiben uns o h n e vorherige Mitteilung jederzeit vorbehalten.

6. Garantieansprüche

Bitte beachten Sie unsere allgemeinen Garantiebedingungen.

7. Sonstiges

Der Nachdruck dieses Kataloges – auch auszugsweise – ist ohne vorherige Genehmigung nicht gestattet.

ZÜNDAPP-WERKE GMBH
8 München 8 · Anzinger Straße 1–3

2. Prices

For resale prices, please consult our spare parts price lists or our spare parts sales division.

3. Forwarding Instructions

In all your orders, state desired method of despatch, e. g: sample without value, postal parcel, express delivery, freight, express freight, air mail or express parcel.

Always clearly write address in full, including any postal zoning code, to avoid delays.

No discount can be allowed for orders whose nett value is below DM 3.–.

4. Terms

Where no pre-payment has been made, all orders are supplied C. O. D. without exception, that means against presentation of documents or letter of credit. We regret that for administrative reasons no departure can be made from this rule, since our accounting division cannot open individual customer accounts, in view of the vast volume of spare parts sales.

For similar reasons, spare parts, once supplied to order, cannot be returned or credited at a later date.

5. General Notes

a) **Keep your spare part orders separate from all other correspondence.**

b) In all your replies, please quote department and reference stated in our letters, to assist us in dealing promptly with your enquiries.

c) Illustrations and data reproduced in this catalogue are not binding.
We reserve the right to introduce alterations without prior notification.

6. Guarantee

Please read our usual guarantee conditions as to the settlement of claims under guarantee.

7. Copyright

Reproduction of this catalogue, in whole or in parts, without prior authorisation, is prohibited.

ZÜNDAPP-WERKE GMBH
8 München 8 · Anzinger Strasse 1–3

2. Prix

Vous trouverez les prix de vente dans notre liste des prix resp. dans notre Service Technique.

3. Instructions d'expédition

Nous vous prions de nous indiquer à chaque commande le mode d'expédition désiré: colis postal, exprès, petite vitesse, grande vitesse, service rapide, par avion.

Indiquez votre adresse exacte de façon très lisible, sans oublier le numéro de secteur postal de la localité, car autrement, des retards sont inévitables.

Nous n'accordons aucune remise pour les commandes dont le total est inférieur à 3,00 DM net.

4. Conditions de paiement

Sans versement préalable, pour des raisons techniques, les expéditions ont lieu »contre remboursement«, c'est-à-dire contre présentation des documents ou accréditif irrévocable. Avec la meilleure volonté, il nous est impossible de faire des exceptions, car notre service de comptabilité n'est pas à même de tenir des comptes spéciaux pour les achats de pièces de rechange.

Il nous est aussi fondamentalement impossible de reprendre des pièces commandées et livrées.

5. Indications générales

a) **Envoyez vos commandes de pièces détachées séparément. Ne les joignez pas à d'autres lettres.**

b) Pour répondre à nos correspondances, veuillez indiquer le service et la référence de dictée. Il nous est plus facile de régler vos affaires et vous avez ainsi la garantie que nous répondrons rapidement à vos demandes.

c) Toutes les illustrations et données fournies dans ce catalogue sont sans engagement. Nous nous réservons le droit d'y apporter toute modification sans notification préalable.

6. Garantie

Veuillez consulter nos conditions de garantie générales, qui réglent les réclamations de garantie.

7. Divers

La reproduction même partielle de ce catalogue est interdite, sauf autorisation préalable.

ZÜNDAPP-WERKE GMBH
8 München 8 · Anzinger Strasse 1–3

www.Zündapp.net

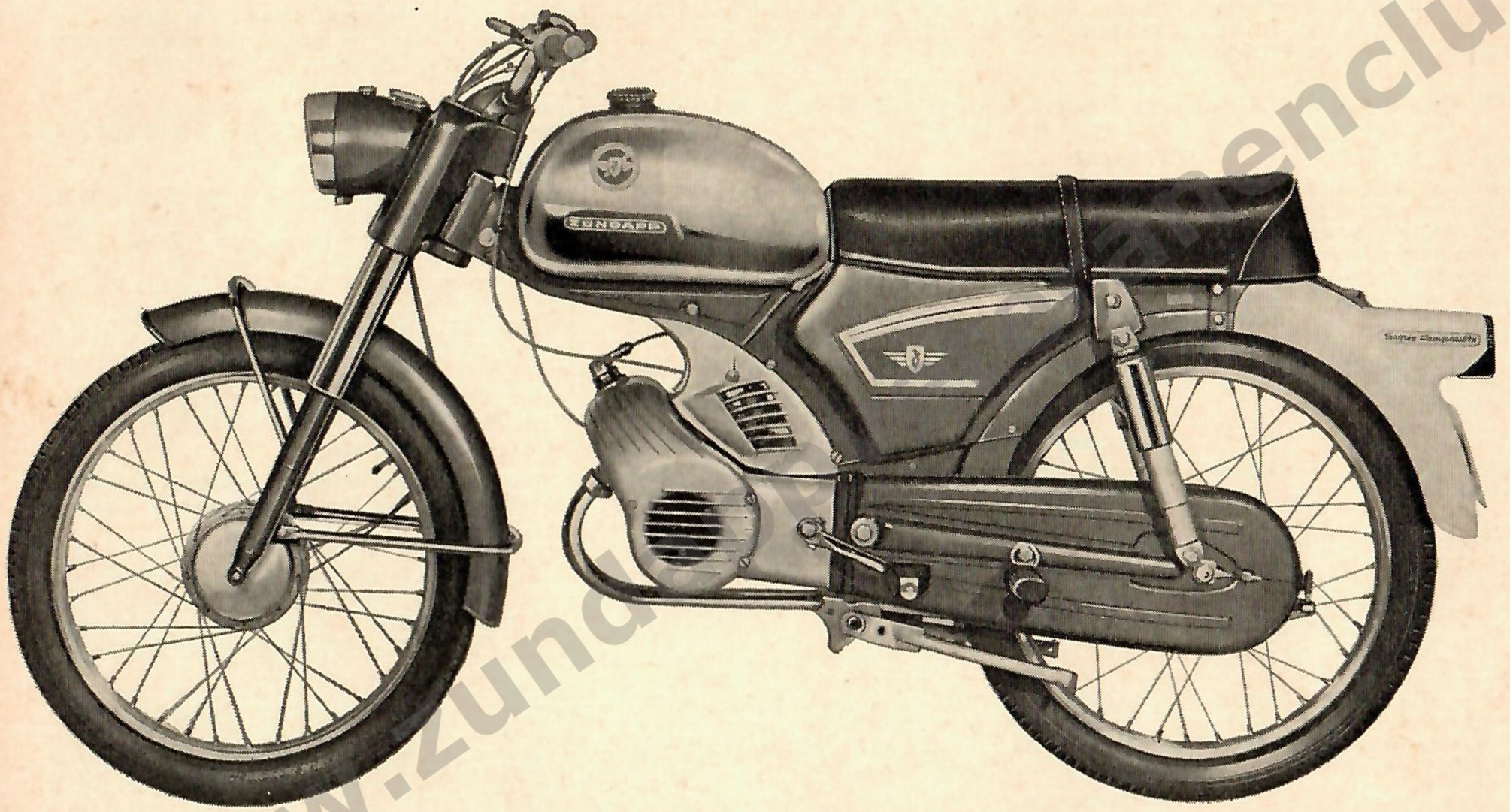

Super-Combinette mit Gebläse, 3 Gänge, Tretkurbel, Handschaltung
Super-Combinette with fan blower, 3 speeds, pedal bearing spindle, manual gear change
Super-Combinette avec soufflante, 3 vitesses, axe de pédalier, sélecteur à main

www.zundappenclub.nl

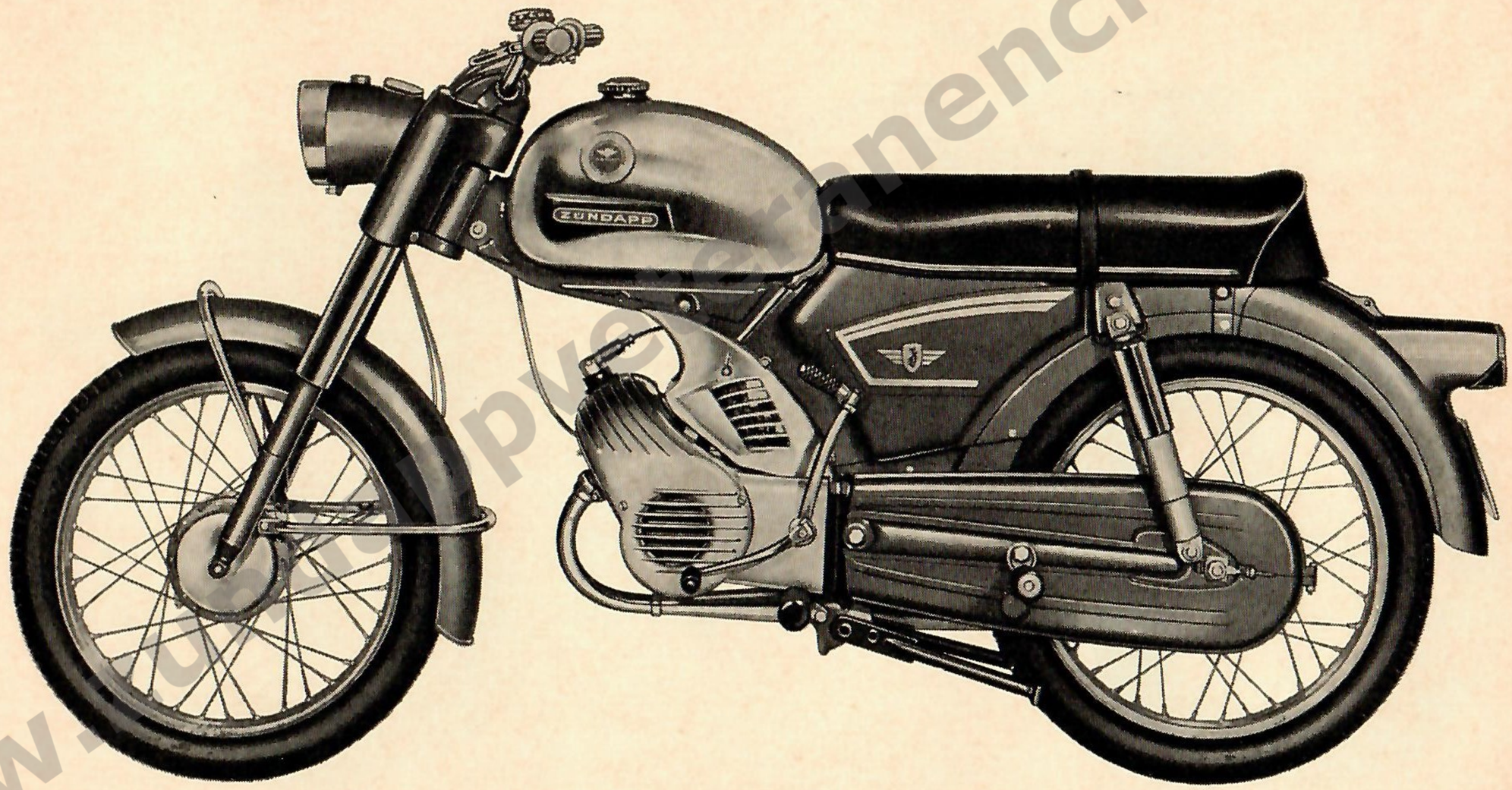

Sport-Combinette mit Gebläse, 3 Gänge, Kickstarter, Fußschaltung
Sport-Combinette with fan blower, 3 speeds, kickstarter, pedal gear change
Sport-Combinette avec soufflante, 3 vitesses, kickstarter, sélecteur au pied

www.zundappveteranenclub.nl

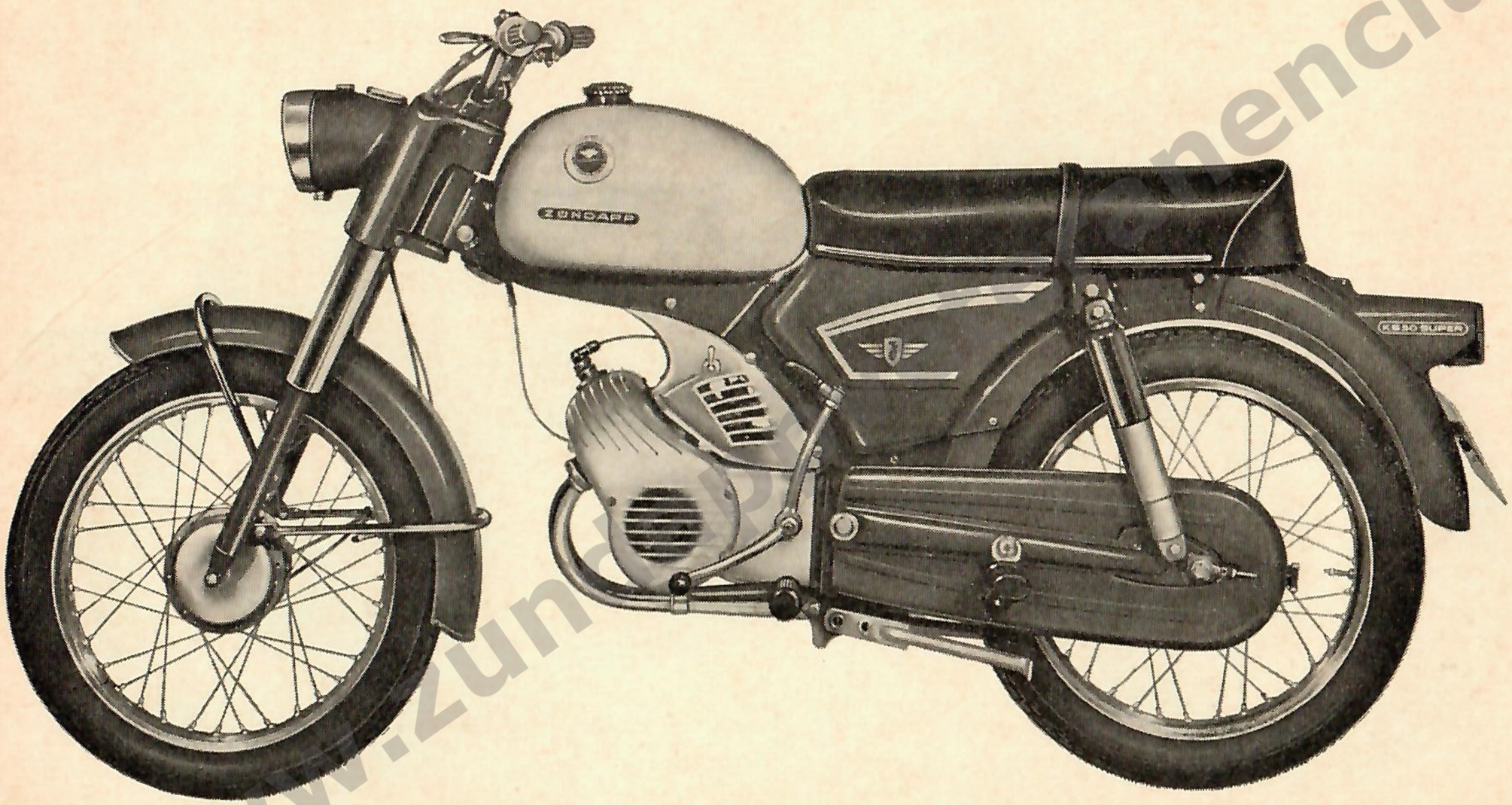

KS 50 Super mit Gebläse, 4 Gänge, Kickstarter, Fußschaltung
KS 50 Super with fan blower, 4 speeds, kickstarter, pedal gear change
KS 50 Super avec soufflante, 4 vitesses, kickstarter, sélecteur au pied

www.zundappenclub.nl

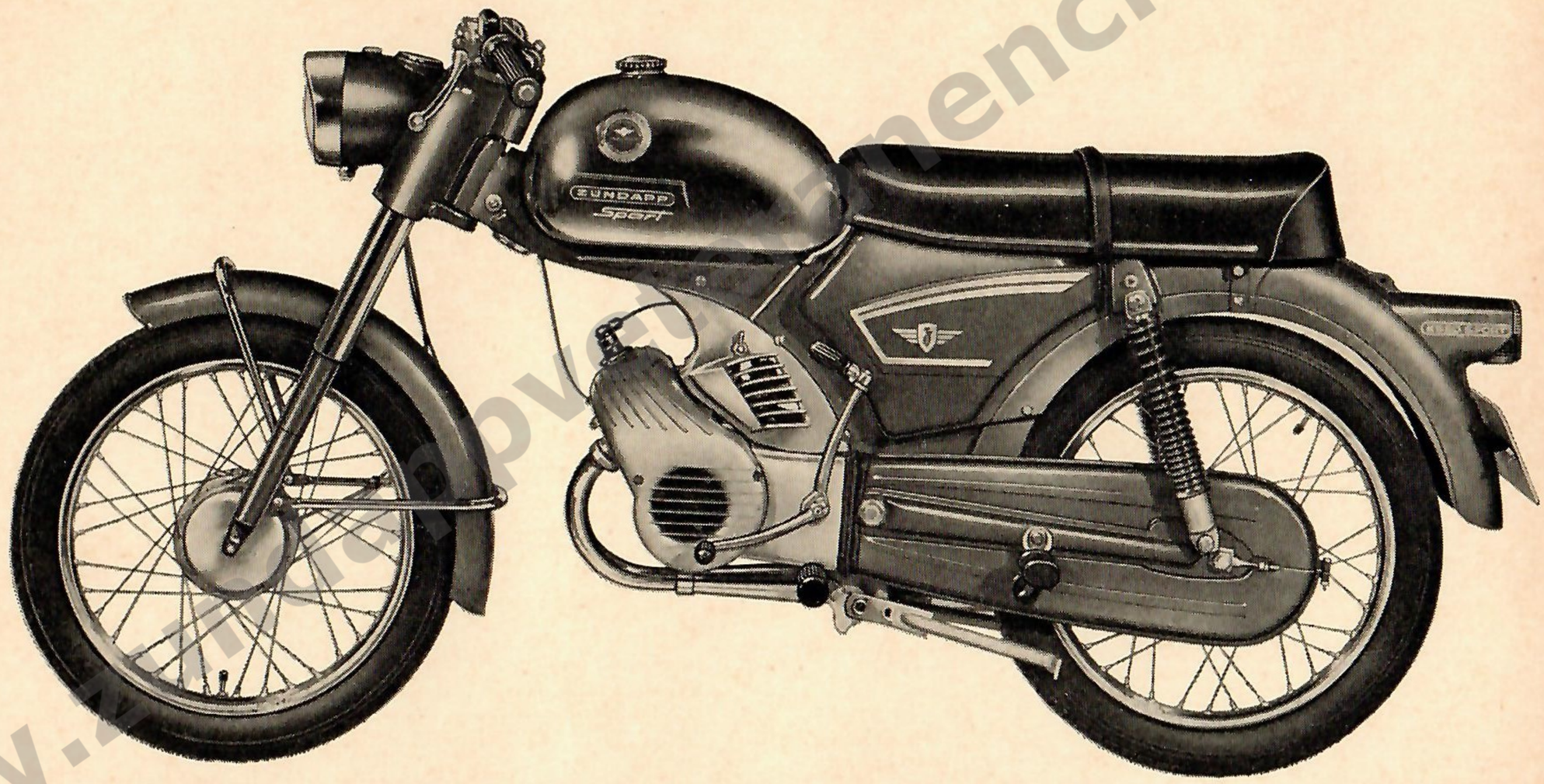

KS 50 Sport mit Gebläse, 5 Gänge, Kickstarter, Fußschaltung
KS 50 Sport with fan blower, 5 speeds, kickstarter, pedal gear change
KS 50 Sport avec soufflante, 5 vitesses, kickstarter, sélecteur au pied

www.zundappmenclub.nl

www.zundappveteranenclub.nl

Farbmuster

Colour samples · Échantillons de couleurs

Die hinter der Farbbezeichnung stehende Indexzahl ist bei Bestellungen **unbedingt** anzugeben.

When ordering spare parts of this catalogue, please indicate the INDEX-Number behind the wanted colour.

Pour faciliter l'exécution des commandes de pièces de rechange, nous vous prions d'indiquer numéro d'index après la couleur désirée.



brillant-blau
brilliant blue
bleu brillant
33



granit-grau
granite grey
gris granit
36

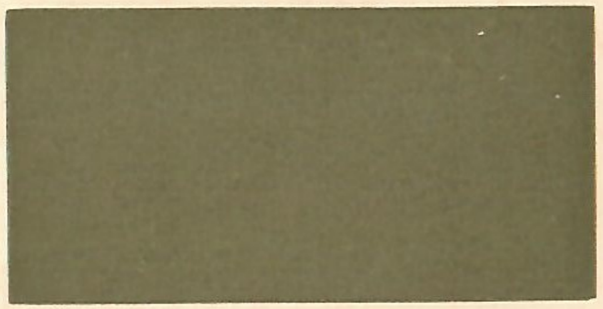

gold-beige
golden beige
beige doré
39

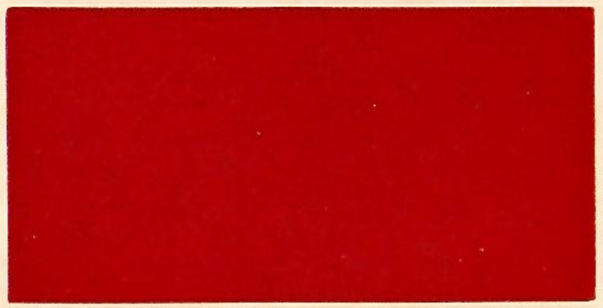

monza-rot
monza-red
rouge Monza
41

www.zundappveteranenclub.nl

www.zundappveteranenclub.nl

www.zundappveteranenclub.nl

3-Gang-Motor 266/278
3-speed engine 266/278
Moteur 3 vitesses 266/278

www.zundappveteranenclub.nl

Inhaltsverzeichnis

3-Gang-Motor

Typen 266-50L1/52L0/53L0 mit Gebläse, Tretkurbel, Handschaltung

Typ 278-03L0 ohne Gebläse, Kickstarter, Handschaltung

Tafel 1	Gehäusehälfte rechts
Tafel 2	Gehäusehälfte links — Gehäusedeckel links
Tafel 3	Lüftergehäuse — Lüfterrad
Tafel 4	Gehäusedeckel rechts
Tafel 5	Zylinder — Kurbeltrieb
Tafel 6	Vergaser
Tafel 7	Getriebe — Schaltwelle
Tafel 8	Schalthebel — Schaltgabel (nur für Handschaltung)
Tafel 9	Tretlagerachse — Bremshebel (nur für Handschaltung)
Tafel 10	Kickstarterwelle — Kickstarterhebel (nur für Fußschaltung)
Tafel 11	Fußschaltwelle — Fußschalthebel (nur für Fußschaltung)
Tafel 12	Kupplung
Tafel 13	Elektrische Ausrüstung
Tafel 14	Auspuff

Table of Contents

3-speed engine

Types 266-50L1/52L0/53L0 with blower, pedal, manual gear change

Type 278-03L0 without blower, kickstarter, pedal gear change

Table 1	Casing, right
Table 2	Casing, left — casing cover, left
Table 3	Impeller casing — impeller
Table 4	Casing cover, right
Table 5	Cylinder — crank drive
Table 6	Carburettor
Table 7	Gearbox — selector shaft
Table 8	Gear shifting lever — gear shifting fork (only for manual gear change)
Table 9	Pedal axle — brake lever (only for manual gear change)
Table 10	Kickstarter spindle — kickstarter lever (only for pedal gear change)
Table 11	Gear change shaft — pedal (only for pedal gear change)
Table 12	Clutch
Table 13	Electrical equipment
Table 14	Exhaust

Planche des Matières

Moteur à 3 vitesses

Types 266-50L1/52L0/53L0 avec soufflante, pédale, changement des vitesses à la main

Type 278-03L0 sans soufflante, kickstarter, changement des vitesses au pied

Planche 1	Moitié de carter, droite
Planche 2	Moitié de carter, gauche — couvercle de carter, gauche
Planche 3	Carter de ventilateur — ventilateur
Planche 4	Couvercle de carter, droite
Planche 5	Cylindre — embiellage
Planche 6	Carburateur
Planche 7	Boîte de vitesses — axe baladeur
Planche 8	Levier des vitesses — fourche sélecteur (seulement pour changement de vitesses à la main)
Planche 9	Axe de pédalier — levier de frein (seulement pour changement de vitesses à la main)
Planche 10	Arbre de kickstarter — levier de kickstarter (seulement pour changement des vitesses au pied)
Planche 11	Arbre de sélecteur — levier de sélecteur (seulement pour changement des vitesses au pied)
Planche 12	Embrayage
Planche 13	Equipement électrique
Planche 14	Système d'échappement

www.zundappveteranenclub.nl

www.zundappveteranenclub.nl

Tafel 1

Gehäusehälfte rechts

Table 1

Casing, right

Planche 1

Moitié de carter, droite

www.zundappveteranenclub.nl

Tafel 1 **Gehäusehälfte rechts**
Table 1 **Casing, right**
Planche 1 **Moitié de carter, droite**

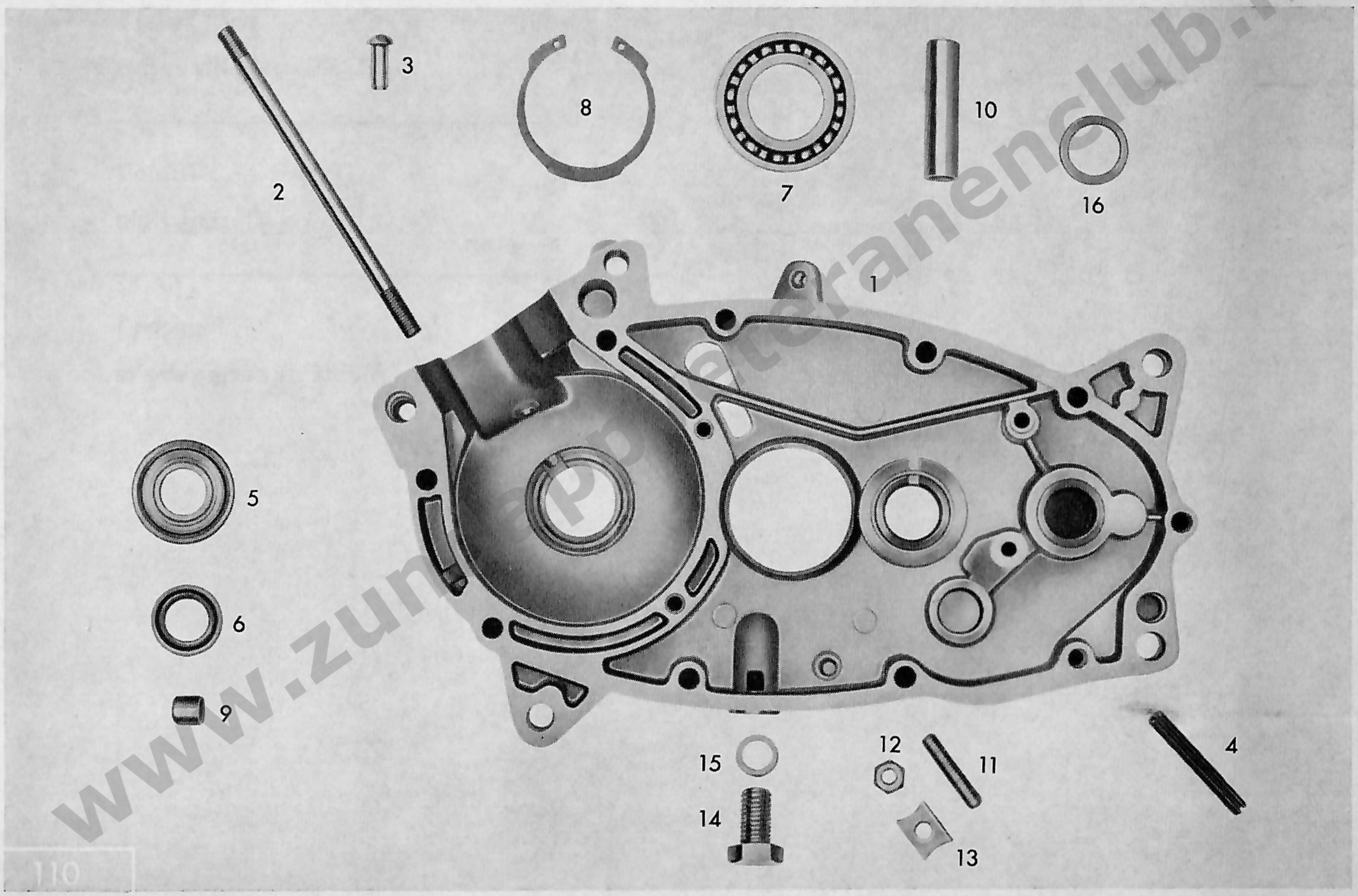

www.zundappveteranenclub.nl

Tafel 1 **Gehäusehälfte rechts**
Table 1 **Casing, right**
Planche 1 **Moitié de carter, droite**

Modell 1967 3 Gänge
Model 1967 3 speeds
Modèle 1967 3 vitesses

Bild-Nr. Jll.-No. Fig.No.	Bestell-Nr. Order No. No. de commande	Benennung	Description	Désignation	Stück/Piece/Pièce 266 50 L1	266 52 L0	266 53 L0	278 03 L0
1	265-01.907	Gehäusehälfte rechts	Casing, right	Moitié de carter, droite	1	1	1	—
—	267-01.909	Gehäusehälfte rechts	Casing, right	Moitié de carter, droite	—	—	—	1
—	265-01.117	Gehäusedichtung	Gasket for casing	Joint pour carter	1	1	1	1
2	265-01.100	Stiftschraube	Stud	Goujon	2	2	2	2
3	DIN 1476 5x15	Halbrundkerbnagel	Pin	Clou	1	1	1	—
—	DIN 1476 2x3	Halbrundkerbnagel	Pin	Clou	—	—	—	1
4	DIN 1481 5x45	Spannstift	Clamping pin	Goupille de serrage	—	—	—	1
5	DIN 625 z 6202	Ringrillenlager	Deep-groove ball bearing	Roulement à gorge	1	1	1	1
6	DIN 3760 15x24x7	Wellendichtring	Shaft seal	Joint d'arbre	1	1	1	1
7	DIN 625 16005	Ringrillenlager	Deep-groove ball bearing	Roulement à gorge	1	1	1	1
8	276-01.154	Sicherungsring	Retaining ring	Jonc de sûreté	1	1	1	1
9	M 181 z 138	Paßbüchse	Press-fit bush	Douille d'ajustage	4	4	4	4
10	265-01.104	Lagerrohr	Tube	Tube	1	1	1	1
—	DIN 933 M 6x15	Sechskantschraube	Hex. bolt	Boulon à six pans	1	1	1	—
—	DIN 6797 A 6.4	Zahnscheibe	Toothed washer	Rondelle dentée	1	1	1	—
11	DIN 551 M 6x40	Gewindestift	Threaded pin	Clou fileté	1	1	1	—
12	DIN 439 BM 6	Sechskantmutter	Hex. nut	Ecrou à six pans	1	1	1	—
13	265-01.138	Sicherungsblech	Screen sheet	Disque protecteur	1	1	1	—
14	DIN 933 M 10x18	Ölablaßschraube	Oil drain plug	Vis de vidange du carter	1	1	1	1
15	DIN 7603 A 10x14	Dichtring	Sealing ring	Bague d'étanchéité	1	1	1	1
—	267-05.129	Stift f. Fußschaltwelle	Pin for pedal gear-shifting shaft	Cheville p. arbre de sélecteur au pied	—	—	—	1
16	267-05.128	Büchse f. Kickstarterwelle	Bearing bush f. kickstarter shaft	Douille p. arbre de kickstarter	—	—	—	1
—	265-01.102	Büchse f. Schaltwelle	Bush f. gear-shifting shaft	Douille p. arbre de sélecteur	1	1	1	1

W 2925 I dtsch./engl./frz. 4/1967

www.zundappveteranenclub.nl

www.zundappveteranenclub.nl

Tafel 2

Gehäusehälfte links — Gehäusedeckel links

Table 2

Casing, left — casing cover, left

Planche 2

Moitié de carter, gauche —
couvercle de carter, gauche

www.zundappveteranenclub.nl

Tafel 2 Gehäusehälfte links — Gehäusedeckel links
Table 2 Casing, left — casing cover, left
Planche 2 Moitié de carter, gauche — couvercle de carter, gauche

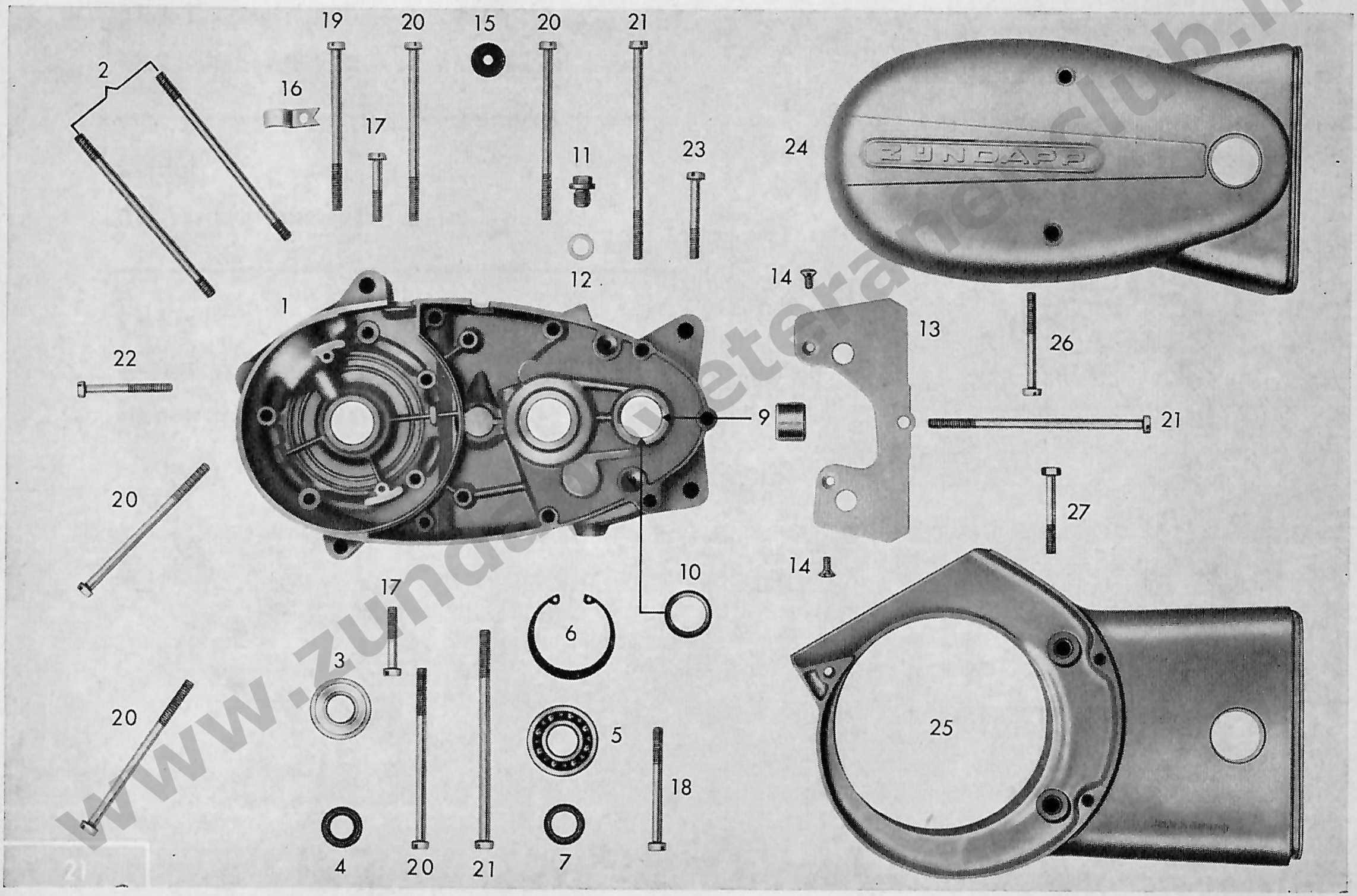

www.zundapp-veteranenclub.nl

Tafel 2 **Gehäusehälfte links — Gehäusedeckel links** **Modell 1967 3 Gänge**
Table 2 **Casing, left — casing cover, left** **Model 1967 3 speeds**
Planche 2 **Moitié de carter, gauche — couvercle de carter, gauche** **Modèle 1967 3 vitesses**

Bild-Nr. Jll.-No. Fig. No.	Bestell-Nr. Order No. No. de commande	Benennung	Description	Désignation	Stück/Piece/Pièce 266 50 L1	266 52 L0	266 53 L0	278 03 L0
1	265-01.913	Gehäusehälfte links	Casing, left	Moitié de carter, gauche	1	1	1	—
—	267-01.910	Gehäusehälfte links	Casing, left	Moitié de carter, gauche	—	—	—	1
2	265-01.100	Stiftschraube	Stud	Goujon	2	2	2	2
3	DIN 625 z 6203	Ringrillenlager	Deep-groove ball bearing	Roulement à gorge	1	1	1	1
4	277-01.136	Dichtring 17 ϕ	Sealing ring 17 ϕ	Rondelle 17 ϕ	1	1	1	1
5	DIN 625 6203	Ringrillenlager	Deep-groove ball bearing	Roulement à gorge	1	1	1	1
7	265-01.135	Wellendichtring 16 ϕ	Shaft seal 16ϕ	Joint 16 ϕ	1	1	1	1
—	267-01.126	Wellendichtring 20 ϕ	Shaft seal 20 ϕ	Joint 20 ϕ	—	—	—	1
9	265-01.106	Büchse	Bush	Bague	1	1	1	—
—	267-01.125	Büchse	Bush	Bague	—	—	—	1
10	265-01.136	Wellendichtring 16 ϕ	Shaft seal 16 ϕ	Joint 16 ϕ	1	1	1	—
11	281-01.135	Öleinfüllschraube	Screw plug (oil filling)	Vis de fermeture (rempl. d'huile)	1	1	1	1
13	266-01.208	Zwischenblech	Spacer plate	Tôle intermédiaire	1	1	1	1
14	DIN 88 AM 5x10	Linsensenkschraube	Lens head screw	Boulon	2	2	2	2
15	284-01.100	Verschlußkappe	Cap	Capuchon	1	1	1	1
—	265-07.100	Kabeltülle f. Zündkabel	Cable sleeve	Visole p. câble	1	1	1	1
16	265-01.145	Kabelschelle	Cable clip	Collier de câble	1	1	1	1
17	DIN 84 AM 6x35	Zylinderschraube	Cyl. bolt	Vis cylindrique	2	2	2	2
18	DIN 84 BM 6x65/20	Zylinderschraube	Cyl. bolt	Vis cylindrique	1	1	1	1
20	DIN 84 BM 6x98/25	Zylinderschraube	Cyl. bolt	Vis cylindrique	6	6	6	6
21	DIN 84 BM 6x120/25	Zylinderschraube	Cyl. bolt	Vis cylindrique	3	3	3	3
22	DIN 84 BM 6x50	Zylinderschraube	Cyl. bolt	Vis cylindrique	1	1	1	1
23	DIN 84 BM 6x45	Zylinderschraube	Cyl. bolt	Vis cylindrique	1	1	1	1
24	267-01.136	Gehäusedeckel links	Casing cover, left	Couvercle de carter, gauche	—	—	—	1
25	267-01.137	Gehäusedeckel links	Casing cover, left	Couvercle de carter, gauche	1	1	1	—
26	DIN 931 M 6x55	Sechskantschraube	Hex. bolt	Boulon à six pans	—	—	—	2
27	DIN 931 M 6x45	Sechskantschraube	Hex. bolt	Boulon à six pans	2	2	2	—

W 2925 I dtsch./engl./frz. 4/1967

www.zundappvet
eteranenclub.nl

www.zundappveteranenclub.nl

Tafel 3

Lüftergehäuse — Lüfterrad

Table 3

Impeller casing — impeller

Planche 3

Carter de ventilateur — ventilateur

www.zundappveteranenclub.nl

Tafel 3 **Lüftergehäuse — Lüfterrad**
Table 3 **Impeller casing — impeller**
Planche 3 **Carter de ventilateur — ventilateur**

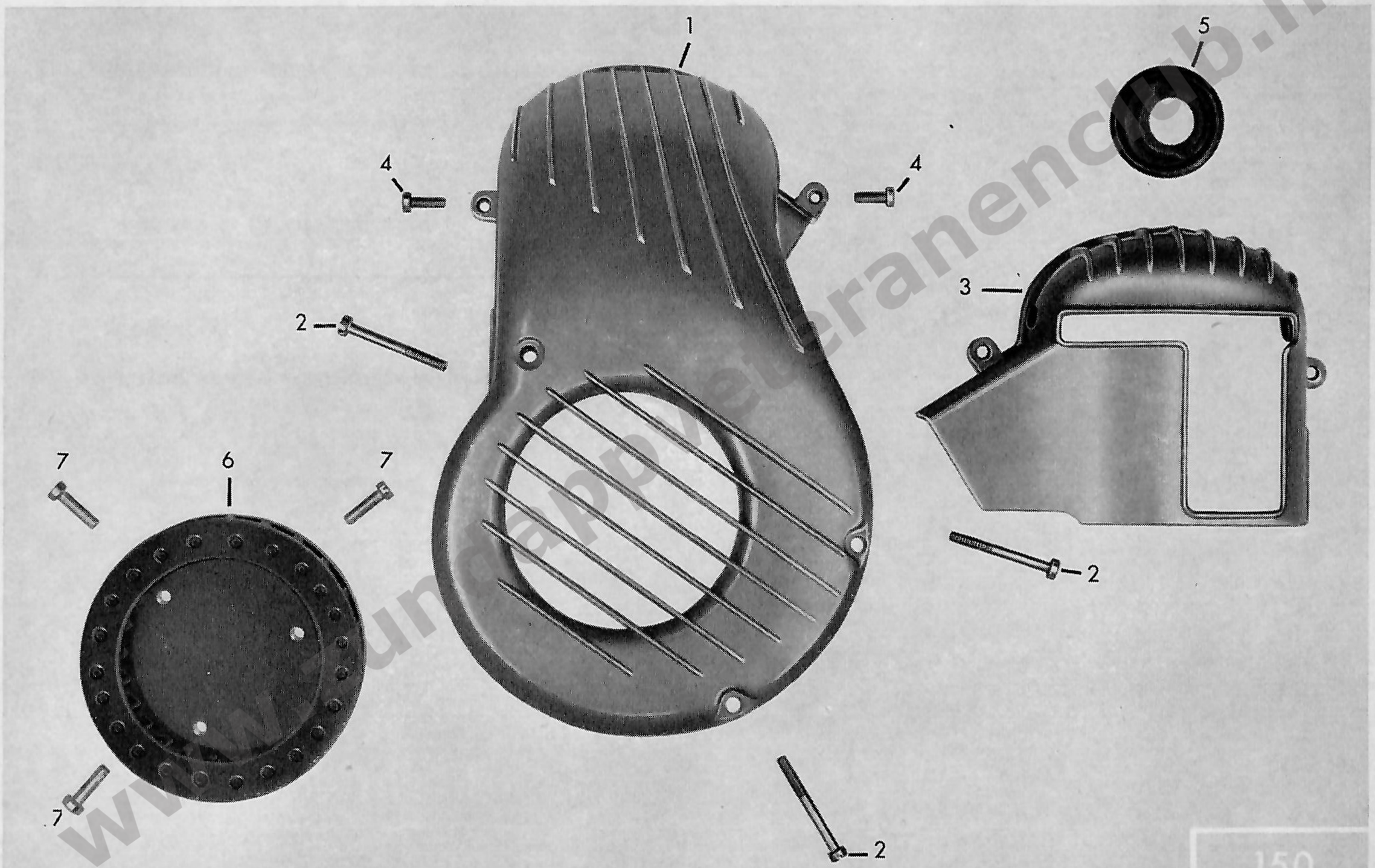

www.bundappveteranenclub.nl

Tafel 3 **Lüftergehäuse — Lüfterrad**
Table 3 **Impeller casing — impeller**
Planche 3 **Carter de ventilateur — ventilateur**

Modell 1967 3 Gänge
Model 1967 3 speeds
Modèle 1967 3 vitesses

Bild-Nr. Jll.-No. Fig. No.	Bestell-Nr. Order No. No. de commande	Benennung	Description	Désignation	Stück/Piece/Pièce 266 50 L1	266 52 L0	266 53 L0	278 03 L0
1	266-01.209	Lüftergehäuse	Impeller casing	Carter de ventilateur	1	1	1	—
2	DIN 84 BM 6x45	Zylinderschraube	Cyl. bolt	Boulon à tête cylindrique	3	3	3	—
3	266-01.602	Lüfterkappe	Fan cap	Déflecteur	1	1	1	—
4	DIN 84 AM 5x14	Zylinderschraube	Cyl. bolt	Boulon à tête cylindrique	2	2	2	—
—	266-01.217	Gummipuffer	Rubber buffer	Bouchon en caoutchouc	2	2	2	—
5	266-01.214	Gummimuffe	Rubber sleeve	Douille en caoutchouc	1	1	1	—
6	266-07.603	Lüfterrad	Impeller	Ventilateur	1	1	1	—
7	DIN 84 AM 6x12	Zylinderschraube	Cyl. bolt	Boulon à tête cylindrique	3	3	3	—
—	266-01.211	Verschlußdeckel f. Kappe	Cover for impeller cap	Couvercle de fermeture, pour capot de ventilateur	1	1	1	—

W 2925 I dtsch./engl./frz. 4/1967

www.zundappveteranenclub.nl

www.zundappveteranenclub.nl

Tafel 4

Gehäusedeckel rechts

Table 4

Casing cover, right

Planche 4

Couvercle de carter, droite

www.zundappveteranenclub.nl

Tafel 4 **Gehäusedeckel rechts**
Table 4 **Casing cover, right**
Planche 4 **Couvercle de carter, droite**

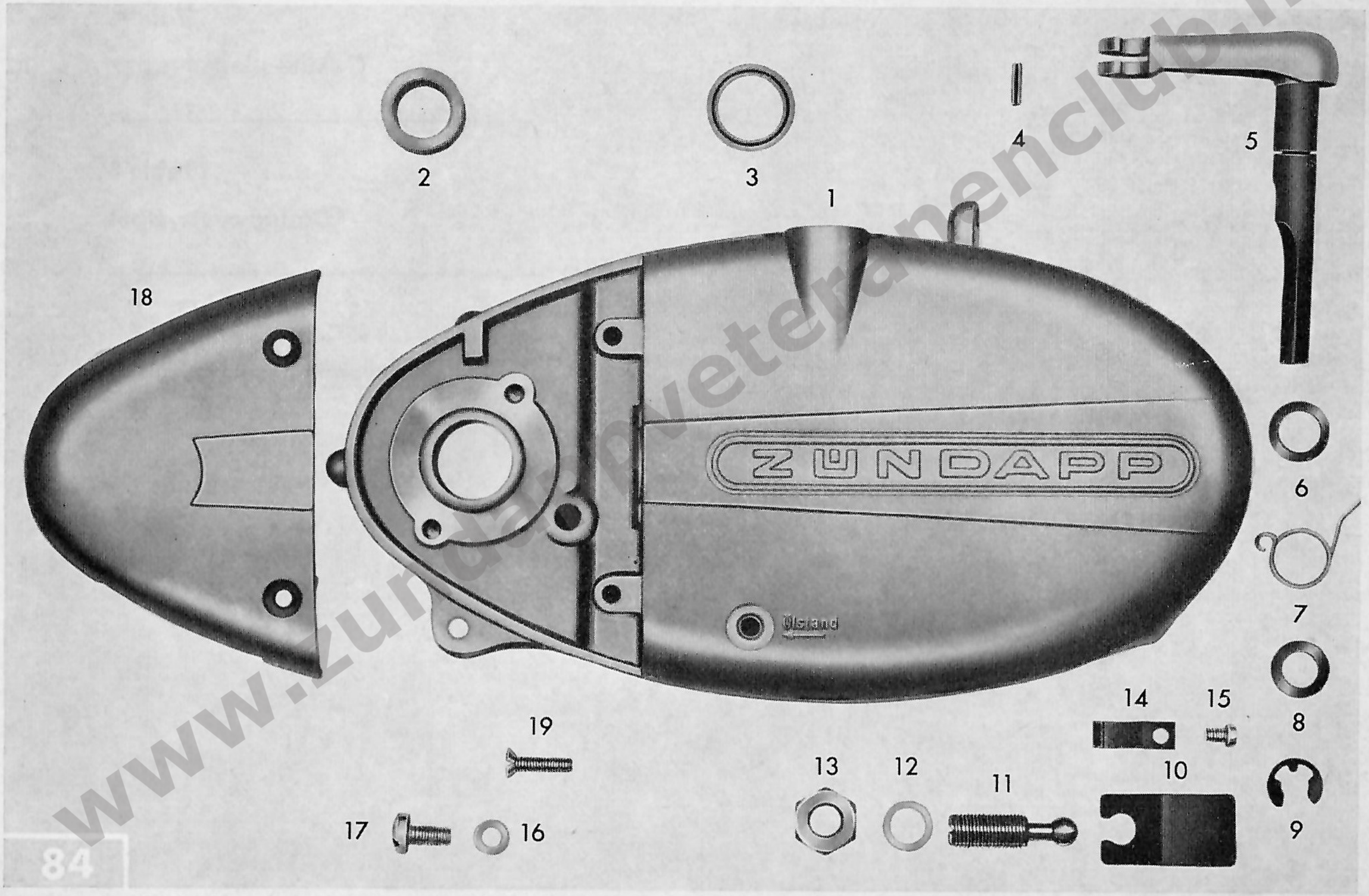

www.zundappveteranenclub.nl

Tafel 4 **Gehäusedeckel rechts**
Table 4 **Casing cover, right**
Planche 4 **Couvercle de carter, droite**

Modell 1967 3 Gänge
Model 1967 3 speeds
Modèle 1967 3 vitesses

Bild-Nr. Jll.-No. Fig. No.	Bestell-Nr. Order No. No. de commande	Benennung	Description	Désignation	Stück/Piece/Pièce 266 50 L1	266 52 L0	266 53 L0	278 03 L0
1	265-01.151	Gehäusedeckel rechts	Casing cover, right	Couvercle de carter, droite	1	1	1	—
—	267-01.135	Gehäusedeckel rechts	Casing cover, right	Couvercle de carter, droite	—	—	—	1
—	265-01.118	Gehäusedichtung	Gasket for casing	Joint pour carter	1	1	1	1
—	267-05.574	Führungsbolzen f. Schaltschieb.	Guide pin f. selector shift	Goujon pour baladeur	—	—	—	1
2	265-01.106	Büchse	Bush	Douille	1	1	1	1
3	265-01.136	Wellendichtung 16x22x3	Shaft seal 16x22x3	Joint d'arbre 16x22x3	1	1	1	—
4	DIN 1481 3x12	Spannstift	Clamping pin	Goupille de serrage	1	1	1	1
5	265-06.602	Kupplungshebel	Clutch lever	Levier d'embrayage	1	1	1	1
6	281-06.114	Scheibe 0,2 mm	Washer 0.2 mm	Rondelle 0,2 mm	1	1	1	1
—	281-06.115	Scheibe 0,5 mm	Washer 0.5 mm	Rondelle 0,5 mm	nach Bedarf / var.			
7	265-06.112	Drehfeder	Torsion spring	Ressort de torsion	1	1	1	1
8	405-15.388	Dichtring	Sealing ring	Bague d'étanchéité	1	1	1	1
9	DIN 6799 8	BZ-Sicherung	BZ washer	Fermeture BZ	1	1	1	1
10	265-06.104	Kupplungszunge	Clutch tongue	Languette d'embrayage	1	1	1	1
11	265-06.106	Einstellschraube	Setscrew	Vis de réglage	1	1	1	1
12	DIN 7603 A 10x14	Dichtring	Sealing ring	Bague d'étanchéité	1	1	1	1
13	DIN 936 M 10x1	Sechskantmutter	Hex. nut	Écrou à six pans	1	1	1	1
14	265-06.109	Haltefeder	Retaining spring	Ressort de retenue	2	2	2	2
15	DIN 84 AM 4x6	Zylinderschraube	Cyl. bolt	Vis cylindrique	2	2	2	2
16	DIN 7603 A 6x10	Dichtring	Sealing ring	Bague d'étanchéité	1	1	1	1
17	DIN 85 AM 6x12	Linsenschraube	Oval-head screw	Vis à tête goutte de suif	1	1	1	1
18	265-01.115	Anschlußkappe	Connector cap	Couvercle de raccordement	—	1	1	—
—	266-01.100	Anschlußkappe	Connector cap	Couvercle de raccordement	1	—	—	—
—	267-01.115	Anschlußkappe	Connector cap	Couvercle de raccordement	—	—	—	1
19	DIN 91 AM 5x20	Linsenschraube	Lens head screw	Boulon	2	2	2	2

W 2925 I dtsch./engl./frz. 4/1967

www.zundapp-veteranenclub.nl

www.zundappveteranenclub.nl

Tafel 5

Zylinder — Kurbeltrieb

Table 5

Cylinder — crank drive

Planche 5

Cylindre — embiellage

www.zundappveteranenclub.nl

Tafel 5 **Zylinder — Kurbeltrieb**
Table 5 **Cylinder — crank drive**
Planche 5 **Cylindre — embiellage**

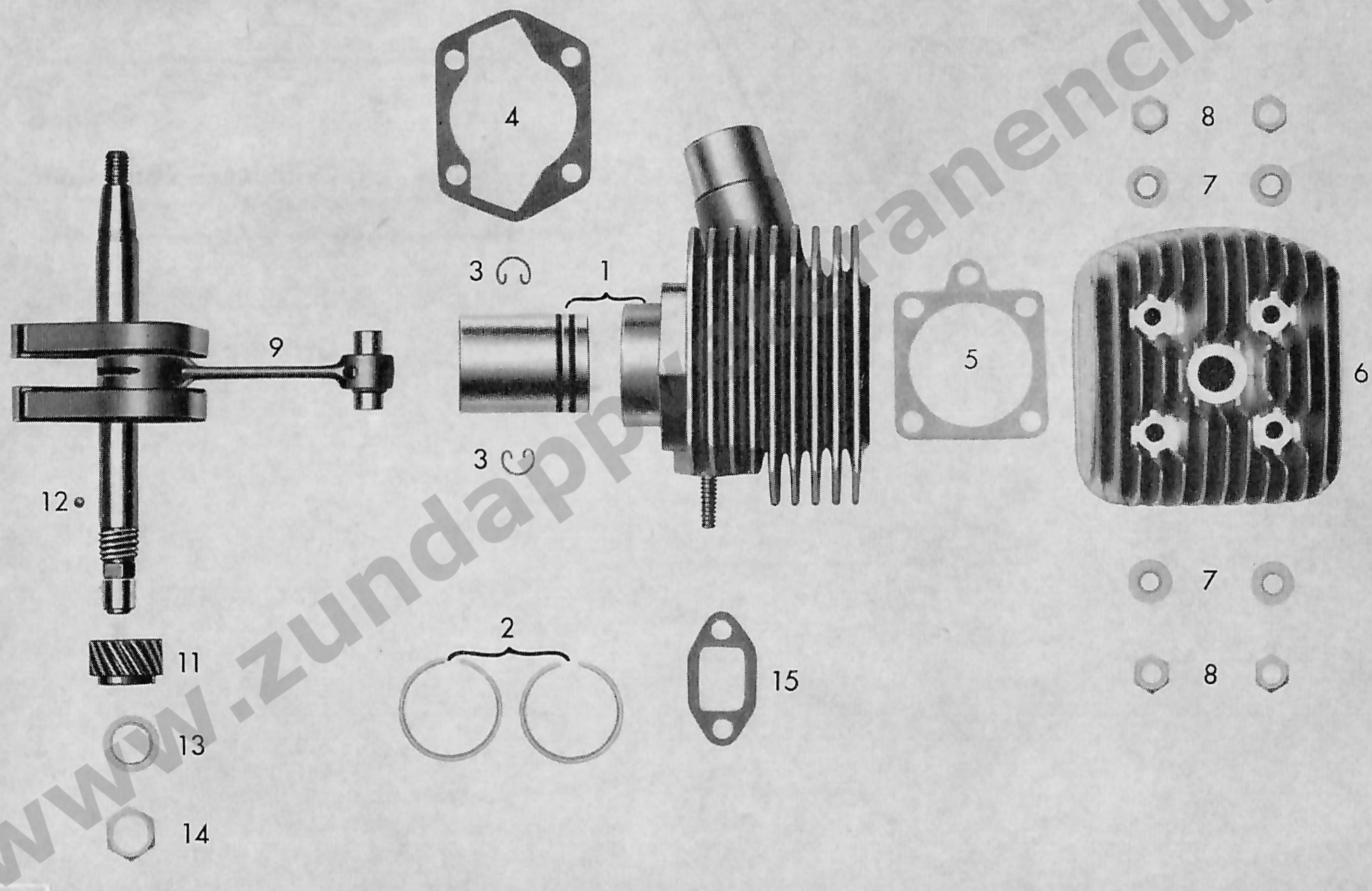

www.zundappenclub.nl

Tafel 5 **Zylinder — Kurbeltrieb**
Table 5 **Cylinder — crank drive**
Planche 5 **Cylindre — embiellage**

Modell 1967 3 Gänge
Model 1967 3 speeds
Modèle 1967 3 vitesses

Bild-Nr. Jll.-No. Fig. No.	Bestell-Nr. Order No. No. de commande	Benennung	Description	Désignation	Stück/Piece/Pièce 266 50 L1	266 52 L0	266 53 L0	278 03 L0
1	265-02.610	Zylinder mit Kolben	Cylinder with piston	Cylindre avec piston	1	1	—	—
—	276-02.609	Zylinder mit Kolben	Cylinder with piston	Cylindre avec piston	—	—	1	—
—	267-02.607	Zylinder mit Kolben	Cylinder with piston	Cylindre avec piston	—	—	—	1
2	M 1262 K 384	Kolbenring oben	Piston ring, top	Segment de piston, supérieur	1	1	—	1
—	251-02.205	Kolbenring unten	Piston ring, bottom	Segment de piston, inférieur	1	1	—	1
—	276-02.224	Kolbenring LD	Piston ring LD	Segment de piston LD	—	—	1	—
3	DIN 73123 A 12	Sprengring	Snap ring	Anneau de retenue	2	2	2	2
4	265-02.110	Zylinderdichtung	Cylinder gasket	Joint de cylindre	1	1	1	1
5	M 468 z 210	Zylinderkopfdichtung	Cylinder head gasket	Joint de culasse de cylindre	1	1	—	1
—	267-02.110	Zylinderkopfdichtung	Cylinder head gasket	Joint de culasse de cylindre	—	—	1	—
—	265-02.200	Zylinderkopf	Cylinder head	Culasse de cylindre	1	1	—	1
6	265-02.201	Zylinderkopf	Cylinder head	Culasse de cylindre	—	—	1	—
7	265-02.120	Scheibe	Washer	Rondelle	4	4	4	4
8	DIN 934 M 7	Sechskantmutter	Hex. nut	Écrou à six pans	4	4	4	4
9	265-03.610	Kurbelwelle kpl.	Crankshaft, compl.	Vilebrequin, cpl.	1	1	1	—
—	265-03.605	Kurbelwelle kpl.	Crankshaft, compl.	Vilebrequin, cpl.	—	—	—	1
—	277-03.115	Scheibe 2,0x15,1 mm Innen-ϕ	Shim 2.0x15.1 mm ϕ	Rondelle 2,0x15,1 mm ϕ	1	1	1	1
—	261-05.144	Scheibe 0,1x15,1 mm Innen-ϕ	Shim 0.1x15.1 mm ϕ	Rondelle 0,1x15,1 mm ϕ	nach Bedarf / var.			
—	261-05.137	Scheibe 0,2x15,1 mm Innen-ϕ	Shim 0.2x15.1 mm ϕ	Rondelle 0,2x15,1 mm ϕ	nach Bedarf / var.			
—	261-05.138	Scheibe 0,5x15,1 mm Innen-ϕ	Shim 0.5x15.1 mm ϕ	Rondelle 0,5x15,1 mm ϕ	nach Bedarf / var.			
—	261-05.132	Scheibe 0,8x15,1 mm Innen-ϕ	Shim 0.8x15.1 mm ϕ	Rondelle 0,8x15,1 mm ϕ	nach Bedarf / var.			
—	277-03.111	Scheibe 2,0x17,1 mm Innen-ϕ	Shim 2.0x17.1 mm ϕ	Rondelle 2,0x17,1 mm ϕ	1	1	1	1
—	265-05.175	Scheibe 0,5x17,1 mm Innen-ϕ	Shim 0.5x17.1 mm ϕ	Rondelle 0,5x17,1 mm ϕ	nach Bedarf / var.			
—	265-05.176	Scheibe 0,2x17,1 mm Innen-ϕ	Shim 0.2x17.1 mm ϕ	Rondelle 0,2x17,1 mm ϕ	nach Bedarf / var.			
—	265-05.177	Scheibe 0,1x17,1 mm Innen-ϕ	Shim 0.1x17.1 mm ϕ	Rondelle 0,1x17,1 mm ϕ	nach Bedarf / var.			
—	265-05.179	Scheibe 0,8x17,1 mm Innen-ϕ	Shim 0.8x17.1 mm ϕ	Rondelle 0,8x17,1 mm ϕ	nach Bedarf / var.			
—	276-05.902	Zahnrad mit Kupplungsrad	Gear w. clutch wheel	Pignon avec roue d'embrayage	1	1	—	1
—	276-05.903	Zahnrad mit Kupplungsrad	Gear w. clutch wheel	Pignon avec roue d'embrayage	—	—	1	—
12	DIN 5401	Kugel 5 ϕ ± 0,005	Ball 5 ϕ ± 0,005	Bille 5 ϕ ± 0,005	2	2	2	2
13	265-05.122	Sicherungsscheibe	Retaining washer	Anneau de retenue	1	1	1	1
14	265-05.123	Mutter	Nut	Écrou	1	1	1	1
15	267-04.113	Dichtung f. Ansaugstutzen	Gasket for cylinder suction port	Joint p. tuyau d'aspiration du cylindre	1	1	1	1

W 2925 I dtsch./engl./frz. 4/1967

www.kreidlpyc... veteranenclub.nl

www.zundappveteranenclub.nl

Tafel 6

Vergaser

Table 6

Carburettor

Planche 6

Carburateur

www.zundappveteranenclub.nl

Tafel 6 **Vergaser**
Table 6 **Carburettor**
Planche 6 **Carburateur**

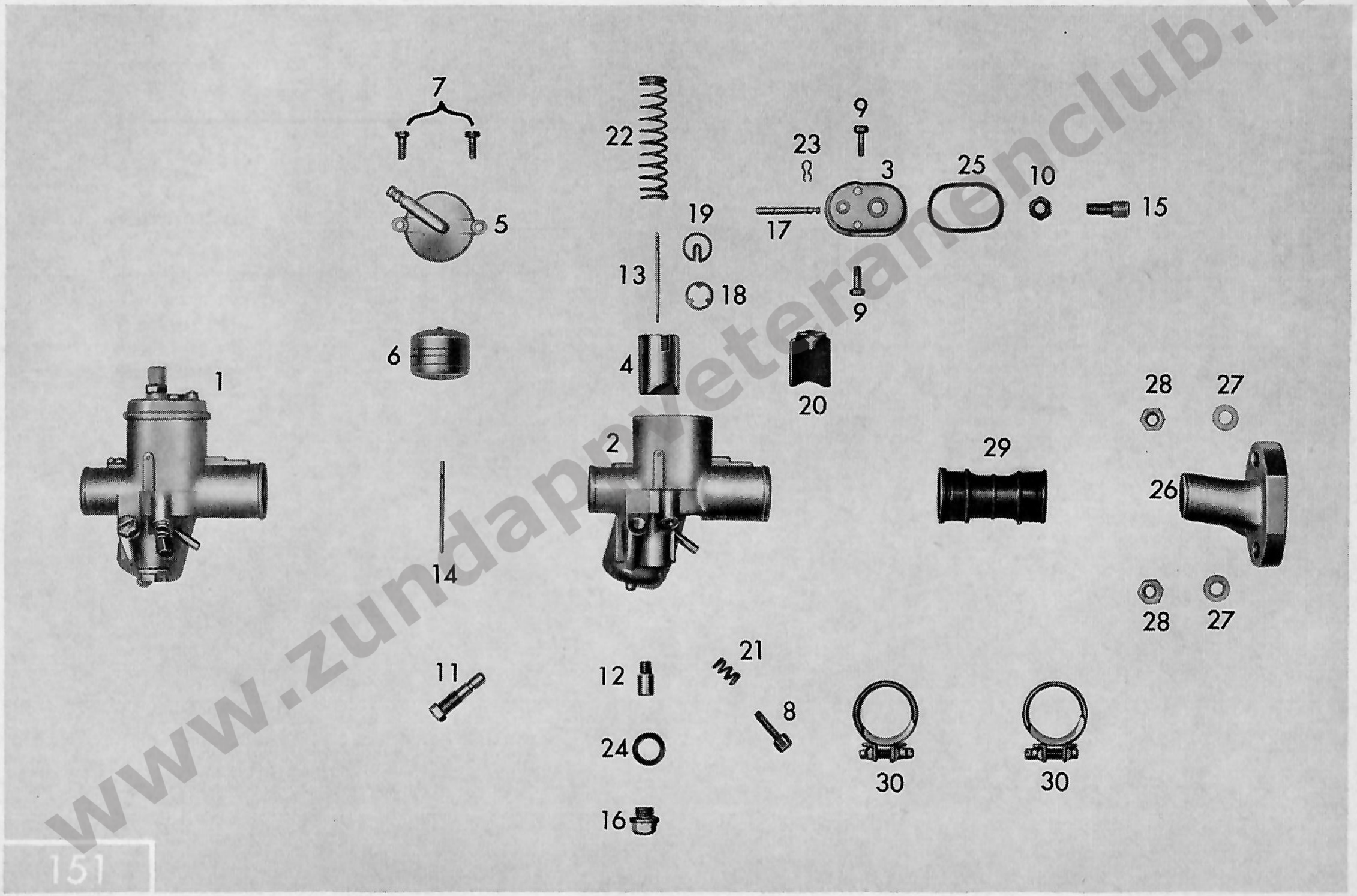

www.zundapp-veteranenclub.nl

Tafel 6 **Vergaser**
Table 6 **Carburettor**
Planche 6 **Carburateur**

Modell 1967 3 Gänge
Model 1967 3 speeds
Modèle 1967 3 vitesses

Bild-Nr. Jll.-No. Fig. No.	Bestell-Nr. Order No. No. de commande	Benennung	Description	Désignation	Stück/Piece/Pièce 266 50 L1	266 52 L0	266 53 L0	278 03 L0
1	267-04.726	Vergaser kpl. 1/9.5/73	Carburettor, cpl. 1/9.5/73	Carburateur, compl. 1/9,5/73	—	—	—	1
—	266-04.713	Vergaser kpl. 1/10/820	Carburettor, cpl. 1/10/820	Carburateur, compl. 1/10/820	1	—	—	—
—	266-04.712	Vergaser kpl. 1/16/69	Carburettor, cpl. 1/16/69	Carburateur, compl. 1/16/69	—	1	—	—
—	276-04.721	Vergaser kpl. 1/17/80	Carburettor, cpl. 1/17/80	Carburateur, compl. 1/17/80	—	—	1	—
2	265-04.119	Vergasergehäuse 9,5 ϕ	Carburettor housing 9,5 ϕ	Corps de carburateur 9,5 ϕ	—	—	—	1
—	265-04.118	Vergasergehäuse 10 ϕ	Carburettor housing 10 ϕ	Corps de carburateur 10 ϕ	1	—	—	—
—	268-04.118	Vergasergehäuse 16 ϕ	Carburettor housing 16 ϕ	Corps de carburateur 16 ϕ	—	1	—	—
—	277-04.115	Vergasergehäuse 17 ϕ	Carburettor housing 17 ϕ	Corps de carburateur 17 ϕ	—	—	1	—
3	265-04.900	Deckelplatte	Cover plate	Plaque de couvercle	1	—	—	1
—	267-04.901	Deckelplatte	Cover plate	Plaque de couvercle	—	1	1	—
4	265-04.911	Gasschieber	Throttle valve	Volet des gaz	1	—	—	1
—	267-04.902	Gasschieber	Throttle valve	Volet des gaz	—	1	1	—
5	265-04.913	Schwimmergehäusedeckel	Float housing cover	Couvercle de corps de flotteur	—	—	—	1
—	265-04.916	Schwimmergehäusedeckel	Float housing cover	Couvercle de corps de flotteur	1	1	1	—
6	265-04.914	Schwimmer	Float	Flotteur	1	1	1	1
7	255-04.915	Befestigungsschraube	Fixing screw	Vis de fixation	2	2	2	2
8	265-04.902	Stellschraube f. Leerlauf	Set screw/idling	Vis de réglage/ralenti	1	1	1	1
9	267-04.924	Befestigungsschraube	Fixing screw	Vis de fixation	2	2	2	2
10	251-04.927	Gegenmutter	Lock nut	Contre-écrou	1	1	1	1
11	258-04.901	Düse Gr. 56	Jet, size 56	Gicleur 56	1	—	—	1
—	255-04.921	Düse Gr. 58	Jet, size 58	Gicleur 58	—	—	1	—
—	267-04.913	Düse Gr. 78	Jet, size 78	Gicleur 78	—	1	—	—
12	276-04.903	Nadeldüse Gr. 2,15 A	Needle jet 2.15 A	Gicleur à aiguille 2,15 A	—	—	1	—
—	258-04.900	Nadeldüse Gr. 2,17	Needle jet 2.17	Gicleur à aiguille 2,17	1	—	—	1
—	266-04.901	Nadeldüse Gr. 2,22	Needle jet 2.22	Gicleur à aiguille 2,22	—	1	—	—
13	265-04.904	Düsennadel	Jet needle	Aiguille de gicleur	1	—	—	1
—	267-04.910	Düsennadel	Jet needle	Aiguille de gicleur	—	1	—	—
—	267-04.936	Düsennadel	Jet needle	Aiguille de gicleur	—	—	1	—
14	255-04.908	Schwimmernadel	Float needle	Aiguille de flotteur	1	1	1	1
15	400-17.126	Stellschraube	Set screw	Vis de réglage	1	1	1	1
16	267-04.904	Verschlußschraube	Closing screw cap	Vis de fermeture	—	1	1	—
—	265-04.905	Verschlußschraube	Closing screw cap	Vis de fermeture	1	—	—	1

W 2925 I dtsch./engl./frz. 4/1967

www.zundappveteranenclub.nl

www.zundappveteranenclub.nl

Tafel 6 **Vergaser**
Table 6 **Carburettor**
Planche 6 **Carburateur**

Modell 1967 3 Gänge
Model 1967 3 speeds
Modèle 1967 3 vitesses

Bild-Nr. Jll.-No. Fig.No.	Bestell-Nr. Order No. No. de commande	Benennung	Description	Désignation	Stück/Piece/Pièce			
					266			278
					50 L1	52 L0	53 L0	03 L0
17	265-04.906	Druckstift	Thrust pin	Cheville de pression	—	—	—	1
—	266-04.906	Druckstift	Thrust pin	Cheville de pression	1	—	—	—
—	267-04.909	Druckstift	Thrust pin	Cheville de pression	—	1	1	—
18	265-04.912	Scheibe	Washer	Rondelle	1	1	1	1
19	265-04.907	Halteplättchen	Retaining plate	Plaquette de retenue	1	1	1	1
20	267-04.906	Startschieber	Starter slide	Volet de démarrage	—	1	1	—
—	265-04.908	Startschieber	Starter slide	Volet de démarrage	1	—	—	1
21	251-04.922	Feder f. Leerlaufschraube	Spring/idling screw	Ressort/ralenti	1	1	1	1
22	265-04.909	Schieberfeder	Slide spring	Ressort de volet	1	1	1	1
23	255-04.902	Sicherungsfeder	Retaining spring	Ressort de sûreté	1	1	1	1
24	255-04.916	Dichtring	Sealing ring for jet	Bague d'étanchéité	1	1	1	1
25	267-04.907	Dichtung	Gasket	Joint	—	1	1	—
—	265-04.910	Dichtung	Gasket	Joint	1	—	—	1
—	266-04.905	Dichtring für Düse	Sealing ring for jet	Bague d'étanchéité	1	1	1	1
—	265-04.917	Dichtung für Schwimmer	Gasket for float	Joint p. flotteur	1	1	1	1
26	266-04.102	Ansaugstutzen	Suction socket	Tubulure d'admission	1	1	—	—
—	266-04.103	Ansaugstutzen	Suction socket	Tubulure d'admission	—	—	—	1
—	276-04.100	Ansaugstutzen	Suction socket	Tubulure d'admission	—	—	1	—
27	DIN 934 M 6	Scheibe	Washer	Rondelle	2	2	2	2
28	DIN 433 6.4	Sechskantmutter	Hex. nut	Écrou à six pans	2	2	2	2
29	266-04.139	Muffe	Sleeve	Douille	1	—	—	1
—	267-04.139	Muffe	Sleeve	Douille	—	1	—	—
—	276-04.138	Muffe	Sleeve	Douille	—	—	1	—
30	265-04.715	Schlauchbinder 27 ϕ	Hose strap 27 ϕ	Collier 27 ϕ	2	2	2	2

www.zundappveteranenclub.nl

www.zundappveteranenclub.nl

Tafel 7

Getriebe — Schaltwelle

Table 7

Gearbox — selector shaft

Planche 7

Boîte de vitesses — axe baladeur

www.zundappveteranenclub.nl

Tafel 7 **Getriebe — Schaltwelle**
Table 7 **Gearbox — selector shaft**
Planche 7 **Boîte de vitesses — axe baladeur**

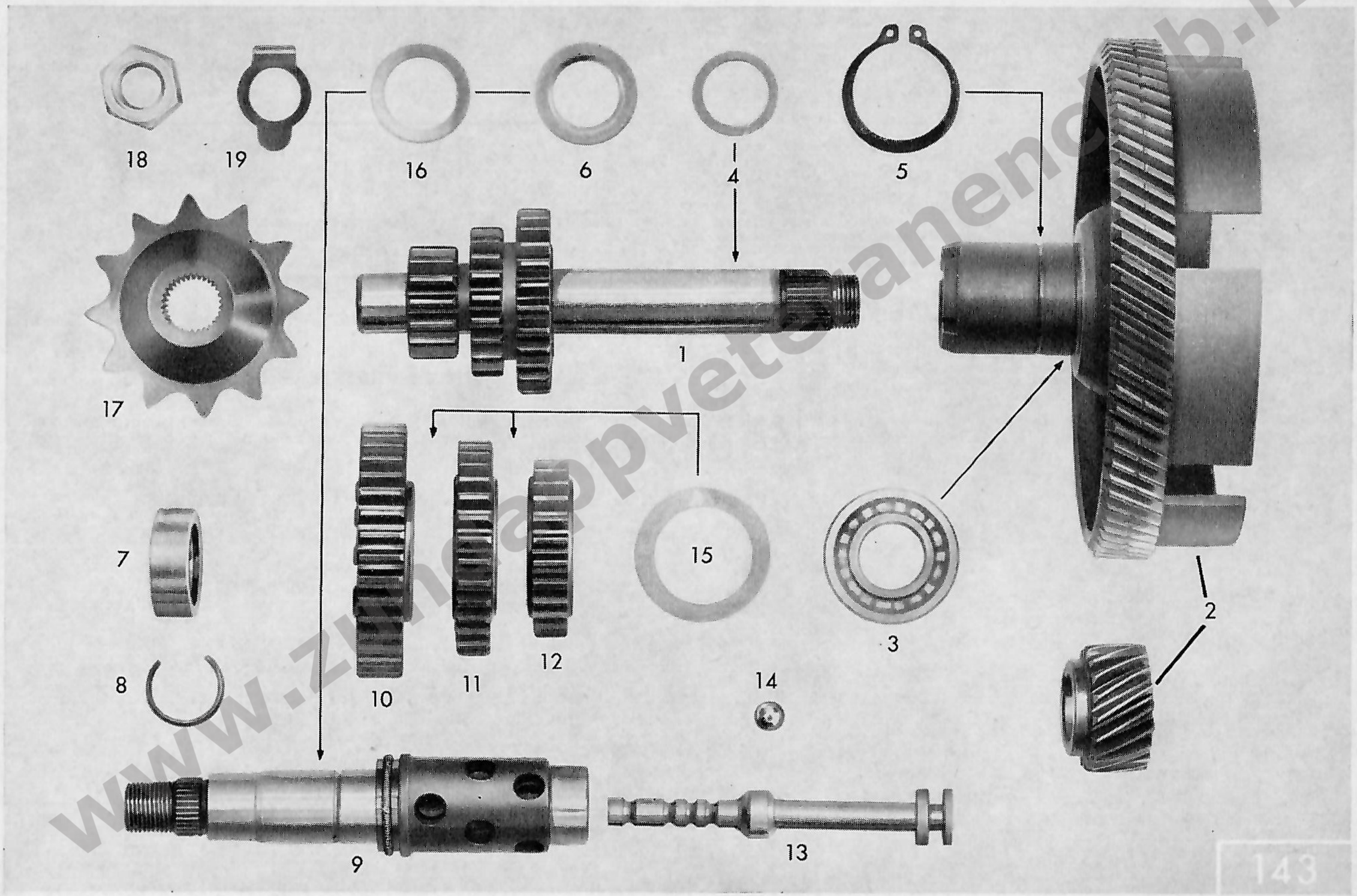

www.zwaappv

Tafel 7 **Getriebe — Schaltwelle**
Table 7 **Gearbox — selector shaft**
Planche 7 **Boîte de vitesses — axe baladeur**

Modell 1967 3 Gänge
Model 1967 3 speeds
Modèle 1967 3 vitesses

Bild-Nr. Jll.-No. Fig. No.	Bestell-Nr. Order No. No. de commande	Benennung	Description	Désignation	Stück/Piece/Pièce 266 50 L1	266 52 L0	266 53 L0	278 03 L0
1	266-07.157	Getriebehauptwelle	Main drive shaft	Arbre principal	1	1	1	1
2	276-05.902	Kupplungsrad m. Zahnrad	Clutch gear	Roue d'embrayage	1	1	—	1
—	276-05.903	Kupplungsrad m. Zahnrad	Clutch gear	Roue d'embrayage	—	—	1	—
3	DIN 625 6002	Ringrillenlager	Deep-groove ball bearing	Roulement à gorge	1	1	1	1
4	M 1301 z 450	Scheibe 0,8x15,1x21 mm	Shim 0.8x15.1x21 mm	Rondelle 0,8x15,1x21 mm	nach Bedarf / var.			
—	M 1301 z 451	Scheibe 0,2x15,1x21 mm	Shim 0.2x15.1x21 mm	Rondelle 0,2x15,1x21 mm	nach Bedarf / var.			
—	M 1301 z 452	Scheibe 0,5x15,1x21 mm	Shim 0.5x15.1x21 mm	Rondelle 0,5x15,1x21 mm	nach Bedarf / var.			
—	M 1301 z 459	Scheibe 0,1x15,1x21 mm	Shim 0.1x15.1x21 mm	Rondelle 0,1x15,1x21 mm	nach Bedarf / var.			
5	DIN 471 25x1.2	Sicherungsring	Retaining washer	Jonc d'arrêt	1	1	1	1
6	276-05.108	Scheibe m. F. 1,0 x15,1x17,8x24	Shim 1.0 x15.1x17.8x24	Rondelle 1,0x15,1x17,8x24	nach Bedarf / var.			
—	276-05.109	Scheibe m. F. 1,25x15,1x17,8x24	Shim 1.25x15.1x17.8x24	Rondelle 1,25x15,1x17,8x24	nach Bedarf / var.			
—	276-05.110	Scheibe m. F. 1,5 x15,1x17,8x24	Shim 1.5x15.1x17.8x24	Rondelle 1,5x15,1x17,8x24	nach Bedarf / var.			
7	267-05.549	Distanzbüchse	Spacer bush	Douille d'écartement	1	1	1	1
8	265-05.181	Federring	Spring washer	Anneau à ressort	1	1	1	1
9	267-05.901	Schaltwelle	Selector shaft	Axe baladeur	—	—	—	1
—	265-05.603	Schaltwelle vollst.	Selector shaft cpl.	Axe baladeur cpl.	1	1	1	—
—	265-05.101	Schaltwelle	Selector shaft	Axe baladeur	1	1	1	—
—	265-05.900	Büchse mit Mitnehmerzahnrad	Bush w. drive gear	Douille avec pig. d'entraîneur	1	1	1	—
—	265-05.164	Bremsfeder	Brake spring	Ressort de frein	1	1	1	—
10	266-05.110	Zahnrad 1. Gang 37 Zähne	Gear wheel for 1st gear, 37 t.	Engrenage 1ère vitesse, 37 d.	1	1	1	1
11	266-05.113	Zahnrad 2. Gang 31 Zähne	Gear wheel for 2nd gear, 31 t.	Engrenage 2ème vitesse, 31 d.	1	1	1	1
12	266-05.263	Zahnrad 3. Gang 25 Zähne	Gear wheel for 3rd gear, 25 t.	Engrenage 3ème vitesse, 25 d.	1	1	1	1
13	267-05.106	Ziehkeil	Pull cotter	Clavette coulissante	—	—	—	1
—	265-05.105	Ziehkeil	Pull cotter	Clavette coulissante	1	1	1	—
14	DIN 5401 KL III	Kugel 7 ϕ	Ball 7 ϕ	Bille 7 ϕ	12	12	12	12
15	265-05.255	Scheibe 0,2x22,1x32 mm	Shim 0.2 x22.1x32 mm	Rondelle 0,2x22,1x32 mm	nach Bedarf / var.			
—	265-05.256	Scheibe 0,1x22,1x32 mm	Shim 0.1 x22.1x32 mm	Rondelle 0,1x22,1x32 mm	nach Bedarf / var.			
16	265-05.176	Scheibe 0,2x17,1x23 mm	Shim 0.2 x17.1x23 mm	Rondelle 0,2x17,1x23 mm	nach Bedarf / var.			
—	265-05.177	Scheibe 0,1x17,1x23 mm	Shim 0.1 x17.1x23 mm	Rondelle 0,1x17,1x23 mm	nach Bedarf / var.			
—	265-05.178	Scheibe 0,05x17,1x23 mm	Shim 0.05x17.1x23 mm	Rondelle 0,05x17,1x23 mm	nach Bedarf / var.			
17	265-05.275	Kettenritzel 11 Zähne	Chain pinion, 11 t.	Pignon de chaîne, 11 d.	1	1	—	1
—	268-05.185	Kettenritzel 15 Zähne	Chain pinion, 15 t.	Pignon de chaîne, 15 d.	—	—	1	—
18	423-15.460	Sechskantmutter	Hex. nut	Écrou à six pans	1	1	1	1
19	265-05.183	Sicherungsblech	Screen sheet	Disque de protection	1	1	1	1

W 2925 I dtsch./engl./frz. 4/1967

www.zundappv

www.zundappveteranenclub.nl

Tafel 8

Schalthebel — Schaltgabel

(nur für Handschaltung)

Table 8

Selector lever — selector fork

(Only for manual gear change)

Planche 8

Levier des vitesses — fourche sélecteur

(Seulement pour changement de vitesses à la main)

www.zundappveteranenclub.nl

Tafel 8 **Schalthebel — Schaltgabel (nur für Handschaltung)**
Table 8 **Selector lever — selector fork (manual gear change)**
Planche 8 **Levier des vitesses — fourche sélecteur (changement de vitesses à la main)**

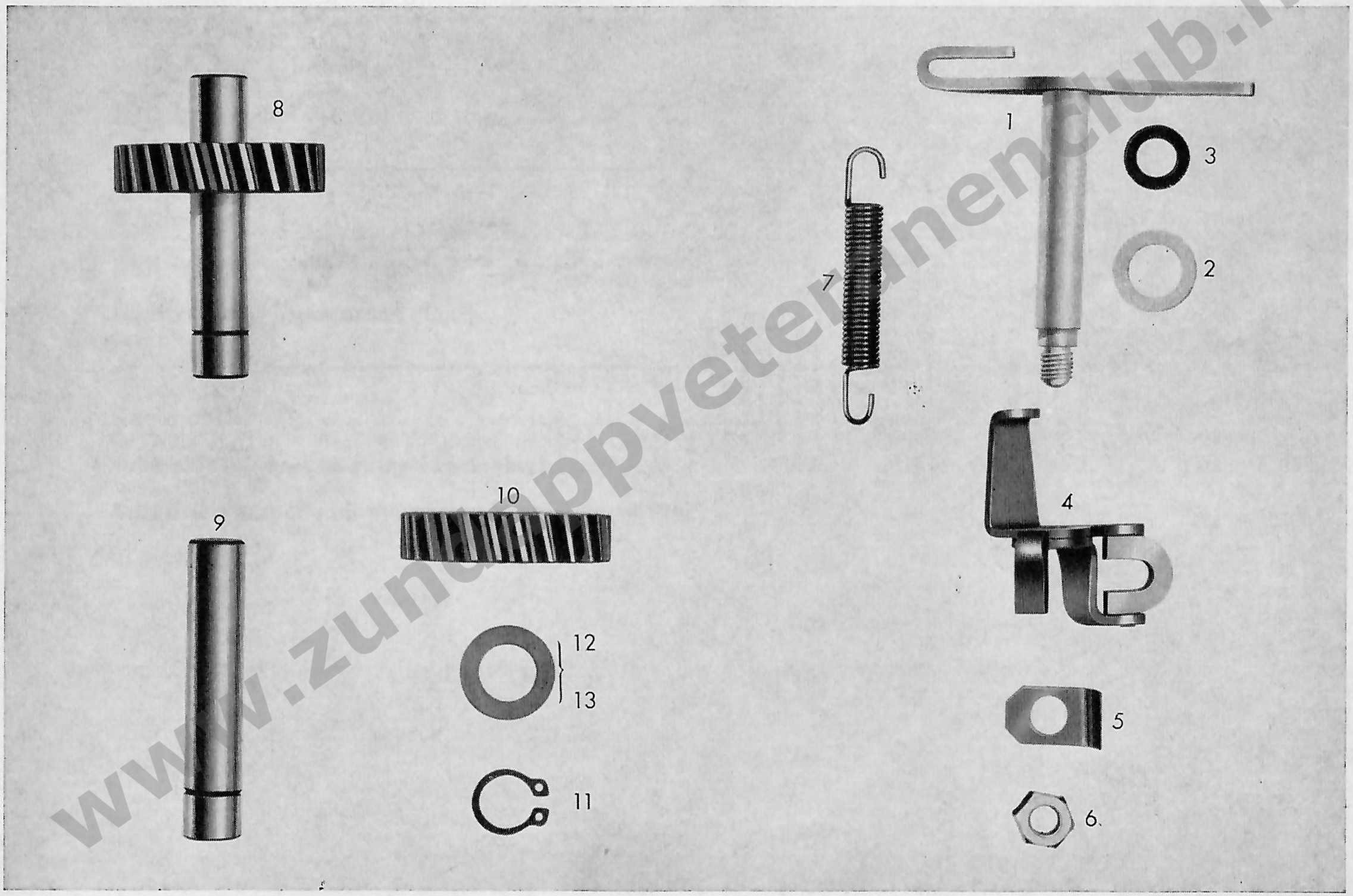

www.zundappvetteranenclub.nl

Tafel 8 **Schalthebel — Schaltgabel (nur für Handschaltung)** — **Modell 1967 3 Gänge**
Table 8 **Selector lever — selector fork (manual gear change)** — **Model 1967 3 speeds**
Planche 8 **Levier des vitesses — fourche sélecteur (changement de vitesses à la main)** — **Modèle 1967 3 vitesses**

Bild-Nr. Jll.-No. Fig. No.	Bestell-Nr. Order No. No. de commande	Benennung	Description	Désignation	Stück/Piece/Pièce 266 50 L1	266 52 L0	266 53 L0	278 03 L0
1	265-05.612	Schalthebel	Selector lever	Levier des vitesses	1	1	1	—
2	265-05.156	Scheibe 0,5 mm	Washer 0.5 mm	Rondelle 0,5 mm	1	1	1	—
3	265-05.252	Rundschnurring	Rubber ring	Rondelle de cordon rond	1	1	1	—
4	265-05.613	Schaltgabel	Selector fork	Fourche sélecteur	1	1	1	—
5	265-05.184	Sicherungsblech	Screen sheet	Disque de protection	1	1	1	—
6	DIN 934 M 7	Sechskantmutter	Hex. nut	Écrou à six pans	1	1	1	—
7	265-05.118	Zugfeder	Pull spring	Ressort de traction	1	1	1	—
8	265-05.625	Welle z. Zwischenrad vollst.	Shaft to intermediate gear cpl.	Arbre de pignon intermédiaire cpl.	1	1	1	—
9	265-05.270	Welle z. Zwischenrad unmontiert	Shaft to intermediate gear unass.	Arbre de pignon intermédiaire seulement	1	1	1	—
10	265-05.150	Zwischenrad 26 Zähne	Intermediate gear 26 t.	Pignon intermédiaire 26 d.	1	1	1	—
11	DIN 471 12x1	Sicherungsring	Retaining spring	Jonc d'arrêt	1	1	1	—
12	261-05.242	Scheibe 0,5 mm	Washer 0.5 mm	Rondelle 0,5 mm	2	2	2	—
13	261-05.241	Scheibe 0,2 mm	Washer 0.2 mm	Rondelle 0,2 mm	nach Bedarf / var.			

W 2925 I dtsch./engl./frz. 4/1967

www.zundappveteranenclub.nl

www.zundappveteranenclub.nl

Tafel 9

Tretlagerachse — Bremshebel

(nur für Handschaltung)

Table 9

Pedal axle — brake lever

(Only for manual gear change)

Planche 9

Axe de pédalier — levier de frein

(Seulement pour changement de vitesses à la main)

www.zundappveteranenclub.nl

Tafel 9 Tretlagerachse — Bremshebel (nur für Handschaltung)
Table 9 Pedal axle — brake lever (manual gear change)
Planche 9 Axe de pedalier — levier de frein (changement de vitesses à la main)

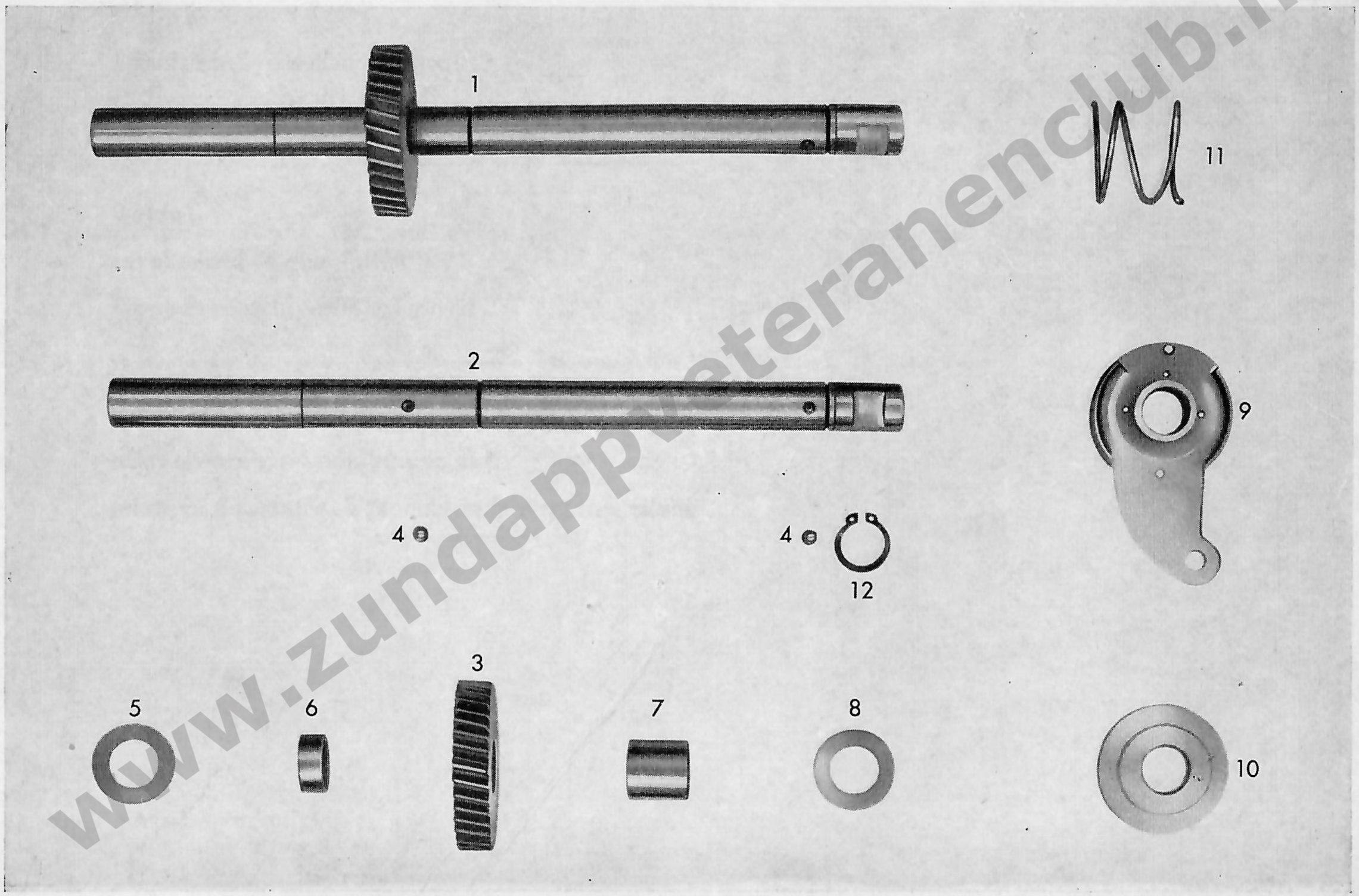

www.zundappveteranenclub.nl

Tafel 9 **Tretlagerachse — Bremshebel (nur für Handschaltung)** **Modell 1967 3 Gänge**
Table 9 **Pedal axle — brake lever (manual gear change)** **Model 1967 3 speeds**
Planche 9 **Axe de pedalier — levier de frein (changement de vitesses à la main)** **Modèle 1967 3 vitesses**

Bild-Nr. Jll.-No. Fig. No.	Bestell-Nr. Order No. No. de commande	Benennung	Description	Désignation	Stück/Piece/Pièce 266 50 L1	266 52 L0	266 53 L0	278 03 L0
1	265-05.616	Tretlagerachse vollst.	Pedal axle cpl.	Axe de pedalier, cpl.	1	1	1	—
2	265-05.214	Tretlagerachse	Pedal axle	Axe de pedalier, seul	1	1	1	—
3	265-05.218	Starterrad 35 Zähne	Starter gear 35 t.	Engrenage de démarrage	1	1	1	—
4	DIN 5401	Kugel 5 ϕ ± 0,005	Ball ϕ ± 0,005	Bille 5 ϕ ± 0,005	4	4	4	—
5	265-05.241	Scheibe 1,5 mm	Washer 1.5 mm	Rondelle 1,5 mm	nach Bedarf / var.			
6	265-05.242	Distanzrohr	Spacer tube	Tube d'écartement	1	1	1	—
7	265-05.221	Distanzrohr	Spacer tube	Tube d'écartement	1	1	1	—
8	265-05.220	Scheibe 0,5 mm	Washer 0.5 mm	Rondelle 0,5 mm	nach Bedarf / var.			
—	265-05.243	Scheibe 0,2 mm	Washer 0.2 mm	Rondelle 0,2 mm	nach Bedarf / var.			
—	265-05.244	Scheibe 0,1 mm	Washer 0.1 mm	Rondelle 0,1 mm	nach Bedarf / var.			
9	265-05.621	Bremshebel	Brake lever	Levier de frein	1	1	1	—
10	265-05.226	Mitnehmer	Dog	Entraîneur	1	1	1	—
11	265-05.232	Feder	Spring	Ressort	1	1	1	—
12	DIN 471 16x1	Sicherungsring	Retaining ring	Jonc de sûreté	1	1	1	—

W 2925 I dtsch./engl./frz. 4/1967

www.zundappveteranenclub.nl

www.zundappveteranenclub.nl

Tafel 10

Kickstarterwelle — Kickstarterhebel

(nur für Fußschaltung)

Table 10

Kickstarter spindle — kickstarter lever

(Only for pedal gear change)

Planche 10

Arbre de kickstarter — levier de kickstarter

(Seulement pour changement des vitesses au pied)

www.zundappveteranenclub.nl

Tafel 10 Kickstarterwelle — Kickstarterhebel (nur für Fußschaltung)
Table 10 Kickstarter spindle — kickstarter lever (pedal gear change)
Planche 10 Arbre de kickstarter — levier de kickstarter (changement des vitesses au pied)

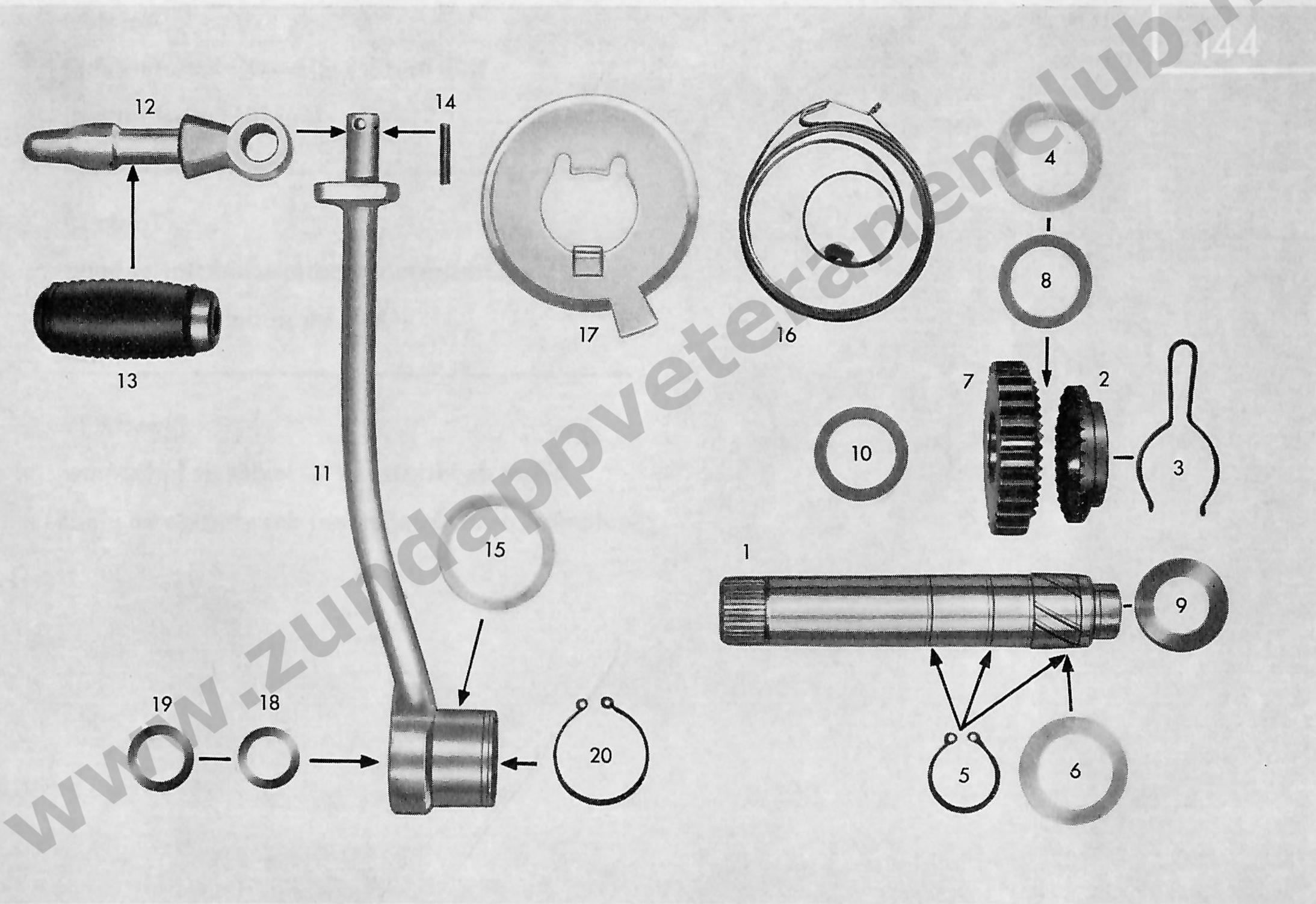

www.zundappveteranenclub.nl

Tafel 10 **Kickstarterwelle — Kickstarterhebel (Fußschaltung)** **Modell 1967 3 Gänge**
Table 10 **Kickstarter spindle — kickstarter lever (pedal gear change)** **Model 1967 3 speeds**
Planche 10 **Arbre de kickstarter — levier de kickstarter (changement des vitesses au pied)** **Modèle 1967 3 vitesses**

Bild-Nr. Jll.-No. Fig.No.	Bestell-Nr. Order No. No. de commande	Benennung	Description	Désignation	Stück/Piece/Pièce 266 50 L1	266 52 L0	266 53 L0	278 03 L0
1	267-05.164	Kickstarterwelle	Kickstarter spindle	Arbre de kickstarter	—	—	—	1
2	267-05.356	Mitnehmer	Dog	Entraîneur	—	—	—	1
3	267-05.334	Bremsfeder	Brake spring	Ressort de freinage	—	—	—	1
4	265-05.257	Scheibe 0,3x22,1x32 mm	Shim 0.3x22.1x32 mm	Rondelle 0,3x22,1x32 mm	—	—	—	1
5	DIN 471 20x1.2	Sicherungsring	Retaining ring	Jonc d'arrêt	—	—	—	3
6	265-05.255	Scheibe 0,2x22,1x32 mm	Shim 0.2x22.1x32 mm	Rondelle 0,2x22,1x32 mm	nach Bedarf / var.			
7	267-05.357	Starterrad 35 Zähne	Starter gear 35 t.	Engrenage de démarrage 35 d.	—	—	—	1
8	267-05.313	Scheibe 0,5x20,2x28 mm	Shim 0.5x20.2x28 mm	Rondelle 0,5x20,2x28 mm	—	—	—	1
9	265-05.242	Scheibe 0,5x16,2x28 mm	Shim 0.5x16.2x28 mm	Rondelle 0,5x16,2x28 mm	—	—	—	1
10	267-05.312	Scheibe 1,0x20,2x28 mm	Shim 1.0x20.2x28 mm	Rondelle 1,0x20,2x28 mm	—	—	—	1
—	267-05.310	Scheibe 0,1x20,2x28 mm	Shim 0.1x20.2x28 mm	Rondelle 0,1x20,2x28 mm	—	—	—	var.
—	267-05.315	Scheibe 0,2x20,2x28 mm	Shim 0.2x20.2x28 mm	Rondelle 0,2x20,2x28 mm	—	—	—	var.
—	267-05.321	Scheibe 0,3x20,2x28 mm	Shim 0.3x20.2x28 mm	Rondelle 0,3x20,2x28 mm	—	—	—	1
11	283-05.155	Kickstarterhebel	Kickstarter lever	Levier de kickstarter	—	—	—	1
12	283-05.168	Tretarm	Kickstarter arm	Bras de kickstarter	—	—	—	1
13	616 z 25	Muffe	Sleeve	Douille	—	—	—	1
—	DIN 137 A 10	Federscheibe	Lock washer	Rondelle ressort	—	—	—	1
14	DIN 1475 3x18	Knebelkerbstift	Lock pin	Goujon	—	—	—	1
15	283-05.156	Scheibe 0,5 mm	Shim 0.5 mm	Rondelle 0,5 mm	—	—	—	var.
—	283-05.157	Scheibe 0,88 mm	Shim 0.88 mm	Rondelle 0,88 mm	—	—	—	var.
16	267-05.328	Starterfeder	Starter spring	Ressort de démarrage	—	—	—	1
17	283-05.609	Abdeckblech	Cover plate	Tôle de couvercle	—	—	—	1
18	283-05.167	Wellendichtring	Gasket	Joint	—	—	—	1
19	284-05.101	Abdichtring	Seal ring	Bague étanche	—	—	—	1
20	DIN 471 28x1.5	Sicherungsring	Retaining ring	Jonc d'arrêt	—	—	—	1

W 2925 I dtsch./engl./frz. 4/1967

www.zundapp-veteranenclub.nl

www.zundappveteranenclub.nl

Tafel 11

Fußschaltwelle — Fußschalthebel

(nur für Fußschaltung)

Table 11

Gear change shaft — pedal

(Only for pedal gear change)

Planche 11

Arbre de sélecteur — levier de sélecteur

(Seulement pour changement des vitesses au pied)

www.zundappveteranenclub.nl

Tafel 11 **Fußschaltwelle — Fußschalthebel (nur für Fußschaltung)**
Table 11 **Gear change shaft — pedal (pedal gear change)**
Planche 11 **Arbre de sélecteur — levier de sélecteur (changement des vitesses au pied)**

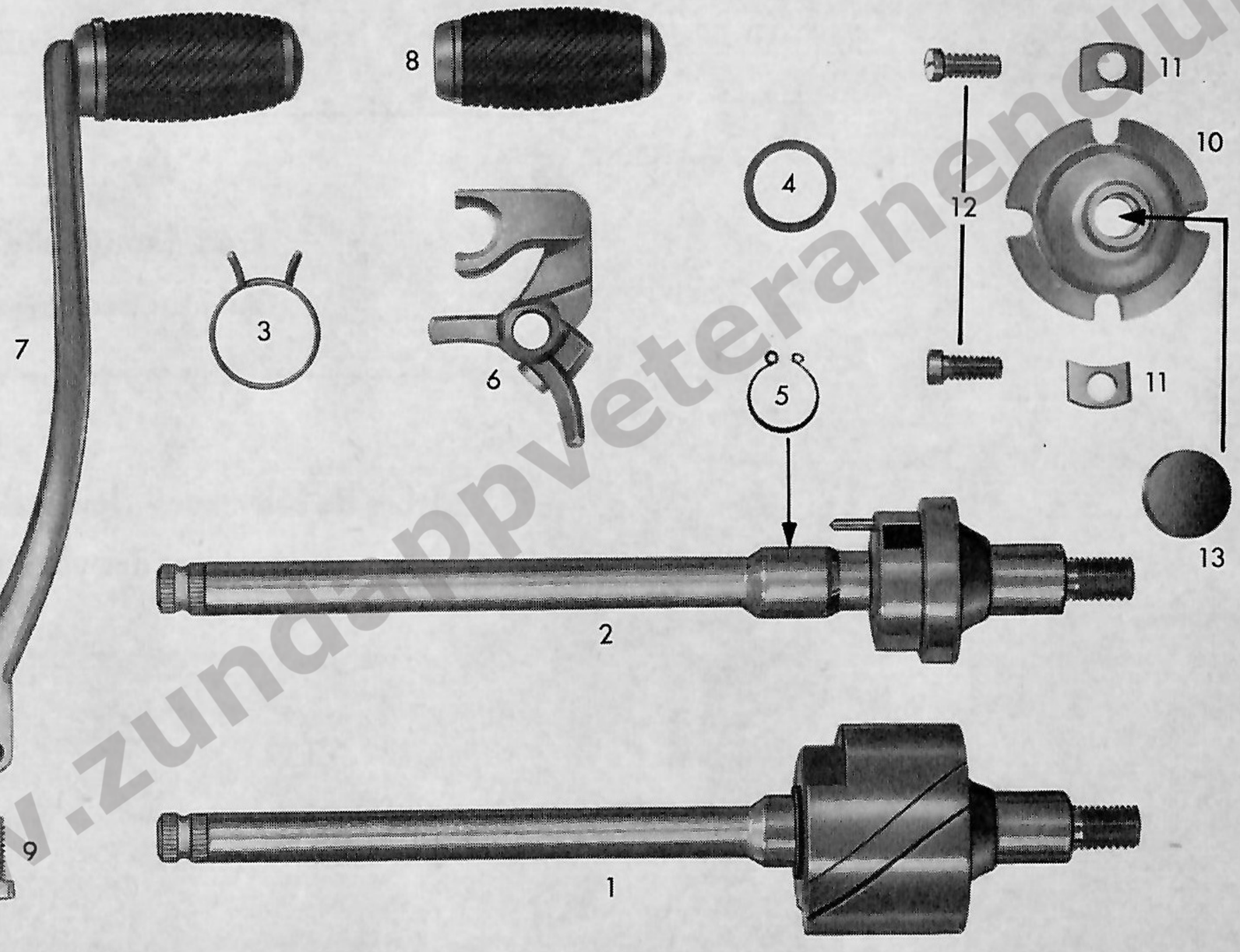

www.zundappveteranenclub.nl

Tafel 11 **Fußschaltwelle — Fußschalthebel (nur für Fußschaltung)**
Table 11 **Gear change shaft — pedal (pedal gear change)**
Planche 11 **Arbre de sélecteur — levier de sélecteur (changement des vitesses au pied)**

Modell 1967 3 Gänge
Model 1967 3 speeds
Modèle 1967 3 vitesses

Bild-Nr. Jll.-No. Fig. No.	Bestell-Nr. Order No. No. de commande	Benennung	Description	Désignation	Stück/Piece/Pièce 266 50 L1	266 52 L0	266 53 L0	278 03 L0
1	267-05.749	Fußschaltwelle kpl.	Foot gear change shaft, cpl.	Arbre de sélecteur, cpl.	—	—	—	1
2	267-05.654	Fußschaltwelle	Gear change shaft	Arbre de sélecteur	—	—	—	1
—	267-05.160	Rückholfeder bis Motor-Nr. 4102592	Return spring Up to engine No. 4102592	Ressort de rappel jusqu'au moteur No. 4102592	—	—	—	1
3	278-05.100	Rückholfeder ab Motor-Nr. 4102593	Return spring As from engine No. 4102593	Ressort de rappel à partir du moteur No. 4102593	—	—	—	1
4	DIN 471 16x1	Sicherungsring	Washer 0.1 mm	Rondelle 0,1 mm	—	—	—	var.
5	267-05.244	Scheibe 0,1 mm	Retaining ring	Jonc d'arrêt	—	—	—	1
6	267-05.633	Schaltschieber	Selector slide	Volet de sélecteur	—	—	—	1
—	283-05.716	Fußschalthebel	Pedal	Levier de sélecteur	—	—	—	1
8	616 z 25	Muffe	Sleeve	Douille	—	—	—	1
9	DIN 933 M 6x15	Sechskantschraube	Hex. screw	Boulon à six pans	—	—	—	1
10	267-05.112	Einstellglocke	Setting bell	Cloche de réglage	—	—	—	1
11	267-05.113	Unterlegplättchen	Shim	Plaquette d'appui	—	—	—	2
12	DIN 920 M 6x15	Linsenschraube	Oval headed screw	Vis tête goutte de suif	—	—	—	2
13	267-05.130	Gummikappe	Rubber cap	Capuchon en caoutchouc	—	—	—	1

W 2925 I dtsch./engl./frz. 4/1967

www.zundappveteranenclub.nl

www.zundappveteranenclub.nl

Tafel 12

Kupplung

Table 12

Clutch

Planche 12

Embrayage

www.zundappveteranenclub.nl

Tafel 12 **Kupplung**
Table 12 **Clutch**
Planche 12 **Embrayage**

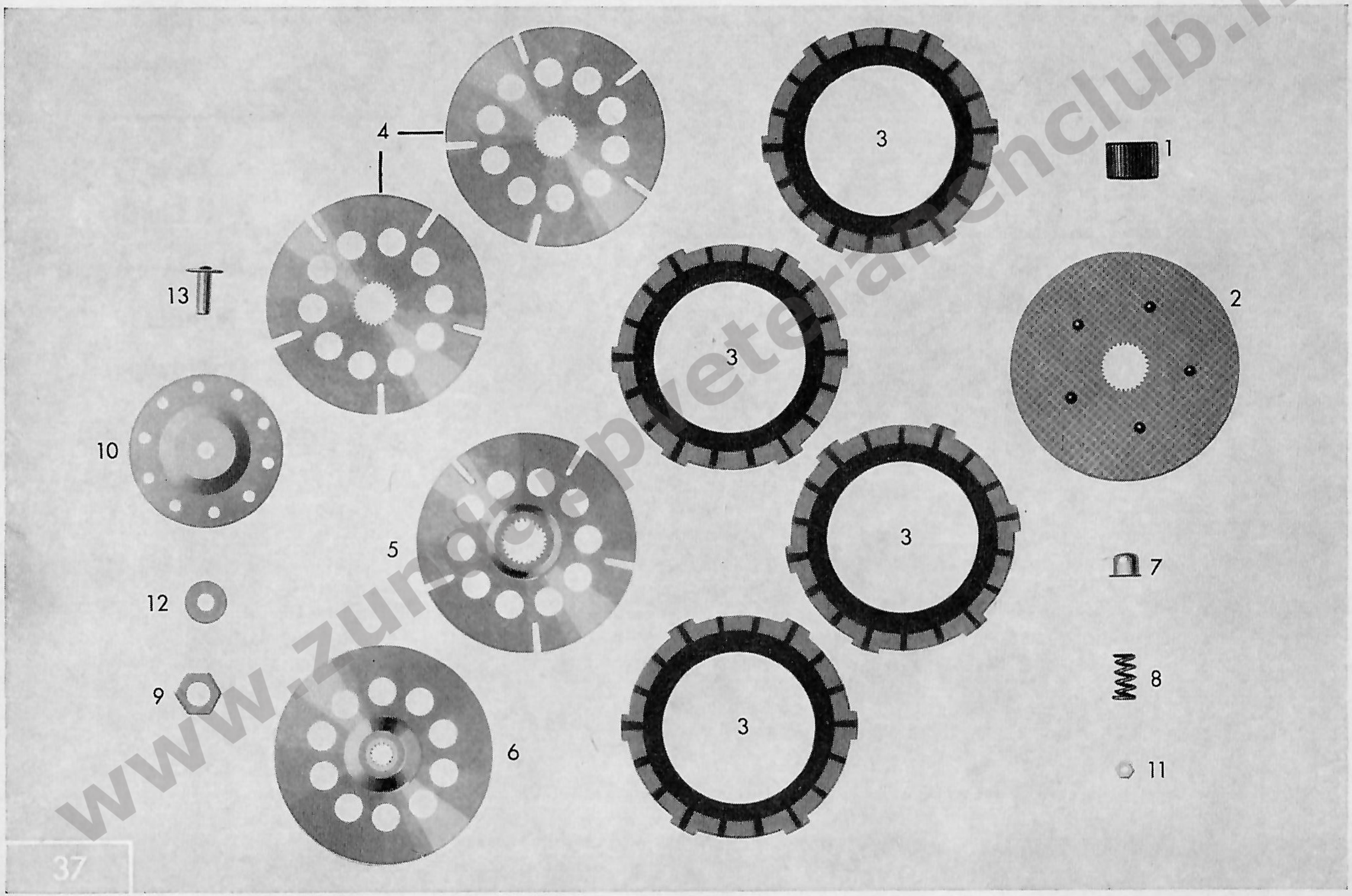

www.zundappvet

Tafel 12 Kupplung
Table 12 Clutch
Planche 12 Embrayage

Modell 1967 3 Gänge
Model 1967 3 speeds
Modèle 1967 3 vitesses

Bild-Nr. Jll.-No. Fig.No.	Bestell-Nr. Order No. No. de commande	Benennung	Description	Désignation	Stück/Piece/Pièce			
					266			278
					50 L1	52 L0	53 L0	03 L0
1	265-06.201	Ritzel	Pinion	Pignon	1	1	1	1
2	265-06.606	Haltescheibe	Retaining plate	Disque de retenue	1	1	1	1
3	265-06.135	Lamelle	Clutch disc	Disque d'embrayage	4	4	4	4
4	265-06.130	Kupplungsscheibe	Clutch plate	Disque d'embrayage	2	2	2	2
5	265-06.131	Kupplungsscheibe	Clutch plate	Disque d'embrayage	1	1	1	1
6	265-06.127	Deckscheibe	Cover plate	Disque de recouvrement	1	1	1	1
7	261-06.155	Federhülse	Spring sleeve	Douille à ressort	10	10	10	10
8	265-06.123	Kupplungsfeder	Clutch spring	Ressort d'embrayage	10	10	10	10
9	265-06.202	Sechskantmutter	Hex. nut	Écrou à six pans	1	1	1	1
10	265-06.216	Druckscheibe	Thrust plate	Plaque de pression	1	1	1	1
11	DIN 934 M 4	Sechskantmutter	Hex. nut	Écrou à six pans	5	5	5	5
12	265-05.296	Scheibe 0,8 mm	Shim 0.8 mm	Rondelle 0,8 mm	1	1	1	1
—	265-05.294	Scheibe 0,2 mm	Shim 0.2 mm	Rondelle 0,2 mm	nach Bedarf / var.			
—	265-05.295	Scheibe 0,4 mm	Shim 0.4 mm	Rondelle 0,4 mm	nach Bedarf / var.			
13	247-05.233	Druckstift	Thrust pin	Goupille de pression	1	1	1	1
—	265-06.128	Scheibe 0,3x12,2x22 mm	Shim 0.3x12.2x22 mm	Rondelle 0,3x12,2x22 mm	1	1	1	1
		Kupplungshebel und Kupplungszunge siehe Tafel 4, Gehäusehälfte rechts	Clutch lever and clutch tongue, see table 4, casing right	Levier d'embrayage et languette d'embrayage, voir planche 4, moitié de carter, droite				

W 2925 I dtsch./engl./frz. 4/1967

www.zundappveteranenclub.nl

www.zundappveteranenclub.nl

Tafel 13

Elektrische Ausrüstung

Table 13

Electrical equipment

Planche 13

Équipement électrique

www.zundappveteranenclub.nl

Tafel 13 **Elektrische Ausrüstung**
Table 13 **Electrical equipment**
Planche 13 **Équipement électrique**

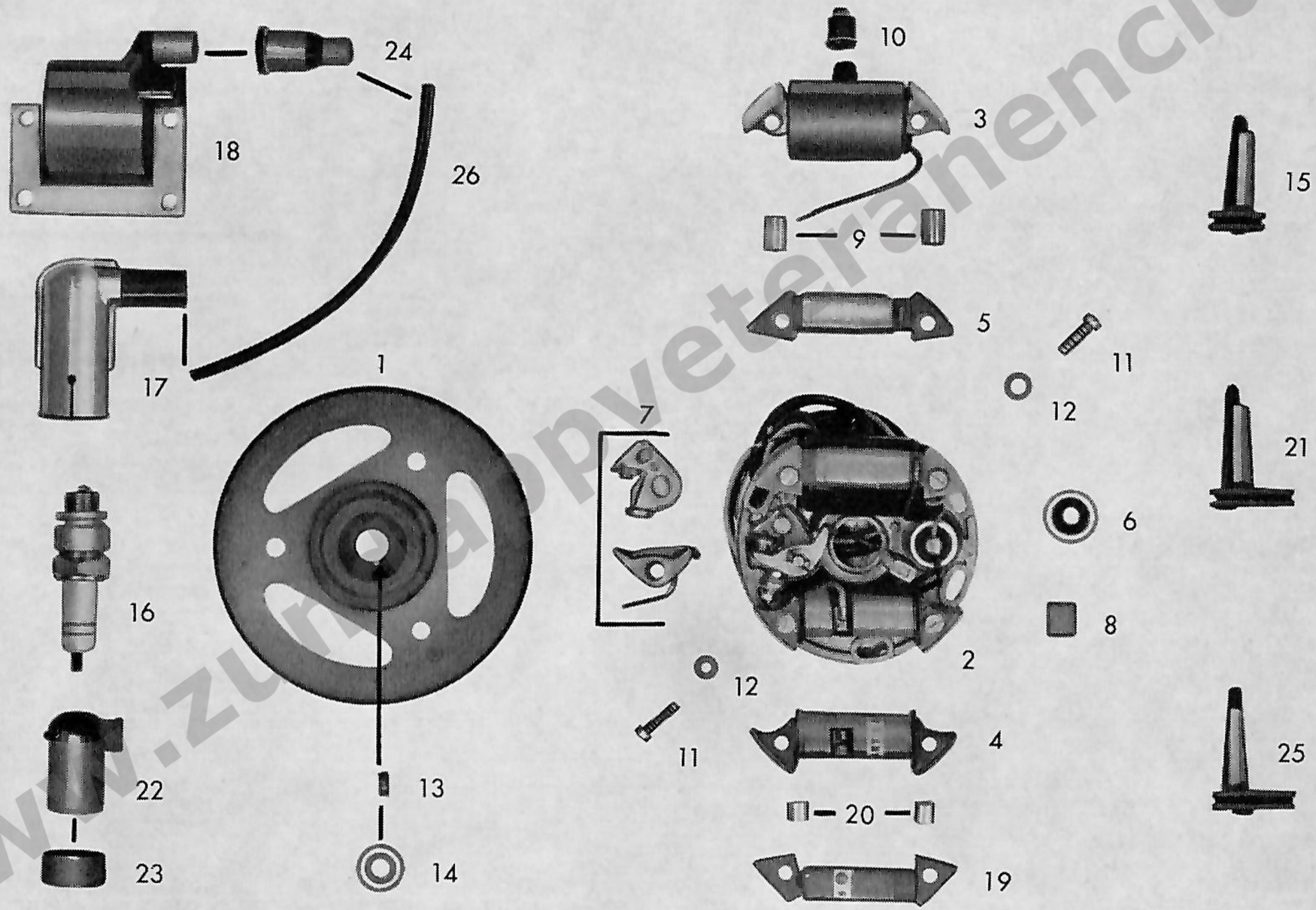

www.zundappveteranenclub.nl

Tafel 13 Elektrische Ausrüstung
Table 13 Electrical equipment
Planche 13 Équipement électrique

Modell 1967 3 Gänge
Model 1967 3 speeds
Modèle 1967 3 vitesses

Bild-Nr. Jll.-No. Fig. No.	Bestell-Nr. Order No. No. de commande	Benennung	Description	Désignation	Stück/Piece/Pièce 266 50 L1	266 52 L0	266 53 L0	278 03 L0
—	265-07.708	Zündmagnet 18 W	Ignition magneto 18 W	Dynamo 18 W	—	—	1	—
—	265-07.709	Zündmagnet 23 W	Ignition magneto 23 W	Dynamo 23 W	1	1	—	—
—	267-07.702	Zündmagnet 23 W (Schweden)	Ignition magneto 23 W (Sweden)	Dynamo 23 W (Suède)	—	—	—	1
1	265-07.916	Schwungrad	Fly wheel	Volant	—	—	1	1
—	265-07.915	Schwungrad	Fly wheel	Volant	1	1	—	—
2	265-07.920	Ankerplatte vollst.	Armature plate cpl.	Plaque d'induit cpl.	—	—	1	—
—	265-07.908	Ankerplatte vollst.	Armature plate cpl.	Plaque d'induit cpl.	1	1	—	—
—	267-07.906	Ankerplatte vollst.	Armature plate cpl.	Plaque d'induit cpl.	—	—	—	1
3	266-07.901	Zündspule	Ignition coil	Bobine d'allumage	—	—	1	—
—	265-07.909	Zündspule	Ignition coil	Bobine d'allumage	1	1	—	—
—	276-07.901	Zündspule	Ignition coil	Bobine d'allumage	—	—	—	1
4	266-07.902	Lichtspule	Lighting coil	Bobine d'éclairage	1	1	1	—
—	267-07.907	Lichtspule	Lighting coil	Bobine d'éclairage	—	—	—	1
5	265-07.910	Bremslichtspule	Brake light coil	Bobine de feu de frein	1	1	—	—
6	266-07.903	Kondensator	Condenser	Condensateur	1	1	1	1
7	265-07.917	Kontaktsatz	Set of contacts	Jeu de contacts	1	1	1	1
8	265-07.919	Schmierdocht	Lubricating wick	Feutre de graissage	1	1	1	1
9	265-07.918	Distanzbüchse	Spacer bush	Douille d'écartement	2	2	—	—
10	265-07.914	Gummikappe	Rubber cap	Chapeau de protection	1	1	1	1
11	DIN 84 AM 4x15	Zylinderschraube	Cyl. bolt	Vis cylindrique	2	2	2	2
12	DIN 125 4.3	Scheibe	Washer	Rondelle	2	2	2	2
13	DIN 6888 3x3.7	Scheibenfeder	Plate spring, f. fixing ign. magn.	Disque p. fix. dynamo	1	1	1	1
14	265-07.105	Bundmutter	Nut with collar	Écrou à collet	1	1	1	1
15	265-07.100	Kabeltülle	Cable grommet	Gaîne de câble	1	—	1	—
16	265-07.900	Zündkerze BOSCH W 175 T 1	Spark plug	Bougie d'allumage	—	—	—	1
—	266-07.900	Zündkerze BOSCH W 225 T 1	Spark plug	Bougie d'allumage	1	1	—	—
—	267-07.900	Zündkerze BOSCH W 260 T 1	Spark plug	Bougie d'allumage	—	—	1	—
17	265-07.901	Entstörstecker 5 mm ϕ	Interference-suppressor plug	Fiche antiparasite 5 mm ϕ	1	—	1	—
—	282-07.118	Gummitülle	Rubber grommet	Douille en caoutchouc	1	—	1	—
19	267-07.908	Schlußlichtspule	Rear light coil	Bobine de feu AR	—	—	—	1
20	276-07.909	Distanzbüchse	Spacer bush	Douille d'écartement	—	—	—	2
22	265-07.902	Kerzenstecker	Spark plug connector	Fiche pour bougie	—	1	—	1
23	266-07.104	Distanzring	Spacer ring	Anneau d'écartement	—	1	—	1
—	267-07.100	Gummitülle	Rubber grommet	Douille en caoutchouc	—	—	—	1

W 2925 I dtsch./engl./frz. 4/1967

www.sundappveteranenclub.nl

www.zundappveteranenclub.nl

Tafel 14

Auspuff

Table 14

Exhaust

Planche 14

Système d'échappement

www.zundappveteranenclub.nl

Tafel 14 **Auspuff**
Table 14 **Exhaust**
Planche 14 **Système d'échappement**

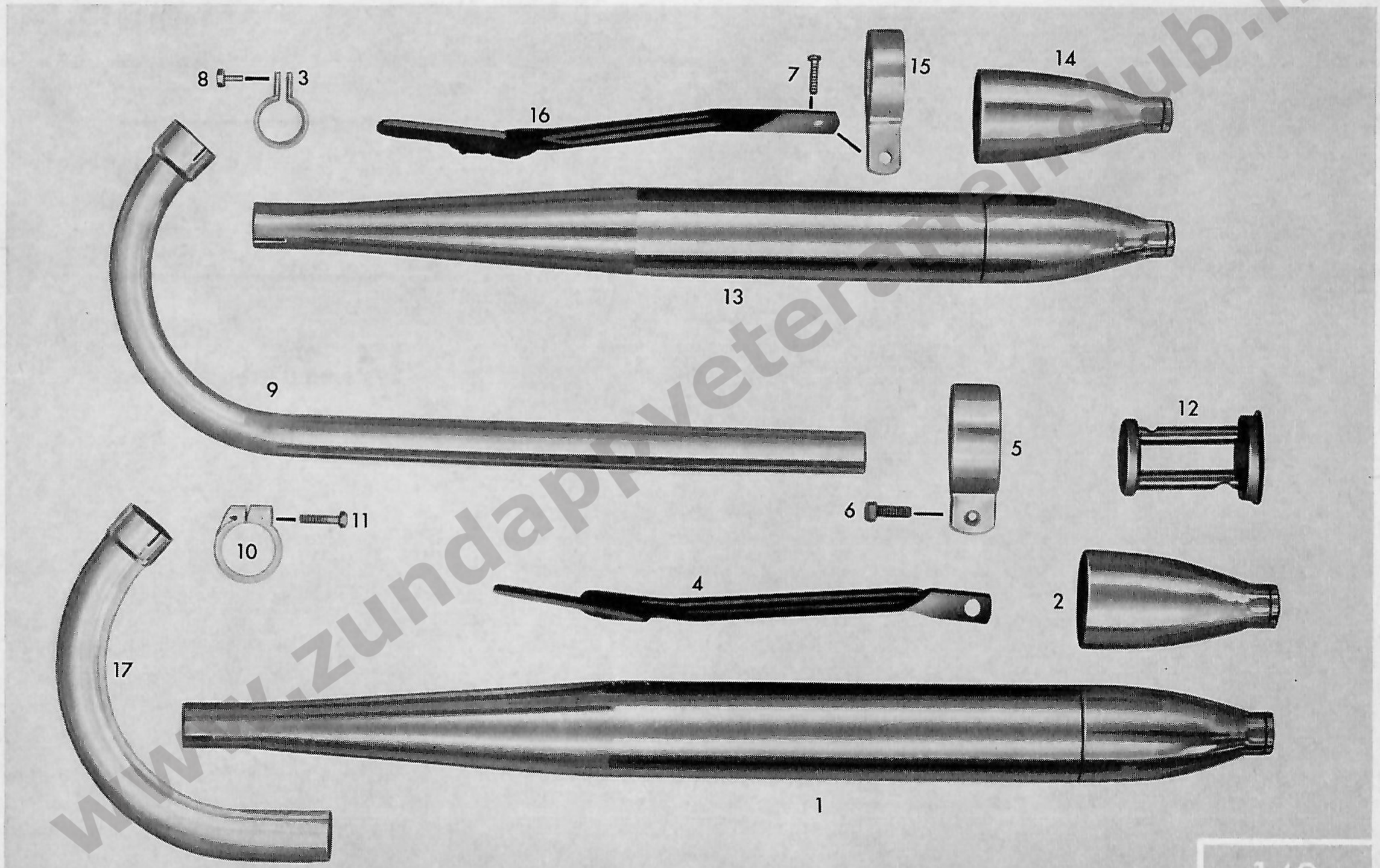

www.zundappvet

Tafel 14 **Auspuff**
Table 14 **Exhaust**
Planche 14 **Système d'échappement**

Modell 1967 3 Gänge
Model 1967 3 speeds
Modèle 1967 3 vitesses

Bild-Nr. Jll.-No. Fig. No.	Bestell-Nr. Order No. No. de commande	Benennung	Description	Désignation	Stück/Piece/Pièce Typen 5 7 / Types 517			
					05 L2	08 L0	09 L0/L1	10 L0 17 L1
—	517-22.708	Auspuff (Topf u. Rohr verlötet)	Exhaust cpl.	Silencieux cpl.	1	—	—	—
1	517-22.701	Auspuffschalldämpfer	Exhaust silencer	Silencieux	1	1	—	—
—	517-22.705	Auspuffschalldämpfer	Exhaust silencer	Silencieux	—	—	1	—
—	439-22.700	Auspuffschalldämpfer (Bild 13)	Exhaust silencer (Jll. 13)	Silencieux (Fig. 13)	—	—	—	1
2	429-22.601	Auspuffkappe	Exhaust cap	Capot d'échappement	1	1	—	—
—	436-22.603	Auspuffkappe	Exhaust cap	Capot d'échappement	—	1	—	—
—	423-22.900	Auspuffkappe (Bild 14)	Exhaust cap (Jll. 14)	Capot d'échappement (Fig. 14)	—	—	—	1
3	423-22.106	Rohrschelle	Pipe clip	Collier de tuyau	1	1	—	1
—	436-22.106	Rohrschelle	Pipe clip	Collier de tuyau	—	—	1	—
—	DIN 125 6.4	Scheibe	Washer	Rondelle	1	1	1	1
—	517-22.111	Sicherungsmutter	Retaining nut	Écrou d'arrêt	1	1	1	1
4	517-22.601	Halterohr	Mounting tube	Tube de retenue	1	—	—	1
—	517-22.605	Halterohr (Bild 16)	Mounting tube (Jll. 16)	Tube de retenue (Fig. 16)	—	1	1	—
5	517-22.104	Auspuffschelle	Exhaust clip	Collier de silencieux	1	1	—	—
—	517-22.102	Auspuffschelle	Exhaust clip	Collier de silencieux	—	—	1	—
—	439-22.102	Auspuffschelle (Bild 15)	Exhaust clip (Jll. 15)	Collier de silencieux (Fig. 15)	—	—	—	1
6	DIN 933 M 8x22	Sechskantschraube	Hex. bolt	Boulon à six pans	1	1	1	—
—	DIN 127 B 8	Federring	Spring washer	Bague de ressort	1	1	1	—
—	DIN 934 M 8	Sechskantmutter	Hex. nut	Écrou à six pans	1	1	1	—
7	DIN 933 M 7x20	Sechskantschraube	Hex. bolt	Boulon à six pans	—	—	—	1
—	DIN 127 B 7	Federring	Spring washer	Bague de ressort	—	—	—	1
—	DIN 934 M 7	Sechskantmutter	Hex. nut	Écrou à six pans	—	—	—	1
8	DIN 933 M 6x20	Sechskantschraube	Hex. bolt	Boulon à six pans	1	1	1	1
—	DIN 127 B 6	Federring	Spring washer	Bague de ressort	1	1	1	1
—	DIN 934 M 6	Sechskantmutter	Hex. nut	Écrou à six pans	1	1	1	1

W 2925 I dtsch./engl./frz. 4/1967

www.zundapp-veteranenclub.nl

www.zundappveteranenclub.nl

Tafel 14 **Auspuff**
Table 14 **Exhaust**
Planche 14 **Système d'échappement**

Modell 1967 3 Gänge
Model 1967 3 speeds
Modèle 1967 3 vitesses

Bild-Nr. Jll.-No. Fig. No.	Bestell-Nr. Order No. No. de commande	Benennung	Description	Désignation	Stück/Piece/Pièce Typen 517/Types 517			
					05 L2	08 L0	09 L0/L1	10 L0 17 L1
—	510-22.124	Auspuffrohr (Bild 19)	Exhaust pipe (Jll. 19)	Tuyau échappement (Fig. 19)	—	1	—	—
—	511-22.102	Auspuffrohr (Bild 17)	Exhaust pipe (Jll. 17)	Tuyau échappement (Fig. 17)	—	—	1	—
—	517-22.112	Auspuffrohr (Bild 9)	Exhaust pipe (Jll. 9)	Tuyau échappement (Fig. 9)	1	—	—	—
—	517-22.604	Auspuffrohr mit Flansch	Exhaust pipe with flange	Tuyau échappement avec bride	—	—	—	1
10	433-22.111	Klemmring 34 mm ϕ	Clamping ring 34 mm ϕ	Anneau de serrage 34 mm ϕ	1	1	1	—
—	DIN 6797 A 6.4	Zahnscheibe	Toothed washer	Rondelle dentée	1	1	1	—
11	DIN 931 M 6x25	Sechskantschraube	Hex. bolt	Boulon à six pans	1	1	1	—
12	435-22.900	Schalldämpfer-Einsatz	Silencer insert	Garniture de silencieux	—	—	1	—
—	429-22.900	Schalldämpfer-Einsatz	Silencer insert	Garniture de silencieux	1	1	—	—
—	439-22.900	Schalldämpfer-Einsatz	Silencer insert	Garniture de silencieux	—	—	—	1

www.zundappveteranenclub.nl

www.zundappveteranenclub.nl

www.zundappveteranenclub.nl

Fahrgestell Typ 517
Frame type 517
Cadre type 517

www.zundappveteranenclub.nl

Inhaltsverzeichnis

Fahrgestell

Super-Combinette
Sport-Combinette
KS 50 Super
KS 50 Super SL
KS 50 Sport

Tafel 28	Rahmen
Tafel 29	Motoraufhängung — Tretarm — Pedal
Tafel 30	Vorderradgabel — Gabelgehäuse — Lenker
Tafel 31	Hinterradgabel — Kettenschutz — Federbein
Tafel 32	Vorderes Laufrad — Vorderradnabe
Tafel 33	Hinteres Laufrad — Hinterradnabe
Tafel 34	Lichtanlage — Scheinwerfer — Rücklicht — Stopplicht
Tafel 35	Schalt-, Betätigungshebel — Züge — Kette
Tafel 36	Schutzbleche
Tafel 37	Kraftstoffbehälter — Werkzeuge
Tafel 38	Sitzbank — Radständer — Fußrasten
Tafel 39	Packtaschenträger — Koffer träger
Tafel 40	Beinschild

Table of Contents

Frame

Super-Combinette
Sport-Combinette
KS 50 Super
KS 50 Super SL
KS 50 Sport

Table 28	Frame
Table 29	Engine mounting — pedal spindle — pedal
Table 30	Frontfork — headlamp casing — handlebar
Table 31	Rear fork — chain guard cover — suspension unit
Table 32	Front wheel — front hub
Table 33	Rear wheel — rear hub
Table 34	Lighting system — headlight — rear light — brake light
Table 35	Operating controls — bowden cables — chain
Table 36	Mudguards
Table 37	Fuel tank — tool kit
Table 38	Bench seat — centre stand — foot rests
Table 39	Panniers carriers — luggage carrier
Table 40	Legshield

Planche des Matières

Cadre

Super-Combinette
Sport-Combinette
KS 50 Super
KS 50 Super SL
KS 50 Sport

Planche 28	Cadre
Planche 29	Suspension de moteur — bras de pédale — pédale
Planche 30	Fourche de roue AV — coque de phare — guidon
Planche 31	Fourche de roue AR — couvercle du cadre de chaîne — jambe à ressort
Planche 32	Roue AV — moyeu de roue AV
Planche 33	Roue AR — moyeu de roue AR
Planche 34	Équipement électrique — phare — feu arrière — feu de stop
Planche 35	Leviers de commande — câbles Bowden — chaîne
Planche 36	Garde-boue
Planche 37	Réservoir de carburant — outillage
Planche 38	Siège biplace — béquille — repose-pieds
Planche 39	Porte-sacs — porte-bagages
Planche 40	Garde-jambes

www.zundappveteranenclub.nl

www.zundappveteranenclub.nl

Tafel 28

Rahmen

Table 28

Frame

Planche 28

Cadre

www.zundappveteranenclub.nl

Tafel 28 **Rahmen**
Table 28 **Frame**
Planche 28 **Cadre**

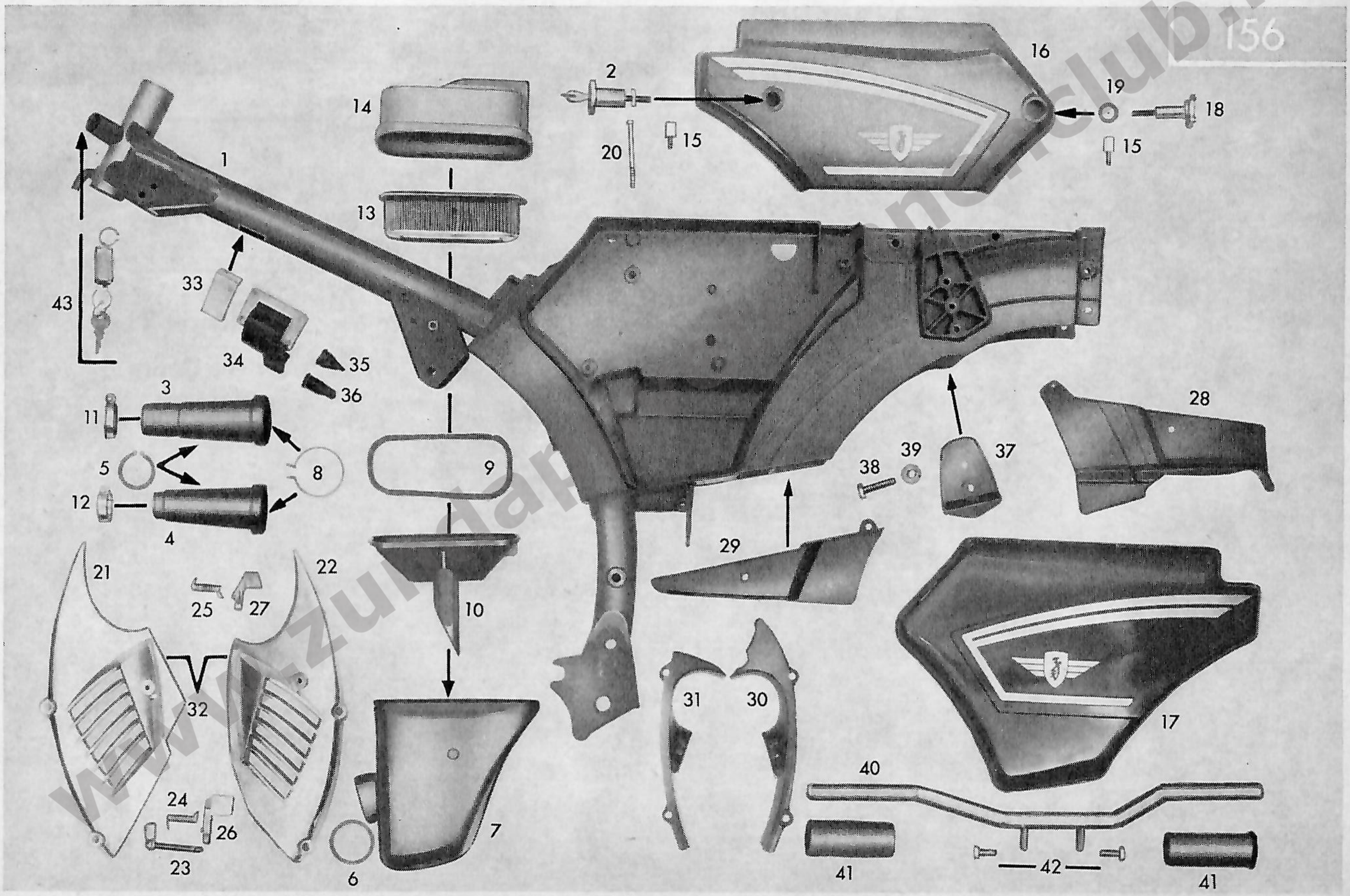

www.zundapclub.nl

zu Tafel 28 Rahmen
Table 28 Frame
Planche 28 Cadre

Modell 1967
Model 1967
Modèle 1967

Bild-Nr. Jll.-No. Fig.No.	Bestell-Nr. Order No. No. de commande	Benennung	Description	Désignation	Stück / Piece / Pièce — Typen 517 / Types 517												
					04 L2	05 L2	08 L0	09 L0	09 L1	10 L0	13 L0	13 L1	13 L2	14 L0	14 L1	14 L6	17 L1
1	517-10.901	**Rahmen. Farbe angeben!**	**Frame. State colour!**	**Cadre. Indiquer couleur!**	1	1	1	1	1	1	1	1	1	1	1	1	1
2	432-10.615	Werkzeugkastenschloß	Toolbox lock	Serrure de boîte outillage	1	1	1	1	1	1	1	1	1	1	1	1	1
–	510-13.618	Schloß-Satz	Lock assembly	Jeu de serrure	1	1	1	1	1	—	1	1	1	1	1	1	—
–	435-10.205	Typschild. **Fahrgestell-Nr. angeben!**	Model plate. **Quote frame-No.!**	Plaque signalétique **Indiquer No. de châssis!**	1	1	1	1	1	1	1	1	1	1	1	1	1
–	DIN 1476 2 x 5	Kerbnagel	Round-head notched pin	Clou à rainure tête demi-ronde	2	2	2	2	2	2	2	2	2	2	2	2	2
3	517-10.114	Filterkammer	Filter chamber	Chambre de filtre	1	—	—	—	—	—	—	—	—	—	—	—	—
4	517-10.109	Filterkammer	Filter chamber	Chambre de filtre	—	1	1	1	1	1	1	1	1	1	1	1	1
5	DIN 471 35 x 1,5	Sicherungsring	Retaining ring	Jonc de fermeture	1	1	1	1	1	1	1	1	1	1	1	1	1
6	517-10.123	Versteifungsring	Stiffening ring	Anneau de renforcement	1	1	1	1	1	1	1	1	1	1	1	1	1
7	517-10.104	Geräuschdämpfer	Noise damper	Amortisseur de bruit	1	1	1	1	1	1	1	1	1	1	1	1	1
8	517-10.131	Spannbügel	Clamping clip	Étrier de serrage	1	1	1	1	1	1	1	1	1	1	1	1	1
–	DIN 84 AM 4 x 25	Zylinderschraube	Cylinder bolt	Vis à tête cylindrique	1	1	1	1	1	1	1	1	1	1	1	1	1
–	DIN 562 M 4	Vierkantmutter	Square nut	Écrou à quatre pans	1	1	1	1	1	1	1	1	1	1	1	1	1
9	517-10.142	Dichtmanschette	Packing sleeve	Manchon	1	1	1	1	1	1	1	1	1	1	1	1	1
10	510-10.133	Trichter	Funnel	Entonnoir	1	1	1	1	1	1	1	1	1	1	1	1	1
11	517-10.710	Schlauchbinder 33 ϕ	Hose strap 33 ϕ	Collier 33 ϕ	1	—	—	—	—	—	—	—	—	—	—	—	—
12	428-10.718	Schlauchbinder 28 ϕ	Hose strap 28 ϕ	Collier 28 ϕ	—	1	1	1	1	1	1	1	1	1	1	1	1
13	517-10.604	Filtereinsatz	Filter insert	Pièce d'insertion de filtre	1	1	1	1	1	1	1	1	1	1	1	1	1
14	517-10.105	Kappe	Cap	Capuchon	1	1	1	1	1	1	1	1	1	1	1	1	1
15	432-10.113	Verschlußschraube	Screw cap	Vis de fermeture	2	2	2	2	2	2	2	2	2	2	2	2	2
16	517-10.603	Deckel rechts. **Farbe angeben!**	Cover, right. **State colour!**	Couvercle, droite. **Indiquer couleur!**	1	1	1	1	1	1	1	1	1	1	1	1	1
17	517-10.116	Deckel links. **Farbe angeben!**	Cover, left. **State colour!**	Couvercle, gauche. **Indiquer couleur!**	1	1	1	1	1	1	1	1	1	1	1	1	1
18	432-10.635	Rändelschraube	Knurled screw	Vis molletée	1	1	1	1	1	1	1	1	1	1	1	1	1
19	432-10.254	Sicherungsring	Retaining ring	Jonc de retenue	2	2	2	2	2	2	2	2	2	2	2	2	2
20	DIN 84 BM 6 x 65/20	Zylinderschraube	Cylinder bolt	Vis à tête cylindrique	2	2	2	2	2	2	2	2	2	2	2	2	2
21	517-10.135	Vergaserverkleidung rechts	Carburettor casing, right	Carter de carburateur, droite	1	1	1	1	1	—	1	1	1	1	1	1	—
22	517-10.121	Vergaserverkleidung links	Carburettor casing, left	Carter de carburateur, gauche	1	1	1	1	1	—	1	1	1	1	1	1	—
–	DIN 85 AM 6 x 20	Linsenschraube	Oval-head screw	Vis à tête goutte de suif	4	4	4	4	4	—	4	4	4	4	4	4	—
23	428-10.631	Hebel	Lever	Levier	1	1	1	1	1	—	1	1	1	1	1	1	—
24	515-10.146	Drehfeder	Torsion spring	Ressort de torsion	1	—	—	—	—	—	—	—	—	—	—	—	—
25	428-10.206	Drehfeder	Torsion spring	Ressort de torsion	—	1	1	1	1	—	1	1	1	1	1	1	—
26	517-10.125	Druckhebel	Thrust lever	Levier de pression													
27	517-10.103	Druckhebel	Thrust lever	Levier de pression													

W 2925 I dtsch./engl./frz. 4/1967

www.zundapveteranenclub.nl

www.zundappveteranenclub.nl

zu Tafel 28 Rahmen
Table 28 Frame
Planche 28 Cadre

Modell 1967
Model 1967
Modèle 1967

Bild-Nr. Jll.-No. Fig.No.	Bestell-Nr. Order No. No. de commande	Benennung	Description	Désignation	Stück / Piece / Pièce — Typen 517 / Types 517												
					04 L2	05 L2	08 L0	09 L0	09 L1	10 L0	13 L0	13 L1	13 L2	14 L0	14 L1	14 L6	17 L1
–	DIN 1481 2 x 12	Spannstift	Clamping pin	Goupille de serrage	1	1	1	1	1	—	1	1	1	1	1	1	—
28	517-10.118	Verkleidung rechts. **Farbe angeben!**	Frame fairing, right. **State colour!**	Carénage, droite. **Indiquer couleur!**	1	1	1	1	1	1	1	1	1	1	1	1	1
29	517-10.117	Verkleidung links. **Farbe angeben!**	Frame fairing, left. **State colour!**	Carénage, gauche. **Indiquer couleur!**	1	1	1	1	1	1	1	1	1	1	1	1	1
–	DIN 85 AM 5 x 15	Linsenschraube	Oval-head screw	Vis à tête goutte de suif	2	2	2	2	2	2	2	2	2	2	2	2	2
–	DIN 6797 J 5,3	Zahnscheibe	Serrated washer	Rondelle dentée	2	2	2	2	2	2	2	2	2	2	2	2	2
–	DIN 84 AM 5 x 14	Zylinderschraube	Cylinder bolt	Vis à tête cylindrique	2	2	2	2	2	2	2	2	2	2	2	2	2
30	517-10.143	Verkleidung vorn links. **Farbe angeben!**	Frame fairing, front left. **State colour!**	Carénage, gauche AV. **Indiquer couleur!**	—	—	—	—	—	1	—	—	—	—	—	—	1
31	517-10.144	Verkleidung vorn rechts. **Farbe angeben!**	Frame fairing, front right. **State colour!**	Carénage, droite AV. **Indiquer couleur!**	—	—	—	—	—	1	—	—	—	—	—	—	1
–	DIN 85 AM 6 x 12	Linsenschraube	Oval head screw	Vis à tête goutte de suif	—	—	—	—	—	4	—	—	—	—	—	—	4
32	517-10.900	Vergaserverkleidg. kompl. links u. rechts	Carburettor casing, left a. right, compl.	Carter de carb. gauche et droite, compl.	1	—	—	—	—	—	—	—	—	—	—	—	—
33	517-10.141	Winkel	Bracket	Équerre	—	—	—	—	—	—	—	—	—	—	—	—	—
34	283-07.702	Zündspule (außen)	Ignition coil (outside)	Bobine d'allumage (extérieur)	—	—	—	—	—	—	—	—	—	—	—	—	—
35	517-16.108	Schutzkappe	Protection cap	Capuchon de protection	—	—	—	—	—	—	—	—	—	—	—	—	—
36	282-07.101	Schutzkappe	Protection cap	Capuchon de protection	—	—	—	—	—	—	—	—	—	—	—	—	—
37	517-14.100	Deckel. **Farbe angeben!**	Cover. **State colour!**	Couvercle. **Indiquer couleur!**	2	—	2	2	2	2	2	2	2	2	2	2	2
–	517-14.101	Deckel. **Farbe angeben!**	Cover. **State colour!**	Couvercle. **Indiquer couleur!**	—	2	—	—	—	—	—	—	—	—	—	—	—
38	DIN 933 M 8 x 35	Sechskantschraube	Hexagon bolt	Boulon à six pans	2	2	2	2	2	2	2	2	2	2	2	2	2
39	DIN 125 8.4	Scheibe	Washer	Rondelle	2	2	2	2	2	2	2	2	2	2	2	2	2
40	517-14.610	Fußrastenrohr	Footrests tube	Tube repose-pieds	1	—	—	—	—	1	1	1	1	1	1	1	1
41	433-14.119	Muffe	Sleeve	Manchon	2	—	—	—	—	2	2	2	2	2	2	2	2
42	DIN 933 M 8 x 18	Sechskantschraube	Hexagon bolt	Boulon à six pans	2	—	—	—	—	2	2	2	2	2	2	2	2
43	423-13.900	Lenkerschloß	Handlebar lock	Jeu de serrure de guidon	1	1	1	1	1	—	1	1	1	1	1	1	—
–	428-13.900	Lenkerschloß	Handlebar lock	Jeu de serrure de guidon	—	—	—	—	—	1	—	—	—	—	—	—	1

www.zundapp-veteranenclub.nl

www.zundappveteranenclub.nl

Tafel 29

Motoraufhängung — Tretarm — Pedal

Table 29

Engine mounting — pedal spindle — pedal

Planche 29

Suspension de moteur — bras de pédale — pédale

www.zundappveteranenclub.nl

Tafel 29 Motoraufhängung — Tretarm — Pedal
Table 29 Engine mounting — pedal spindle — pedal
Planche 29 Suspension de moteur — bras de pédale — pédale

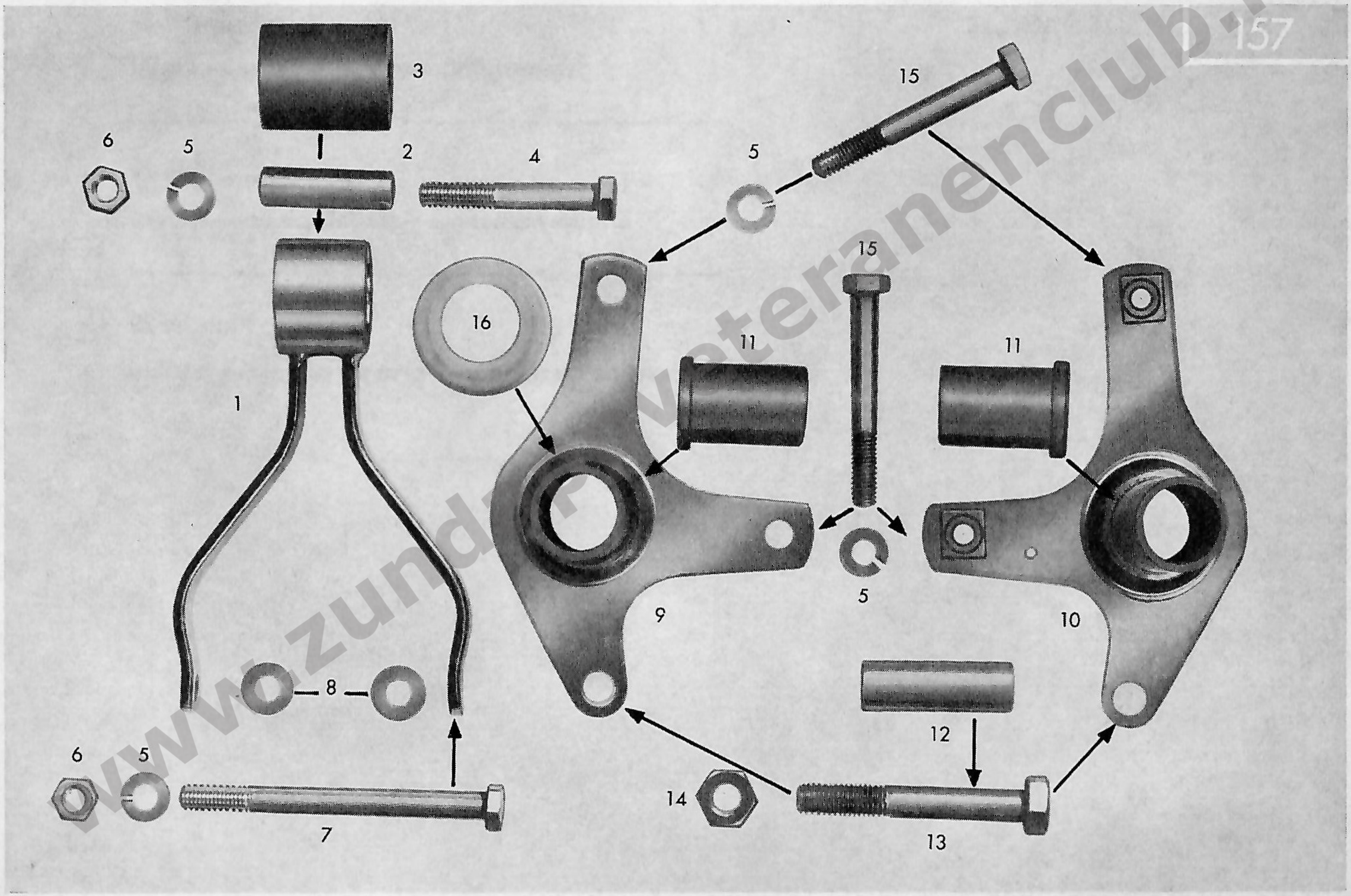

www.zundappveteranenclub.nl

zu Tafel 29 **Motoraufhängung — Tretarm — Pedal**
Table 29 **Engine mounting — pedal spindle — pedal**
Planche 29 **Suspension de moteur — bras de pédale — pédale**

Modell 1967
Model 1967
Modèle 1967

Bild-Nr. Jll.-No. Fig.No.	Bestell-Nr. Order No. No. de commande	Benennung	Description	Désignation	Stück / Piece / Pièce — Typen 517 / Types 517												
					04 L2	05 L2	08 L0	09 L0	09 L1	10 L0	13 L0	13 L1	13 L2	14 L0	14 L1	14 L6	17 L1
1	510-18.621	**Motoraufhängung**	**Engine mounting**	**Suspension de moteur**	1	1	1	1	1	1	1	1	1	1	1	1	1
2	428-18.108	Distanzrohr	Spacer tube	Tube d'écartement	1	1	1	1	1	1	1	1	1	1	1	1	1
3	428-18.113	Muffe	Sleeve	Manchon	1	1	1	1	1	1	1	1	1	1	1	1	1
4	DIN 931 M 8 x 55	Sechskantschraube	Hexagon bolt	Boulon à six pans	1	1	1	1	1	1	1	1	1	1	1	1	1
5	DIN 127 B 8	Federring	Spring washer	Rondelle Grower	4	4	4	4	4	4	4	4	4	4	4	4	4
6	DIN 934 M 8	Sechskantmutter	Hexagon nut	Écrou à six pans	2	2	2	2	2	2	2	2	2	2	2	2	2
7	DIN 931 M 8 x 95	Sechskantschraube	Hexagon bolt	Boulon à six pans	1	1	1	1	1	1	1	1	1	1	1	1	1
8	405-18.109	Scheibe	Washer	Rondelle	2	2	2	2	2	2	2	2	2	2	2	2	2
9	517-18.601	Motorträger links	Engine mounting bracket, left	Support de moteur, gauche	1	1	1	1	1	1	1	1	1	1	1	1	1
10	517-18.600	Motorträger rechts	Engine mounting bracket, right	Support de moteur, droite	1	1	1	1	1	1	1	1	1	1	1	1	1
11	428-18.200	Muffe	Sleeve	Manchon	2	2	2	2	2	2	2	2	2	2	2	2	2
12	510-18.215	Distanzrohr	Spacer tube	Tube d'écartement	1	1	1	1	1	1	1	1	1	1	1	1	1
13	DIN 931 M 10 x 70	Sechskantschraube	Hexagon bolt	Boulon à six pans	1	1	1	1	1	1	1	1	1	1	1	1	1
14	DIN 439 BM 10	Sechskantmutter	Hexagon nut	Écrou à six pans	2	2	2	2	2	2	2	2	2	2	2	2	2
15	DIN 931 M 8 x 65	Sechskantschraube	Hexagon bolt	Boulon à six pans	2	2	2	2	2	2	2	2	2	2	2	2	2
16	428-18.225	Gleitring	Sliding ring	Bague coulissante	1	1	1	1	1	1	1	1	1	1	1	1	1
–	405-11.241	Tretarm rechts	Pedal spindle, right	Bras de pédale, droite	—	1	1	1	1	—	—	—	—	—	—	—	—
–	405-11.242	Tretarm links	Pedal spindle, left	Bras de pédale, gauche	—	1	1	1	1	—	—	—	—	—	—	—	—
–	400-11.900	Spannkeil kpl.	Tensioner compl.	Clavette de serrage, compl.	—	1	1	1	1	—	—	—	—	—	—	—	—
–	400-11.901	Pedal links und rechts (1 Paar)	Pedal, left and right (1 pair)	Pédale, gauche et droite (1 paire)	—	1	1	1	1	—	—	—	—	—	—	—	—

W 2925 I dtsch./engl./frz. 4/1967

www.zundapveteranenclub.nl

www.zundappveteranenclub.nl

Tafel 30

Vorderradgabel — Gabelgehäuse — Lenker

Table 30

Front fork — headlamp casing — handlebar

Planche 30

Fourche de roue AV — coque de phare — guidon

www.zundappveteranenclub.nl

Tafel 30 **Vorderradgabel — Gabelgehäuse — Lenker**
Table 30 **Front fork — headlamp casing — handlebar**
Planche 30 **Fourche de roue AV — coque de phare — guidon**

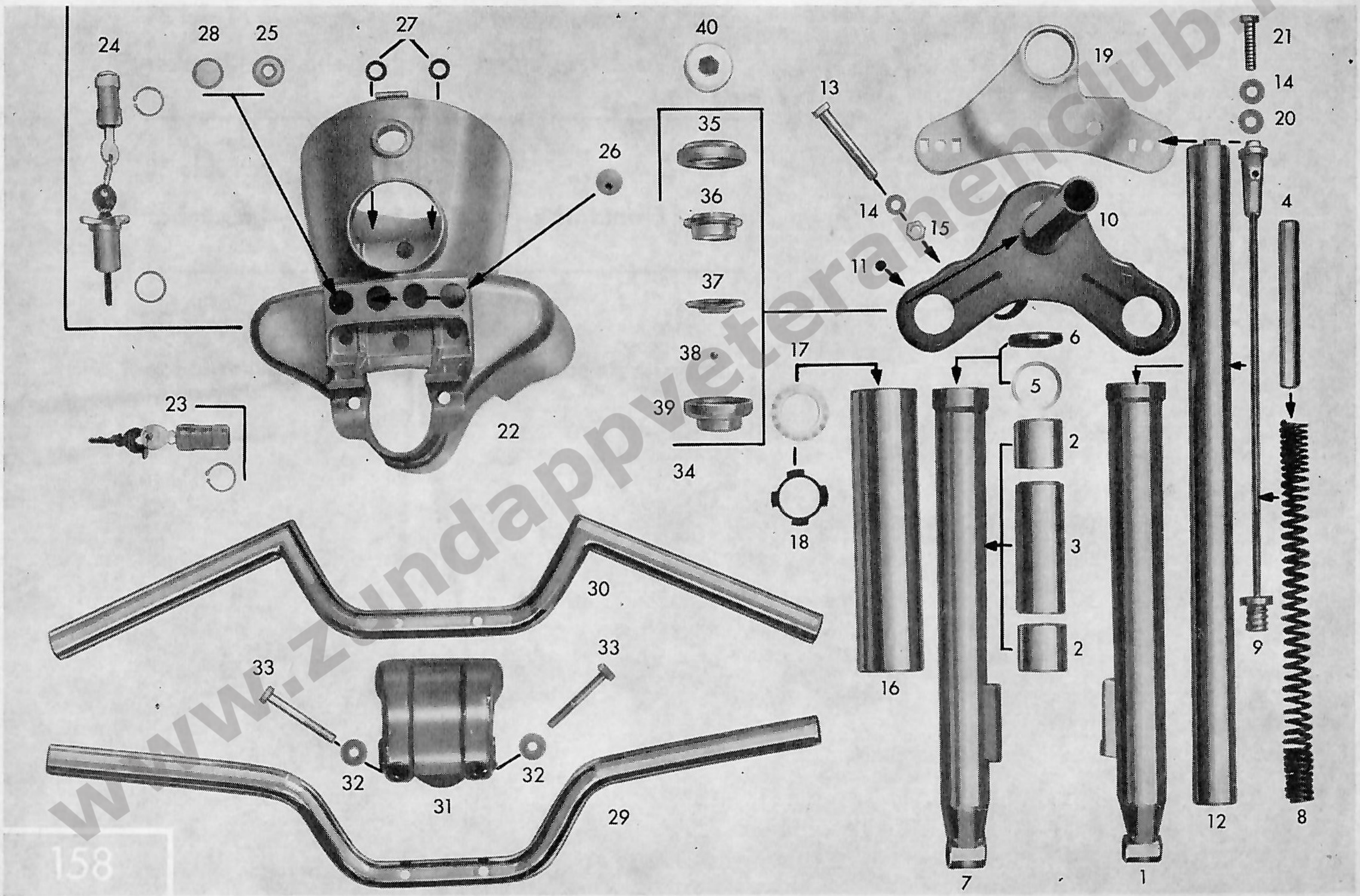

www.zundappvet eranenclub.nl

zu Tafel 30 Vorderradgabel — Gabelgehäuse — Lenker
Table 30 Front fork — headlamp casing — handlebar
Planche 30 Fourche de roue AV — coque de phare — guidon

Modell 1967
Model 1967
Modèle 1967

Bild-Nr. Jll.-No. Fig.No.	Bestell-Nr. Order No. No. de commande	Benennung	Description	Désignation	Stück / Piece / Pièce — Typen 517 / Types 517												
					04 L2	05 L2	08 L0	09 L0	09 L1	10 L0	13 L0	13 L1	13 L2	14 L0	14 L1	14 L6	17 L1
–	517-12.900	**Vorderradgabel ohne Gabelgehäuse Farbe angeben!**	**Front fork without headlamp casing State colour!**	**Fourche AV sans corps de phare Indiquer couleur!**	1	1	1	1	1	1	1	1	1	1	1	1	1
1	515-12.626	Gabelführung rechts. **Farbe angeben!**	Fork breaking, right. **State colour!**	Pièce coulissante de fourche. **Ind. coul.!**	1	1	1	1	1	1	1	1	1	1	1	1	1
2	512-12.137	Gleitbuchse	Sliding bush	Douille coulissante	4	4	4	4	4	4	4	4	4	4	4	4	4
3	512-12.131	Abstandsrohr	Spacer tube	Tube d'écartement	2	2	2	2	2	2	2	2	2	2	2	2	2
4	515-12.131	Füllrohr	Tube	Tube	2	2	2	2	2	2	2	2	2	2	2	2	2
5	515-12.206	Scheibe	Washer	Rondelle	2	2	2	2	2	2	2	2	2	2	2	2	2
6	512-12.106	Radialdichtung	Radial seal	Rondelle radiale	2	2	2	2	2	2	2	2	2	2	2	2	2
7	515-12.627	Gabelführung links. **Farbe angeben!**	Fork breaking, left. **State colour!**	Pièce coul. de fourche, gauche. **Ind.coul.!**	1	1	1	1	1	1	1	1	1	1	1	1	1
8	515-12.254	Druckfeder	Compression spring	Ressort de pression	2	2	2	2	2	2	2	2	2	2	2	2	2
9	515-12.600	Federträger	Spring mounting	Support de ressort	2	2	2	2	2	2	2	2	2	2	2	2	2
10	515-12.630	Gabelverbindung unten. **Farbe angeb.!**	Fork connector, bottom. **State colour!**	Jointure de fourche, bas. **Ind. couleur!**	1	1	1	1	1	1	1	1	1	1	1	1	1
11	423-12.322	Gummipilz	Rubber mushroom	Bouchon de caoutchouc	4	4	4	4	4	4	4	4	4	4	4	4	4
12	515-12.605	Gabelrohr	Fork tube	Tube de fourche	2	2	2	2	2	2	2	2	2	2	2	2	2
13	DIN 931 M 8 x 60	Sechskantschraube	Hexagon bolt	Boulon à six pans	2	2	2	2	2	2	2	2	2	2	2	2	2
14	DIN 127 B 8	Federring	Spring washer	Rondelle Grower	6	6	6	6	6	6	6	6	6	6	6	6	6
15	DIN 934 M 8	Sechskantmutter	Hexagon nut	Écrou à six pans	2	2	2	2	2	2	2	2	2	2	2	2	2
16	515-12.208	Schutzhülse	Guard sleeve	Douille protectrice	2	2	2	2	2	2	2	2	2	2	2	2	2
17	515-12.209	Distanzbüchse	Spacer bush	Douille d'écartement	2	2	2	2	2	2	2	2	2	2	2	2	2
18	512-12.135	Gummiring	Rubber ring	Bague caoutchouc	2	2	2	2	2	2	2	2	2	2	2	2	2
19	517-12.601	Gabelverbindung oben	Fork connector, top	Jointure de fourche, haut	1	1	1	1	1	1	1	1	1	1	1	1	1
20	DIN 9021 A 8 x 4	Scheibe	Washer	Rondelle	2	2	2	2	2	2	2	2	2	2	2	2	2
21	DIN 961 M 8x1x35	Sechskantschraube	Hexagon bolt	Boulon à six pans	2	2	2	2	2	2	2	2	2	2	2	2	2
22	517-12.100	Gabelgehäuse 130 ϕ. **Farbe angeben!**	Headlamp casing 130 ϕ. **State colour!**	Corps de phare 130 ϕ. **Ind. couleur!**	1	—	—	—	—	—	—	—	—	1	1	1	—
–	517-12.101	Gabelgehäuse 115 ϕ. **Farbe angeben!**	Headlamp casing 115 ϕ. **State colour!**	Corps de phare 115 ϕ. **Ind. couleur!**	—	1	1	1	1	1	1	1	1	—	—	—	1
–	DIN 912 M 8 x 25	Inbusschraube	Sockethead screw	Vis Inbus	2	2	2	2	2	2	2	2	2	2	2	2	2
23	423-13.900	Lenkerschloß	Handlebar lock	Verrou de guidon	1	1	1	1	1	—	1	1	1	1	1	1	—
–	428-13.900	Lenkerschloß	Handlebar lock	Verrou de guidon	—	—	—	—	—	1	—	—	—	—	—	—	1
24	510-13.618	Schloß-Satz	Lock assembly	Jeu de serrure	1	1	1	1	1	—	1	1	1	1	1	1	—

W 2925 I dtsch./engl./frz. 4/1967

www.kundaiveteranenclub.nl

www.zundappveteranenclub.nl

zu Tafel 30 Vorderradgabel — Gabelgehäuse — Lenker
Table 30 Front fork — headlamp casing — handlebar
Planche 30 Fourche de roue AV — coque de phare — guidon

Modell 1967
Model 1967
Modèle 1967

Bild-Nr. Jll.-No. Fig.No.	Bestell-Nr. Order No. No. de commande	Benennung	Description	Désignation	Stück / Piece / Pièce — Typen 517 / Types 517												
					04 L2	05 L2	08 L0	09 L0	09 L1	10 L0	13 L0	13 L1	13 L2	14 L0	14 L1	14 L6	17 L1
25	512-12.100	Gummitülle	Rubber grommet	Douille de caoutchouc	1	1	1	1	1	1	1	1	1	1	1	1	1
26	432-12.120	Gummitülle	Rubber grommet	Douille de caoutchouc	3	3	3	3	3	3	3	3	3	3	3	3	3
27	423-16.301	Gummitülle	Rubber grommet	Douille de caoutchouc	2	2	2	2	2	2	2	2	2	2	2	2	2
28	512-12.134	Verschlußtülle	Plug grommet	Douille de fermeture	1	1	1	1	1	1	1	1	1	1	1	1	1
29	517-13.600	Lenker	Handlebar	Guidon	—	1	1	1	—	1	1	1	1	1	1	1	1
30	517-13.601	Sportlenker	Sports handlebar	Guidon sport	1	—	—	—	1	—	—	—	—	—	—	—	—
31	517-13.100	Lenkerschelle. **Farbe angeben!**	Handlebar clip. **State colour!**	Collier de guidon. **Indiquer couleur!**	1	1	1	1	1	1	1	1	1	1	1	1	1
32	DIN 125 8.4	Scheibe	Washer	Rondelle	2	2	2	2	2	2	2	2	2	2	2	2	2
33	DIN 931 M 8 x 55	Sechskantschraube	Hexagon bolt	Boulon à six pans	2	2	2	2	2	2	2	2	2	2	2	2	2
34	517-13.700	Lenkungslagersatz	Handlebar bearing set	Jeu de palier pour direction	1	1	1	1	1	1	1	1	1	1	1	1	1
35	517-13.102	Lagerschale oben	Bearing shell, top	Coussinet, haut	1	1	1	1	1	1	1	1	1	1	1	1	1
36	517-13.101	Stellring	Setting ring	Bague de réglage	1	1	1	1	1	1	1	1	1	1	1	1	1
37	517-13.104	Laufring	Bearing race	Cuvette	1	1	1	1	1	1	1	1	1	1	1	1	1
38	DIN 5401 KL 3	Kugel 6.35 ϕ	Ball ϕ 6.35	Bille ϕ 6,35	36	36	36	36	36	36	36	36	36	36	36	36	36
39	517-13.103	Lagerschale unten	Bearing shell, bottom	Coussinet, bas	1	1	1	1	1	1	1	1	1	1	1	1	1
40	517-13.105	Hutmutter	Cap nut	Écrou à tête cylindrique	1	1	1	1	1	1	1	1	1	1	1	1	1

www.zundappveteranenclub.nl

www.zundappveteranenclub.nl

Tafel 31

Hinterradgabel — Kettenschutz — Federbein

Table 31

Rear fork — chain guard — spring unit

Planche 31

Fourche de roue AR — carter de chaîne — jambe à ressort

www.zundappveteranenclub.nl

Tafel 31 Hinterradgabel — Kettenschutz — Federbein
Table 31 Rear fork — chain guard — spring unit
Planche 31 Fourche de roue AR — carter de chaîne — jambe à ressort

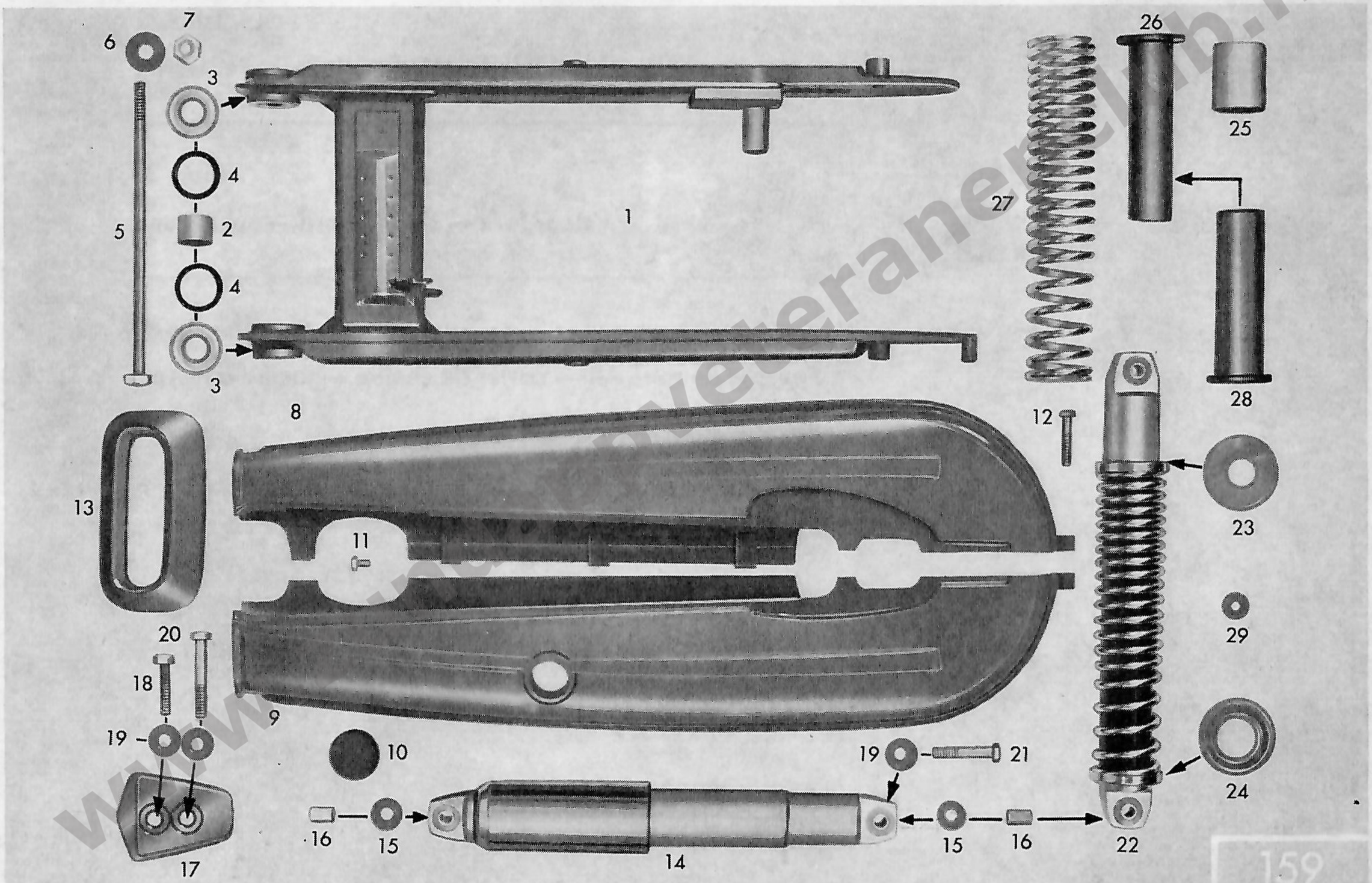

www.veteranenclub.nl

zu Tafel 31 **Hinterradgabel — Kettenschutz — Federbein**
Table 31 **Rear fork — chain guard — spring unit**
Planche 31 **Fourche de roue AR — carter de chaîne — jambe à ressort**

Modell 1967
Model 1967
Modèle 1967

Bild-Nr. Jll.-No. Fig.No.	Bestell-Nr. Order No. No. de commande	Benennung	Description	Désignation	Stück / Piece / Pièce — Typen 517 / Types 517												
					04 L2	05 L2	08 L0	09 L0	09 L1	10 L0	13 L0	13 L1	13 L2	14 L0	14 L1	14 L6	17 L1
1	517-14.700	**Hinterradgabel. Farbe angeben!**	**Rear fork. State colour!**	**Fourche AR. Indiquer couleur!**	1	1	1	1	1	1	1	1	1	1	1	1	1
2	428-14.705	Gewinde- und Laufbüchse	Threaded bush with sliding bush	Douille avec d. coulissante filetée	2	2	2	2	2	2	2	2	2	2	2	2	2
3	405-12.362	Teller	Plate	Cuvette	4	4	4	4	4	4	4	4	4	4	4	4	4
4	405-12.363	O-Ring 28 x 2,5	O-ring 28 x 2,5	Bague O 28 x 2,5	4	4	4	4	4	4	4	4	4	4	4	4	4
5	423-14.118	Sechskantschraube	Hexagon bolt	Boulon à six pans	1	1	1	1	1	1	1	1	1	1	1	1	1
6	DIN 433 10.5	Scheibe	Washer	Rondelle	2	2	2	2	2	2	2	2	2	2	2	2	2
7	517-14.138	Sicherungsmutter	Locking nut	Écrou de blocage	1	1	1	1	1	1	1	1	1	1	1	1	1
8	517-14.611	Kettenschutz oben. **Farbe angeben!**	Chain guard, top. **State colour!**	Carter de chaîne, sup. **Indiquer couleur!**	1	1	1	1	1	1	1	1	1	1	1	1	1
9	517-14.612	Kettenschutz unten. **Farbe angeben!**	Chain guard, bottom. **State colour!**	Carter de chaîne, inf. **Indiquer couleur!**	1	1	1	1	1	1	1	1	1	1	1	1	1
10	432-14.117	Verschlußgummi	Rubber plug	Bouchon de fermeture	1	1	1	1	1	1	1	1	1	1	1	1	1
11	DIN 933 M 6 x 10	Sechskantschraube	Hexagon bolt	Boulon à six pans	2	2	2	2	2	2	2	2	2	2	2	2	2
–	DIN 6797 A 6,4	Zahnscheibe	Serrated washer	Rondelle dentée	2	2	2	2	2	2	2	2	2	2	2	2	2
12	DIN 931 M 6 x 35	Sechskantschraube	Hexagon bolt	Boulon à six pans	1	1	1	1	1	1	1	1	1	1	1	1	1
–	DIN 137 B 6	Federscheibe	Spring washer	Rondelle de ressort	1	1	1	1	1	1	1	1	1	1	1	1	1
–	DIN 934 M 6	Sechskantmutter	Hexagon nut	Écrou à six pans	1	1	1	1	1	1	1	1	1	1	1	1	1
13	517-14.119	Manschette	Collar	Manchette	1	1	1	1	1	1	1	1	1	1	1	1	1
14	515-14.713	Federbein	Spring unit	Jambe à ressort	—	2	2	2	—	—	2	2	2	2	2	2	—
–	515-14.109	Gleitring*	Sliding ring*	Bague coulissante*	—	2	2	2	—	—	2	2	2	2	2	2	—
–	515-14.124	Scheibe*	Washer*	Rondelle*	—	2	2	2	—	—	2	2	2	2	2	2	—
–	515-14.137	Druckfeder*	Compression spring*	Ressort de pression*	—	2	2	2	—	—	2	2	2	2	2	2	—
–	515-14.107	Außenrohr*	External tube*	Tube extérieur*	—	2	2	2	—	—	2	2	2	2	2	2	—
–	515-14.139	Kopf unten*	Fix. part, below*	Pièce de fix., inférieur*	—	2	2	2	—	—	2	2	2	2	2	2	—
–	DIN 1481 4 x 22	Spannstift*	Clamping pin*	Goupille de serrage*	—	2	2	2	—	—	2	2	2	2	2	2	—
15	433-14.129	Buchse	Bush	Douille	4	4	4	4	4	4	4	4	4	4	4	4	4
16	433-14.141	Buchse	Bush	Douille	4	4	4	4	4	4	4	4	4	4	4	4	4
17	517-14.100	Deckel. **Farbe angeben!**	Cover. **State colour!**	Couvercle. **Indiquer couleur!**	2	—	2	2	2	2	2	2	2	2	2	2	2
–	517-14.101	Deckel. **Farbe angeben!**	Cover. **State colour!**	Couvercle. **Indiquer couleur!**	—	2	—	—	—	—	—	—	—	—	—	—	—

*** Einzelteile für 515-14.713** *** Single parts for 515-14.713** *** Éléments pour 515-14.713**

W 2925 I dtsch./engl./frz. 4/1967

www.zundapp-veteranenclub.nl

www.zundappveteranenclub.nl

zu Tafel 31 Hinterradgabel — Kettenschutz — Federbein
Table 31 Rear fork — chain guard — spring unit
Planche 31 Fourche de roue AR — carter de chaîne — jambe à ressort

Modell 1967
Model 1967
Modèle 1967

Bild-Nr. Jll.-No. Fig.No.	Bestell-Nr. Order No. No. de commande	Benennung	Description	Désignation	Stück / Piece / Pièce — Typen 517 / Types 517												
					04 L2	05 L2	08 L0	09 L0	09 L1	10 L0	13 L0	13 L1	13 L2	14 L0	14 L1	14 L6	17 L1
18	DIN 933 M 8 x 35	Sechskantmutter	Hexagon nut	Écrou à six pans	2	2	2	2	2	2	2	2	2	2	2	2	2
19	422-14.183	Scheibe	Washer	Rondelle	8	8	8	8	8	8	8	8	8	8	8	8	8
20	DIN 931 M 8 x 55	Sechskantschraube	Hexagon bolt	Boulon à six pans	2	2	2	2	2	2	2	2	2	2	2	2	2
21	DIN 931 M 8 x 42/22	Sechskantschraube	Hexagon bolt	Boulon à six pans	2	2	2	2	2	2	2	2	2	2	2	2	2
22	516-14.701	Sport-Federbein	Sports spring unit	Jambe à ressort de sport	2	—	—	—	2	2	—	—	—	—	—	—	2
23	516-14.101	Teller oben*	Plate, top*	Cuvette, haut*	2	—	—	—	2	2	—	—	—	—	—	—	2
24	516-14.102	Teller unten*	Plate, bottom*	Cuvette, bas*	2	—	—	—	2	2	—	—	—	—	—	—	2
25	516-14.103	Rohr*	Tube*	Tube*	2	—	—	—	2	2	—	—	—	—	—	—	2
26	516-14.104	Hülse oben*	Sleeve, top*	Douille, haut*	2	—	—	—	2	2	—	—	—	—	—	—	2
27	516-14.105	Druckfeder*	Compression spring*	Ressort du pression	2	—	—	—	2	2	—	—	—	—	—	—	2
28	516-14.106	Abdeckhülse unten*	Cover sleeve, below*	Manchon de couvert., inf.*	2	—	—	—	2	2	—	—	—	—	—	—	2
29	516-14.107	Distanzscheibe*	Space washer*	Disque d'écartement*	2	—	—	—	2	2	—	—	—	—	—	—	2

*** Einzelteile für 516-14.701** *** Single parts for 516-14.701** *** Éléments pour 516-14.701**

www.zundappveteranenclub.nl

www.zundappveteranenclub.nl

Tafel 32

Vorderes Laufrad — Vorderradnabe

Table 32

Front wheel — front wheel hub

Planche 32

Roue AV — moyeu de roue AV

www.zundappveteranenclub.nl

Tafel 32 Vorderes Laufrad — Vorderradnabe
Table 32 Front wheel — front wheel hub
Planche 32 Roue AV — moyeu de roue AV

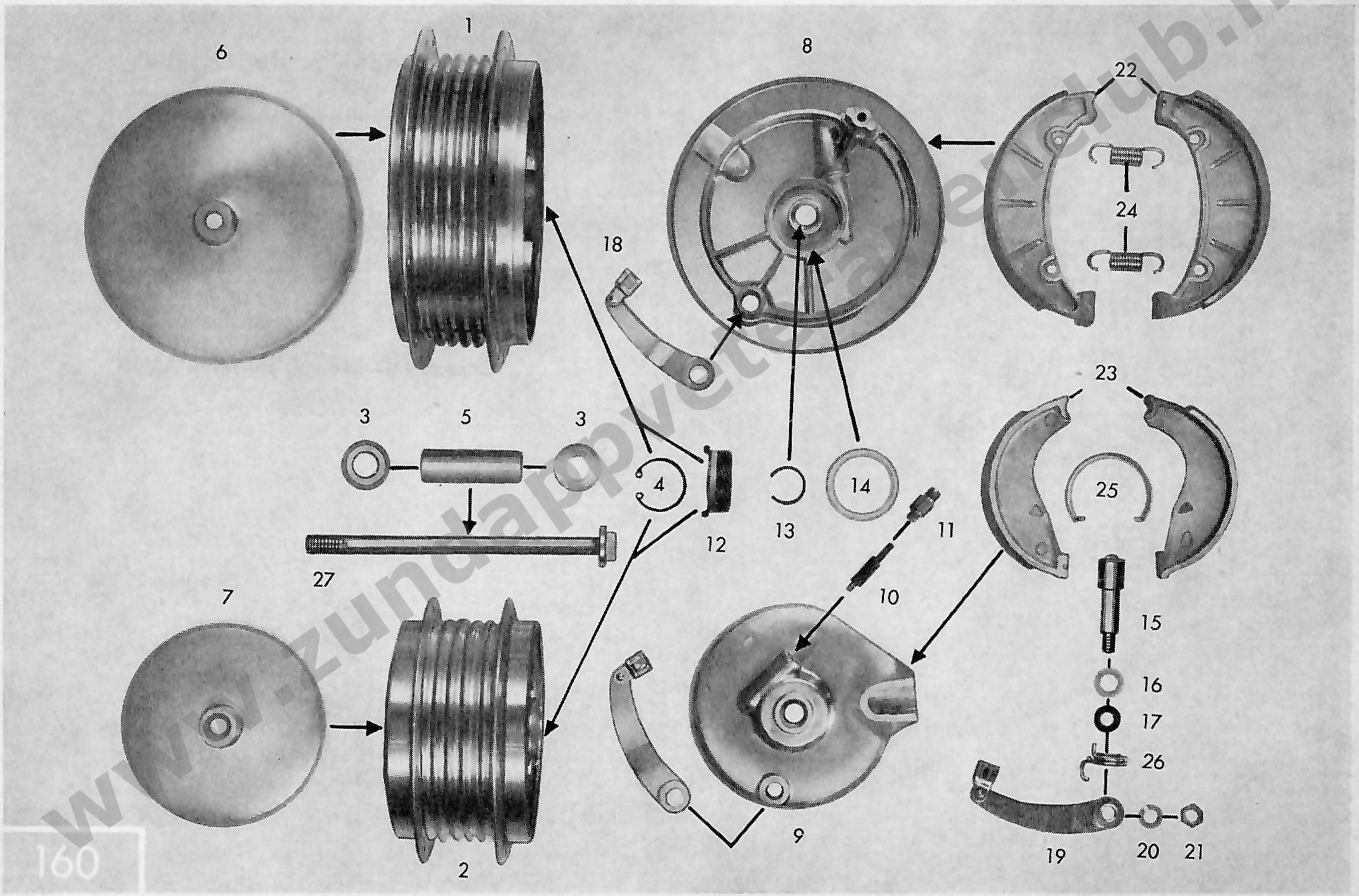

www.zundappvetteranenclub.nl

zu Tafel 32 Vorderes Laufrad — Vorderradnabe
Table 32 Front wheel — front wheel hub
Planche 32 Roue AV — moyeu de roue AV

Modell 1967
Model 1967
Modèle 1967

Bild-Nr. Jll.-No. Fig.No.	Bestell-Nr. Order No. No. de commande	Benennung	Description	Désignation	Stück / Piece / Pièce — Typen 517 / Types 517												
					04 L2	05 L2	08 L0	09 L0	09 L1	10 L0	13 L0	13 L1	13 L2	14 L0	14 L1	14 L6	17 L1
–	515-15.900	**Laufrad ohne Bereifung** (Felge, Speichen, Nabenkörper und Lagerung)	**Wheel without tyre** (rim, spokes, hub body, bedding)	**Roue sans pneu** (jante, rayons, corps de moyeu, installation)	1	—	1	1	1	1	1	1	1	1	1	1	1
–	511-15.115	Tiefbettfelge 21" 1,50 A 17	Deep-well rim 21", 1.50 A 17	Jante à base creuse 21", 1.50 A 17	1	—	1	1	1	1	1	1	1	1	1	1	1
–	429-15.115	Tiefbettfelge 23" x 2,5	Deep-well rim 23" x 2.5	Jante à base 23" x 2,5	—	1	—	—	—	—	—	—	—	—	—	—	—
–	511-15.200	Drahtreifen 21" x 2,75 Spezial	Steel-cord tyre, 21" x 2.75 special	Pneu à tringle 21" x 2,75 special	1	—	—	1	1	—	1	1	1	1	1	1	—
–	433-15.200	Drahtreifen 21" x 2,75	Steel cord tyre, 21" x 2.75	Pneu à tringle 21" x 2,75	—	—	1	—	—	1	—	—	—	—	—	—	1
–	425-15.200	Drahtreifen 23" x 2,5	Steel cord tyre, 23" x 2.5	Pneu à tringle 23" x 2,5	—	1	—	—	—	—	—	—	—	—	—	—	—
–	432-15.210	Schlauchschutzband 21"	Tube bandage 21"	Ruban protecteur 21"	1	—	1	1	1	1	1	1	1	1	1	1	1
–	400-15.210	Schlauchschutzband 23"	Tube bandage 23"	Ruban protecteur 23"	—	1	—	—	—	—	—	—	—	—	—	—	—
–	433-15.216	Schlauch 21"	Inner tube 21"	Chambre à air 21"	1	—	1	1	1	1	1	1	1	1	1	1	1
–	425-15.216	Schlauch 23"	Inner tube 23"	Chambre à air 23"	—	1	—	—	—	—	—	—	—	—	—	—	—
–	515-15.121	Eindickendspeiche mit Nippel	Single-butted spoke with nipple	Rayon avec écrou	36	—	36	36	36	36	36	36	36	36	36	36	36
–	515-15.119	Eindickendspeiche mit Nippel	Single-butted spoke with nipple	Rayon avec écrou	—	36	—	—	—	—	—	—	—	—	—	—	—
–	515-15.707	**Vorderradnabe kpl. 120 ϕ**	**Front wheel hub, compl. 120 ϕ**	**Moyeu de roue AV cpl. 120 ϕ**	1	—	1	1	1	1	1	1	1	1	1	1	1
–	515-15.708	Vorderradnabe kpl. 120 ϕ	Front wheel hub, compl. 120 ϕ	Moyeu de roue AV cpl. 120 ϕ	—	1	—	—	—	—	—	—	—	—	—	—	—
2	515-15.611	Nabenkörper	Hub body	Corps de moyeu	1	1	1	1	1	1	1	1	1	1	1	1	1
3	DIN 625 z 6201	Kugellager 12 x 32 x 10	Ball bearing 12 x 32 x 10	Roulement à billes 12 x 32 x 10	2	2	2	2	2	2	2	2	2	2	2	2	2
4	DIN 472 32 x 1.2	Sicherungsring	Circlip	Jonc de fermeture	1	1	1	1	1	1	1	1	1	1	1	1	1
5	433-15.102	Distanzrohr	Spacer tube	Tube d'écartement	1	1	1	1	1	1	1	1	1	1	1	1	1
7	433-15.624	Nabendeckel	Hub cover	Couvercle de moyeu	1	1	1	1	1	1	1	1	1	1	1	1	1
9	515-15.903	Bremsschild vorn	Brake plate, front	Plaque de frein AV	1	1	1	1	1	1	1	1	1	1	1	1	1
10	515-15.106	Tachoritzel 12 Zähne	Speedometer pinion, 12 teeth	Pignon compteur vitesse, 12 dents	1	—	1	1	1	1	1	1	1	1	1	1	1
–	515-15.107	Tachoritzel 11 Zähne	Speedometer pinion, 11 teeth	Pignon de compteur vitesse, 11 dents	—	1	—	—	—	—	—	—	—	—	—	—	—
11	515-15.100	Gewindestutzen	Threaded socket	Tubulure filetée	1	1	1	1	1	1	1	1	1	1	1	1	1
12	515-15.605	Tachorad 21 Zähne	Speedometer gear, 21 teeth	Roue de compteur vitesse, 21 dents	1	1	1	1	1	1	1	1	1	1	1	1	1

W 2925 I dtsch./engl./frz. 4/1967

www.zundapp-veteranenclub.nl

www.zundappveteranenclub.nl

zu Tafel 32 Vorderes Laufrad — Vorderradnabe
Table 32 Front wheel — front wheel hub
Planche 32 Roue AV — moyeu de roue AV

Modell 1967
Model 1967
Modèle 1967

Bild-Nr. Jll.-No. Fig.No.	Bestell-Nr. Order No. No. de commande	Benennung	Description	Désignation	Stück / Piece / Pièce — Typen 517 / Types 517												
					04 L2	05 L2	08 L0	09 L0	09 L1	10 L0	13 L0	13 L1	13 L2	14 L0	14 L1	14 L6	17 L1
13	DIN 9045 A 22	Sprengring	Circlip	Anneau de retenue	1	1	1	1	1	1	1	1	1	1	1	1	1
14	510-15.164	Filzring	Felt ring	Rondelle de feutre	1	1	1	1	1	1	1	1	1	1	1	1	1
15	561-15.620	Bremsschlüssel	Brake spindle	Clé de frein	1	1	1	1	1	1	1	1	1	1	1	1	1
16	267-05.597	Scheibe 0,2 mm	Washer 0.2 mm	Rondelle 0.2 mm	1	1	1	1	1	1	1	1	1	1	1	1	1
17	405-15.388	Dichtring 11 x 2,5 mm	Seal ring 11 x 2,5 mm	Joint 11 x 2,5 mm	1	1	1	1	1	1	1	1	1	1	1	1	1
19	515-15.606	Bremshebel	Brake lever	Levier de frein	1	1	1	1	1	1	1	1	1	1	1	1	1
–	400-15.457	Öse	Eyelet	Oeillet	1	1	1	1	1	1	1	1	1	1	1	1	1
–	DIN 660 3 x 10	Halbrundniet	Oval rivet	Rivet semi-rond	1	1	1	1	1	1	1	1	1	1	1	1	1
20	DIN 127 B 8	Federring	Spring washer	Rondelle Grower	1	1	1	1	1	1	1	1	1	1	1	1	1
21	DIN 936 M 8 x 1	Sechskantmutter	Hexagon nut	Écrou à six pans	1	1	1	1	1	1	1	1	1	1	1	1	1
23	429-15.603	Bremsbacke (Paar)	Brake shoe (pair)	Mâchoire de frein (paire)	1	1	1	1	1	1	1	1	1	1	1	1	1
25	405-15.425	Rückholfeder	Return spring	Ressort de rappel	1	1	1	1	1	1	1	1	1	1	1	1	1
26	510-15.404	Drehfeder	Torsion spring	Ressort de torsion	1	1	1	1	1	1	1	1	1	1	1	1	1
27	512-15.104	Steckachse	Knock-out spindle	Moyeu à broche	1	1	1	1	1	1	1	1	1	1	1	1	1

www.zundappveteranenclub.nl

www.zundappveteranenclub.nl

Tafel 33

Hinteres Laufrad — Hinterradnabe

Table 33

Rear wheel — rear wheel hub

Planche 33

Roue AR — moyeu de roue AR

www.zundappveteranenclub.nl

Tafel 33 **Hinteres Laufrad — Hinterradnabe**
Table 33 **Rear wheel — rear wheel hub**
Planche 33 **Roue AR — moyeu de roue AR**

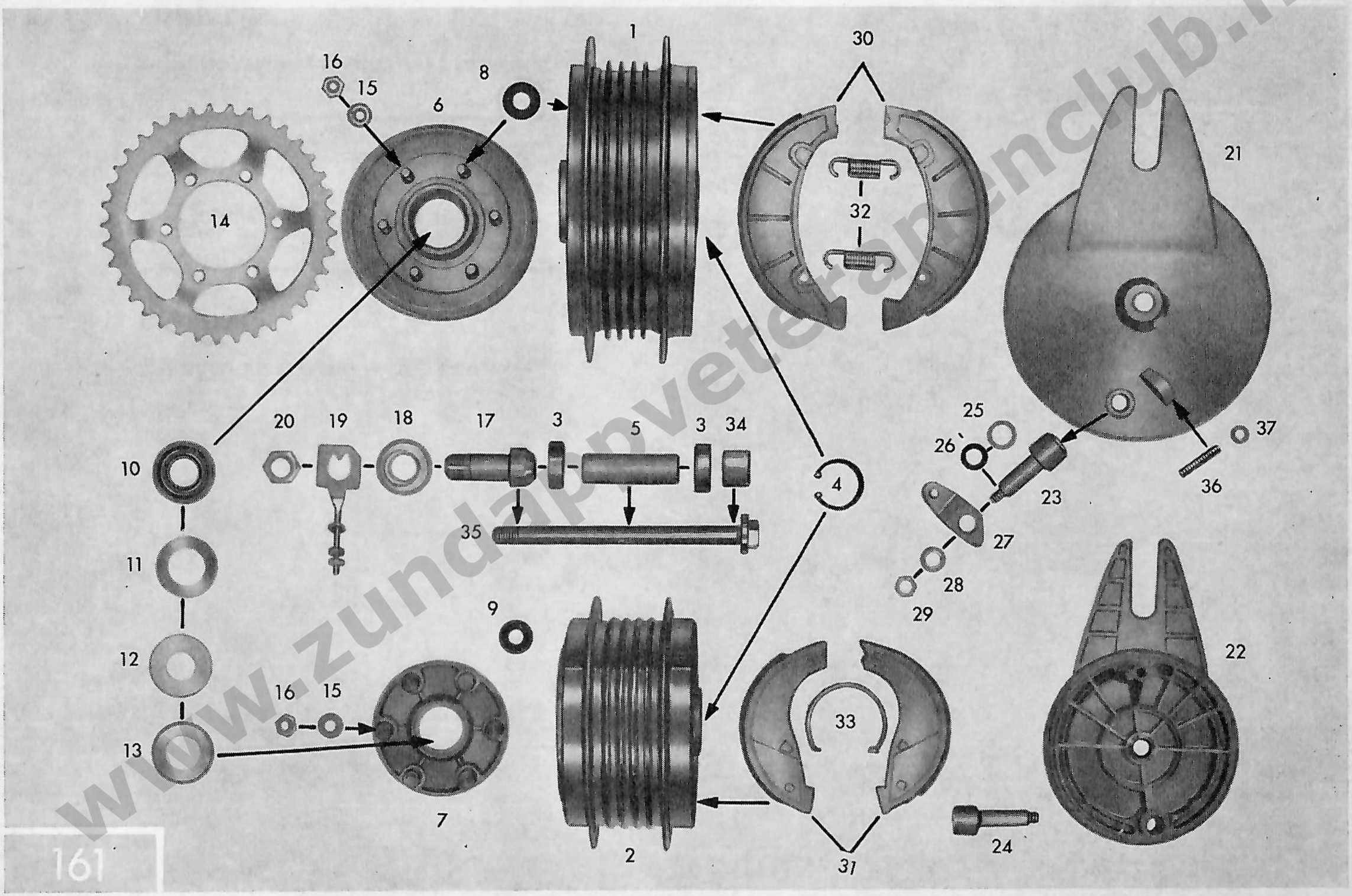

www.zundappvetteranenclub.nl

zu Tafel 33 Hinteres Laufrad — Hinterradnabe
Table 33 Rear wheel — rear wheel hub
Planche 33 Roue AR — moyeu de roue AR

Modell 1967
Model 1967
Modèle 1967

Bild-Nr. Jll.-No. Fig.No.	Bestell-Nr. Order No. No. de commande	Benennung	Description	Désignation	Stück / Piece / Pièce — Typen 517 / Types 517												
					04 L2	05 L2	08 L0	09 L0	09 L1	10 L0	13 L0	13 L1	13 L2	14 L0	14 L1	14 L6	17 L1
–	515-15.900	**Laufrad ohne Bereifung** (Felge, Speichen, Nabenkörper und Lagerung)	**Wheel without tyre** (rim, spokes, hub body, bedding)	**Roue sans pneu** (jante, rayons, corps de moyeu, installation)	1	1	1	1	1	1	1	1	1	1	1	1	1
–	511-15.115	Tiefbettfelge 21" 1,50 A 17	Deep-well rim 21", 1.50 A 17	Jante à base creuse 21", 1.50 A 17	1	—	1	1	1	1	1	1	1	1	1	1	1
–	429-15.115	Tiefbettfelge 23" x 2,5	Deep-well rim 23" x 2.5	Jante à base creuse 23" x 2,5	—	1	—	—	—	—	—	—	—	—	—	—	—
–	511-15.200	Drahtreifen 21" x 2,75 Spezial	Steel-cord tyre, 21" x 2.75 special	Pneu à tringle, metallique 21" x 2,75 spec.	1	—	—	1	1	—	1	1	1	1	1	1	—
–	433-15.200	Drahtreifen 21" x 2,75	Steel cord tyre, 21" x 2.75	Pneu à tringle 21" x 2,75	—	—	1	—	—	1	—	—	—	—	—	—	1
–	425-15.200	Drahtreifen 23" x 2,5	Steel cord tyre, 23" x 2.5	Pneu à tringle 23" x 2,5	—	1	—	—	—	—	—	—	—	—	—	—	—
–	432-15.210	Schlauchschutzband 21"	Tube bandage 21"	Ruban protecteur 21"	1	—	1	1	1	1	1	1	1	1	1	1	1
–	400-15.210	Schlauchschutzband 23"	Tube bandage 23"	Ruban protecteur 23"	—	1	—	—	—	—	—	—	—	—	—	—	—
–	433-15.216	Schlauch 21"	Inner tube 21"	Chambre à air 21"	1	—	1	1	1	1	1	1	1	1	1	1	1
–	425-15.216	Schlauch 23"	Inner tube 23"	Chambre à air 23"	—	1	—	—	—	—	—	—	—	—	—	—	—
–	515-15.120	Eindickendspeiche mit Nippel	Single butted spoke with nipple	Rayon avec écrou	36	—	36	36	36	36	36	36	36	36	36	36	36
	515-15.119	Eindickendspeiche mit Nippel	Single butted spoke with nipple	Rayon avec écrou	—	36	—	—	—	—	—	—	—	—	—	—	—
	515-15.901	**Hinterradnabe kpl. ohne Kettenrad**	**Rear wheel hub, cpl. without sprocket**	**Moyeu de roue AR cpl., sans roue à chaîne**	1	1	1	1	1	1	1	1	1	1	1	1	1
2	515-15.611	Nabenkörper 120 ϕ	Hub body 120 ϕ	Corps de moyeu 120 ϕ	1	1	1	1	1	1	1	1	1	1	1	1	1
3	DIN 625 z 6201	Kugellager 12 x 32 x 10	Ball bearing 12 x 32 x 10	Roulement à billes 12 x 32 x 10	2	2	2	2	2	2	2	2	2	2	2	2	2
4	DIN 472 32 x 1.2	Sicherungsring	Circlip	Circlip	1	1	1	1	1	1	1	1	1	1	1	1	1
5	433-15.102	Distanzrohr	Spacer tube	Tube d'écartement	1	1	1	1	1	1	1	1	1	1	1	1	1
7	433-15.609	Nabenflansch	Hub flange	Bride de moyeu	1	1	1	1	1	1	1	1	1	1	1	1	1
9	433-15.112	Büchse	Bush	Douille	6	6	6	6	6	6	6	6	6	6	6	6	6
10	DIN 625 z 6203	Kugellager	Ball bearing	Roulement à billes	1	1	1	1	1	1	1	1	1	1	1	1	1
11	433-15.117	Scheibe	Washer	Rondelle	1	1	1	1	1	1	1	1	1	1	1	1	1
12	433-15.119	Filzring	Felt ring	Rondelle de feutre	1	1	1	1	1	1	1	1	1	1	1	1	1
13	433-15.121	Kappe	Cap	Chapeau	1	1	1	1	1	1	1	1	1	1	1	1	1
14	511-15.400	Kettenrad 36 Zähne	Chain sprocket, 36 teeth	Roue à chaîne, 36 dents	—	—	—	—	—	—	1	1	1	—	—	—	—
–	516-15.100	Kettenrad 37 Zähne	Chain sprocket, 37 teeth	Roue à chaîne, 37 dents	1	—	—	—	—	—	—	—	—	1	1	1	—
–	438-15.400	Kettenrad 38 Zähne	Chain sprocket, 38 teeth	Roue à chaîne, 38 dents	—	—	1	—	—	—	—	—	—	—	—	—	—
–	423-15.405	Kettenrad 41 Zähne	Chain sprocket, 41 teeth	Roue à chaîne, 41 dents	—	1	—	1	1	—	—	—	—	—	—	—	—
–	423-15.406	Kettenrad 43 Zähne	Chain sprocket, 43 teeth	Roue à chaîne, 43 dents	—	—	—	—	—	1	—	—	—	—	—	—	1

W 2925 I dtsch./engl./frz. 4/1967

www.zundappveteranenclub.nl

www.zundappveteranenclub.nl

zu Tafel 33 Hinteres Laufrad — Hinterradnabe
Table 33 Rear wheel — rear wheel hub
Planche 33 Roue AR — moyeu de roue AR

Modell 1967
Model 1967
Modèle 1967

Bild-Nr. Jll.-No. Fig.No.	Bestell-Nr. Order No. No. de commande	Benennung	Description	Désignation	Stück / Piece / Pièce — Typen 517 / Types 517												
					04 L2	05 L2	08 L0	09 L0	09 L1	10 L0	13 L0	13 L1	13 L2	14 L0	14 L1	14 L6	17 L1
15	DIN 127 B 8	Federring	Spring washer	Rondelle Grower	6	6	6	6	6	6	6	6	6	6	6	6	6
16	DIN 934 M 8	Sechskantmutter	Hexagon nut	Écrou à six pans	6	6	6	6	6	6	6	6	6	6	6	6	6
17	433-15.137	Haltebuchse	Retaining bush	Douille de retenue	1	1	1	1	1	1	1	1	1	1	1	1	1
18	433-15.126	Abstandsring	Spacer ring	Bague d'écartement	1	1	1	1	1	1	1	1	1	1	1	1	1
19	433-15.632	Kettenspanner	Chain tensioner	Tendeur de chaîne	1	1	1	1	1	1	1	1	1	1	1	1	1
20	433-15.131	Mutter	Nut	Écrou	1	1	1	1	1	1	1	1	1	1	1	1	1
22	517-15.600	Bremsschild hinten	Brake plate, rear	Plaque de frein AR	—	1	—	—	—	—	—	—	—	—	—	—	—
–	433-15.601	Bremsschild hinten	Brake plate, rear	Plaque de frein AR	1	—	1	1	1	1	1	1	1	1	1	1	1
24	405-15.623	Bremsschlüssel	Brake spindle	Clé de frein	1	1	1	1	1	1	1	1	1	1	1	1	1
25	267-05.597	Scheibe 0,2 mm	Washer 0.2 mm	Rondelle 0.2 mm	1	1	1	1	1	1	1	1	1	1	1	1	1
26	405-15.388	Dichtring 11 x 2,5 mm	Seal ring 11 x 2.5 mm	Joint 11 x 2.5 mm	1	1	1	1	1	1	1	1	1	1	1	1	1
27	517-15.601	Bremshebel	Brake lever	Levier de frein	1	1	—	—	—	1	1	1	1	1	1	1	—
–	433-15.614	Bremshebel	Brake lever	Levier de frein	—	—	1	1	1	—	—	—	—	—	—	—	1
28	DIN 127 B 8	Federring	Spring washer	Rondelle Grower	1	1	1	1	1	1	1	1	1	1	1	1	1
29	DIN 936 M 8	Sechskantmutter	Hexagon nut	Écrou à six pans	1	1	1	1	1	1	1	1	1	1	1	1	1
31	429-15.603	Bremsbacke (Paar)	Brake shoe (pair)	Mâchoire de frein (paire)	1	1	1	1	1	1	1	1	1	1	1	1	1
33	405-15.425	Rückholfeder	Return spring	Ressort de rappel	1	1	1	1	1	1	1	1	1	1	1	1	1
34	433-15.136	Distanzhülse	Spacer bush	Douille d'écartement	1	1	1	1	1	1	1	1	1	1	1	1	1
35	433-15.147	Steckachse	Knock-out spindle	Moyeu à broche	1	1	1	1	1	1	1	1	1	1	1	1	1
36	DIN 551 M 6 x 30	Gewindestift	Threaded pin	Goupille filetée	1	1	1	1	1	1	1	1	1	1	1	1	1
37	DIN 934 M 6	Sechskantmutter	Hexagon nut	Écrou à six pans	1	1	1	1	1	1	1	1	1	1	1	1	1

www.zundapp-veteranenclub.nl

www.zundappveteranenclub.nl

Tafel 34

Lichtanlage — Scheinwerfer — Rücklicht — Stopplicht

Table 34

Lighting system — head lamp — rear light — stop light

Planche 34

Equipement électrique — phare — feu arrière — feu de stop

www.zundappveteranenclub.nl

Tafel 34 Lichtanlage — Scheinwerfer — Rücklicht — Stopplicht
Table 34 Lighting system — head lamp — rear light — stop light
Planche 34 Equipement électrique — phare — feu arrière — feu de stop

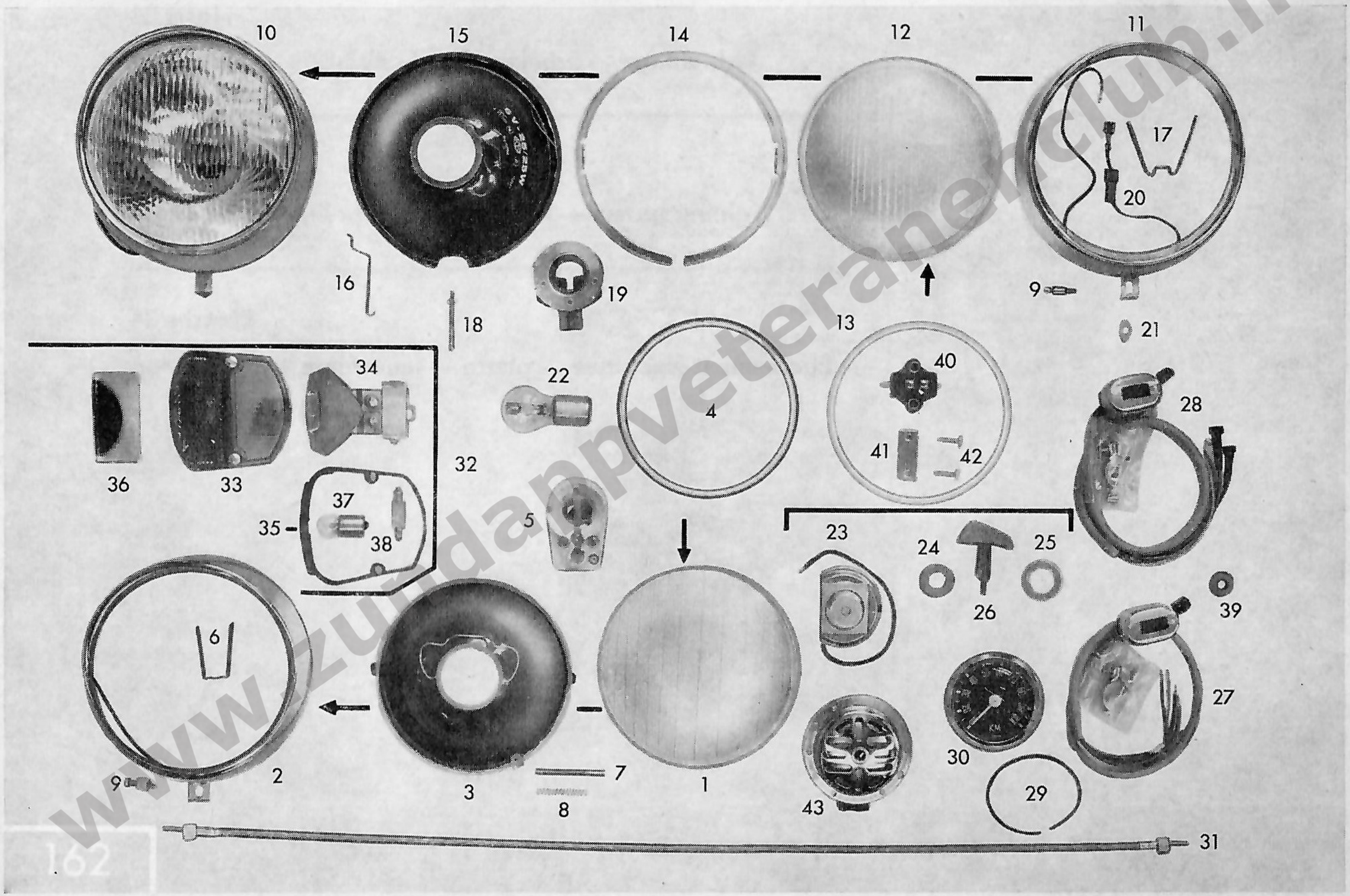

www.zuidapveteranenclub.nl

zu Tafel 34 Lichtanlage — Scheinwerfer — Rücklicht — Stopplicht
Table 34 Lighting system — head lamp — rear light — stop light
Planche 34 Equipement électrique — phare — feu arrière — feu de stop

Modell 1967
Model 1967
Modèle 1967

Bild-Nr. Jll.-No. Fig.No.	Bestell-Nr. Order No. No. de commande	Benennung	Description	Désignation	Stück / Piece / Pièce — Typen 517 / Types 517												
					04 L2	05 L2	08 L0	09 L0	09 L1	10 L0	13 L0	13 L1	13 L2	14 L0	14 L1	14 L6	17 L1
1	515-16.927	Glas*	Glass*	Verre*	1	—	—	—	—	—	—	—	—	1	1	1	—
2	515-16.924	Glashaltering*	Lens retaining ring*	Jonc de retenue*	1	—	—	—	—	—	—	—	—	1	1	1	—
3	515-16.925	Reflektor*	Reflector*	Réflecteur*	1	—	—	—	—	—	—	—	—	1	1	1	—
4	515-16.928	Dichtring*	Seal ring*	Joint*	1	—	—	—	—	—	—	—	—	1	1	1	—
5	515-16.917	Fassung*	Holder*	Douille*	1	—	—	—	—	—	—	—	—	1	1	1	—
6	515-16.921	Sprengfeder*	Retaining spring*	Anneau de retenue*	1	—	—	—	—	—	—	—	—	1	1	1	—
7	515-16.922	Schraube*	Screw*	Vis*	1	—	—	—	—	—	—	—	—	1	1	1	—
8	515-16.923	Druckfeder*	Compression spring*	Ressort de pression*	1	—	—	—	—	—	—	—	—	1	1	1	—
9	515-16.916	Verschlußteile	Closing components	Pièces de fermeture	1	—	—	—	—	—	—	—	—	1	1	1	—
10	517-16.900	**Scheinwerfer****	**Headlight****	**Phare****	1	1	1	1	1	1	1	1	1	1	1	1	1
–	510-16.730	Scheinwerfer	Headlight	Phare	—	1	1	1	1	1	1	—	—	—	—	—	1
–	510-16.729	Scheinwerfer	Headlight	Phare	—	—	—	—	—	—	—	1	1	—	—	—	—
11	517-16.901	Glashaltering**	Lens retaining ring**	Jonc de retenue**	1	—	—	—	—	—	—	—	—	1	1	1	—
–	510-16.904	Glashaltering	Lens retaining ring	Jonc de retenue	—	1	1	1	1	1	1	1	1	—	—	—	1
12	517-16.902	Glas**	Glass**	Verre**	1	—	—	—	—	—	—	—	—	1	1	1	—
–	510-16.913	Glas	Glass	Verre	—	1	1	1	1	1	1	—	—	—	—	—	1
–	510-16.907	Glas	Glass	Verre	—	—	—	—	—	—	—	1	1	—	—	—	—
13	517-16.903	Dichtung**	Gasket**	Joint**	1	—	—	—	—	—	—	—	—	1	1	1	—
–	510-16.903	Dichtung	Gasket	Joint	—	1	1	1	1	1	1	1	1	—	—	—	1
14	517-16.904	Haltering**	Retaining ring**	Jonc de retenue**	1	—	—	—	—	—	—	—	—	1	1	1	—
–	510-16.905	Haltering	Retaining ring	Jonc de retenue	—	1	1	1	1	1	1	1	1	—	—	—	1
15	517-16.905	Reflektor**	Reflector**	Réflecteur**	1	—	—	—	—	—	—	—	—	1	1	1	—
–	510-16.912	Reflektor	Reflector	Réflecteur	—	1	1	1	1	1	1	—	—	—	—	—	1
–	510-16.906	Reflektor	Reflector	Réflecteur	—	—	—	—	—	—	—	1	1	—	—	—	—
16	517-16.906	Haltefeder**	Support spring**	Ressort de support**	2	—	—	—	—	—	—	—	—	2	2	2	—
17	517-16.907	Sprengdraht**	Retaining wire**	Fil de serrage**	4	—	—	—	—	—	—	—	—	4	4	4	—
–	510-16.911	Federsatz	Spring set	Jeu de ressort	—	1	1	1	1	1	1	1	1	1	—	—	1
18	517-16.908	Verstellteile**	Adjusting components**	Pièces de réglage**	1	—	—	—	—	—	—	—	—	1	1	1	—
–	510-16.911	Verstellteile-Satz	Adjusting components (set)	Pièces de réglage (jeu)	—	1	1	1	1	1	1	1	1	—	—	—	1
19	517-16.909	Fassung**	Holder**	Douille**	1	—	—	—	—	—	—	—	—	1	1	1	—
–	510-16.914	Fassung	Holder	Douille	—	1	1	1	1	1	1	—	—	—	—	—	1
–	510-16.908	Fassung	Holder	Douille	—	—	—	—	—	—	—	1	1	—	—	—	—

*** bis Fahrgestell-Nr. 5 533 491**
**** ab Fahrgestell-Nr. 5 533 492**

*** up to frame-No. 5 533 491**
**** from frame-No. 5 533 492**

*** jusqu'au cadre No. 5 533 491**
**** à partir du cadre No. 5 533 492**

W 2925 I dtsch./engl./frz. 4/1967

www.zundappveteranenclub.nl

www.zundappveteranenclub.nl

zu Tafel 34 Lichtanlage — Scheinwerfer — Rücklicht — Stopplicht
Table 34 Lighting system — head lamp — rear light — stop light
Planche 34 Equipement électrique — phare — feu arrière — feu de stop

Modell 1967
Model 1967
Modèle 1967

Bild-Nr. Jll.-No. Fig.No.	Bestell-Nr. Order No. No. de commande	Benennung	Description	Désignation	Stück / Piece / Pièce — Typen 517 / Types 517											
					04 L2	05 L2	08 L0	09 L0	09 L1	10 L0	13 L0	13 L1	13 L2	14 L0	14 L1	14 L6	17 L1
20	517-16.910	Kabeltülle**	Cable sleeve**	Douille de câble**	1	—	—	—	—	—	—	—	—	1	1	1	—
21	517-16.911	Abdeckkappe**	Cap**	Capuchon**	1	—	—	—	—	—	—	—	—	1	1	1	—
22	422-16.122	Hauptlichtlampe 15 W Bilux	Main headlight bulb 15 W Bilux	Ampoule de phare 15 W Bilux	—	1	—	1	1	1	1	—	—	—	—	—	1
–	438-16.122	Hauptlichtlampe 25 W Bilux	Main headlight bulb 25 W Bilux	Ampoule de phare 25 W Bilux	1	—	—	—	—	—	—	1	1	1	1	1	—
–	510-16.615	Hauptlichtlampe gelb 15 W	Main headlight bulb yellow 15 W	Ampoule de phare jaune 15 W	—	—	1	—	—	—	—	—	—	—	—	—	—
23	515-16.938	Einbauschalter mit Schlüssel	Surface-type switch with key	Interrupteur à incorporer avec clé	1	1	1	1	1	1	1	1	1	1	1	1	1
24	515-16.900	Rändelmutter	Knurled nut	Écrou molletté	1	1	1	1	1	1	1	1	1	1	1	1	1
25	515-16.901	Scheibe	Disc	Rondelle	1	1	1	1	1	1	1	1	1	1	1	1	1
26	515-16.918	Zündschlüssel	Ingnition key	Clé d'allumage	1	1	1	1	1	1	1	1	1	1	1	1	1
27	M 6160 z 114	Abblendschalter mit Signal*	Dipping switch with signal*	Interrupteur code avec bouton-avertiss.*	1	—	—	—	—	—	—	—	—	1	1	1	—
–	M 6160 z 114	Abblendschalter mit Signal	Dipping switch with signal	Interrupteur code avec bouton-avertiss.	—	—	1	—	—	1	1	1	1	—	—	—	1
–	M 6160 z 113	Abblendschalter ohne Signal	Dipping switch without signal	Interrupteur code sans bouton-avertiss.	—	1	—	1	1	—	—	—	—	—	—	—	—
28	517-16.707	Abblendschalter mit Signal**	Dipping switch with signal**	Interrupteur code avec bouton-avertiss.**	1	—	—	—	—	—	—	—	—	1	1	1	—
29	517-16.100	Gummidichtung	Rubber gasket	Joint en caoutchouc	1	—	—	—	—	—	—	—	—	1	1	1	—
30	561-16.700	Tachometer „km"	Speedometer "km"	Compteur vitesse «km»	1	—	—	—	—	—	—	—	—	1	1	1	—
–	511-16.715	Tachometer „km"	Speedometer "km"	Compteur vitesse «km»	—	1	1	1	1	1	1	1	1	—	—	—	1
–	432-16.711	Tachometer „Meile"	Speedometer "mile"	Compteur vitesse avec cadran «mile»	nach Bedarf / var.					nach Bedarf / var.				nach Bedarf / var.			
31	515-16.600	Tachospirale	Speedometer flexible shaft	Câble de compteur	1	1	1	1	1	1	1	1	1	1	1	1	1
32	512.16.712	**Rücklicht kpl.**	**Rear light compl.**	**Feu arrière compl.**	1	—	—	—	—	—	—	1	1	1	1	1	—
–	515-16.725	Rücklicht kpl.	Rear light compl.	Feu arrière compl.	—	1	—	—	—	—	—	—	—	—	—	—	—
–	515-16.710	Rücklicht kpl.	Rear light compl.	Feu arrière compl.	—	—	1	—	—	—	1	—	—	—	—	—	—
–	433-16.722	Rücklicht kpl.	Rear light compl.	Feu arrière compl.	—	—	—	1	1	—	—	—	—	—	—	—	—
–	433-16.723	Rücklicht kpl.	Rear light compl.	Feu arrière compl.	—	—	—	—	—	—	—	—	—	—	—	—	1
–	510-16.726	Rücklicht kpl.	Rear light compl.	Feu arrière compl.	—	—	—	—	—	1	—	—	—	—	—	—	—
33	512-16.900	Lichtaustritt	Light outlet	Sortie de la lumière	1	—	—	—	—	—	—	1	1	1	1	1	—
–	515-16.907	Lichtaustritt	Light outlet	Sortie de la lumière	—	1	—	—	—	—	—	—	—	—	—	—	—
–	515-16.904	Lichtaustritt — Glas	Light outlet — Glass	Sortie de la lumière — Verre	—	—	1	—	—	—	1	—	—	—	—	—	—
–	433-16.906	Lichtaustritt	Light outlet	Sortie de la lumière	—	—	—	1	1	—	—	—	—	—	—	—	—
–	510-16.927	Lichtaustritt	Light outlet	Sortie de la lumière	—	—	—	—	—	1	—	—	—	—	—	—	1

*** bis Fahrgestell-Nr. 5 533 491**
**** ab Fahrgestell-Nr. 5 533 492**

*** up to frame-No. 5 533 491**
**** from frame-No. 5 533 492**

*** jusqu'au cadre No. 5 533 491**
**** à partir du cadre No. 5 533 492**

www.zundapp-veteranenclub.nl

www.zundappveteranenclub.nl

zu Tafel 34 Lichtanlage — Scheinwerfer — Rücklicht — Stopplicht
Table 34 Lighting system — head lamp — rear light — stop light
Planche 34 Equipement électrique — phare — feu arrière — feu de stop

Modell 1967
Model 1967
Modèle 1967

Bild-Nr. Jll.-No. Fig.No.	Bestell-Nr. Order No. No. de commande	Benennung	Description	Désignation	Stück / Piece / Pièce — Typen 517 / Types 517												
					04 L2	05 L2	08 L0	09 L0	09 L1	10 L0	13 L0	13 L1	13 L2	14 L0	14 L1	14 L6	17 L1
34	512-16.901	Lampenträger	Lamp carrier	Support de lampe	1	—	—	—	—	—	—	1	1	1	1	1	—
–	515-16.908	Lampenträger	Lamp carrier	Support de lampe	—	1	—	—	—	—	—	—	—	—	—	—	—
–	515-16.905	Lampenträger	Lamp carrier	Support de lampe	—	—	1	—	—	—	1	—	—	—	—	—	—
–	433-16.901	Lampenträger	Lamp carrier	Support de lampe	—	—	—	1	1	—	—	—	—	—	—	—	—
–	510-16.928	Lampenträger	Lamp carrier	Support de lampe	—	—	—	—	—	1	—	—	—	—	—	—	1
35	515-16.903	Dichtung	Gasket	Joint	1	1	1	—	—	—	1	1	1	1	1	1	—
–	433-16.903	Dichtung	Gasket	Joint	—	—	—	1	1	1	—	—	—	—	—	—	1
36	510-16.918	Kennzeichenfenster	Licence window	Fenêtre plaque de police	1	—	1	—	—	—	1	1	1	1	1	1	—
–	433-16.904	Kennzeichenfenster	Licence window	Fenêtre plaque de police	—	1	—	1	1	1	—	—	—	—	—	—	1
37	DIN 72601	Glühlampe G 6 V 5 W für Rücklicht	Incandescent bulb G 6 V 5 W f. rear light	Ampoule G 6 V 5 W, p. feu marche-arr.	1	—	—	—	—	—	—	1	1	1	1	1	—
–	DIN 72601	Glühlampe G 6 V 3 W für Rücklicht	Incandescent bulb G 6 V 3 W f. rear light	Ampoule G 6 V 3 W, p. feu marche-arr.	—	1	1	1	1	1	1	—	—	—	—	—	1
38	DIN 72601	Glühlampe L 6 V 6 W für Stopplicht	Incandescent bulb L 6 V 6 W f. stop light	Ampoule L 6 V 6 W p. feu marche-arr.	1	1	1	1	1	1	1	1	1	1	1	1	1
39	432-10.210	Kabeltülle	Cable thimble	Douille de câble	1	1	1	1	1	1	1	1	1	1	1	1	1
40	515-16.106	Bremslichtdruckschalter	Stop light switch	Interrupteur-poussoir, pour feu de stop	1	1	1	—	—	—	1	1	1	1	1	1	—
–	6160 z 158	Bremslichtdruckschalter	Stop light switch	Interrupteur-poussoir, pour feu de stop	—	—	—	—	—	1	—	—	—	—	—	—	1
41	561-16.125	Halteblech	Fixing sheet	Tôle de fixation	1	1	1	—	—	1	1	1	1	1	1	1	1
42	DIN 7971 B 3,9 x 16	Zylinderblechschraube	Fillister head screw, shim	Boulon à tête cylindrique, tôle	2	2	2	—	—	2	2	2	2	2	2	2	2
43	517-16.705	Schnarre	Buzzer	Avertisseur	—	—	1	—	—	1	1	1	1	1	1	1	1

www.zundapp-veteranenclub.nl

www.zundappveteranenclub.nl

Tafel 35

Schalt-, Betätigungshebel — Züge — Kette

Table 35

Operating levers — controls — cables — chain

Planche 35

Leviers et tirettes de commande — câbles — chaîne

www.zundappveteranenclub.nl

Tafel 35 Schalt-, Betätigungshebel — Züge — Kette
Table 35 Operating levers — controls — cables — chain
Planche 35 Leviers et tirettes de commande — câbles — chaîne

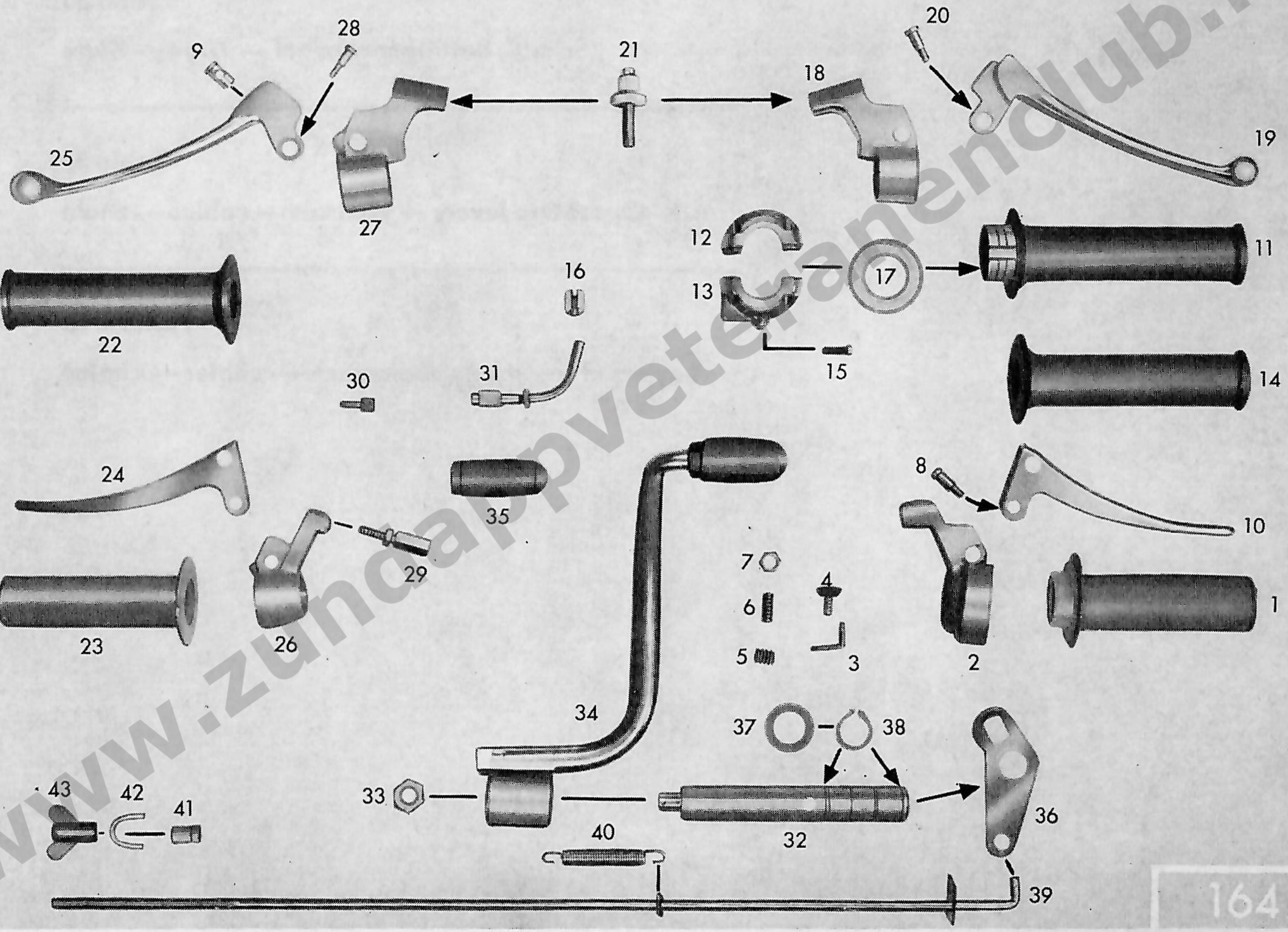

www.zundappveteranenclub.nl

zu Tafel 35 Schalt-, Betätigungshebel — Züge — Kette
Table 35 Operating levers — controls — cables — chain
Planche 35 Leviers et tirettes de commande — câbles — chaîne

Modell 1967
Model 1967
Modèle 1967

Bild-Nr. Jll.-No. Fig.No.	Bestell-Nr. Order No. No. de commande	Benennung	Description	Désignation	Stück / Piece / Pièce — Typen 517 / Types 517											
					04 L2	05 L2	08 L0	09 L0	09 L1	10 L0	13 L0	13 L1	13 L2	14 L0	14 L1	14 L6	17 L1
–	515-17.710	**Gasdrehgriff kpl.**	**Throttle twist grip compl.**	**Poignée de gaz, complète**	—	1	1	1	1	—	1	1	1	—	—	1	1
–	516-17.700	Gasdrehgriff kpl.	Throttle twist grip compl.	Poignée de gaz, complète	—	—	—	—	—	1	—	—	—	1	1	—	—
–	516-17.702	Gasdrehgriff kpl.*	Throttle twist grip compl.*	Poignée de gaz, compl.*	1	—	—	—	—	—	—	—	—	—	—	—	—
1	515-17.909	Griffrohr kpl.	Grip tube, compl.	Tube de poignée, compl.	—	1	1	1	1	1	1	1	1	1	1	1	1
2	515-17.908	Gehäuse	Housing	Corps	—	1	1	1	1	1	1	1	1	1	1	1	1
3	515-17.904	Haltewinkel	Mounting bracket	Equerre de retenue	—	1	1	1	1	1	1	1	1	1	1	1	1
4	515-17.910	Bremsklotz mit Feder	Brake shoe with spring	Patin de frein avec ressort	—	1	1	1	1	1	1	1	1	1	1	1	1
5	515-17.905	Druckstück	Thrust pad	Pièce de pression	—	1	1	1	1	1	1	1	1	1	1	1	1
6	515-17.906	Gewindestift	Threaded pin	Goupille filetée	—	1	1	1	1	1	1	1	1	1	1	1	1
7	515-17.907	Sechskantmutter	Hexagon nut	Écrou à six pans	—	1	1	1	1	1	1	1	1	1	1	1	1
8	408-17.903	Hebelschraube	Lever screw	Vis de levier	—	2	2	2	2	2	2	2	2	2	2	2	2
9	428-17.115	Lötnippelaufnahme	Support f. soldered nipple	Support du nipple brasé	—	1	1	1	1	1	1	1	1	1	1	1	1
10	516-17.900	Handhebel	Hand lever	Levier à main	—	1	1	1	1	1	1	1	1	1	1	1	1
11	516-17.904	Griffrohr*	Grip tube*	Tube de poignée*	1	—	—	—	—	—	—	—	—	—	—	—	—
12	516-17.902	Gehäuse-Oberteil*	Housing, upper part*	Corps, partie supérieure*	1	—	—	—	—	—	—	—	—	—	—	—	—
13	516-17.903	Gehäuse-Unterteil*	Housing, lower part*	Corps, partie inférieure*	1	—	—	—	—	—	—	—	—	—	—	—	—
14	2256 K 6	Drehgriffbezug*	Grip cover*	Caoutchouc de poignée*	1	—	—	—	—	—	—	—	—	—	—	—	—
15	2251 K 12	Linsenschraube*	Oval-head screw*	Vis tête goutte de suif*	1	—	—	—	—	—	—	—	—	—	—	—	—
16	2251 K 15	Bowdenzug-Abstützung*	Bowden cable adjuster*	Réglage câble Bowden*	1	—	—	—	—	—	—	—	—	—	—	—	—
17	516-17.905	Anlaufscheibe*	Check plate*	Rondelle de démarrage*	1	—	—	—	—	—	—	—	—	—	—	—	—
–	516-17.703	**Bremshebel kpl.***	**Brake lever compl.***	**Levier de frein compl.***	1	—	—	—	—	—	—	—	—	—	—	—	—
18	516-17.906	Gelenkstück*	Joint*	Pièce articulée*	1	—	—	—	—	—	—	—	—	—	—	—	—
19	516-17.907	Handhebel*	Hand lever*	Levier à main*	1	—	—	—	—	—	—	—	—	—	—	—	—
20	425-17.902	Hebelschraube*	Lever screw*	Vis de levier*	1	—	—	—	—	—	—	—	—	—	—	—	—
21	425-17.718	Stellschraube*	Adjuster screw*	Vis de réglage*	1	—	—	—	—	—	—	—	—	—	—	—	—
22	516-17.705	Festgriff*	Fixed grip*	Poignée fixe*	1	—	—	—	—	—	—	—	—	—	—	—	—
23	510-17.912	Festgriff	Fixed grip	Poignée fixe	—	—	—	—	—	1	1	1	1	1	1	1	1
–	515-17.704	**Schaltdrehgriff kpl.**	**Gear change twist grip compl.**	**Poignée tournante changem. vitesses cpl.**	—	1	—	—	—	—	—	—	—	—	—	—	—
–	433-17.711	Schaltdrehgriff kpl.	Gear change twist grip compl.	Poignée tournante changem. vitesses cpl.	—	—	1	1	1	—	—	—	—	—	—	—	—
–	433-17.901	Gehäuse kpl.	Housing, compl.	Corps, compl.	—	1	1	1	1	—	—	—	—	—	—	—	—
–	515-17.901	Griffrohr kpl.	Grip tube, compl.	Tube de poignée, compl.	—	1	—	—	—	—	—	—	—	—	—	—	—
		*** Sportausführung**	*** Sports version**	*** Type sport**													

www.zundapveteranenclub.nl

W 2925 I dtsch./engl./frz. 4/1967

www.zundappveteranenclub.nl

zu Tafel 35 Schalt-, Betätigungshebel — Züge — Kette
Table 35 Operating levers — controls — cables — chain
Planche 35 Leviers et tirettes de commande — câbles — chaîne

Modell 1967
Model 1967
Modèle 1967

Bild-Nr. Jll.-No. Fig.No.	Bestell-Nr. Order No. No. de commande	Benennung	Description	Désignation	Stück / Piece / Pièce — Typen 517 / Types 517											
					04 L2	05 L2	08 L0	09 L0	09 L1	10 L0	13 L0	13 L1	13 L2	14 L0	14 L1	14 L6	17 L1
–	515-17.911	Griffrohr **kpl.**	Grip tube, compl.	Tube de poignée, compl.	—	—	1	1	1	—	—	—	—	—	—	—	—
–	433-17.900	Drehgriffbezug	Grip cover	Caoutchouc de poignée	—	1	1	1	1	—	—	—	—	—	—	—	—
–	404-17.914	Hebelschraube	Lever screw	Vis de levier	—	1	1	1	1	—	—	—	—	—	—	—	—
–	515-17.903	Skalenschild	Scale of gears	Échelle des vitesses	—	1	1	1	1	—	—	—	—	—	—	—	—
–	425-17.700	**Kupplungshebel kpl.**	**Clutch lever, compl.**	**Levier d'embrayage, compl.**	—	—	—	—	—	—	1	1	1	—	—	—	1
–	516-17.701	Kupplungshebel kpl.	Clutch lever, compl.	Levier d'embrayage, compl.	—	—	—	—	—	1	—	—	—	1	1	1	—
–	516-17.704	Kupplungshebel kpl.*	Clutch lever, compl.*	Levier d'embrayage, compl.*	1	—	—	—	—	—	—	—	—	—	—	—	—
24	515-17.902	Handhebel für Kupplung	Hand lever for clutch	Levier d'embrayage	—	1	1	1	1	—	—	—	—	—	—	—	—
–	516-17.901	Handhebel für Kupplung	Hand lever for clutch	Levier d'embrayage	—	—	—	—	—	1	1	1	1	1	1	1	1
25	516-17.908	Handhebel (Sport)	Hand lever (Sport)	Levier d'embrayage	1	—	—	—	—	—	—	—	—	—	—	—	—
26	425-17.918	Gelenkstück	Joint	Pièce articulée	—	—	—	—	—	1	1	1	1	1	1	1	1
27	425-17.910	Gelenkstück*	Joint*	Pièce articulée*	1	—	—	—	—	—	—	—	—	—	—	—	—
28	425-17.902	Hebelschraube*	Lever screw*	Vis de levier*	1	—	—	—	—	—	—	—	—	—	—	—	—
–	516-17.108	Lötnippelaufnahme*	Support for soldering nipple*	Support pour nipple brasé*	1	—	—	—	—	—	—	—	—	—	—	—	—
–	516-17.109	Lötnippel*	Soldering nipple*	Nipple brasé*	1	—	—	—	—	—	—	—	—	—	—	—	—
		Züge	**Cables**	**Tirettes**													
–	517-17.616	Gaszug kpl.	Throttle cable compl.	Tirette de gaz, compl.	—	1	—	—	—	1	—	—	—	—	—	—	1
–	515-17.640	Gaszug kpl.	Throttle cable compl.	Tirette de gaz, compl.	—	—	1	1	—	—	1	1	1	1	1	1	—
–	515-17.651	Gaszug kpl.	Throttle cable compl.	Tirette de gaz, compl.	—	—	—	—	1	—	—	—	—	—	—	—	—
–	517-17.617	Gaszug kpl.	Throttle cable compl.	Tirette de gaz, compl.	1	—	—	—	—	—	—	—	—	—	—	—	—
–	400-17.125	Lötnippel	Soldering nipple	Nipple brasé	1	1	1	1	1	1	1	1	1	1	1	1	1
–	422-17.112	Hülse **Einzelteile**	Sleeve for throttle cable Single parts	Gaine de tirette de gaz Éléments	2	2	2	2	2	2	2	2	2	2	2	2	2
–	DIN 71988 C	Nippel am Vergaser **für** Gaszug	Nipple for carburettor for	Raccord pour carburateur pour câble	1	1	1	1	1	1	1	1	1	1	1	1	1
30	400-17.126	Stellschraube	Adjuster screw gas cable	Vis de réglage de gaz	1	1	1	1	1	1	1	1	1	1	1	1	1
–	515-17.631	Bremszug kpl.	Bowden cable for brake, compl.	Tirette pour frein, compl.	—	1	1	1	—	1	1	1	1	1	1	1	1
–	515-17.656	Bremszug kpl.	Bowden cable for brake, compl.	Tirette pour frein, compl.	—	—	—	—	1	—	—	—	—	—	—	—	—
–	516-17.603	Bremszug kpl.	Bowden cable for brake, compl.	Tirette pour frein, compl.	1	—	—	—	—	—	—	—	—	—	—	—	—
–	M 1071 Kz 115	Nippel Einzelteile	Nipple Single parts	Raccord Éléments	1	1	1	1	1	1	1	1	1	1	1	1	1
–	DIN 71987 C 3	Hülse für Bremszug	Sleeve for throttle cable for	Gaine de tirette de gaz pour câble	2	2	2	2	2	2	2	2	2	2	2	2	2
–	400-17.141	Einstellschraube	Adjuster screw brake cable	Vis de réglage de frein	1	1	1	1	1	1	1	1	1	1	1	1	1

*** Sportausführung** *** Sports version** *** Type sport**

www.zundappveteranenclub.nl

www.zundappveteranenclub.nl

zu Tafel 35 Schalt-, Betätigungshebel — Züge — Kette
Table 35 Operating levers — controls — cables — chain
Planche 35 Leviers et tirettes de commande — câbles — chaîne

Modell 1967
Model 1967
Modèle 1967

Bild-Nr. Jll.-No. Fig. No.	Bestell-Nr. Order No. No. de commande	Benennung	Description	Désignation	Stück / Piece / Pièce — Typen 517 / Types 517												
					04 L2	05 L2	08 L0	09 L0	09 L1	10 L0	13 L0	13 L1	13 L2	14 L0	14 L1	14 L6	17 L1
–	400-17.142	Sechskantmutter	Hexagon nut	Écrou à six pans	1	1	1	1	1	1	1	1	1	1	1	1	1
–	400-17.140	Einstellring	Adjuster ring	Bague de réglage	1	1	1	1	1	1	1	1	1	1	1	1	1
–	405-17.211	Nippel	Nipple	Raccord	1	1	1	1	1	1	1	1	1	1	1	1	1
–	616 z 263	Faltenbalg	Bellows	Soufflet	1	1	1	1	1	1	1	1	1	1	1	1	1
–	428-17.715	Stellschraube	Adjuster screw	Vis de réglage	1	1	1	1	1	1	1	1	1	1	1	1	1
–	514-17.608	Kupplungszug kpl.	Bowden cable for clutch, compl.	Câble pour embrayage, compl.	—	1	1	1	—	1	1	1	1	1	1	1	1
–	515-17.653	Kupplungszug kpl.	Bowden cable for clutch, compl.	Câble pour embrayage, compl.	—	—	—	—	1	—	—	—	—	—	—	—	—
–	516-17.604	Kupplungszug kpl.	Bowden cable for clutch, compl.	Câble pour embrayage, compl.	1	—	—	—	—	—	—	—	—	—	—	—	—
29	515-17.715	Stellschraube	Adjuster screw	Vis de réglage	1	1	1	1	1	1	1	1	1	1	1	1	1
–	433-17.639	Schaltzug kpl.	Gear change cable, compl.	Câble pour changement, compl.	—	1	1	1	1	—	—	—	—	—	—	—	—
–	515-17.701	Stellschraube	Adjuster screw	Vis de réglage	—	1	1	1	1	—	—	—	—	—	—	—	—
31	428-17.719	Umlenkrohr	Cable guide tube	Tube de guidage	1	—	—	—	—	—	—	—	—	—	—	—	—
32	517-18.103	Lagerachse	Axle	Essieu	1	1	—	—	—	1	1	1	1	1	1	1	1
33	DIN 936 M 10 x 1	Sechskantmutter	Hexagon nut	Écrou à six pans	1	1	—	—	—	1	1	1	1	1	1	1	1
34	517-17.601	Fußbremshebel	Foot brake lever	Levier de frein à pied	1	—	—	—	—	—	1	1	1	1	1	1	—
–	517-17.607	Fußbremshebel	Foot brake lever	Levier de frein à pied	—	—	—	—	—	1	—	—	—	—	—	—	1
–	517-17.615	Fußbremshebel	Foot brake lever	Levier de frein à pied	—	1	—	—	—	—	—	—	—	—	—	—	—
35	616 z 25	Muffe	Sleeve	Manchon	1	1	—	—	—	1	1	1	1	1	1	1	1
36	517-17.101	Mitnehmerplatte	Dog plate	Plaque d'entraîneur	1	1	—	—	—	1	1	1	1	1	1	1	1
37	517-17.110	Scheibe	Washer	Rondelle	var.		—	—	—	nach Bedarf / var.				nach Bedarf / var.			
38	DIN 471 18 x 1.2	Sicherungsring	Retaining ring	Jonc d'arrêt	2	2	—	—	—	2	2	2	2	2	2	2	2
–	DIN 71412 AM 6	Schmiernippel	Grease nipple	Nipple de graissage	1	1	—	—	—	1	1	1	1	1	1	1	1
39	517-17.604	Bremsstange	Brake linkage	Tringlerie de frein	1	1	—	—	—	1	1	1	1	1	1	1	1
–	517-17.605	Bremsstange	Brake linkage	Tringlerie de frein	—	—	1	—	—	—	—	—	—	—	—	—	—
–	433-17.114	Bremsstange	Brake linkage	Tringlerie de frein	—	—	—	1	1	—	—	—	—	—	—	—	—
40	517-17.103	Zugfeder	Tension spring	Ressort de tension	1	1	—	—	—	1	1	1	1	1	1	1	1
41	512-17.100	Mutter	Nut	Écrou	1	1	1	1	1	1	1	1	1	1	1	1	1
42	433-17.100	Sicherungsblech	Locking plate	Plaque de retenue	1	1	1	1	1	1	1	1	1	1	1	1	1
43	428-17.103	Flügelmutter	Wingnut	Écrou à oreilles	1	1	1	1	1	1	1	1	1	1	1	1	1
–	429-18.640	Kette mit Schloß	Chain with lock	Chaîne avec serrure	1	1	—	—	—	—	1	1	1	1	1	1	—
–	432-18.640	Kette mit Schloß	Chain with lock	Chaîne avec serrure	—	—	1	—	—	—	—	—	—	—	—	—	—
–	435-18.610	Kette mit Schloß	Chain with lock	Chaîne avec serrure	—	—	—	1	1	1	—	—	—	—	—	—	1
–	400-17.610	Glocke	Bell	Timbre avertisseur	—	1	—	1	1	—	—	—	—	—	—	—	—

Einzelteile für Bremszug — Single parts for brake cable — Éléments pour câble de frein

www.zundapp-veteranenclub.nl

www.zundappveteranenclub.nl

Tafel 36

Schutzbleche

Table 36

Fairings

Planche 36

Garde-boue

www.zundappveteranenclub.nl

Tafel 36 **Schutzbleche**
Planche 36 **Fairings**
Table 36 **Garde-boue**

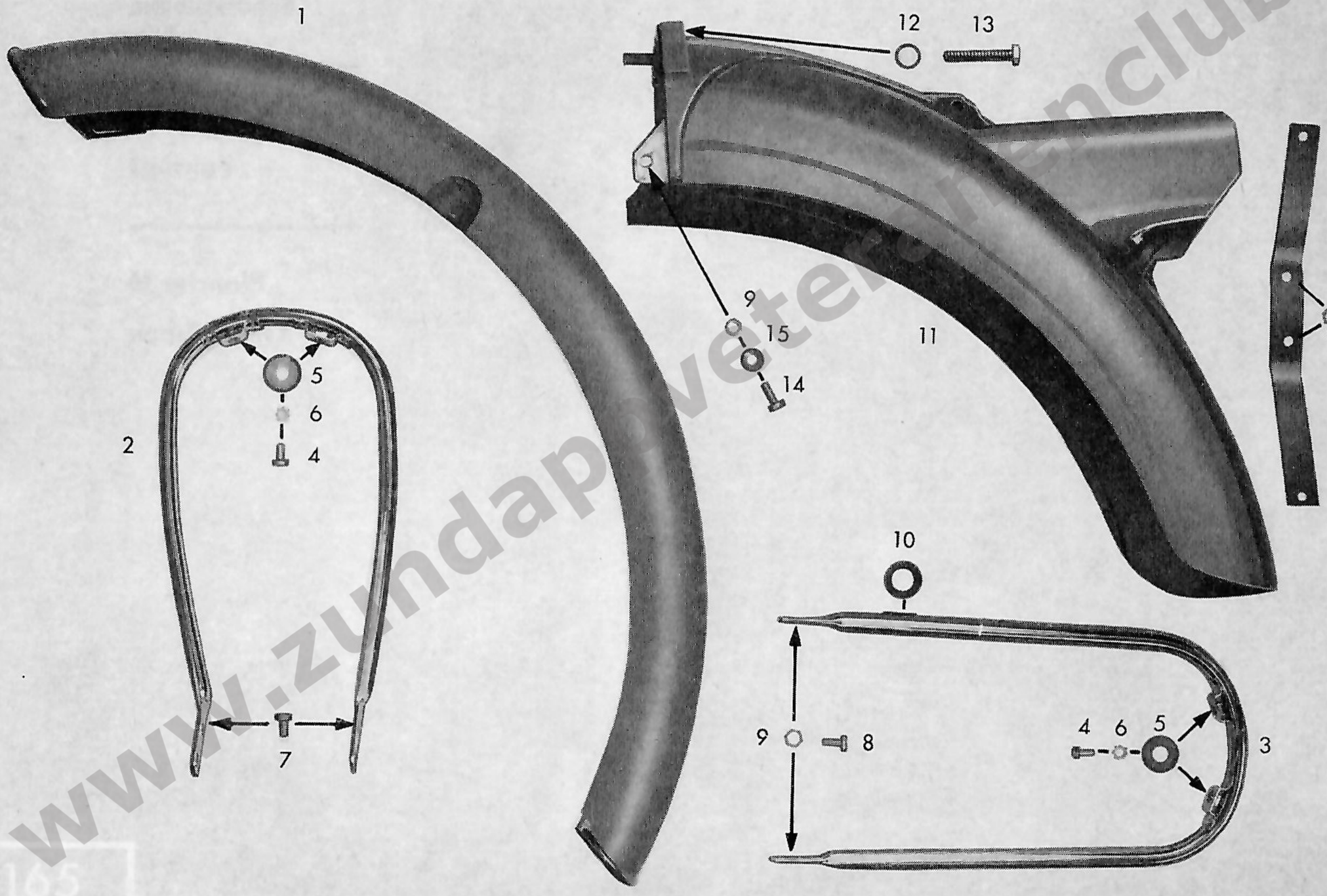

www.zundapp-veteranenclub.nl

zu Tafel 36 Schutzbleche
Table 36 Fairings
Planche 36 Garde-boues

Modell 1967
Model 1967
Modèle 1967

Bild-Nr. Jll.-No. Fig.No.	Bestell-Nr. Order No. No. de commande	Benennung	Description	Désignation	Stück / Piece / Pièce Typen 517 / Types 517												
					04 L2	05 L2	08 L0	09 L0	09 L1	10 L0	13 L0	13 L1	13 L2	14 L0	14 L1	14 L6	17 L1
1	516-19.600	**Vorderradschutzblech. Farbe angeben!**	**Front wheel fairing. State colour!**	**Garde-boue AV. Indiquer couleur!**	1	—	1	1	1	1	1	1	—	1	1	—	1
–	515-19.601	Vorderradschutzblech. **Farbe angeben!**	Front wheel fairing. **State colour!**	Garde-boue AV. **Indiquer couleur!**	—	1	—	—	—	—	—	—	—	—	—	—	—
–	512-19.600	Vorderradschutzblech. **Farbe angeben!**	Front wheel fairing. **State colour!**	Garde-boue AV. **Indiquer couleur!**	—	—	—	—	—	—	—	—	1	—	—	1	—
–	428-19.212	Abziehbild	Model designation transfer	Décalcomanie	1	1	1	1	1	1	1	1	1	1	1	1	1
2	512-19.601	Haltebügel oben	Mounting bracket, top	Étrier de retenue, haut	1	—	1	1	1	1	1	1	1	1	1	1	1
–	512-19.603	Haltebügel oben	Mounting bracket, top	Étrier de retenue, haut	—	1	—	—	—	—	—	—	—	—	—	—	—
3	512-19.602	Haltebügel unten	Mounting bracket, bottom	Étrier de retenue, bas	1	—	1	1	1	1	1	1	1	1	1	1	1
–	515-19.602	Haltebügel unten	Mounting bracket, bottom	Étrier de retenue, bas	—	1	—	—	—	—	—	—	—	—	—	—	—
4	DIN 933 M 5 x 8	Sechskantschraube	Hexagon bolt	Boulon à six pans	4	4	4	4	4	4	4	4	4	4	4	4	4
5	428-17.121	Scheibe	Washer	Rondelle	4	4	4	4	4	4	4	4	4	4	4	4	4
6	DIN 6797 A 5,3	Zahnscheibe	Serrated washer	Rondelle dentée	4	4	4	4	4	4	4	4	4	4	4	4	4
7	DIN 933 M 6 x 10	Sechskantschraube	Hexagon bolt	Boulon à six pans	4	4	4	4	4	4	4	4	4	4	4	4	4
8	DIN 933 M 6 x 12	Sechskantschraube	Hexagon bolt	Boulon à six pans	2	2	2	2	2	2	2	2	2	2	2	2	2
9	DIN 934 M 6	Sechskantmutter	Hexagon nut	Écrou à six pans	6	6	6	6	6	6	6	6	6	6	6	6	6
10	1236 z 6	Gummiring	Rubber ring	Bague caoutchouc	1	1	1	1	1	1	1	1	1	1	1	1	1
11	517-19.600	Rahmenendteil. **Farbe angeben!**	Frame and fairing. **State colour!**	Partie extrémité du cadre. **Ind. couleur!**	1	—	1	1	1	1	1	1	1	1	1	1	1
–	517-19.601	Rahmenendteil. **Farbe angeben!**	Frame and fairing. **State colour!**	Partie extrémité du cadre. **Ind. couleur!**	—	1	—	—	—	—	—	—	—	—	—	—	—
–	N 1806 z 66	Gummipilz	Rubber mushroom	Bouchon de caoutchouc	2	2	2	2	2	2	2	2	2	2	2	2	2
12	DIN 125 7.4	Scheibe	Washer	Rondelle	2	2	2	2	2	2	2	2	2	2	2	2	2
13	DIN 933 M 7 x 40	Sechskantschraube	Hexagon bolt	Boulon à six pans	2	2	2	2	2	2	2	2	2	2	2	2	2
14	DIN 85 AM 6 x 15	Linsenschraube	Oval-head-screw	Vis à tête goutte de suif	2	2	2	2	2	2	2	2	2	2	2	2	2
15	DIN 137 B 6	Federscheibe	Locking washer	Rondelle grower	2	2	2	2	2	2	2	2	2	2	2	2	2
16	DIN 85 AM 6 x 12	Linsenschraube	Oval-head screw	Vis à tête goutte de suif	2	2	2	2	2	2	2	2	2	2	2	2	2
–	433-19.210	Abziehbild (Super Combinette)	Model design. transfer (Super Comb.)	Décalcomanie (Super Combinette)	—	2	2	2	—	—	—	—	—	—	—	—	—
–	510-19.210	Abziehbild (Sport Combinette)	Model design. transfer (Sport Comb.)	Décalcomanie (Sport Combinette)	—	—	—	—	2	2	—	—	—	—	—	—	2
–	510-19.211	Abziehbild (KS 50 Super)	Model design. transfer (KS 50 Super)	Décalcomanie (KS 50 Super)	2	—	—	—	—	—	2	2	2	2	2	2	—
17	510-19.160	Nummernschildhalter. **Farbe angeben!**	Number plate bracket. **State colour!**	Support de plaque de police. **Ind. coul.!**	1	—	—	—	—	—	1	1	1	1	1	1	—

W 2925 I dtsch./engl./frz. 4/1967

www.sundappveteranenclub.nl

www.zundappveteranenclub.nl

Tafel 37

Kraftstoffbehälter — Werkzeuge

Table 37

Fuel tank — tools

Planche 37

Réservoir de carburant — outillage

www.zundappveteranenclub.nl

Tafel 37 **Kraftstoffbehälter — Werkzeuge**
Planche 37 **Fuel tank — tools**
Table 37 **Réservoir de carburant — outillage**



www.zundappveteranenclub.nl

zu Tafel 37 Kraftstoffbehälter — Werkzeuge
Table 37 Fuel tank — tools
Planche 37 Réservoir de carburant — outillage

Modell 1967
Model 1967
Modèle 1967

Bild-Nr. Jll.-No. Fig.No.	Bestell-Nr. Order No. No. de commande	Benennung	Description	Désignation	Stück / Piece / Pièce — Typen 517 / Types 517												
					04 L2	05 L2	08 L0	09 L0	09 L1	10 L0	13 L0	13 L1	13 L2	14 L0	14 L1	14 L6	17 L1
1	515-20.904	Kraftstoffbehälter. **Farbe angeben!**	Fuel tank. **State colour!**	Réservoir de carburant. **Ind. couleur!**	—	—	—	—	—	—	—	—	—	1	—	—	—
–	515-20.905	Kraftstoffbehälter. **Farbe angeben!**	Fuel tank. **State colour!**	Réservoir de carburant. **Ind. couleur!**	—	—	1	1	—	—	1	1	1	—	—	1	1
–	515-20.707	Kraftstoffbehälter. **Farbe angeben!**	Fuel tank. **State colour!**	Réservoir de carburant. **Ind. couleur!**	—	—	—	—	—	1	—	—	—	—	—	—	—
–	517-20.900	Kraftstoffbehälter. **Farbe angeben!**	Fuel tank. **State colour!**	Réservoir de carburant. **Ind. couleur!**	1	1	—	—	1	—	—	—	—	—	1	—	—
		Alle Kraftstoffbehälter ohne Benzinhahn!	**All fuel tanks without fuel tap!**	**Réservoirs de carburant sans robinet!**													
–	516-20.100	Abziehbild „SL"	Model designation transfer "SL"	Décalcomanie «SL»	2	—	—	—	—	—	2	2	2	2	—	—	—
–	516-20.101	Abziehbild „Sport"	Model designation transfer "Sport"	Décalcomanie «Sport»	—	—	—	—	2	2	—	—	—	—	—	—	2
2	510-20.130	Plakette „ZÜNDAPP"	Plaque "ZÜNDAPP"	Plaquette «ZÜNDAPP»	2	2	2	2	2	2	2	2	2	2	2	2	2
–	515-20.106	Plakette „Weltrekord"	Plaque "Weltrekord"	Plaquette «Weltrekord»	2	—	2	2	2	2	2	2	2	2	2	2	2
–	515-20.107	Plakette „Weltrekord"	Plaque "Weltrekord"	Plaquette «Weltrekord»	—	2	—	—	—	—	—	—	—	—	—	—	—
3	M 1806 z 59	Tülle	Socket	Virole	2	2	2	2	2	2	2	2	2	2	2	2	2
4	400-20.105	Distanzrohr	Spacer tube	Tube d'écartement	2	2	2	2	2	2	2	2	2	2	2	2	2
5	432-20.610	Tankverschluß	Tank cap	Bouchon de réservoir	1	1	1	1	1	1	1	1	1	1	1	1	1
–	510-20.132	Gummieinlage rechts	Rubber liner, right	Garniture de caoutchouc, droite	—	—	—	—	—	—	—	—	—	1	—	—	—
–	510-20.133	Gummieinlage links	Rubber liner, left	Garniture de caoutchouc, gauche	—	—	—	—	—	—	—	—	—	1	—	—	—
–	510-20.134	Gummieinlage rechts	Rubber liner, right	Garniture de caoutchouc, droite	—	—	—	—	—	—	—	—	—	1	—	—	—
–	510-20.135	Gummieinlage links	Rubber liner, left	Garniture de caoutchouc, gauche	—	—	—	—	—	—	—	—	—	1	—	—	—
6	515-20.103	Kniekissen links	Knee pad, left	Grippe-genoux, gauche	—	—	—	—	—	—	—	—	—	1	—	—	—
–	515-20.104	Kniekissen rechts	Knee pad, right	Grippe-genoux, droite	—	—	—	—	—	—	—	—	—	1	—	—	—
–	510-20.220	Spezial-Kleber (1 Tube)	Special adhesive, (1 tube)	Colle spéciale (1 tube)	—	—	—	—	—	—	—	—	—	1	—	—	—
–	515-20.903	Kniekissen mit Spezial Kleber (Paar)	Knee pad with special adhesive (pair)	Grippe-genoux avec colle spéc. (paire)	—	—	—	—	—	—	—	—	—	1	—	—	—
7	428-20.712	Benzinhahn	Fuel tap	Robinet d'essence	1	1	1	1	1	1	1	1	1	1	1	1	1
–	428-20.901	Tank-Anschlußdichtung	Tank connector gasket	Joint de raccordement réservoir	1	1	1	1	1	1	1	1	1	1	1	1	1
–	428-20.902	Gummidichtung	Rubber seal	Joint en caoutchouc	2	2	2	2	2	2	2	2	2	2	2	2	2
–	428-20.903	Glas	Glass	Verre	1	1	1	1	1	1	1	1	1	1	1	1	1
–	428-20.904	Mantelschraube	Cup sheath screw	Vis enjoliveur	1	1	1	1	1	1	1	1	1	1	1	1	1

zum Benzinhahn — for fuel tap — pour robinet d'essence

W 2925 I dtsch./engl./frz. 4/1967

www.zundapp-veteranenclub.nl

www.zundappveteranenclub.nl

zu Tafel 37 Kraftstoffbehälter — Werkzeuge — **Modell 1967**
Table 37 Fuel tank — tools — **Model 1967**
Planche 37 Réservoir de carburant — outillage — **Modèle 1967**

Bild-Nr. Jll.-No. Fig.No.	Bestell-Nr. Order No. No. de commande	Benennung	Description	Désignation	Stück / Piece / Pièce — Typen 517 / Types 517												
					04 L2	05 L2	08 L0	09 L0	09 L1	10 L0	13 L0	13 L1	13 L2	14 L0	14 L1	14 L6	17 L1
8	DIN 6797 A 6.4	Unterlegscheibe	Shim	Rondelle	2	2	2	2	2	2	2	2	2	2	2	2	2
9	423-10.313	Zahnscheibe	Serrated washer	Rondelle dentée	2	2	2	2	2	2	2	2	2	2	2	2	2
10	DIN 933 M 6 x 15	Sechskantschraube	Hexagon bolt	Boulon à six pans	4	4	4	4	4	4	4	4	4	4	4	4	4
11	400-20.106	Scheibe	Washer	Rondelle	2	2	2	2	2	2	2	2	2	2	2	2	2
12	510-20.205	Gummiauflage	Rubber base	Garniture de caoutchouc	1	1	1	1	1	1	1	1	1	1	1	1	1
–	510-20.610	Kraftstoffschlauch	Fuel hose	Tuyau de carburant	1	1	1	1	1	1	1	1	1	1	1	1	1
–	433-20.713	**Werkzeugsatz**	**Tool kit**	**Jeu d'outils**	1	1	1	1	1	1	1	1	1	1	1	1	1
–	428-20.717	Schlüsselsatz	Set of spanners	Jeu de clés	1	1	1	1	1	1	1	1	1	1	1	1	1
15	DIN 837 6 x 7	Doppelringschlüssel	Double-ended ring spanner	Clé double à tube	1	1	1	1	1	1	1	1	1	1	1	1	1
16	DIN 895 8 x 13	Doppelschraubenschlüssel	Double ended spanner	Clé double	1	1	1	1	1	1	1	1	1	1	1	1	1
17	DIN 895 9 x 11	Doppelschraubenschlüssel	Double ended spanner	Clé double	1	1	1	1	1	1	1	1	1	1	1	1	1
18	DIN 895 10 x 14	Doppelschraubenschlüssel	Double ended spanner	Clé double	1	1	1	1	1	1	1	1	1	1	1	1	1
19	432-20.160	Halteklammer 4-teilig	Holder-clip, 4-part	Bride de fixation, 4 pièces	1	1	1	1	1	1	1	1	1	1	1	1	1
20	428-20.109	Reifenheber 160 lang	Tyre lever, 160 long	Démonte-pneus, 160 longueur	1	1	1	1	1	1	1	1	1	1	1	1	1
21	428-20.620	Radmutterschlüssel	Wheel nut spanner	Clé pour écrous de roue	1	1	1	1	1	1	1	1	1	1	1	1	1
22	428-20.113	Schraubenzieher 7 mm, 175 lang	Screwdriver, 7 mm, 175 long	Tournevis, 7 mm, 175 lg.	1	1	1	1	1	1	1	1	1	1	1	1	1
23	428-20.114	Schraubenzieher 3,5 mm, 157 lang	Screwdriver, 3.5 mm, 157 long	Tournevis, 3,5 mm, 157 lg.	1	1	1	1	1	1	1	1	1	1	1	1	1
24	M 2021 z 23	Steckschlüssel 10 x 11	Box spanner 10 x 11	Clé à douille 10 x 11	1	1	1	1	1	1	1	1	1	1	1	1	1
25	251-09.100	Steckschlüssel SW 21	Box spanner SW 21	Clé à douille SW 21	1	1	1	1	1	1	1	1	1	1	1	1	1
26	405-20.628	Luftpumpe	Tyre pump	Pompe à air	1	1	1	1	1	1	1	1	1	1	1	1	1
27	M 1671 z 64	Dorn	Mandrel	Mandrin	1	1	1	1	1	1	1	1	1	1	1	1	1
–	428-20.115	Kabelhalter	Cable holder	Porte-câble	—	1	1	1	1	—	—	—	—	—	—	—	—
–	428-20.118	Tülle	Sleeve	Douille	—	1	1	1	1	—	—	—	—	—	—	—	—

www.zundapp-veteranenclub.nl

www.zundappveteranenclub.nl

Tafel 38

Sitzbank — Radständer — Fußrasten

Table 38

Bench seat — prop — foot-rests

Planche 38

Siège biplace — béquille — repose-pieds

www.zundappveteranenclub.nl

Tafel 38 Sitzbank — Radständer — Fußrasten
Table 38 Bench seat — prop — foot-rests
Planche 38 Siège biplace — béquille — repose-pieds

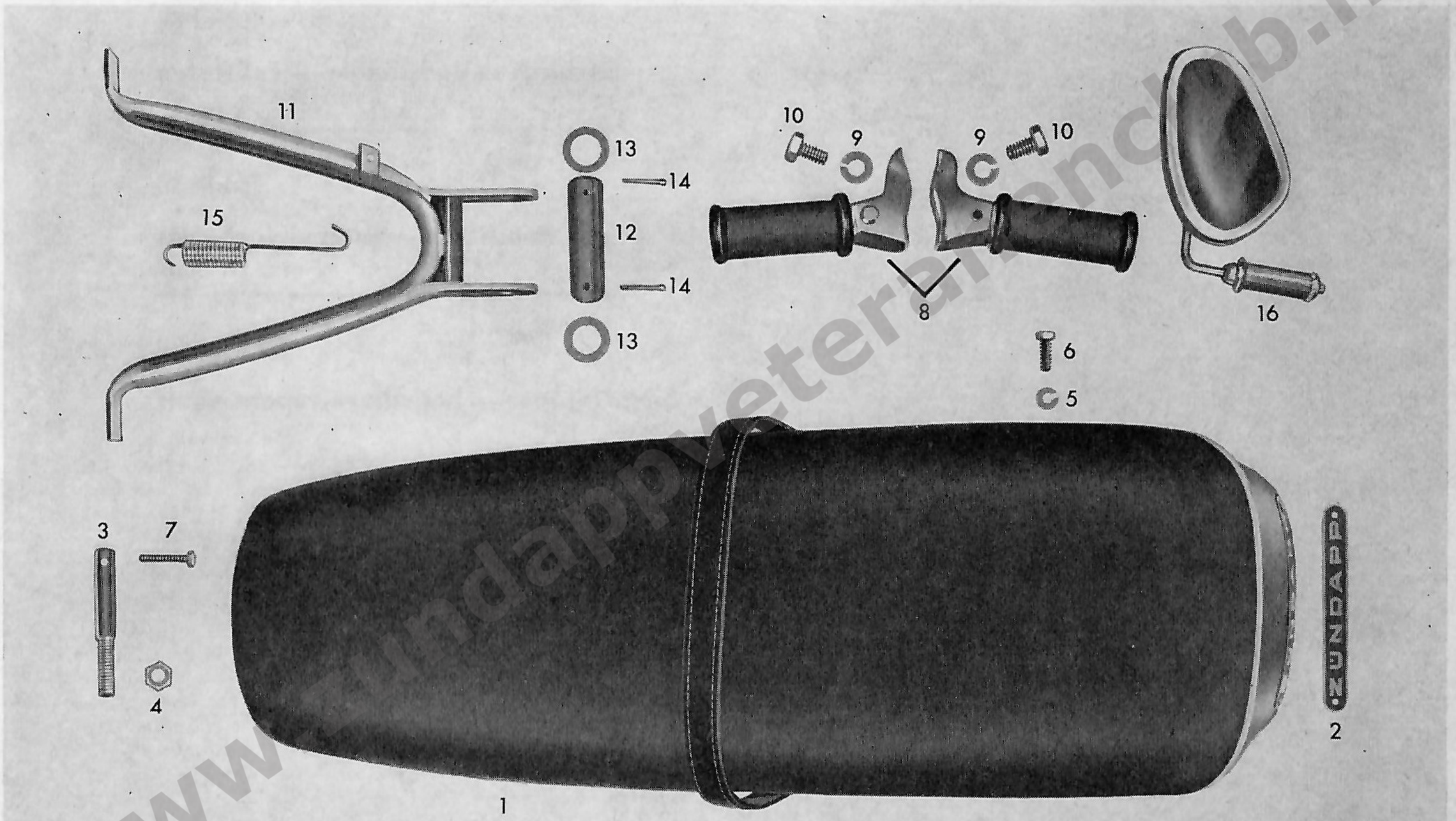

www.zundappveteranenclub.nl

zu Tafel 38 **Sitzbank — Radständer — Fußrasten**
Table 38 **Bench seat — prop — foot-rests**
Planche 38 **Siège biplace — béquille — repose-pieds**

Model 1967
Model 1967
Modèle 1967

Bild-Nr. Ill.-No. Fig.No.	Bestell-Nr. Order No. No. de commande	Benennung	Description	Désignation	Stück / Piece / Pièce — Typen 517 / Types 517												
					04 L2	05 L2	08 L0	09 L0	09 L1	10 L0	13 L0	13 L1	13 L2	14 L0	14 L1	14 L6	17 L1
1	517-21.700	**Doppelsitzbank**	**Dual bench seat**	**Siège biplace**	1	1	1	1	1	1	1	1	1	1	1	1	1
–	517-21.703	Einfachsitzbank	Bench seat, single	Siège monoplace	—	—	—	—	—	—	—	—	—	—	—	—	—
2	433-23.141	Plakette	Plaque	Plaquette	1	1	1	1	1	1	1	1	1	1	1	1	1
3	517-21.104	Haltebolzen	Retaining bolt	Boulon de retenue	1	1	1	1	1	1	1	1	1	1	1	1	1
4	DIN 936 M 10	Sechskantmutter	Hexagon nut	Écrou à six pans	1	1	1	1	1	1	1	1	1	1	1	1	1
5	DIN 127 B 7	Federring	Spring washer	Rondelle Grower	—	2	2	2	2	—	2	2	2	2	2	2	2
6	DIN 933 M 7 x 20	Sechskantschraube	Hexagon bolt	Boulon à six pans	—	2	2	2	2	—	2	2	2	2	2	2	2
7	DIN 933 M 6 x 30	Sechskantschraube	Hexagon bolt	Boulon à six pans	1	1	1	1	1	1	1	1	1	1	1	1	1
8	425-14.670	Fußrasten (Paar)	Foot-rests (pair)	Repose-pieds (paire)	1	1	1	1	1	—	1	1	1	1	1	1	1
9	DIN 127 B 10	Federring	Spring washer	Rondelle grower	2	2	2	2	2	—	2	2	2	2	2	2	2
10	DIN 933 M 10 x 18	Sechskantschraube	Hexagon bolt	Boulon à six pans	2	2	2	2	2	—	2	2	2	2	2	2	2
11	517-21.608	Radständer	Prop	Béquille	1	—	1	1	1	1	1	1	1	1	1	1	1
–	517-21.609	Radständer	Prop	Béquille	—	1	—	—	—	—	—	—	—	—	—	—	—
12	517-21.116	Lagerrohr	Support tube	Tube de support	1	1	1	1	1	1	1	1	1	1	1	1	1
13	517-21.113	Scheibe	Washer	Rondelle	2	2	2	2	2	2	2	2	2	2	2	2	2
14	DIN 94 3 x 30	Splint	Split pin	Goupille	2	2	2	2	2	2	2	2	2	2	2	2	2
15	517-21.109	Zugfeder	Draw spring	Ressort de traction	1	1	1	1	1	1	1	1	1	1	1	1	1
16	432-21.711	Rückblickspiegel	Rear view mirror	Miroir-rétroviseur	1	1	1	1	1	1	1	1	1	1	1	1	1
–	432-21.900	Spiegelglas	Mirror glass	Glace de miroir	1	1	1	1	1	1	1	1	1	1	1	1	1
–	DIN 85 7 x 85	Sechskantschraube	Hexagon bolt	Boulon à six pans	—	—	—	—	—	1	—	—	—	—	—	—	—
–	DIN 127 B 7	Federring	Spring washer	Rondelle Grower	—	—	—	—	—	2	—	—	—	—	—	—	—
–	DIN 934 M 7	Sechskantmutter	Hexagon nut	Écrou à six pans	—	—	—	—	—	2	—	—	—	—	—	—	—
–	DIN 936 M 10	Sechskantmutter	Hexagon nut	Écrou à six pans	—	—	—	—	—	1	—	—	—	—	—	—	—
–	517-21.604	Gepäckträger. **Farbe angeben!**	Luggage-carrier. **State colour!**	Porte-bagages. **Indiquer couleur!**	—	—	—	—	—	1	—	—	—	—	—	—	—

W 2925 I dtsch./engl./frz. 4/1967

www.zundappveteranenclub.nl

www.zundappveteranenclub.nl

Tafel 39

Packtaschenträger — Kofferträger

Table 39

Pannier carriers — luggage carrier

Planche 39

Porte-sacs — porte-malle

www.zundappveteranenclub.nl

Tafel 39 **Packtaschenträger — Koffer träger**
Table 39 **Pannier carriers — luggage carrier**
Planche 39 **Porte-sacs — porte-malle**

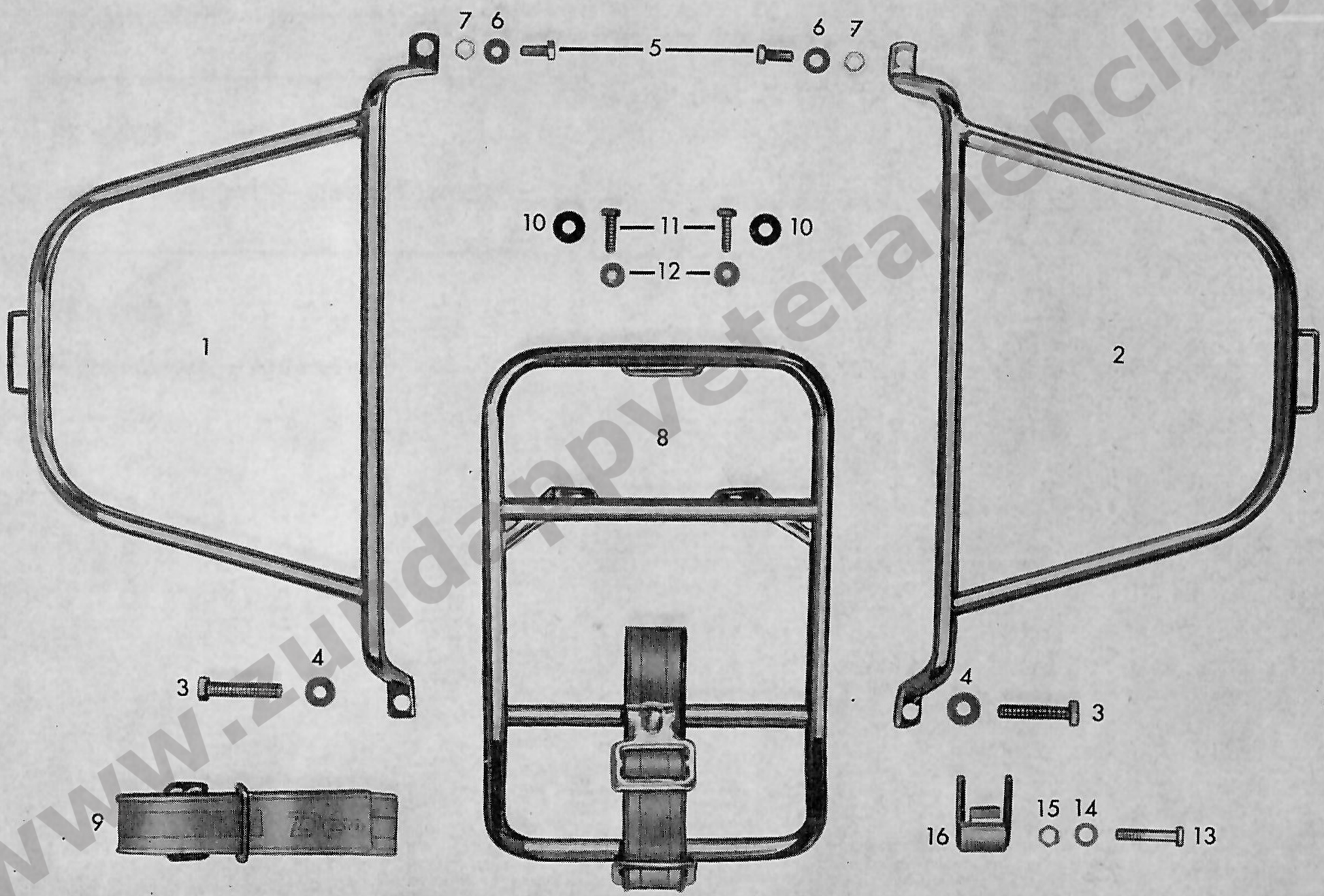

www.zundappveteranenclub.nl

zu Tafel 39 Packtaschenträger — Kofferträger
Table 39 Pannier carriers — luggage carrier
Planche 39 Porte-sacs — porte-malle

Modell 1967
Model 1967
Modèle 1967

Bild-Nr. Jll.-No. Fig.No.	Bestell-Nr. Order No. No. de commande	Benennung	Description	Désignation	Stück / Piece / Pièce — Typen 517 / Types 517												
					04 L2	05 L2	08 L0	09 L0	09 L1	10 L0	13 L0	13 L1	13 L2	14 L0	14 L1	14 L6	17 L1
–	517-23.901	**Packtaschenträger li. u. re. mit Befestigungsteilen** (Satz)	**Pannier carriers, left and right, compl. with fixing parts** (set)	**Porte-sacs, gauche et droite avec pièces de fixation** (jeu)	1	1	1	1	1	1	1	1	1	1	1	1	1
1	517-23.602	Packtaschenträger links	Pannier carrier, left	Porte-sacs, gauche	1	1	1	1	1	1	1	1	1	1	1	1	1
2	517-23.603	Packtaschenträger rechts	Pannier carrier, right	Porte-sacs, droite	1	1	1	1	1	1	1	1	1	1	1	1	1
3	DIN 933 M 8 x 40	Sechskantschraube	Hexagon bolt	Boulon à six pans	2	2	2	2	2	2	2	2	2	2	2	2	2
4	DIN 125 8.4	Scheibe	Washer	Rondelle	2	2	2	2	2	2	2	2	2	2	2	2	2
5	DIN 933 M 6 x 15	Sechskantschraube	Hexagon bolt	Boulon à six pans	2	2	2	2	2	2	2	2	2	2	2	2	2
6	DIN 127 B 6	Federring	Spring washer	Rondelle grower	2	2	2	2	2	2	2	2	2	2	2	2	2
7	DIN 934 M 6	Sechskantmutter	Hexagon nut	Écrou à six pans	2	2	2	2	2	2	2	2	2	2	2	2	2
8	517-21.600	**Kofferträger kpl.**	**Luggage-carrier, compl.**	**Porte-malle, compl.**	1	1	1	1	1	—	1	1	1	1	1	1	1
9	517-21.605	Trägerband	Ribbon	Ruban	1	1	1	1	1	—	1	1	1	1	1	1	1
10	517-21.114	Scheibe	Washer	Rondelle	2	2	2	2	2	—	2	2	2	2	2	2	2
11	DIN 933 M 6 x 20	Sechskantschraube	Hexagon bolt	Boulon à six pans	2	2	2	2	2	—	2	2	2	2	2	2	2
12	DIN 127 B 6	Federring	Spring washer	Rondelle Grower	2	2	2	2	2	—	2	2	2	2	2	2	2
13	DIN 931 M 6 x 35	Sechskantschraube	Hexagon bolt	Boulon à six pans	1	1	1	1	1	—	1	1	1	1	1	1	1
14	DIN 127 B 6	Federring	Spring washer	Rondelle Grower	1	1	1	1	1	—	1	1	1	1	1	1	1
15	DIN 934 M 6	Sechskantmutter	Hexagon nut	Écrou à six pans	1	1	1	1	1	—	1	1	1	1	1	1	1
16	510-23.103	Befestigungswinkel	Mounting bracket	Équerre de fixation	1	1	1	1	1	—	1	1	1	1	1	1	1
		(nur notwendig, wenn Packtaschenträger allein ohne Kofferträger befestigt wird)	(only necessary if pannier carrier is fixed alone, without luggage-carrier)	(seulement nécessaire si porte-sac est monté tout seul, sans porte-malle)													

W 2925 I dtsch./engl./frz. 4/1967

www.zundapp-veteranenclub.nl

www.zundappveteranenclub.nl

Tafel 40

Beinschild

Table 40

Legshield

Planche 40

Garde-jambes

www.zundappveteranenclub.nl

Tafel 40 **Beinschild**
Table 40 **Legshield**
Planche 40 **Garde-jambes**

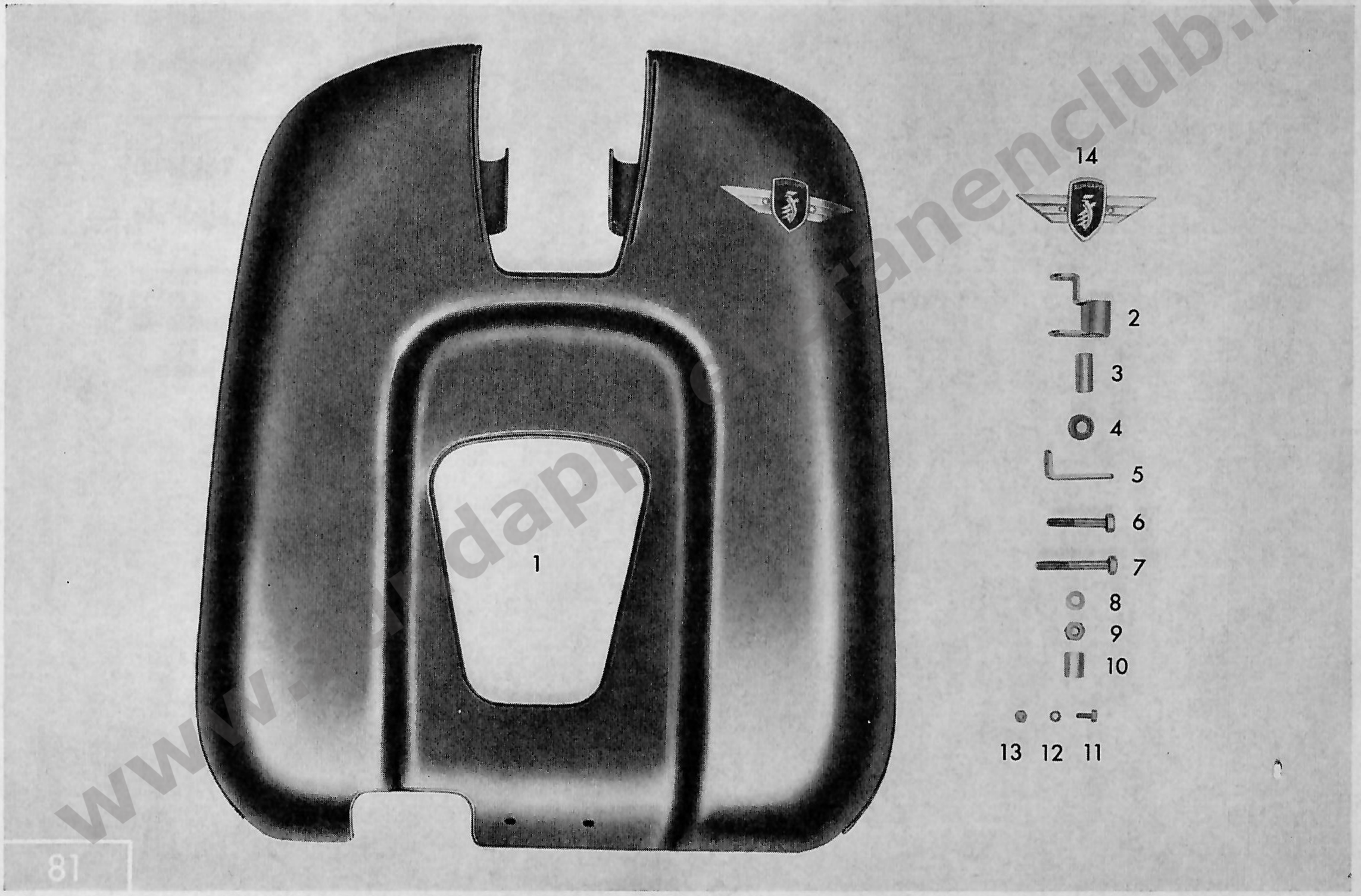

www.vespadaphanenclub.nl

zu Tafel 40 Beinschild — **Modell 1967**
Table 40 Garde-jambes — **Model 1967**
Planche 40 Legshield — **Modèle 1967**

Bild-Nr. Jll.-No. Fig.No.	Bestell-Nr. Order No. No. de commande	Benennung	Description	Désignation	Stück Piece Pièce
		Kann an alle Typen 517 angebaut werden!	**Can be fitted to all types 517!**	**Peut être fixé à tous les modèles 517!**	
1	515-23.709	**Beinschild einteilig, mit Befestigungsteilen. Farbe angeben!**	**Legshield, integral with fixing parts. State colour!**	**Garde-jambes, intégral avec pièces de fixation. Indiquer couleur!**	1
2	515-23.618	Beinschildhalter	Legshield bracket	Fixation de garde-jambes	1
3	423-21.302	Distanzrohr	Spacer tube	Tube d'écartement	1
4	422-14.177	Gummitülle	Rubber grommet	Douille en caoutchouc	2
5	515-23.103	Winkel	Bracket	Équerre	1
–	515-23.104	Winkel	Bracket	Équerre	1
6	DIN 931 M 8 x 45	Sechskantschraube	Hexagon bolt	Boulon à six pans	1
7	DIN 931 M 8 x 55	Sechskantschraube	Hexagon bolt	Boulon à six pans	1
8	DIN 127 B 8	Federring	Spring washer	Rondelle Grower	2
9	DIN 934 M 8	Sechskantmutter	Hexagon nut	Écrou à six pans	2
10	514-23.100	Abstandsrohr	Spacer tube	Tube d'écartement	1
11	DIN 933 M 5 x 12	Sechskantschraube	Hexagon bolt	Boulon à six pans	2
12	DIN 127 B 5	Federring	Spring washer	Rondelle Grower	2
13	DIN 934 M 5	Sechskantmutter	Hexagon nut	Écrou à six pans	2
–	428-23.122	Plastikzierleiste	Plastic embellisher	Baguette en plastic	2
–	428-23.124	Endstück	End piece	Pièce finale	4
–	428-23.125	Befestigungsklammer	Fixing clip	Bride de fixation	10
14	515-23.109	Plakette	Plaque	Plaquette	1
–	DIN 7331 B 3 x 6 x 6	Hohlniet	Hollow rivet	Rivet creux	1
–	DIN 7331 B 3 x 6 x 8	Hohlniet	Hollow rivet	Rivet creux	1
–	423-10.313	Unterlegscheibe	Washer	Rondelle	2

W 2925 I dtsch./engl./frz. 4/1967

www.zundapp-veteranenclub.nl

zu Tafel 40 Beinschild — **Modell 1967**
Table 40 Garde-jambes — **Model 1967**
Planche 40 Legshield — **Modèle 1967**

Bild-Nr. Jll.-No. Fig.No.	Bestell-Nr. Order No. No. de commande	Benennung	Description	Désignation	Stück Piece Pièce
		Kann an alle Typen 517 angebaut werden!	**Can be fitted to all types 517!**	**Peut être fixé à tous les modèles 517!**	
1	515-23.709	**Beinschild einteilig, mit Befestigungsteilen. Farbe angeben!**	**Legshield, integral with fixing parts. State colour!**	**Garde-jambes, intégral avec pièces de fixation. Indiquer couleur!**	1
2	515-23.618	Beinschildhalter	Legshield bracket	Fixation de garde-jambes	1
3	423-21.302	Distanzrohr	Spacer tube	Tube d'écartement	1
4	422-14.177	Gummitülle	Rubber grommet	Douille en caoutchouc	2
5	515-23.103	Winkel	Bracket	Équerre	1
–	515-23.104	Winkel	Bracket	Équerre	1
6	DIN 931 M 8 x 45	Sechskantschraube	Hexagon bolt	Boulon à six pans	1
7	DIN 931 M 8 x 55	Sechskantschraube	Hexagon bolt	Boulon à six pans	1
8	DIN 127 B 8	Federring	Spring washer	Rondelle Grower	2
9	DIN 934 M 8	Sechskantmutter	Hexagon nut	Écrou à six pans	2
10	514-23.100	Abstandsrohr	Spacer tube	Tube d'écartement	1
11	DIN 933 M 5 x 12	Sechskantschraube	Hexagon bolt	Boulon à six pans	2
12	DIN 127 B 5	Federring	Spring washer	Rondelle Grower	2
13	DIN 934 M 5	Sechskantmutter	Hexagon nut	Écrou à six pans	2
–	428-23.122	Plastikzierleiste	Plastic embellisher	Baguette en plastic	2
–	428-23.124	Endstück	End piece	Pièce finale	4
–	428-23.125	Befestigungsklammer	Fixing clip	Bride de fixation	10
14	515-23.109	Plakette	Plaque	Plaquette	1
–	DIN 7331 B 3 x 6 x 6	Hohlniet	Hollow rivet	Rivet creux	1
–	DIN 7331 B 3 x 6 x 8	Hohlniet	Hollow rivet	Rivet creux	1
–	423-10.313	Unterlegscheibe	Washer	Rondelle	2

W 2925 I dtsch./engl./frz. 4/1967

www.zundapp-veteranenclub.nl

www.studenpveteranenclub.nl