ZÜNDAPP

Onderdelenboek

1961 ✱ 1965

Type 510 - 101

Type 515 - 006

MOTOR PALEIS N.V.
MARINIERSWEG 2
ROTTERDAM
TEL. 010-117460

www.zundappveteranenclub.nl

NGK *super bougies*

---

heeft U ze voorradig?

uw cliënt vraagt erom!

---

www.undappveteranenclub.nl

Dit onderdelenboek loopt van 1961 t/m 1965 en is voor de type's:
510—101 met Swingvoorvork
515—006 met Telescoopvoorvork en motor met geforceerde koeling.

Zo moet U beslist onderdelen bestellen!

U zoekt het afbeeldingsblad van het onderdeel dat U nodig heeft, b.v. een frame, dit is dan tafel 1 nr. 1.
U ziet dan verschillende onderdeelnummers onder nr. 1 op de bladzijde ernaast. In de kolom „opmerkingen" vindt U dan alle gegevens die U nodig heeft om te zien welk onderdeelnummer U moet opgeven.
Let wel, alle afbeeldingen zijn als leidraad bedoeld en geven dus niet de juiste uitvoering aan.
Vergeet U vooral niet de kleur op te geven, bij onderdelen waarbij dit nodig is. Deze kleuren duidt U aan in nummers die achteraan het onderdeelnummer wordt gevoegd, b.v. een frame in kleur Goldbeige is 515.10.901/39.

Voor de goede orde geven wij U hierbij de kleurennummers aan:

5 = crème	(alabastergrau)	7 = blauw	(golfblau)
8 = rood	(derbyrot)	34 = metallic blauw	(metallic blau)
35 = wit	(carrera weiss)	36 = graniet	(graniet grau)
37 = lichtgrijs	(lichtgrau)	39 = goudbeige	(goldbeige)

Als U achteraan de regel een sterretje ziet staan, dan is dat onderdeel voor alle typen van 1961 t/m 1965.

Afkortingen:

N.A. = niet afgebeeld.
N.B. = naar behoefte.

www.zundappveteranenclub.nl

www.zundappveteranenclub.nl

MOTOR - GEDEELTE

www.zundappveteranenclub.nl

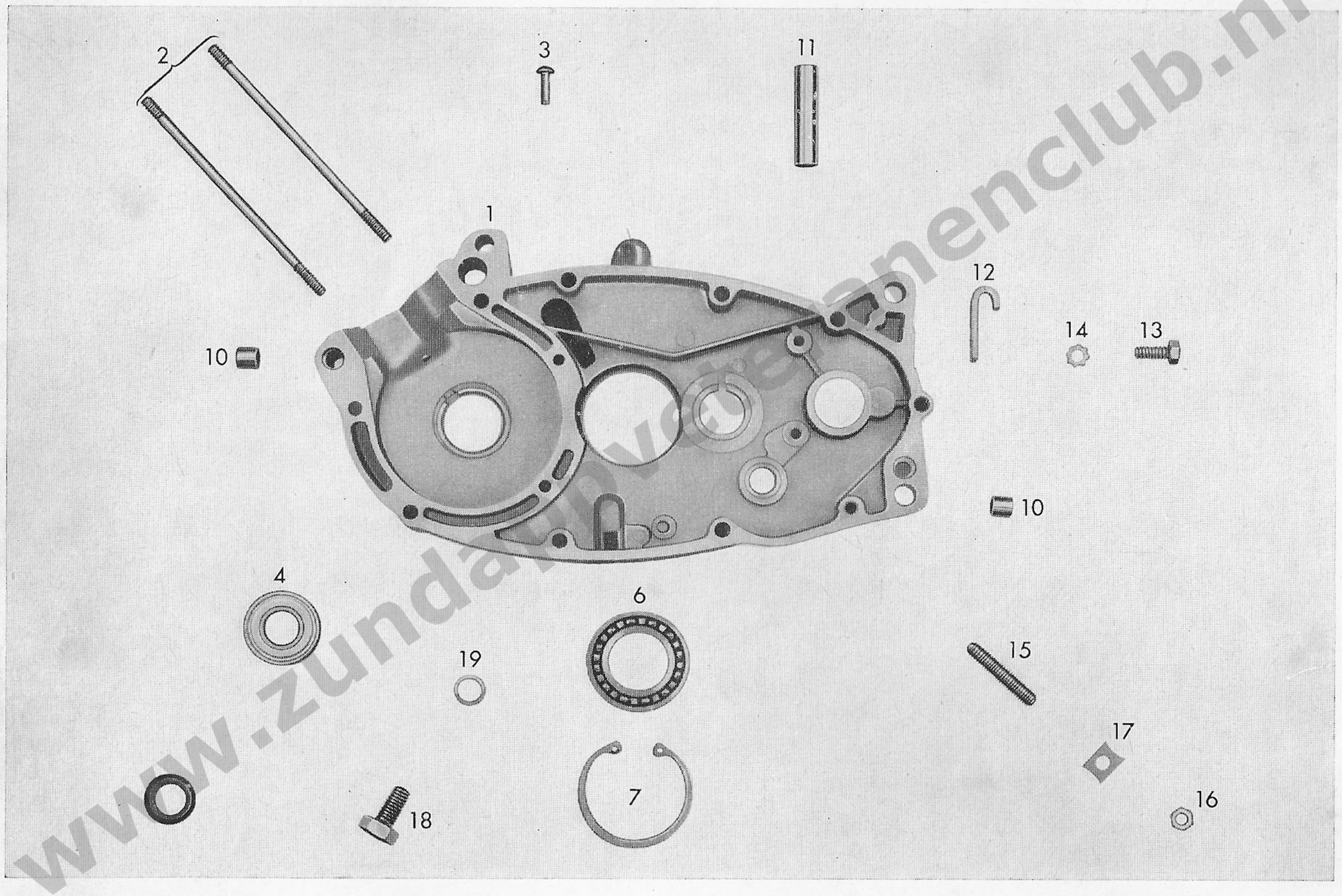

www.zundapovenenclub.nl

Tafel 1. Carterhelft rechts.

afb. nr:	*onderdeelnr:*	*omschrijving:*	*aantal:*	*opmerkingen:*	*jaartal:*
1	265.01.902	carterhelft R	1	t/m motornr. 3344 099	1961
1	265.01.904	carterhelft R	1	v.a. motornr. 3344 100	1961
1	265.01.907	carterhelft R	1	v.a. motornr. 3387 850	1961
2	265.01.100	tapeind	2		*
3	din 1476 5x15	klinknagel	1		*
4	din 625 Z 6202	kogellager	1		*
5	255.01.144	simmerring 15x24x7	1		*
6	din 625 16005	kogellager	1		*
7	din 472 47x1.75	seegerring	1	t/m motornr. 3387 849	1961
7	276.01.154	seegerring j. 47x1.75	1	v.a. motornr. 3387 850	1961
n.a.	265.01.102	lagerbus	1	voor schakelas	*
n.a.	265.01.105	lagerbus	1	voor tussenas	*
10	M 181 Z 138	pasbusje	4		*
11	265.01.104	lagerbus	1		*
12	265.01.143	beugelhouder	1		*
13	din 933 M 6x15	boutje	1		*
14	din 6797 A 6,4	tandring	1		*
15	din 551 M 6x40	draadeind	1		*
16	din 439 BM 6	moer	1		*
17	265.01.138	borgplaatje	1		*
18	din 933 M 10x18	bout	1		*
19	din 7603 A 10x14	dichtring	1		*

Gelieve bij bestelling tafelno. en onderdeelno. op te geven.

www.zundappveteranenclub.nl

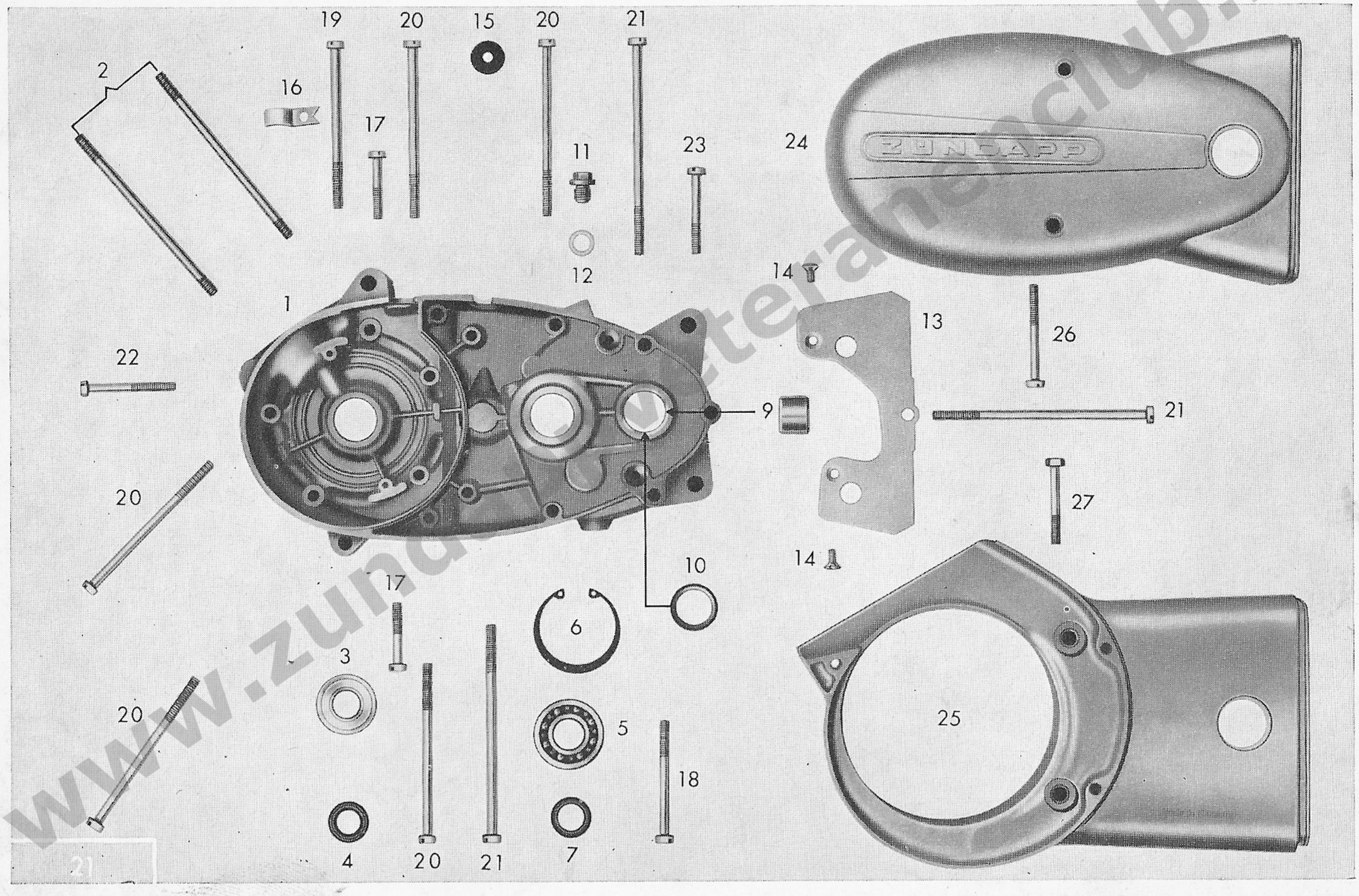

www.zundappveteranenclub.nl

Tafel 2. Carterhelft links.

afb. nr:	onderdeelnr:	omschrijving:	aantal	opmerkingen:	jaartal:
1	265.01.905	carterhelft L	1	t/m motornr. 3344 099	1961
1	265.01.906	carterhelft L	1	v.a. motornr. 3344 100	1961
1	265.01.908	carterhelft L	1	v.a. motornr. 3387 850	1961
1	265.01.913	carterhelft L	1	v.a. type met telescoop voorvork	1962
2	265.01.100	tapeind	2		*
3	din 625 Z 6202	kogellager	1	t/m motornr. 3387 849	1961
3	din 625 Z 6203	kogellager	1	v.a. motornr. 3387 850	1961
4	255.01.144	simmerring 15x24x7	1	t/m motornr. 3387 849	1961
4	277.01.136	simmerring 17x28x7	1	v.a. motornr. 3387 850	1961
5	din 625-6203	kogellager	1		*
6	din 472 42x1.75	seegerring	1		*
7	265.01.135	simmerring 16x24x7	1		*
n.a.	265.01.108	lagerbus v. hoofdas	1	t/m motornr. 3387 849	1961
9	265.01.106	lagerbus v. trapas	1		*
10	265.01.136	simmerring 16x22x3	1	alleen voor trapas	*
n.a.	265.01.216	lagerbus v. tussenas	1		*
11	255.01.130	vulstop 10 mm schr.dr.	1	t/m motornr. 3387 849	1961
11	281.01.135	vulstop 14 mm schr.dr.	1	v.a. motornr. 3387 850	1961
12	din 7603 A 10x14	dichtring 10 mm	1	voor vulstop 255.01.130	
12	din 7603 A 14x18	dichtring 14 mm	1	voor vulstop 281.01.135	
n.a.	265.01.602	KM.tellerasje cpl. 10 tds	1	alleen voor type met „swing"	
n.a.	265.01.604	KM.tellerasje cpl. 12tds	nb	voorvork t/m	1962
13	265.01.207	tussenblad	1		t/m 1961
13	265.01.208	tussenblad	1		v.a. 1961
13	266.01.208	tussenblad	1		v.a. 1964
14	din 88 BM 5x10	boutje	2		*

Gelieve bij bestelling tafelno. en onderdeelno. op te geven.

www.zundapveteranenclub.nl

Tafel 2. Carterhelft links.

afb. nr:	onderdeelnr:	omschrijving:	aantal:	opmerkingen:	jaartal:
15	265.09.100	rubbertule	1		*
16	265.01.145	kabelhouder	1		*
17	din 84 BM 6x35	carterbout	2		*
18	din 84 BM 6x65/20	carterbout	1		*
19	din 84 BM 6x92/25	carterbout	1		*
20	din 84 BM 6x98/25	carterbout	5		*
21	din 84 BM 6x120/25	carterbout	3		*
22	din 84 BM 6x50	carterbout	1		*
23	din 84 BM 6x45	carterbout	1	voor carterzijde rechts	*
24	265.01.125	carterdeksel L	1	t/m motornr. 3344 099	1961
24	265.01.126	carterdeksel L	1	v.a. motornr. 3344 100	1961
25	267.01.137	carterdeksel L	1	met geforc. koeling vanaf	1962
26	din 84 BM 6x55	bout	2	voor carterdeksel 265.01.125 en 265.01.126	
27	din 931 M 6x45	bout	2	voor carterdeksel 265.01.134 en 267.01.137	
n.a.	din 7603 A 6x10	dichtring	1	voor afstelling hoofdas t/m motornr. 3344 099	1961
n.a.	265.01.218	draadeind	1		
n.a.	din 934 M 6	moer	1		

Gelieve bij bestelling tafelno. en onderdeelno. op te geven.

www.zundappveteranenclub.nl

www.zundappveteranenclub.nl

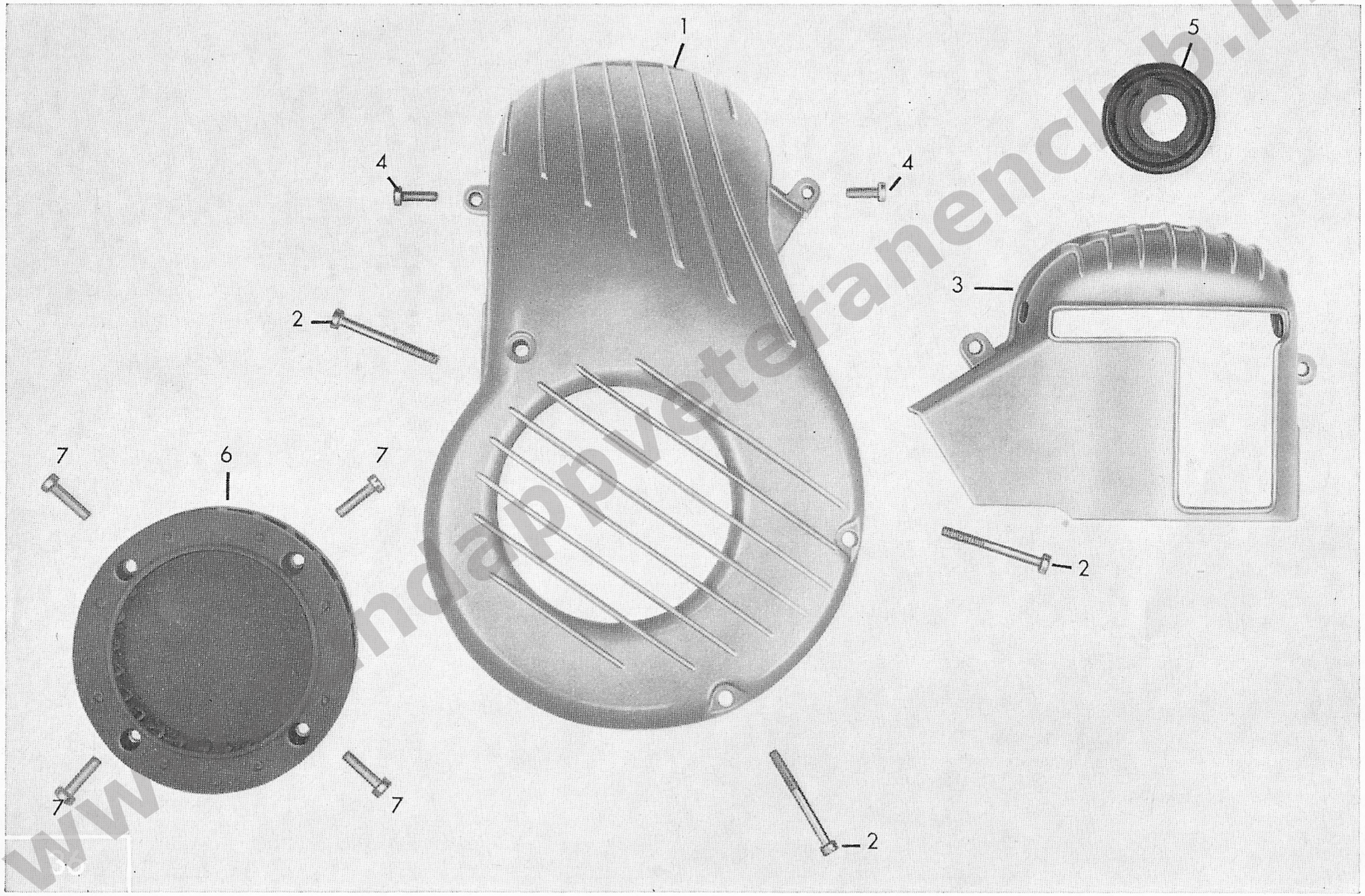

www.hondapveteranenclub.nl

Tafel 3. Koelingskap - schoepenrad.

afb. nr:	onderdeelnr:	omschrijving:	aantal:	opmerkingen:	jaartal:
1	265.01.620	koelingskap	1	t/m motornr. 3484 123	1963
1	266.01.209	koelingskap	1	v.a. motornr. 3484 124	1963
n.a.	265.01.232	koelingsrooster	1	alleen voor koelingskap 265.01.620	
2	din 84 BM 6x30	bout	3	voor kap 265.01.620	
2	din 84 BM 6x45	bout	3	voor kap 266.01.209	
3	266.01.602	koelingskap klein	1	alleen voor kap 266.01.209	
n.a.	266.01.217	rubber dopje	2	voor kap 266.01.602	
4	din 84 AM 5x14	boutje	2	alleen voor kap 266.01.209	
5	266.01.214	rubber dop	1	alleen voor kap 266.01.602	
6	265.07.601	schoepenrad	1	t/m motornr. 3484 123	1963
6	266.07.601	schoepenrad	1	v.a. motornr. 3484 124	1963
7	din 84 AM 5x20	boutje	4		*
n.a.	266.01.211	plastic schuifje	1	alleen voor kap 266.01.602	

Gelieve bij bestelling tafelno. en onderdeelno. op te geven.

www.zundappveteranenclub.nl

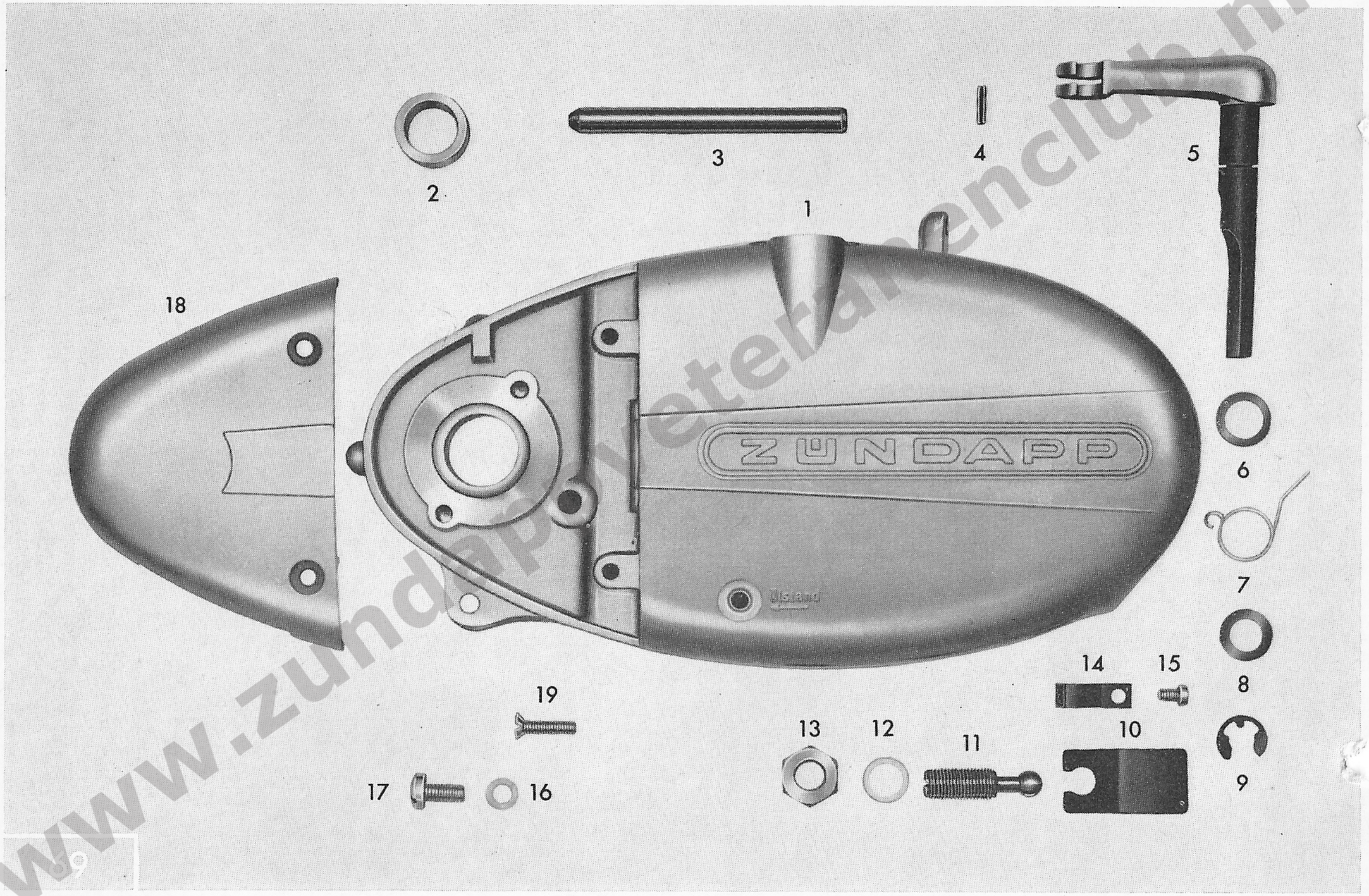

www.zundappclub.nl

Tafel 4. Carterdeksel rechts - (koppelingsdeksel)

afb. nr:	onderdeelnr:	omschrijving:	aantal	opmerkingen:	jaartal:
n.a.	265.01.723	carterdeksel cpl.	1	t/m motornr. 3413 651	1962
n.a.	265.01.734	carterdeksel cpl.	1	v.a. motornr. 3413 652	1962
1	265.01.131	carterdeksel kaal	1	t/m motornr. 3538 186	1964
1	265.01.139	carterdeksel kaal	1	t/m motornr. 3413 651	1962
1	265.01.151	carterdeksel kaal	1	v.a. motornr. 3413 652	1962
2	265.01.106	bus	1	v.a. motornr. 3538 187	1964
n.a.	265.01.136	simmerring 16x22x3	1		*
4	din 1481 3x12	spanstift	1		*
5	265.06.600	kopp.hevel (as 10 mm)	1		*
5	265.06.601	kopp.hevel (as 12 mm)	1	t/m motornr. 3413 651	1962
5	265.06.602	kopp.hevel	1	v.a. motornr. 3413 652	1962
6	265.06.116	opvulring 0.5 mm	nb	v.a. motornr. 3538 187	1964
n.a.	265.06.114	opvulring 0.2 mm	1	t/m motornr. 3413 651	1962
6	281.06.115	opvulring 0.5 mm	nb	v.a. motornr. 3413 652	1962
n.a.	281.06.114	opvulring 0.2 mm	1		*
7	265.06.112	spanveertje	1	t/m motornr. 3413 651	1962
8	261.06.110	rubberring	1	v.a. motornr. 3413 652	1962
8	405.15.388	rubberring	1	t/m motornr. 3413 651	1962
9	din 6799 7 BZ	borgring	1	v.a. motornr. 3413 652	1962
9	din 6799 8 BZ	borgring	1		*
10	265.06.104	kopp. tong	1		*
11	265.06.106	stelbout	1		*
12	din 7603 A 10x14	dichtring	1		*
13	265.06.117	moer	1		*
14	265.06.109	bladveer	2		

Gelieve bij bestelling tafelno. en onderdeelno. op te geven.

www.zundappveteranenclub.nl

Tafel 4. Carterdeksel rechts - (koppelingsdeksel)

afb. nr:	*onderdeelnr:*	*omschrijving:*	*aantal:*	*opmerkingen:*	*jaartal:*
15	din 84 M 4x6	boutje	2		*
16	din 7603 A 6x10	dichtring	1		*
17	din 85 AM 6x12	boutje	1		*
18	265.01.115	afsluitdeksel	1		*
19	din 91 AM 5x18	boutje	2		*

Gelieve bij bestelling tafelno. en onderdeelno. op te geven.

www.zundappveteranenclub.nl

www.zundappveteranenclub.nl

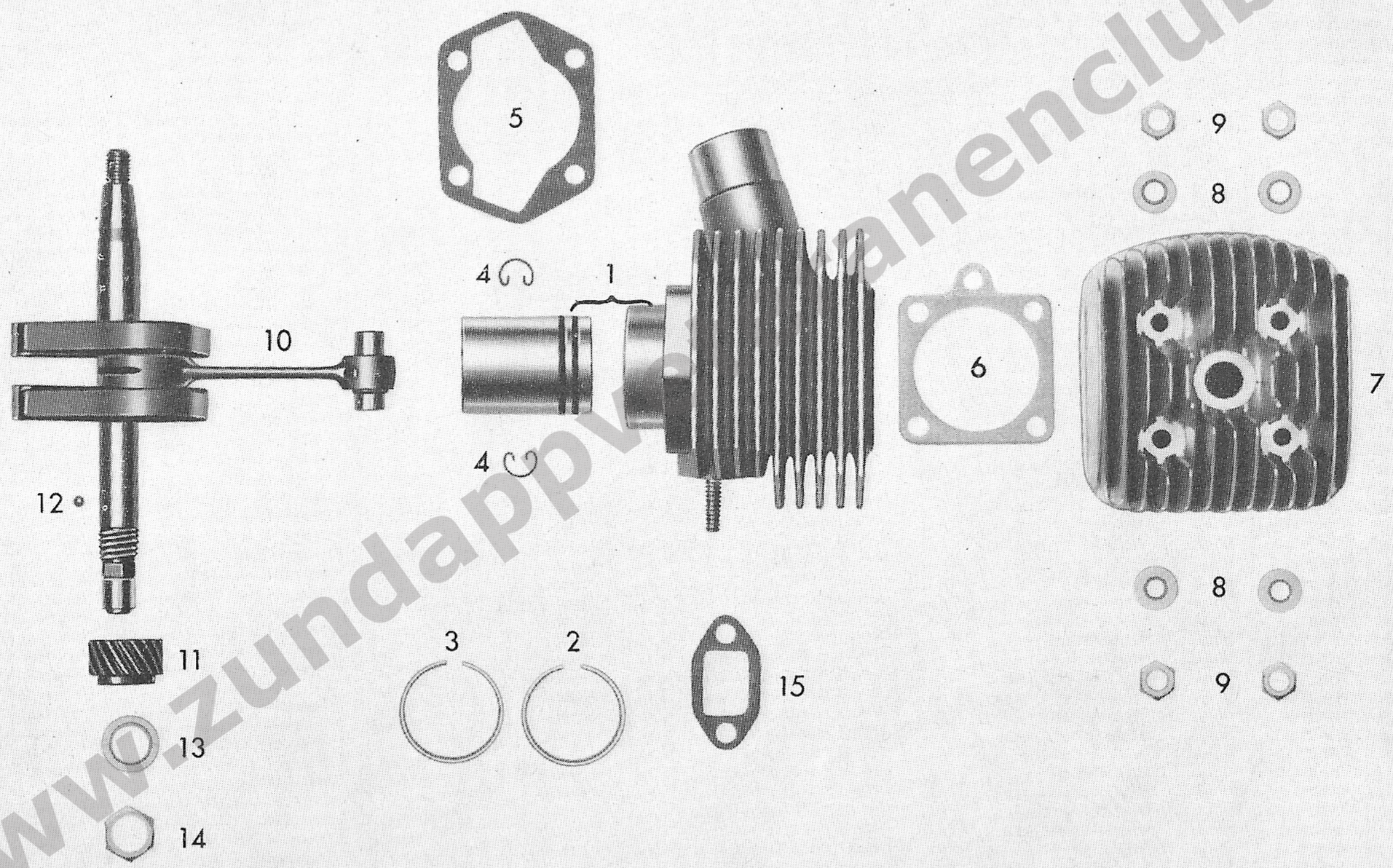

www.zundappvanenclub.nl

Tafel 5. Krukas - cilinder.

afb. nr:	onderdeelnr:	omschrijving:	aantal:	opmerkingen:	jaartal:
1	265.02.601	cilinder m. zuiger	1	niet voor geforc. koeling	
1	265.02.610	cilinder m. zuiger	1	voor geforceerde koeling	
2/3	M 1262 K 384	zuigerveer	2		*
4	din 73123 A 12	borgring	2		*
5	265.02.110	voetpakking	1		*
6	M 468 Z 210	koppakking	1		*
7	265.02.200	cilinderkop	1	voor cilinder 265.02.601	
7	265.02.201	cilinderkop	1	voor cilinder 265.02.610	
8	din 125 7,4	vulring	4		
8	265.02.120	ring	4	v.a. geforceerde koeling	
9	din 934 M 7	moer	4		*
10	265.03.902	krukas cpl.	1	voor norris ontsteking m spieb 2 mm	
10	265.03.903	krukas cpl.	1	voor bosch ontsteking m spieb 3 mm	
10	265.03.609	krukas cpl.	1	v.a. motornr. 3444 104	1962
n.a.	M 1301 Z 450	opvulring 0.8 mm	nb		
n.a.	M 1301 Z 451	opvulring 0.2 mm	nb		
n.a.	M 1301 Z 452	opvulring 0.5 mm	nb	t/m motornr. 3441 103	1962
n.a.	M 1301 Z 459	opvulring 0.1 mm	nb		
n.a.	M 1301 Z 468	opvulring 1 mm	nb		
n.a.	277.03.115	opvulring 2 mm	1		
n.a.	261.05.144	opvulring 0.1 mm	nb	voor rechter krukaszijde (kopp. kant.	
n.a.	261.05.137	opvulring 0.2 mm	nb	v.a. motornr. 3444 104	1962
n.a.	261.05.138	opvulring 0.5 mm	nb		
n.a.	261.05.132	opvulring 0.8 mm	nb		
n.a.	277.03.111	opvulring 2 mm	1	voor linker krukaszijde (ontst. kant)	
n.a.	265.05.177	opvulring 0.1 mm	nb	v.a. motornr. 3444 104	1962

Gelieve bij bestelling tafelno. en onderdeelno. op te geven.

www.zundappveteranenclub.nl

Tafel 5. Krukas - cilinder.

afb. nr:	onderdeelnr:	omschrijving:	aantal:	opmerkingen:	jaartal:
n.a.	265.05.176	opvulring 0.2 mm	nb	voor linker krukaszijde (ontst. kant) v.a. motornr. 3444 104	1962
n.a.	265.05.175	opvulring 0.5 mm	nb		
n.a.	265.05.179	opvulring 0.8 mm	nb		
11	265.05.121	tandwiel 18 tds.	1		*
12	din 5401-5	kogel 5 mm	2		*
13	265.05.122	borgplaatje	1		*
14	265.05.123	moer	1		*
15	267.04.113	inlaatpakking	1		*
n.a.	265.08.100	uitlaatpakking	1	alleen voor cilinder 265.02.601	
n.a.	din 433 6.4	ring voor bevest.	2		
n.a.	din 934 M 6	moer v. uitlaatbocht	2		
n.a.	265.03.900	krukas rev. set	1		*
n.a.	265.03.906	krukas rev. set	1	met stalen drijfstang	*

Gelieve bij bestelling tafelno. en onderdeelno. op te geven.

www.zundappveteranenclub.nl

www.zundappveteranenclub.nl

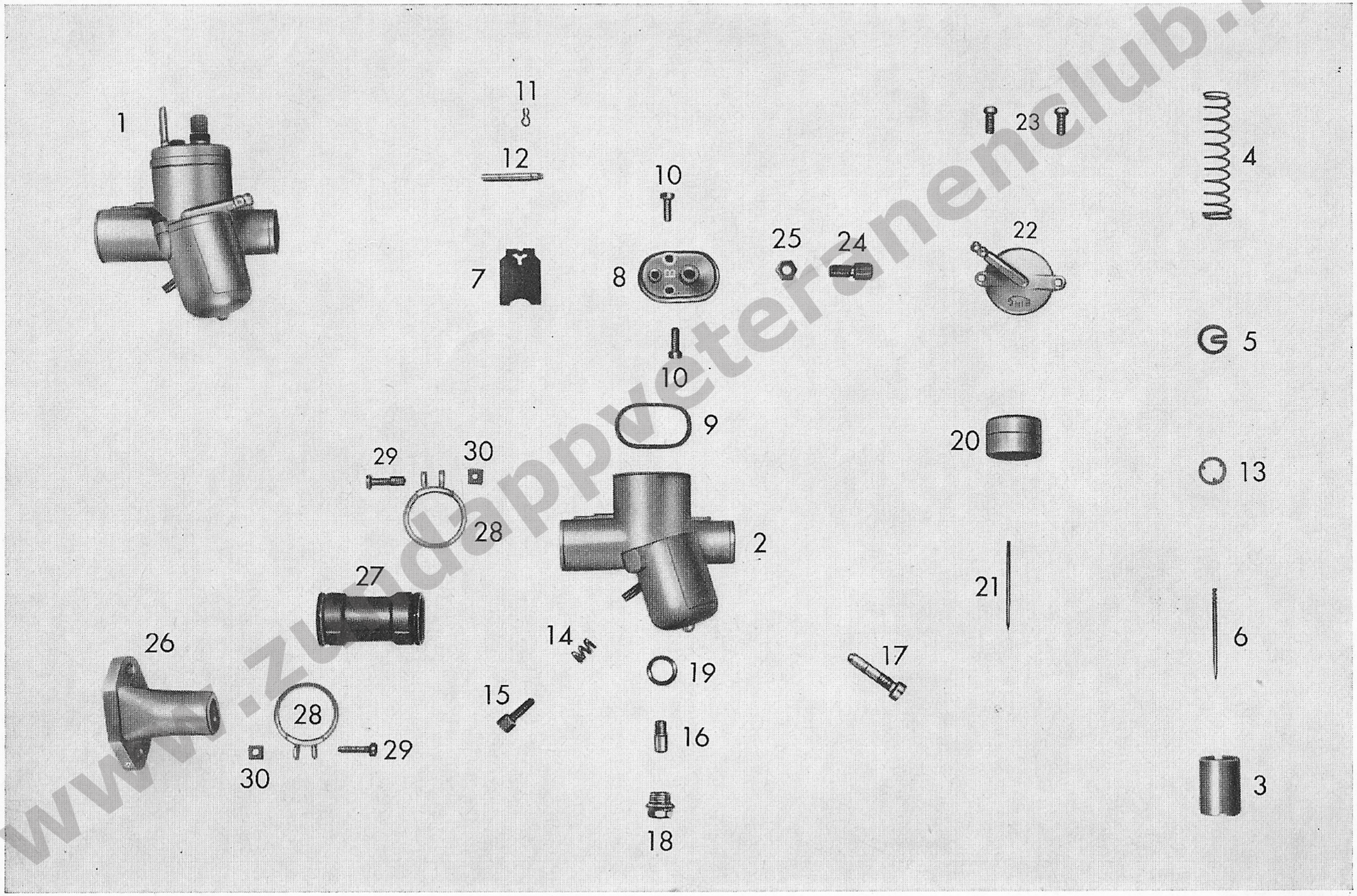

www.zuiddappeveteranenclub.nl

Tafel 6. Carburateur.

afb. nr:	onderdeelnr:	omschrijving:	aantal:	opmerkingen:	jaartal:
1	266.04.706	carburateur cpl.	1	1/10	*
2	265.04.118	carburateurhuis	1	1/10	*
3	265.04.911	gasschuif	1		*
4	265.04.909	gasschuifveer	1		*
5	265.04.907	borgveertje	1		*
6	265.04.904	gasschuifnaald	1		*
7	265.04.908	startschuifje	1		*
8	265.04.900	mengkamerdeksel	1		*
9	265.04.910	pakking	1	voor mengkamerdeksel	*
10	255.04.923	bevest. boutje	2		*
11	255.04.902	borgveertje	1	voor drukstift	*
12	265.04.906	drukstift	1		*
13	265.04.912	sluitring	1		*
14	251.04.922	drukveer	1		*
15	265.04.902	stelbout v. gasschuif	1		*
16	258.04.900	naaldsproeier	1	2.17	*
16	266.04.900	naaldsproeier	nb	2.20	*
16	266.04.901	naaldsproeier	nb	2.22	*
16	267.04.914	naaldsproeier	nb	2.24	*
17	265.04.915	sproeier 70	nb		*
17	267.04.911	sproeier 72	nb		*
17	267.04.908	sproeier 74	nb		*
17	267.04.912	sproeier 76	nb		*
17	267.04.913	sproeier 78	nb		*
18	265.04.905	afsluitbout	1		*
19	255.04.916	sluitring	1		*

Gelieve bij bestelling tafelno. en onderdeelno. op te geven.

www.zundappveteranenclub.nl

Tafel 6. Carburateur.

afb. nr:	onderdeelnr:	omschrijving:	aantal:	opmerkingen:	jaartal:
20	265.04.914	vlotter	1		*
21	255.04.908	vlotternaald	1		*
22	265.04.913	vlotterkamerdeksel	1	benzineslang aansl. omhoog	
22	265.04.916	vlotterkamerdeksel	1	benzineslang aansl. opzij	
23	255.04.915	bevest. boutje	2	voor vlotterkamerdeksel	*
24	400.17.126	stelbout v. gaskabel	1		*
25	251.04.927	contramoertje v. idem	1		*
26	266.04.103	aanzuigbuis	1		*
n.a.	din 433.6.4	ring	2	voor bevestiging van aanzuigbuis	*
n.a.	din 934 M 6 m	moer	2		*
27	266.04.139	aanzuigrubber	1		*
28	265.04.715	klemband cpl.	2	voor bevestiging van aanzuigrubber	*
					*

Gelieve bij bestelling tafelno. en onderdeelno. op te geven.

www.zundappveteranenclub.nl

www.zundappveteranenclub.nl

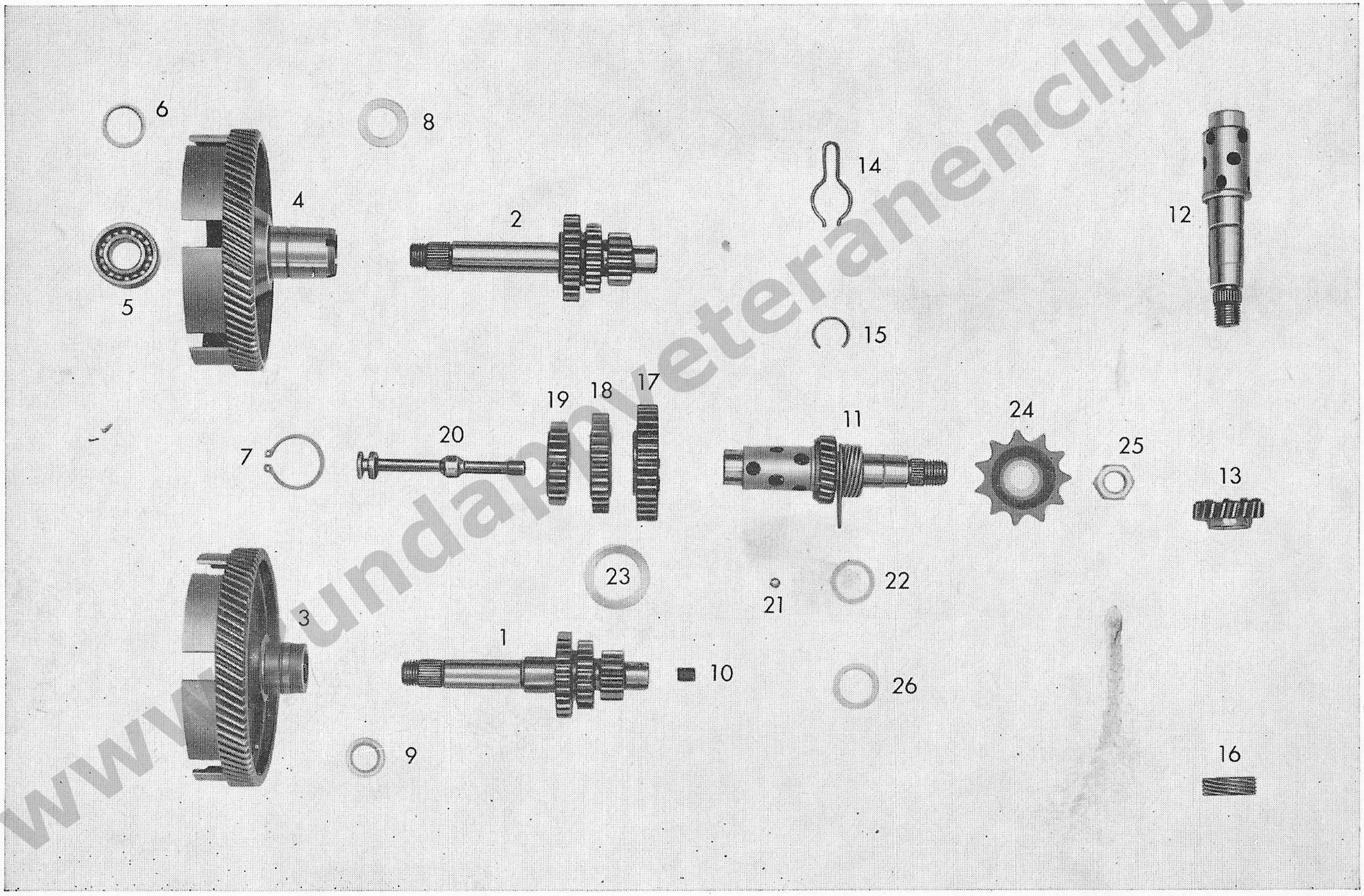

www.undaphveteranenclub.nl

Tafel 7. Versnellingsbak.

afb. nr:	onderdeelnr:	omschrijving:	aantal:	opmerkingen:	jaartal:
1	266.05.156	hoofdas	1	t/m motornr. 3344 099	1961
2	266.05.157	hoofdas	1	v.a. motornr. 3344 100	1961
3	265.05.902	Kopp. + krukast.w.	1 set	t/m motornr. 3344 099	1961
4	276.05.902	Kopp. + krukast.w.	1 set	v.a. motornr. 3344 100	1961
5	din 625-6002	kogellager	1		
6	276.05.105	opvulring 0.1 mm	nb		
6	276.05.106	opvulring 0.3 mm	nb	**alleen** voor koppelingstandwiel set 276.05.902	
6	276.05.107	opvulring 0.5 mm	nb		
7	din 471 25x1.2	borgveer	1		*
8	276.05.108	opvulring 1 mm	nb		
8	276.05.109	opvulring 1.25 mm	nb	**alleen** voor koppelingstandwiel set 276.05.902	
8	276.05.110	opvulring 1.5 mm	nb		
9	261.05.132	opvulring 0.8 mm	nb		
9	261.05.133	opvulring 1 mm	nb		
9	261.05.134	opvulring 1.2 mm	nb	**alleen** voor koppelingstandwiel set 265.05.902	
9	261.05.137	opvulring 0.2 mm	nb		
9	261.05.138	opvulring 0.5 mm	nb		
10	261.05.127	drukstift	1	**alleen** voor hoofdas 266.05.156	
11	265.05.603	schakelas cpl.	1	**alleen** voor type zonder geforc koeling	
12	265.05.101	schakelas kaal	1		*
13	265.05.900	bus met tandwiel	1		*
14	265.05.164	remveer	1		*
15	265.05.181	veerring	1		*
16	265.05.143	km. tellerronsel	1	**alleen** voor type **zonder** gefor koeling	
16	267.05.549	afstandbus	1	**alleen** voor type **met** geforc koeling	
17	266.05.110	tandwiel 1e versn.	1	37 tands	*

Gelieve bij bestelling tafelno. en onderdeelno. op te geven.

www.zundappveteranenclub.nl

Tafel 7. Versnellingsbak.

afb. nr:	*onderdeelnr:*	*omschrijving:*	*aantal:*	*opmerkingen:*	*jaartal:*
18	266.05.113	tandwiel 2e versn.	1	31 tands	*
19	266.05.263	tandwiel 3e versn.	1	25 tands	*
20	265.05.105	trekspie as	1		*
21	din 5401 KL 3	kogel 7 mm	12		*
22	265.05.255	opvulring 0.2 mm	nb		*
22	265.05.256	opvulring 0.1 mm	nb		*
23	265.05.176	opvulring 0.2 mm	nb		*
23	265.05.177	opvulring 0.1 mm	nb		*
23	265.05.178	opvulring 0.05 mm	nb		*
24	265.05.275	kettingtandwiel	1	11 tands	*
25	423.15.460	moer	1		*
n.a.	265.05.183	borgplaatje	1	voor moer 423.15.460	*
26	261.05.240	opvulring 0.1 mm	1	alleen voor hoofdas 266.05.156	

Gelieve bij bestelling tafelno. en onderdeelno. op te geven.

www.zundappveteranenclub.nl

www.zundappveteranenclub.nl

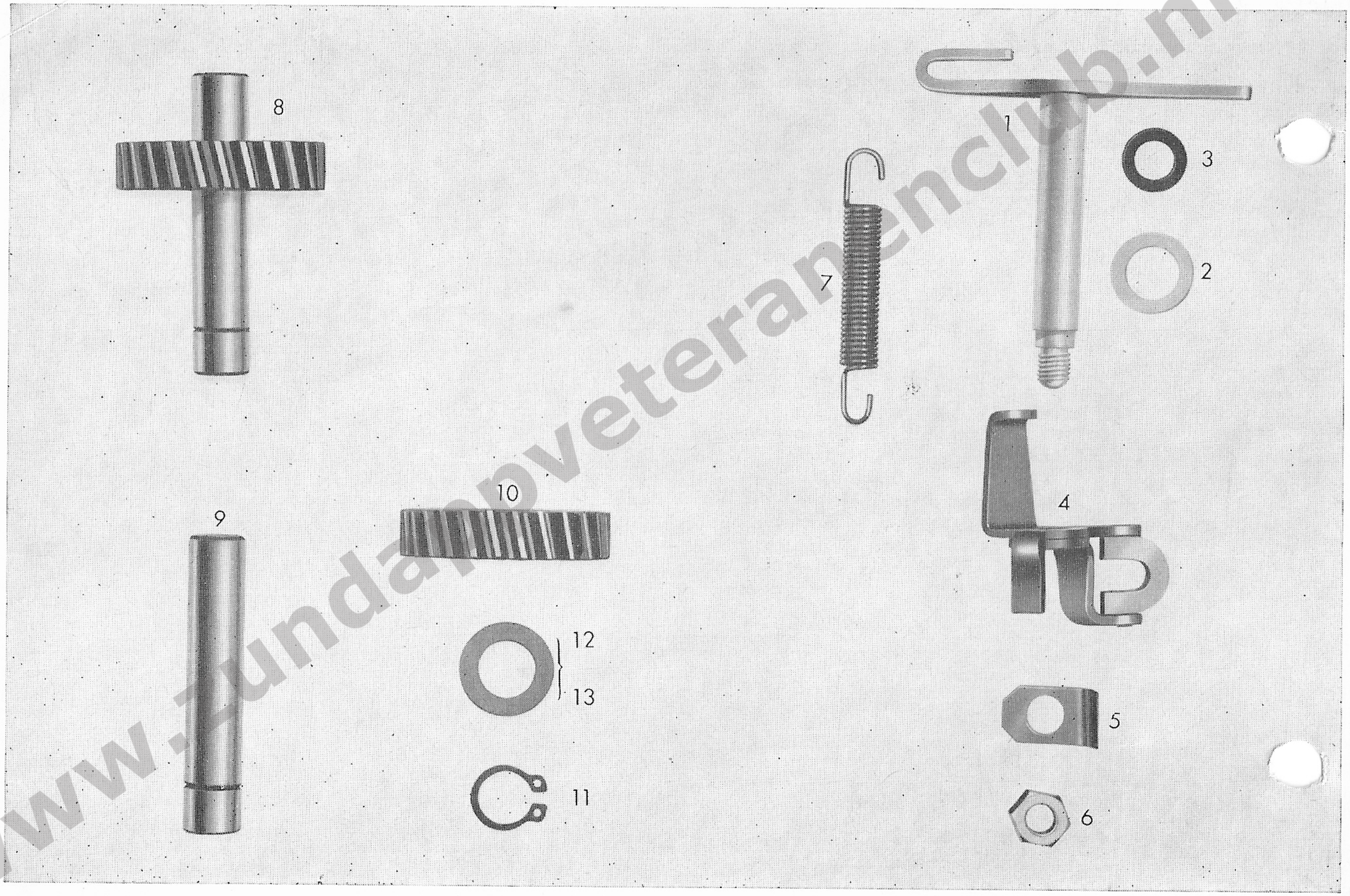

www.zundapveteranenclub.nl

Tafel 8. Schakelhevel - schakelvork - tussentandwiel.

afb. nr:	*onderdeelnr:*	*omschrijving:*	*aantal:*	*opmerkingen:*	*jaartal:*
1	265.05.612	schakelhevel	1		*
2	265.05.156	opvulring 0,5 mm	1		*
3	265.05.252	ring	1		*
4	265.05.613	schakelvork	1		*
5	265.05.184	borgplaatje	1		*
6	din 934 M 7	moer	1		*
7	265.05.118	veer	1		*
8	265.05.625	tussenas met tandwiel	1		*
9	265.05.270	tussenas, kaal	1		*
10	265.05.150	tussentandwiel	1	26 tands	*
11	din 471 12x1	seegerring	1		*
12	261.05.242	opvulring 0.5 mm	2		*
13	261.05.241	opvulring 0.2 mm	nb		*

Gelieve bij bestelling tafelno. en onderdeelno. op te geven.

www.zundapveteranenclub.nl

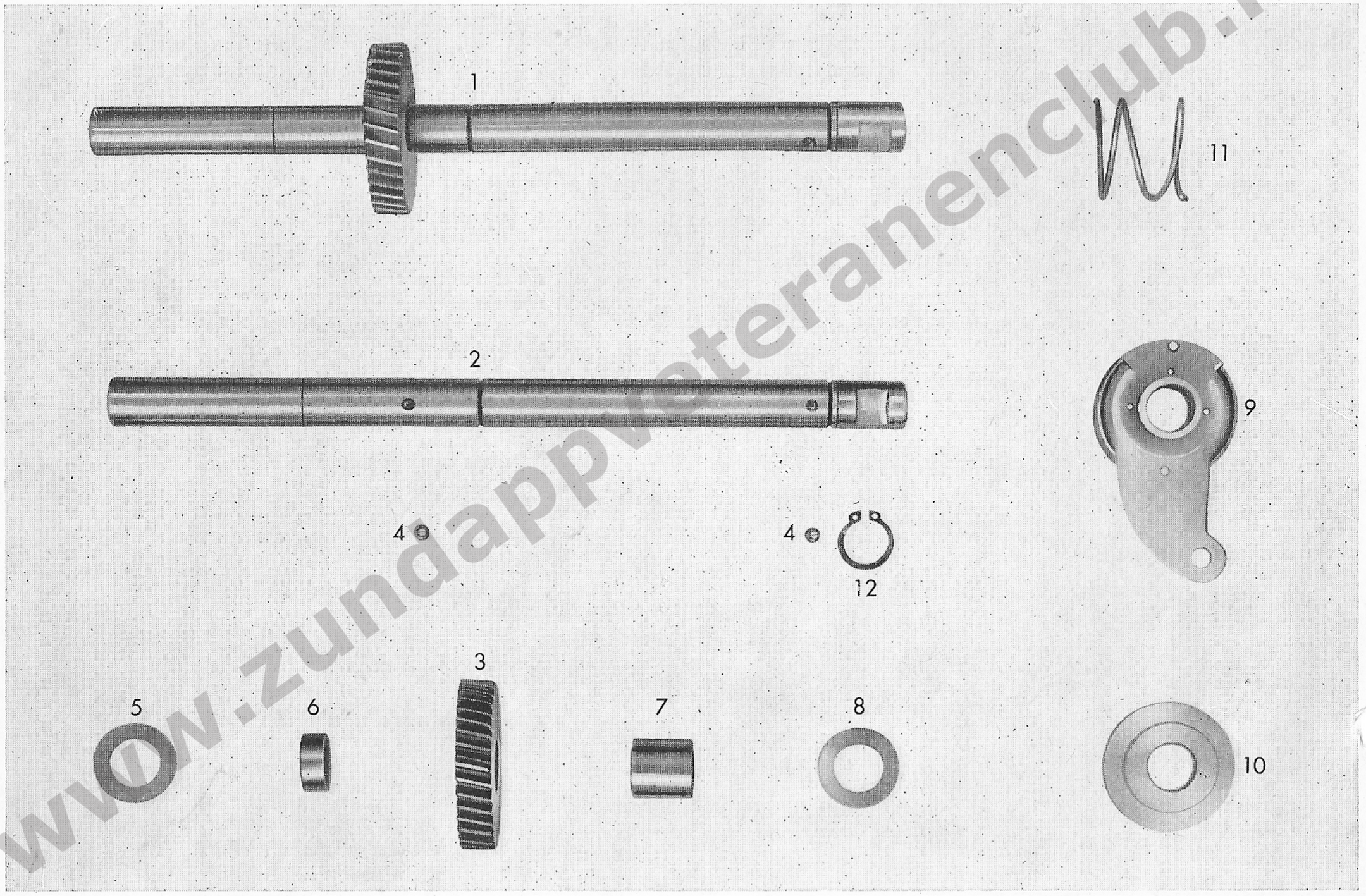

www.zundappveteranenclub.nl

Tafel 9. Trapas - remhevel.

afb. nr:	onderdeelnr:	omschrijving:	aantal:	opmerkingen:	jaartal:
1	265.05.616	trapas cpl.	1		*
2	265.05.214	trapas kaal	1		*
3	265.05.218	trapastandwiel	1	35 tands	*
4	din 5401	kogel 5 mm	4	2 voor tandwiel	*
5	265.05.241	opvulring 1.5 mm	nb	2 voor meenemer	*
6	265.05.220	afstandbus	1		*
7	265.05.221	afstandbus	1		*
8	265.05.242	opvulring 0.5 mm	nb		*
8	265.05.243	opvulring 0.2 mm	nb		*
8	265.05.244	opvulring 0.1 mm	nb		*
9	265.05.621	remhevel	1		*
10	265.05.226	remmeenemer	1		*
11	265.05.232	drukveer	1		*
12	din 471 16x1	seegerring	1		*

www.zundappveteranenclub.nl

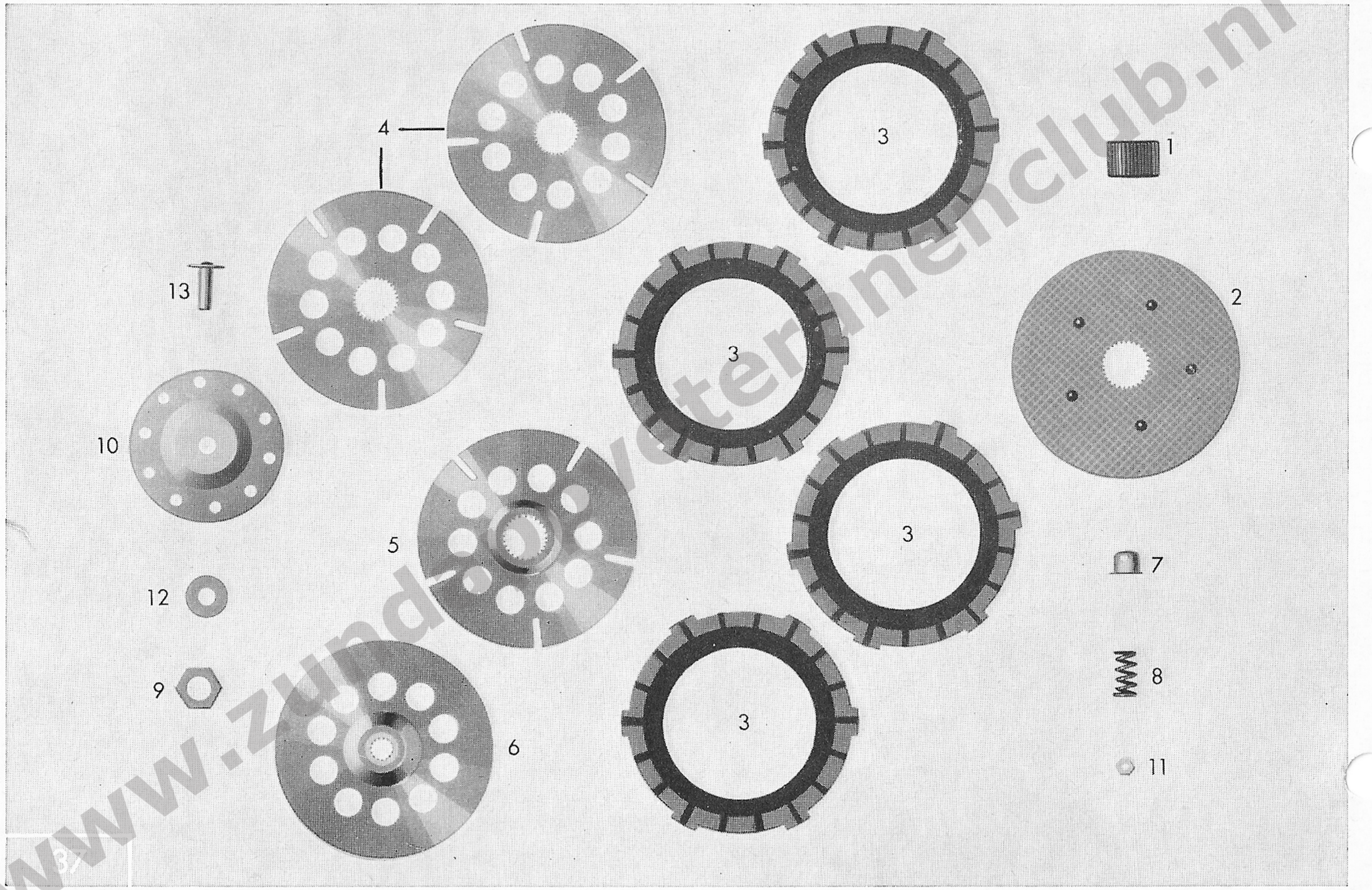

www.zundapveteranenclub.nl

Tafel 10. Koppeling.

afb. nr:	onderdeelnr:	omschrijving:	aantal:	opmerkingen:	jaartal:
1	265.06.201	kopp. kern	1		*
2	265.06.605	kopp. grondpl. 10 P	1	t/m motornr. 3485 102	1963
2	265.06.606	kopp. grondpl. 5 P	1	v.a. motornr. 3485 103	1963
3	265.06.135	kopp. lamel (Ferodo)	3	t/m motornr. 3485 102	1963
3	265.06.135	kopp. lamel (Ferodo)	4	v.a. motornr. 3485 103	1963
4	265.06.130	kopp. plaat (staal)	2		*
5	265.06.131	kopp. plaat (staal)	1	alleen vanaf motornr. 3485 103	1963
6	265.06.126	kopp. dekplaat	1	t/m motornr. 3485 102	1962
6	265.06.127	kopp. dekplaat	1	v.a. motornr. 3485 103	1963
7	261.05.155	veerhuls	10		*
8	261.06.166	kopp. veer	10	t/m motornr. 3485 102	1962
8	265.06.123	kopp. veer	10	v.a. motornr. 3485 103	1963
9	265.06.204	kopp. moer	1	t/m motornr. 3485 102	1963
9	265.06.202	kopp. moer	1	v.a. motornr. 3485 103	1963
10	265.06.208	kopp. drukplaat	1	t/m motornr. 3485 102	1963
10	265.06.216	kopp. drukplaat	1	v.a. motornr. 3485 103	1963
11	din 934 M 4	moertje	10	t/m motornr. 3485 102	1963
11	din 934 M 4	moertje	5	v.a. motornr. 3485 103	1963
12	265.06.219	opvulr. staal 0.4 mm	nb		*
12	265.06.220	opvulr. staal 0.2 mm	nb		*
12	265.06.221	opvulr. staal 0.8 mm	nb		*
n.a.	265.06.217	drukr. (m. grafietlaag)	1	alleen t/m motornr. 3485 102	1963
13	265.06.214	drukstift	1		*

Gelieve bij bestelling tafelno. en onderdeelno. op te geven.

www.zundappveteranenclub.nl

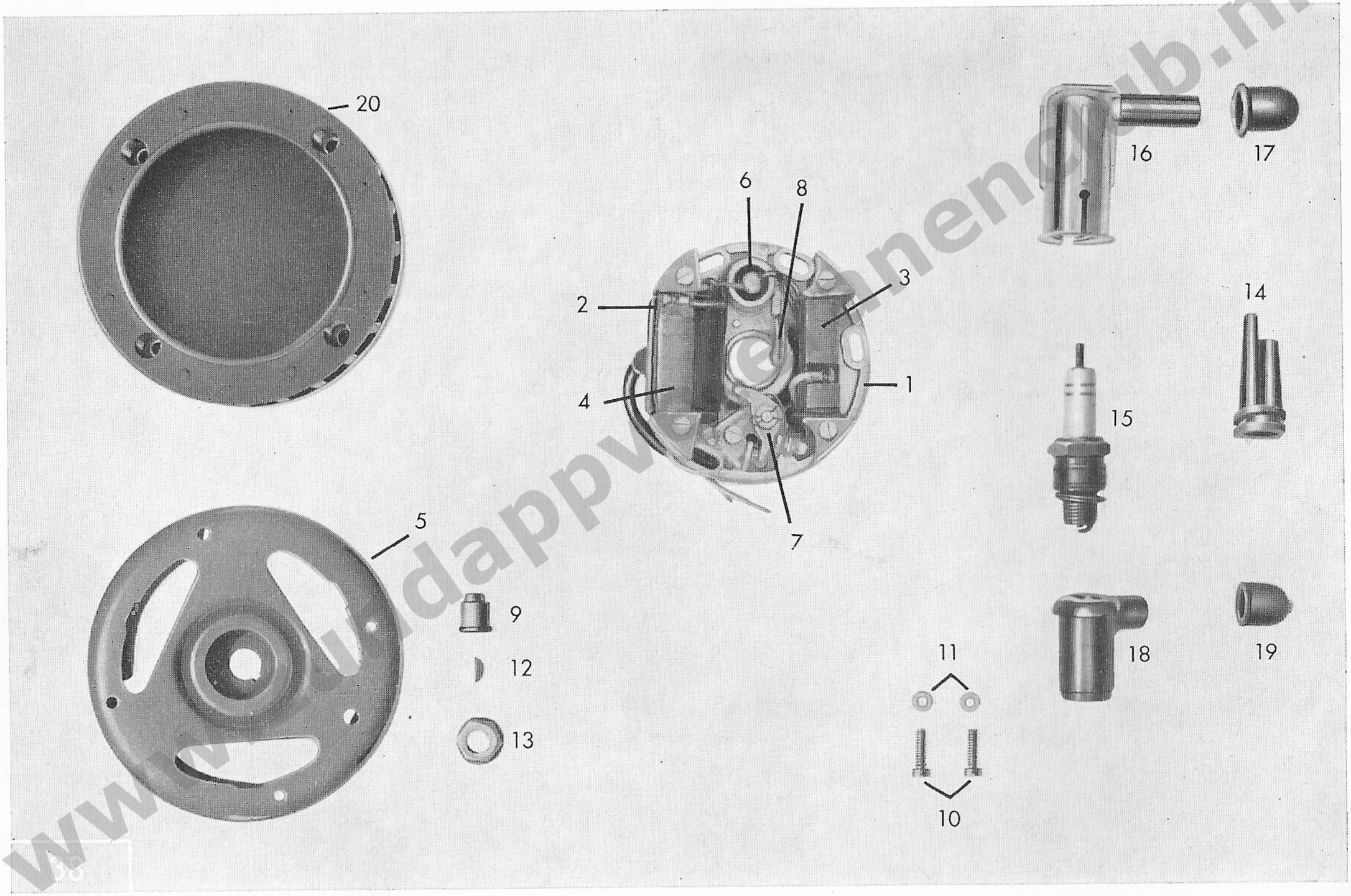

www.dappvelgenenclub.nl

Tafel 11. Ontsteking.

afb. nr:	onderdeelnr:	omschrijving:	aantal:	opmerkingen:	jaartal:
n.a.	265.07.706 *	ontstek. cpl. 18 watt.	1	zonder stopl. spoel, type LM/URB 1/116/18L3	
n.a.	265.07.707 *	ontstek. cpl. 23 watt.	1	met stopl. spoel, type LM/URB 1/116/18/5L7	
1	265.07.908 *	grondplaat cpl.	1	voor ontsteking 23 Watt met stoplichtspoel	
2	266.07.901 *	ontstekingsspoel	1	voor type zonder stopl. uitvoering	
2	265.07.909 *	ontstekingsspoel	1	voor type met stopl. uitvoering	
n.a.	din 84 4x22	boutje	2	voor bevest. v. ontst.spoel zonder stopl.spoel	
3	266.07.902	lichtspoel	1		*
n.a.	din 84-4x25	boutje	2	voor bevest. v. lichtspoel	*
4	265.07.910	stoplichtspoel	1		
n.a.	265.07.911	afstandsbusje	2	voor stopl.spoel	
n.a.	din 84-4x35	boutje		voor bevest. v. stopl. en ontst.spoel	
5	*	vliegwiel 18 watt.	1	LM/URB 1/116/18L3	
5	265.07.912 *	vliegwiel 23 watt.	1	LM/URB 1/116/18/5L7	
6	266.07.903	condensator	1		*
7	265.07.913	set contactpunten	1		*
n.a.	din 84-4x12	boutje	1	voor bevest. van de punten	
8	277.07.911	smeervilt met bladveer	1		*
n.a.	277.07.925	klinknageltje v. idem	1		*
9	265.07.914	tule v. ontst.spoel	1		*
10	din 84 AM 4x15	boutje	2	voor bevest. van de grondplaat	*
11	din 125-4.3	ring	2		
12	din 6888-3x3.7	vliegwielspie	1		
13	M 1001 Z 136	moer	1	voor bevestiging van het vliegwiel	
13	265.07.105	moer met vaste ring	1		
14	265.07.100	kabeltule	1		*

U gelieve bij bestellen van deze onderdelen altijd het typenr. te vermelden. Dit nr. staat vermeld op het vliegwiel.

Gelieve bij bestelling tafelno. en onderdeelno. op te geven.

www.zundappveteranenclub.nl

Tafel 11. Ontsteking.

afb. nr:	onderdeelnr:	omschrijving:	aantal:	opmerkingen:	jaartal:
15	266.07.900	bougie 225/14	1		*
16	265.07.901	ontstoringsbougiekap	1		*
17	265.07.111	tule v. idem	1		*
18	265.07.902	bougiekap	1		*
19	258.07.111	tule v. idem	1		*
20	265.07.601	schoepenrad	1	t/m motornr. 3484 123	
20	266.07.601	schoepenrad	1	v.a. motornr. 3484 124	

U gelieve bij bestellen van deze onderdelen altijd het typenr. te vermelden. Dit nr. staat vermeld op het vliegwiel.

Gelieve bij bestelling tafelno. en onderdeelno. op te geven.

www.zundappveteranenclub.nl

www.zundappveteranenclub.nl

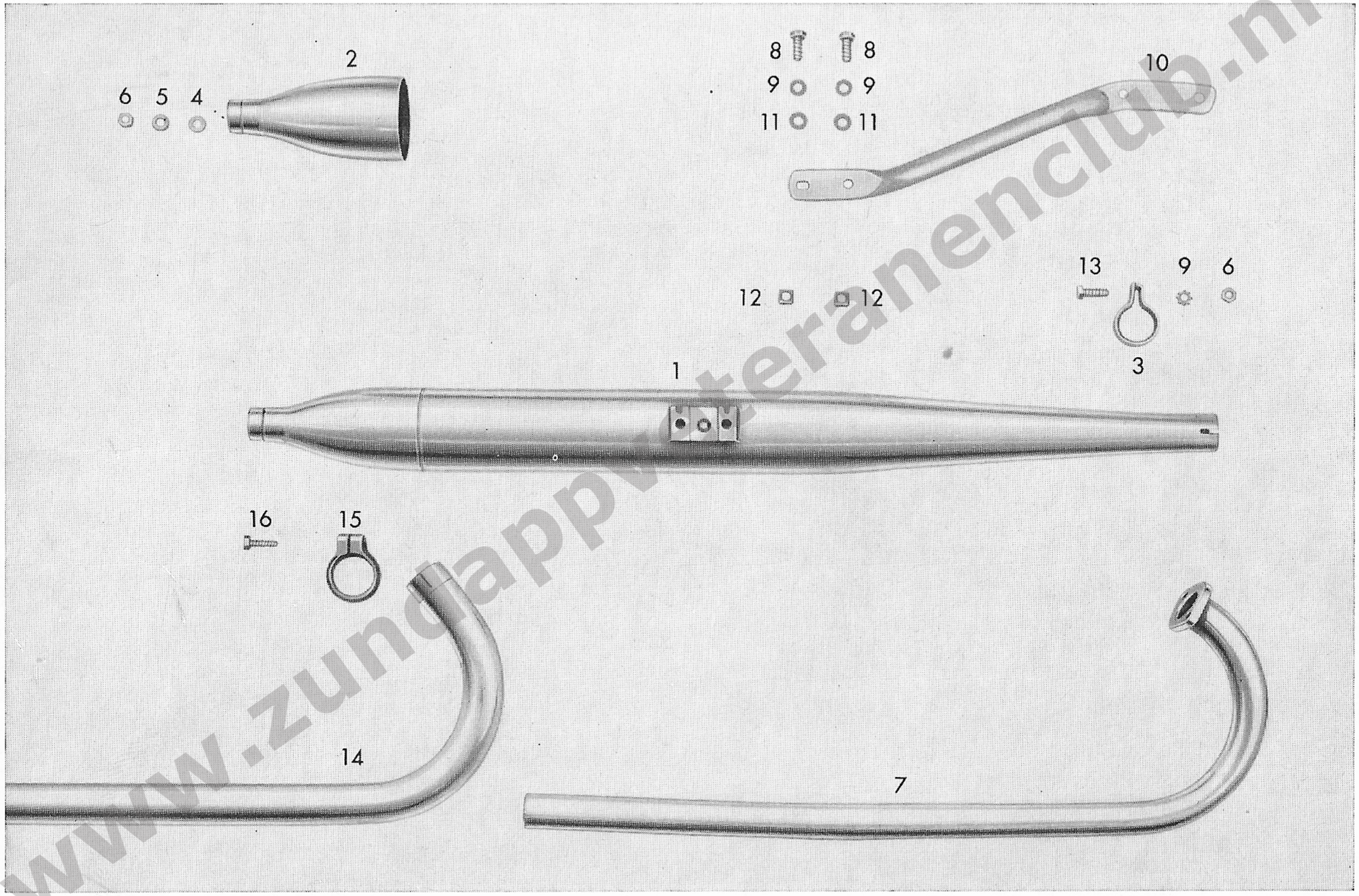

www.zungjappveteranenclub.nl

Tafel 12. Uitlaat.

afb. nr:	onderdeelnr:	omschrijving:	aantal:	opmerkingen:	jaartal:
1	429.22.700	demper	1		
2	429.22.601	demper eindstuk	1		
n.a.	429.22.900	binnen demper	1		
3	423.22.106	klembeugel	1		
4	din 125 6,4	ring	1		
5	din 6797 A 6.4	tandring	1		
6	din 934 M 6	moer	2		
7	510.22.603	uitlaatbocht	1	alleen v. type zonder geforc. koeling	t/m 1962
8	din 933 M 6x15	bout	4		
9	din 127 B 6	veerring	5		
10	510.22.111	ophangbeugel	1		
11	din 433 6.4	ring	2		
12	din 557 M 6	moer (vierkant)	2		
13	din 933 M 6x18	bout	1		
14	510.22.617	uitlaatbocht	1		
15	433.22.111	klemring	1	alleen v. type met geforc. koeling	v.a. 1962
16	din 931 M 6x20	bout	1	voor bocht 510.22.617	

Gelieve bij bestelling tafelno. en onderdeelno. op te geven.

www.zundappveteranenclub.nl

FRAME - GEDEELTE

www.zundappveteranenclub.nl

www.zundappveteranenclub.nl

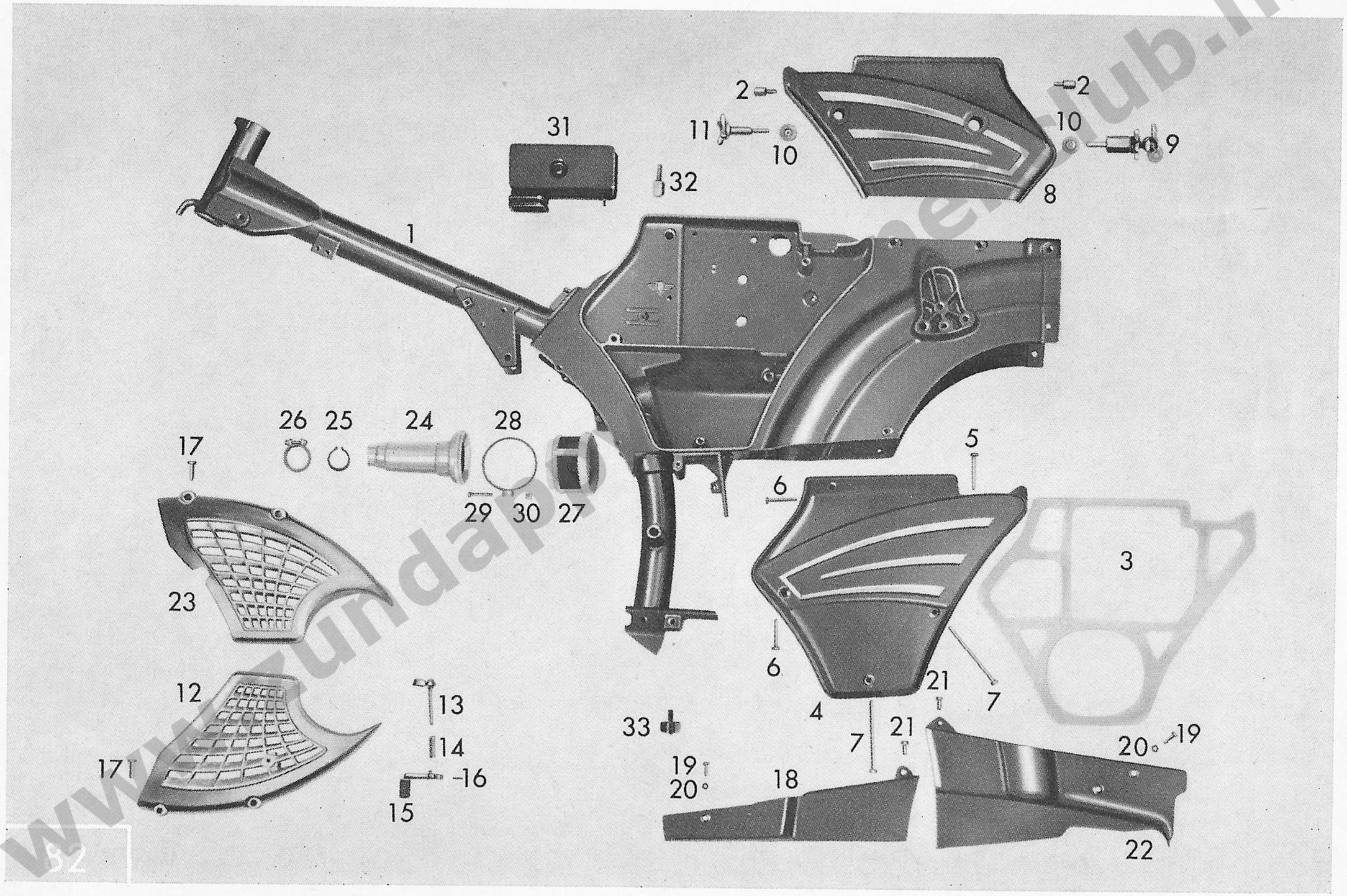

www.zundapp-club.nl

Tafel 1. Frame.

afb. nr:	onderdeelnr:	omschrijving:	aantal	opmerkingen:	jaartal:
1	510.10.900	frame kaal	1	v.a. fr.nr. 5325 501	1961
1	510.10.902	frame kaal	1	v.a. fr.nr. 5346 080	1962
1	515.10.900	frame kaal	1	v.a. type met telescoop voorvork	1962
1	515.10.901	frame kaal	1	v.a. fr.nr. 5444 501	1964
2	432.10.113	afsluitbout	2	voor dekselbevestiging R	*
3	510.10.110	pakking	1		*
4	510.10.145	frame deksel L	1		*
5	din 85 BM 6x40	bout	1		*
6	din 85 BM 6x35	bout	2		*
7	din 85 BM 6x85/25	bout	2		*
8	510.10.135	ger. deksel R	1		*
9	432.10.615	slot v. ger. deksel	1		*
10	432.10.254	borgring	2		*
11	432.10.635	afsluitbout	1		*
12	510.10.142	rooster links	1		v.a. 1961
12	510.10.143	rooster links	1	v.a. type met telescoop voorvork	1962
13	428.10.631	choke hevel	1		*
14	428.10.206	draaiveer	1		*
15	432.10.230	drukhevel	1		*
16	din 1481 2x12	borgstift	1		*
17	din 85 AM 6x15	bout	4	tot type met telescoop voorvork	1962
17	din 85 AM 6x20	bout	4	v.a. type met telescoop voorvork	1962
18	432.10.205	frame beplating L	1		v.a. 1961
18	512.10.206	frame beplating L	1	v.a. type met telescoop voorvork	1962
19	din 85 AM 5x15	boutje	2		*
20	din 137 A 5	veerring	2		*
21	din 84 5×14	boutje	3		*

Gelieve bij bestelling tafelno. en onderdeelno. op te geven.

www.sundappveteranenclub.nl

Tafel 1. Frame.

afb. nr:	onderdeelnr:	omschrijving:	aantal	opmerkingen:	jaartal:
22	432.10.200	frame beplating R	1		*
22	512.10.201	frame beplating R	1	v.a. type met telescoop voorvork	1962
23	510.10.132	rooster rechts	1		v.a. 1961
23	510.10.133	rooster rechts	1	v.a. type met telescoop voorvork	1962
n.a.	432.10.200	frame eindstuk	1	alleen voor frame	
n.a.	din 933 M 7x40	bout v. idem	2	510.10.900	
n.a.	din 125 7,4	opvulring v. idem	2	t/m fr.nr. 5346 079	1962
24	428.10.125	luchttrechter	1		v.a. 1961
24	512.10.125	luchttrechter	1	v.a. type met telescoop voorvork	1962
25	din 471 29x1,50	seegerring	1	voor trechter 428.10.125	
25	din 471 35x1,50	seegerring	1	voor trechter 512.10.125	
26	428.10.718	klemband compl.	1		*
27	435.10.610	luchtfilter	1		*
28	265.04.605	spanbeugel	1		*
29	din 84 AM 4×20	boutje v. idem	1	voor trechter 428.10.125	
29	din 84 AM 4x25	bout v. idem	1	voor trechter 512.10.125	
30	din 562 M 4	moer	1		*
31	510.10.635	circulatie kamer	1		*
32	510.23.102	borgbout	1		*
33	423.21.205	aanslagrubber	1	t/m fr.nr. 5444 500	1964
n.a.	din 127 B 6	veerring	1		
n.a.	din 934 M 6	moer	1		
33	515.10.118	aanslagrubber	1	v.a. fr.nr. 5444 501	1964
n.a.	din 94 2x12	splitpen	1		
n.a.	433.10.620	bev. beugel v. stand	1	alleen voor modellen met	
n.a.	din 6798 B 8,4	ring v. idem	3	telescoop voorvork	
n.a.	din 933 M 8x12	boutje v. idem	3	t/m fr.nr. 5444 500	1964
n.a.	din 934 M 8	moer v. idem	2		

Gelieve bij bestelling tafelno. en onderdeelno. op te geven.

www.zundappveteranenclub.nl

www.zundappveteranenclub.nl

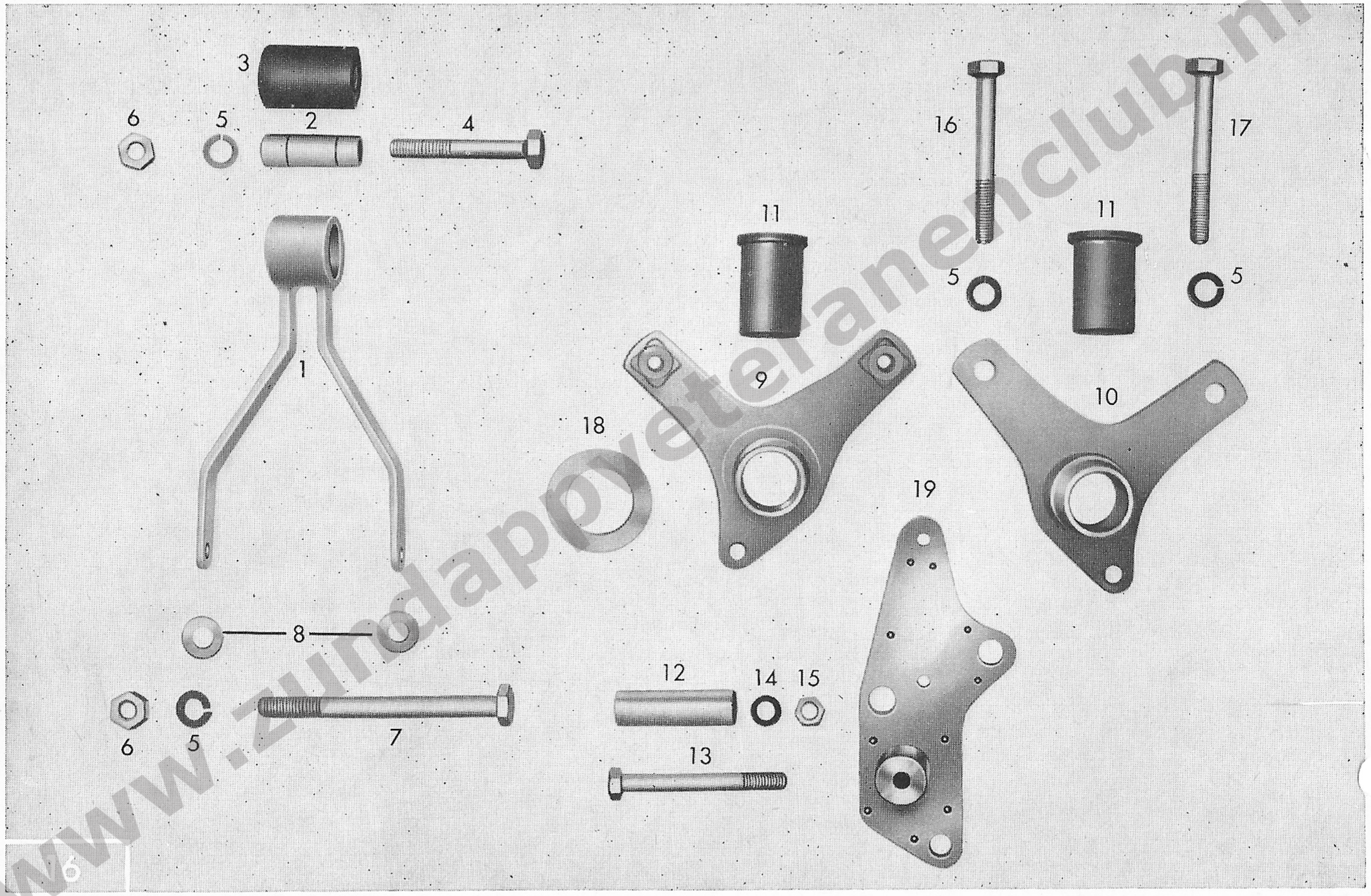

www.zundapp-veteranenclub.nl

Tafel 2. Motorophanging.

afb. nr:	onderdeelnr:	omschrijving:	aantal	opmerkingen:	jaartal:
1	428.18.621	ophangbeugel	1		v.a. 1961
1	510.18.621	ophangbeugel	1	v.a. type met telescoop voorvork	1962
2	428.18.108	afstandbus	1		*
3	428.18.112	ophangrubber	1		v.a. 1961
3	428.18.113	ophangrubber	1	v.a. type met telescoop voorvork	1962
4	din 931 M 8x55	bout	1		*
5	din 127 B 8	veerring	4		*
6	din 934 M 8	moer	2		*
7	din 931 M 8x95	bout	1		*
8	405.18.109	ring	2		*
9	428.18.635	motordrager L	1	t/m fr.nr. 5325 500	1961
9	510.18.635	motordrager L	1	v.a. fr.nr. 5325 501	1961
9	512.18.635	motordrager L	1	v.a. type met telescoop voorvork	1962
10	428.18.630	motordrager R	1	t/m fr.nr. 5325 500	1961
10	510.18.630	motordrager R	1	v.a. fr.nr. 5325 501	1961
10	512.18.630	motordrager R	1	v.a. type met telescoop voorvork	1962
11	428.18.200	ophangrubber	2		*
12	423.18.235	afstandbus	1	t/m fr.nr. 5325 500	1961
12	510.18.215	afstandbus	1	v.a. fr.nr. 5325 501	1961
13	din 931 M 7x65	bout	1	t/m fr.nr. 5325 500	1961
13	din 931 M 10x70	bout	1	v.a. fr.nr. 5325 501	1961
13	din 931 M 10x75	bout	1	v.a. type met telescoop voorvork	1962
14	din 6798 A 7,4	tandring	1	t/m fr.nr. 5325 500	1961
14	din 6797 A 10,5	tandring	1	v.a. fr.nr. 5325 501	1961
14	din 463 A 10,5	tandring	1	v.a. fr.nr. 5444 501	1964
15	din 934 M 7	moer	1	t/m fr.nr. 5325 500	1961
15	din 934 M 10	moer	1	v.a. fr.nr. 5325 501	1961

Gelieve bij bestelling tafelno. en onderdeelno. op te geven.

www.zundappveteranenclub.nl

Tafel 2. Motorophanging.

afb. nr:	onderdeelnr:	omschrijving:	aantal	opmerkingen:	jaartal:
16/17	din 931 M 8x65	bout	2	voor type met swingarmvork t/m	1962
16	din 931 M 8x65	bout	1	v.a. type met telescoop voorvork	1962
17	din 931 M 8x70	bout	1		
18	428.18.225	glijring	1	voor motordrager L	*
19	429.22.610	bev. plaat v. demper	1	t/m fr.nr. 5325 500	1961
19	510.18.603	bev. plaat v. demper	1	v.a. fr.nr. 5325 501	1961
19	433.18.602	bev. plaat v. demper	1	v.a. type met telescoop voorvork	1962

Gelieve bij bestelling tafelno. en onderdeelno. op te geven.

www.zundappveteranenclub.nl

www.zundappveteranenclub.nl

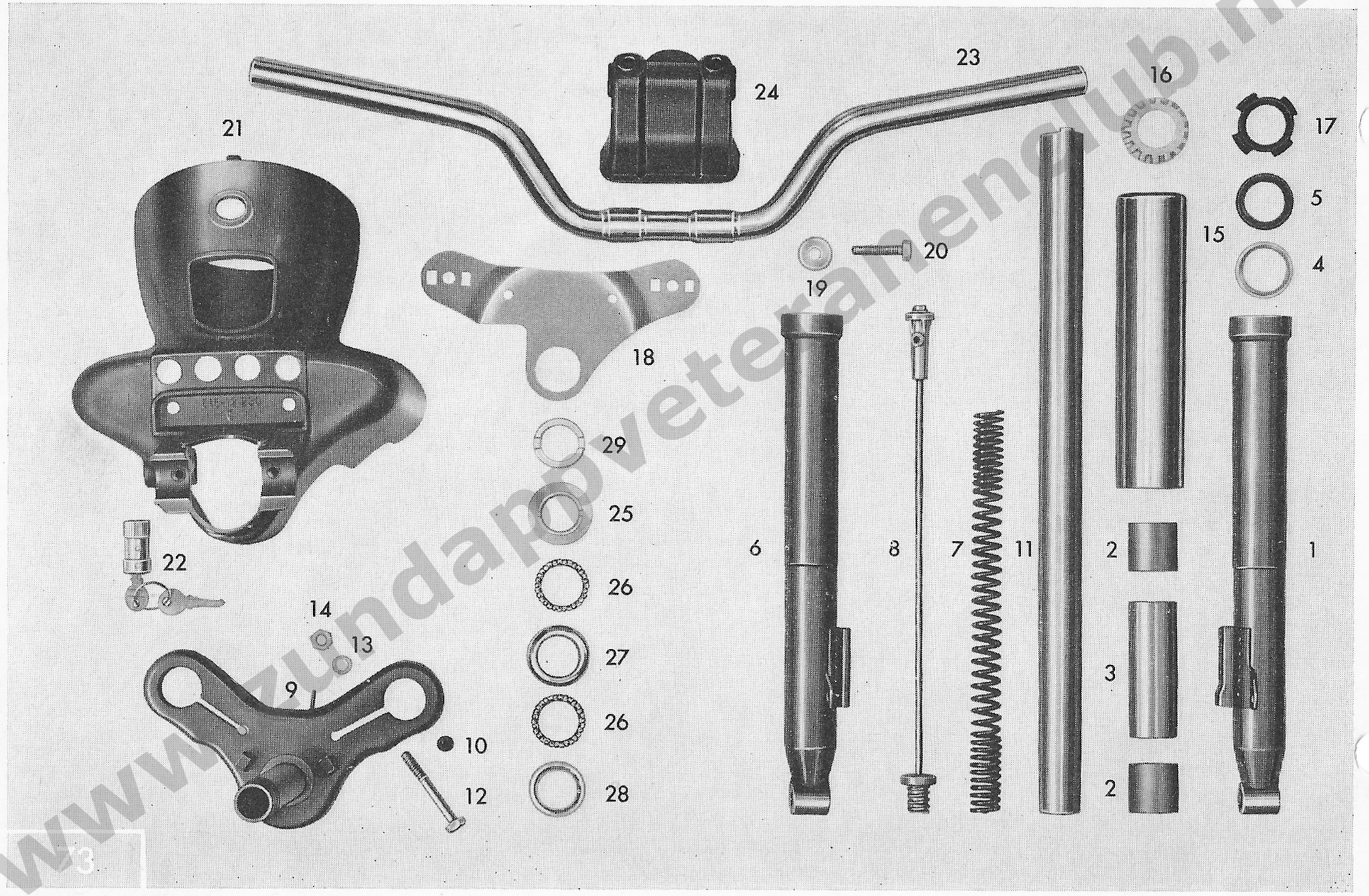

www.zundapveteranenclub.nl

Tafel 3. Voorvork „Swing" - stuur - koplamphuis t/m november 1962.

afb. nr:	*onderdeelnr:*	*omschrijving:*	*aantal*	*opmerkingen:*	*jaartal:*
1	433.12.700	voorvork compl.	1	t/m fr.nr. 5350 778	1962
1	433.12.703	voorvork compl.	1	v.a. fr.nr. 5350 779	1962
2	432.12.900	voorvork kaal	1		
3	432.12.437	glijstukje	2		
4	432.12.339	drukveer	2		
5	432.12.344	stootrubber	2		
6	432.12.625.	veergeleider	2		
7	265.05.242	opvulring	2		
8	432.12.352	rubber manchet	2		
9	433.12.710	swinghevel cpl. R	1		v.a. 1961
9a	433.12.711	swinghevel cpl. L	1	t/m fr.nr. 5350 778	1962
9a	433.12.712	swinghevel cpl. L	1	v.a. fr.nr. 5350 779	1962
10	432.12.362	afschermring	4		
11	405.12.363	dichtring 28x2.5	4		
12	432.12.110	bout rechts	1		
13	432.12.109	bout links	1		
14	din 127 B 10	veerring	2		
15	din 936 M 10x1	moer	2		
16	405.12.336	afstandbus	1		
17	din 71412 A6	smeernippel	2		
18	din 6797 A 6,4	tandring	4		
19	432.12.632	stootrubber cpl.	2		
20	432.12.359	stootrubber	2		
21	432.12.714	houder v. idem	2		
22	din 933 M 6x8	bout	4		
23	432.12.620	bev. beugel cpl.	1		

Gelieve bij bestelling tafelno. en onderdeelno. op te geven.

www.zundappveteranenclub.nl

Tafel 3. Voorvork „Swing" - stuur - koplamphuis t/m november 1962.

afb. nr:	onderdeelnr:	omschrijving:	aantal	opmerkingen:	jaartal:
24	din 125 6,4	opvulring	4		
25	din 933 M 6x12	bout	2		
26	423.12.322	rubber dopje	1		
27	433.12.301	sierkapje links	1		
28	433.12.302	sierkapje rechts	1		
29	432.12.141	stootrubber	2		
30	432.12.140	opvulring	2		
31	432.12.134	fiberring	2		
32	din 933 M 6x12	bout	2		
33	432.12.115	claxonkap	1		
34	din 933 M 5x12	bout	2		
35	din 433 5,3	onderlegring	2	t/m fr.nr. 5325 500	1961
35	428.19.120	onderlegring	2	v.a. fr.nr. 5325 501	1961
36	423.12.117	schermplaat	1		
37	423.12.120	sierdeksel	1		
38	din 91 AM 4x12	boutje	4		
39	432.12.706	koplamphuis 105 mm	1	t/m fr.nr. 5325 500	1961
39	510.12.708	koplamphuis 115 mm	1	v.a. fr.nr. 5325 501	1961
40	432.12.107	afdekkapje	1		
41	din 84 AM 5x14	boutje	1		
42	din 127 B 8	veerring	4		
43	din 933 M 8x22	boutje	4		
44	423.13.635	stuurslot	1		
45	432.12.120	rubber tule	3		
46	432.10.210	rubber tule	1		

Gelieve bij bestelling tafelno. en onderdeelno. op te geven.

www.zundappveteranenclub.nl

Tafel 3. Voorvork „Swing" - stuur - koplamphuis t/m november 1962.

afb. nr:	*onderdeelnr:*	*omschrijving:*	*aantal*	*opmerkingen:*	*jaartal:*
47	423.16.301	rubber tule	1		
n.a.	423.13.701	balhoofdstel cpl.	1		
48	423.13.105	lagerschaal onder	1		
49	423.13.157	kogelring	1		
50	423.13.160	lagerschaal onder	1		
51	400.13.100	lagerschaal boven	1		
52	M 1421 Z 57	kogelring	1		
53	423.13.120	stelring	1		
54	432.13.601	vorkgeleider	1		
55	din 933 M 8x12	bout	2		
56	432.13.101	dopmoer	1		
n.a.	423.13.121	opvulring	nb		
n.a.	423.13.122	ring	1		
n.a.	432.13.111	moer	1		
57	423.13.600	stuur	1		
58	432.13.400	stuurkapje	1		
59	432.13.103	opvulring	4		
60	din 933 M 7x40	bout	4		
n.a.	432.12.142	opvulring	2		

Gelieve bij bestelling tafelno. en onderdeelno. op te geven.

www.zundappveteranenclub.nl

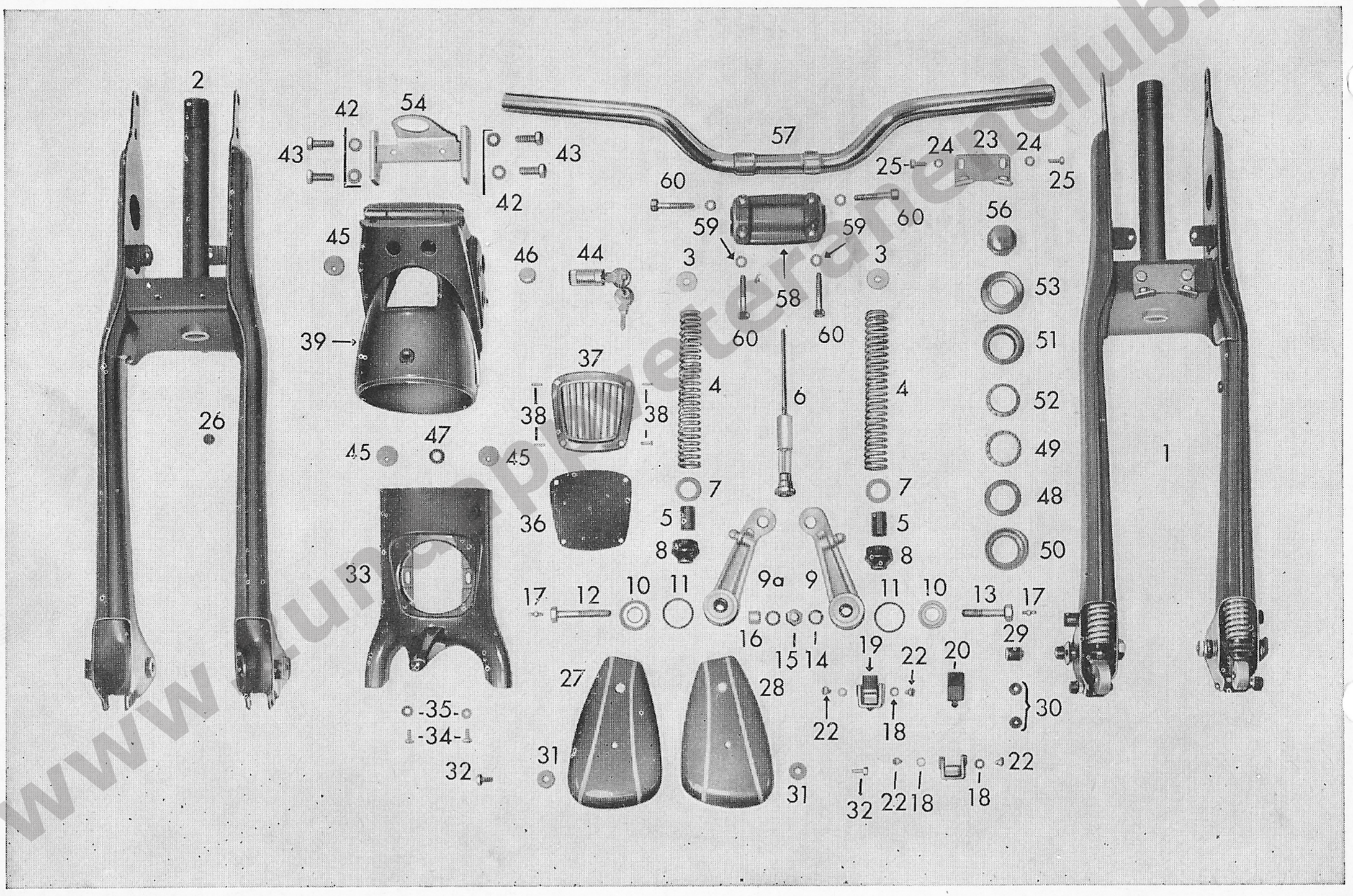

www.kunaapp.net/veteranenclub.nl

Tafel 3A. Voorvork „Telescoop" - stuur - koplamphuis vanaf november 1962.

afb. nr:	onderdeelnr:	omschrijving:	aantal	opmerkingen:	jaartal:
n.a.	515.12.900	voorvork cpl.	1	zonder koplamphuis	
1	515.12.626	vorkonderpoot R	1		
2	512.12.137	glijlagerbus	4		
3	512.12.131	afstandbus	2		
4	515.12.206	ring	2		
5	512.12.106	simmerring	2		
6	515.12.627	vorkonderpoot L	1		
7	515.12.258	drukveer	2	t/m fr.nr. 5444 500	1964
7	515.12.250	drukveer	2 }	v.a. fr.nr. 5444 501	1964
n.a.	515.12.131	bus in veer (kunststof)	2 }		
8	515.12.616	veerdrager	2	t/m fr.nr. 5444 500	1964
8	515.12.600	veerdrager	2	v.a. fr.nr. 5444 501	1964
9	515.12.630	vorkverb. onder	1		
10	423.12.322	rubberdop	2		
11	515.12.605	vorkbinnenpoot	2		
12	din 931 M 8x60	bout	2		
13	din 127 B 8	veerring	4		
14	din 934 M 8	moer	2		
15	515.12.208	beschermhuls	2		
16	515.12.209	afstandbus	2		
17	512.12.135	rubberring	2		
18	515.12.629	vorkverb. boven	1		
19	M 1301 Z 68	ring	2	t/m fr.nr. 5444 500	1964
19	din 9021 A 8,4	ring	2	v.a. fr.nr. 5444 501	1964
20	512.12.259	inbusbout	2	t/m fr.nr. 5444 500	1964
20	din 961 M 8x1x35	bout	2	v.a. fr.nr. 5444 501	1964

Gelieve bij bestelling tafelno. en onderdeelno. op te geven.

www.zundappveteranenclub.nl

Tafel 3A. Voorvork „Telescoop" - stuur - koplamphuis vanaf november 1962.

afb. nr:	*onderdeelnr:*	*omschrijving:*	*aantal*	*opmerkingen:*	*jaartal:*
21	515.12.200	koplamphuis	1	t/m september	1964
21	515.12.231	koplamphuis n. mod.	1	v.a. september	1964
n.a.	din 912 M 8x25	inbusbout	2		
n.a.	512.12.201	afdekkapje	1	alleen voor koplamphuis	
n.a.	din 84 AM 5x14	boutje v. idem	1	nr. 515.12.200	
22	423.13.635	stuurslot	1		
n.a.	512.12.134	gummi tule	1		
n.a.	512.12.100	gummi tule	1	in koplamphuis	
n.a.	432.12.120	gummi tule	3		
n.a.	423.16.301	gummi tule	2		
23	515.13.606	stuur	1	t/m september	1964
23	515.13.610	stuur nw. model	1	v.a. september	1964
24	515.13.100	stuurkapje (klein)	1	t/m september	1964
24	515.13.101	stuurkap (groot)	1	v.a. september	1964
n.a.	din 125 8,4	ring	2	voor stuurkap	
n.a.	din 931 M 8x65	bout	2	voor stuurkapje 515.13.100	
n.a.	din 931 M 8x55	bout	2	voor stuurkap 515.13.101	
n.a.	515.13.700	balhoofdstel cpl.	1		
25	515.13.104	stelring	1		
26	423.13.157	kogelring	2		
27	515.13.105	lagerschaal	2		
28	423.13.105	loopring	1		
29	515.13.122	sluitmoer	1		
n.a.	400.17.610	bel	1		

Gelieve bij bestelling tafelno. en onderdeelno. op te geven.

www.zundappveteranenclub.nl

www.zundappveteranenclub.nl

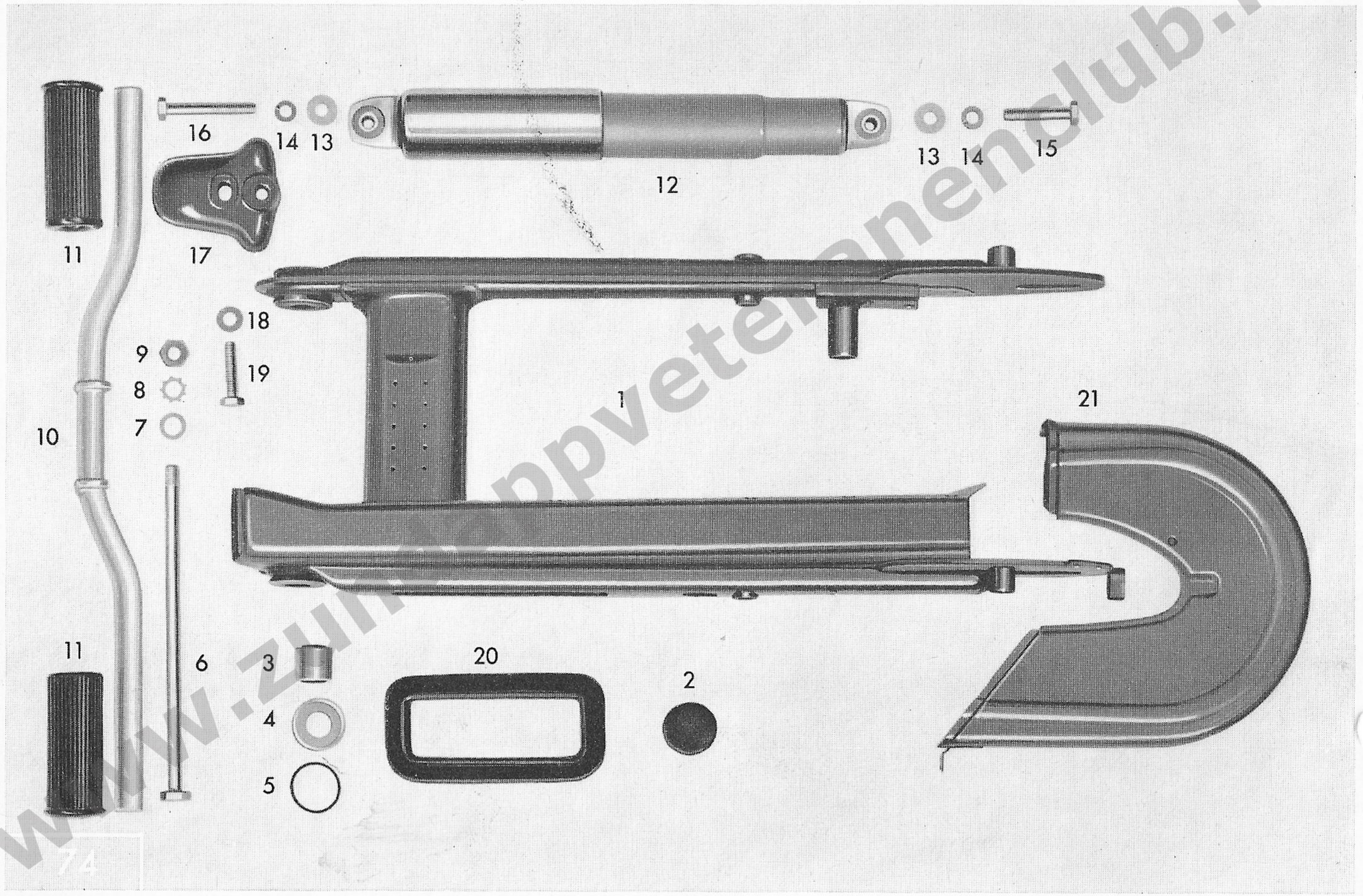

www.zuidhoppveteranenclub.nl

Tafel 4. Achtervork - schokbrekers.

afb. nr:	onderdeelnr:	omschrijving:	aantal	opmerkingen:	jaartal:
1	433.14.700	achtervork cpl.	1	t/m fr.nr. 5325 500	1961
1	512.14.700	achtervork cpl.	1	v.a. fr.nr. 5325 501	1961
1	515.14.700	achtervork cpl.	1	v.a. fr.nr. 5444 501	1964
n.a.	428.14.130	nietlijst	1		*
n.a.	428.14.125	plastic zeiltje	1		*
n.a.	428.14.132	lijst	1		*
n.a.	din 7974 BZ 3,5x4,7	zelftapboutje	5		*
n.a.	din 7331 B 3x7x6	holniet	6		*
2	432.14.117	afsluitrubber	1		*
3	428.14.705	lagerbus	2	v.a. fr.nr. 5444 501	1964
4	405.12.362	afscherming	4		*
5	405.12.363	rubberring	4		*
6	423.12.118	scharnierbout	1		*
7	din 433 10,5	ring	2		*
8	din 6797 A 10,5	tandring	1		*
9	din 934 M 10x1	moer	1		*
12	432.14.604	veerschokbreker nr. 1	2	voor achtervork	
12	433.14.650	veerschokbreker nr. 2	2	nr. 433.14.700	
12	433.14.706	veerschokbreker	2	voor achtervork	
12	433.14.707	olieschokbreker	2	nr. 512.14.700	
12	515.14.713	achterschokbreker	2	voor achtervork nr. 515.14.700	
n.a.	515.14.133	verzwaarde veer	nb	voor schokbreker nr. 433.14.706	
n.a.	515.14.148	verzwaarde veer	nb	voor schokbreker nr. 515.14.713	
13	422.14.183	ring	16	voor de schokbrekers 432.14.604 / 433.14.650	
13	422.14.183	ring	8	voor de schokbreker 515.14.713	433.14.706 433.14.707
14	din 127 B 8	veerring	8	voor de schokbrekers 432.14.604	
14	din 127 B 8	veerring	4	voor de schokbreker 515.14.713	433.14.650 433.14.706 433.14.707
n.a.	422.14.177	conische nylon nok	16	voor bevestiging van de schokbr. 432.14.604 / 433.14.650	

www.zundappveteranenclub.nl

Tafel 4. Achtervork - schokbrekers.

afb. nr:	onderdeelnr:	omschrijving:	aantal	opmerkingen:	jaartal:
n.a.	422.14.180	afstandsbus v. idem	8	voor bevestiging van de schokbr 432.14.604 / 433.14.650	
15	din 931 M 8x42/22	bev. bout onder	4	voor de schokbr 432.14.604	
15	din 931 M 8x42/22	bev. bout onder	2	voor de schokbreker 515.14.713	433.14.650
16	din 931 M 8x50	bev. bout boven	4	voor schokb 432.14.604 / 433.14.650	433.14.706
16	din 931 M 8x42/22	bev. bout boven	4	voor schokb 433.14.706 / 433.14.707	433.14.707
16	din 931 M 8x55	bev. bout boven	2	voor de schokbreker 515.14.713	
n.a.	433.14.313	hevel rechts	1		
n.a.	433.14.312	hevel links	1		
n.a.	425.14.334	nylonlagerbus	2		
n.a.	429.14.310	stelhevelplaat	2		
n.a.	429.14.314	aanslagrubberrol	2		
n.a.	433.14.322	bus van rol	2		
n.a.	423.10.313	onderlegring	2	voor verstelling van de schokbrekers 432.14.604 / 433.14.650	
n.a.	433.14.321	aanloopring	2		
n.a.	din 127 B 6	veerring } voor bev.	2		
n.a.	din 931 M 6x30	bout } v. rub.rol	2		
17	510.14.211	kap. v. schokbr. bev.	2	v.a. type met telescoop voorvork	1962
17	510.14.210	kap. v. schokbr. bev.	2	v.a. fr.nr. 5444 501	1964
18	din 125 8,4	ring	2		
19	din 933 M 8x35	bout	2	voor bevestiging van de schokbrekerskapjes	
20	510.14.220	rubber manchet	1		*
21	512.14.618	eindstuk kett. kast	1		*
n.a.	din 85 AM 5x12	boutje onder	1		
n.a.	din 125 5,3	ring onder	1		
n.a.	423.14.305	ring onder	1		
n.a.	din 85 AM 5x10	boutje opzij	1	voor bevestiging van eindstuk kettingkast	
n.a.	428.19.120	ring opzij	1		
n.a.	din 6797 A 5,3	tandring opzij	1		

Gelieve bij bestelling tafelno. en onderdeelno. op te geven.

www.zundappveteranenclub.nl

www.zundappveteranenclub.nl

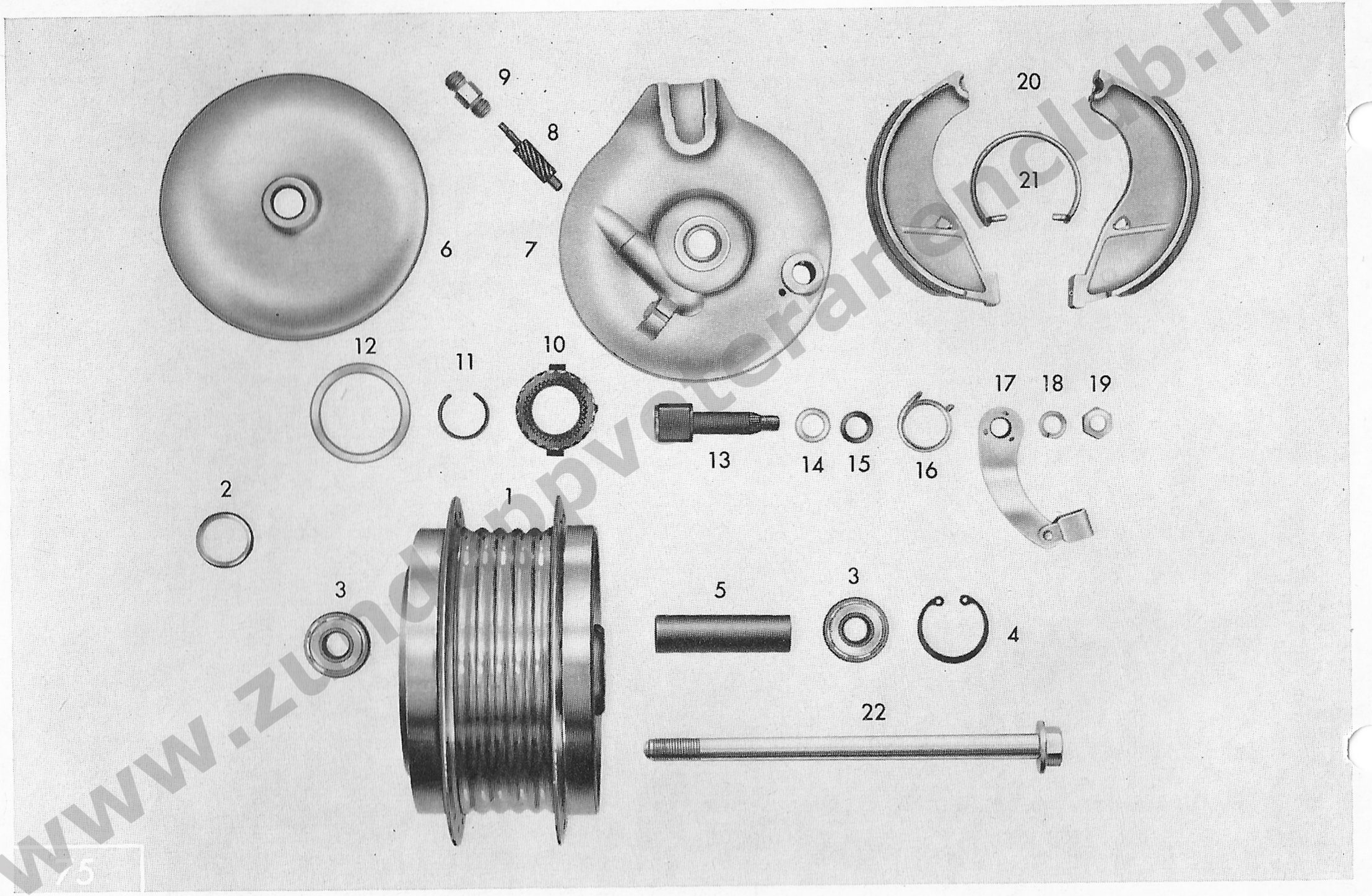

www.zundappveteranenclub.nl

Tafel 5. Voorwiel - voornaaf.

afb. nr:	onderdeelnr:	omschrijving:	aantal	opmerkingen:	jaartal:
n.a.	429.15.115	velg 23x2.50	1		*
n.a.	433.15.135	spaak + nippel	36	t/m fr.nr. 5444 500	1964
n.a.	515.15.119	spaak + nippel	36	v.a. fr.nr. 5444 501	1964
n.a.	433.15.710	voornaaf cpl.	1	t/m fr.nr. 5444 500	1964
n.a.	515.15.708	voornaaf cpl.	1	v.a. fr.nr. 5444 501	1964
1	433.15.605	naafhuis cpl.	1	t/m fr.nr. 5444 500	1964
1	515.15.611	naafhuis cpl.	1	v.a. fr.nr. 5444 501	1964
2	433.15.111	afdekkapje	1	v.a. fr.nr. 5325 501	1961
3	din 625 Z 6201	kogellager	2		*
4	din 472 32x1.2	seegerring	1		*
5	433.15.607	afstandsbus met kraag	1	voor naafhuis 433.15.605	
5	433.15.102	afstandsbus	1	voor naafhuis 515.15.611	
6	433.15.624	naafdeksel	1		*
7	433.15.621	remankerplaat	1	voor type met swing voorvork	v.a. 1961
7	515.15.600	remankerplaat	1	v.a. type met telescoop voorvork	1962
7	515.15.601	remankerplaat	1	v.a. fr.nr. 5379 234	1963
8	515.15.102	tellerwormasje	1	v.a. type met telescoop voorvork	1962
8	515.15.107	tellerwormasje	1	v.a. fr.nr. 5379 234	1963
9	515.15.100	houder v. idem	1		
10	515.15.605	tellerworm	1	v.a. type met telescoop voorvork	1962
11	din 9045 A 22	borgring v. idem	1		
12	510.15.164	viltring	1		
13	405.15.623	remsleutel	1		*
14	267.05.597	ring	nb		v.a. 1961
14	267.05.597	ring	1	v.a. type met telescoop voorvork	1962
15	405.15.388	rubberring	1		*

Gelieve bij bestelling tafelno. en onderdeelno. op te geven.

www.zundappveteranenclub.nl

Tafel 5. Voorwiel - voornaaf.

afb. nr:	onderdeelnr:	omschrijving:	aantal	opmerkingen:	jaartal:
16	405.15.404	remhevelveer	1		v.a. 1961
16	510.15.404	remhevelveer	1	v.a. type met telescoop voorvork	1962
17	423.15.606	remhevel	1		v.a. 1961
17	510.15.606	remhevel	1	v.a. type met telescoop voorvork	1962
n.a.	400.15.457	kabelhouder	1	v.a. type met telescoop voorvork	
n.a.	din 660 3x10	klinkstift v. idem	1	voor remhevel 510.15.606	1962
18	din 127 B 8	veerring	1		*
19	din 936 M 8x1	moer	1		*
20	429.15.603	stel remsegmenten	1		*
21	405.15.425	remsegmentveer	1		*
22	433.15.146	steekas	1		v.a. 1961
22	433.15.147	steekas	1	v.a. fr.nr. 5350 779	1962
22	512.15.104	steekas	1	v.a. type met telescoop voorvork	1962
n.a.	433.15.132	moer	1	voor steekas nr. 433.15.146	
n.a.	433.15.107	ring	1		

Gelieve bij bestelling tafelno. en onderdeelno. op te geven.

www.zundappveteranenclub.nl

www.zundappveteranenclub.nl

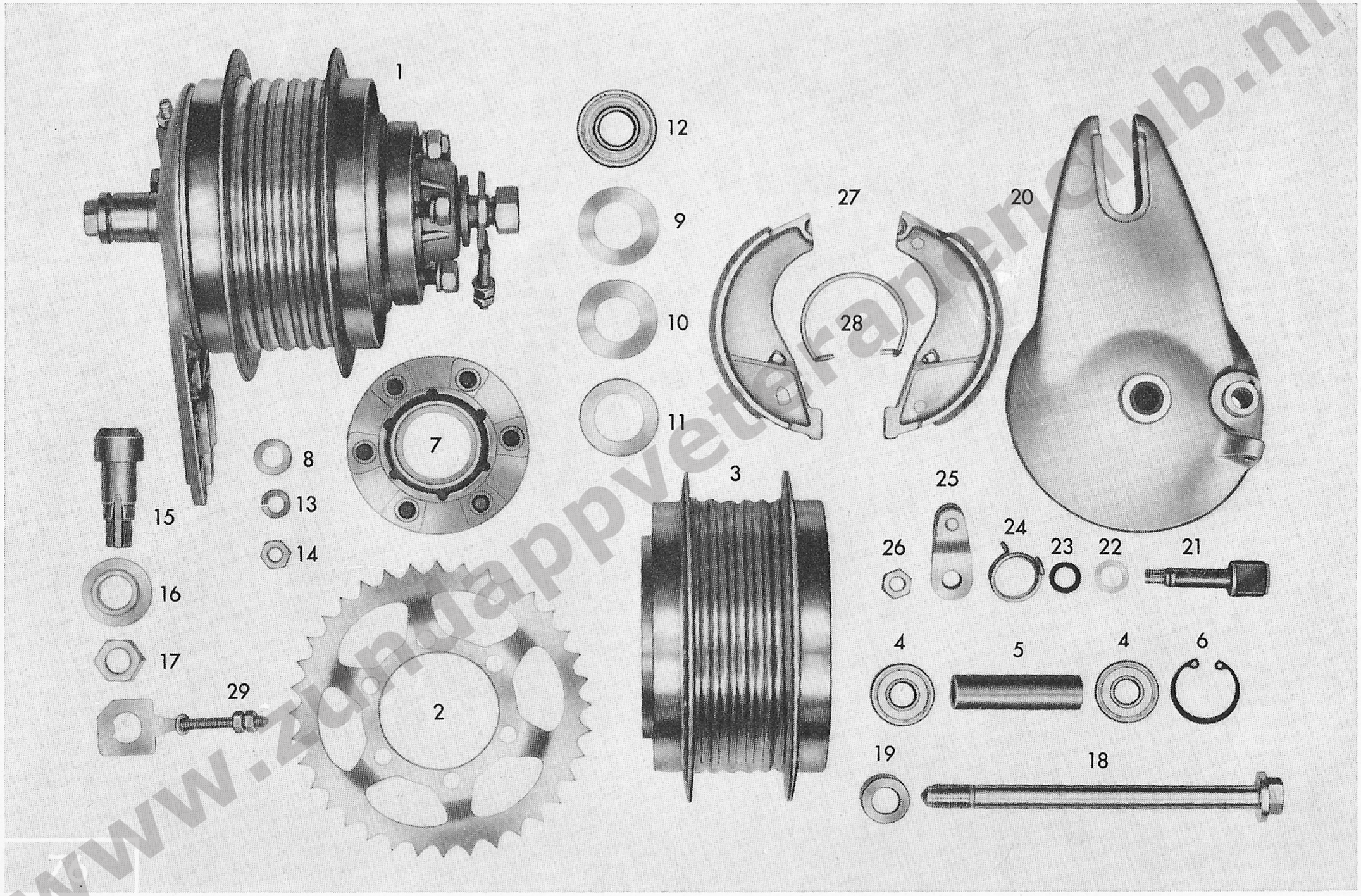

www.zundappveteranenclub.nl

Tafel 6. Achterwiel - achternaaf.

afb. nr:	onderdeelnr:	omschrijving:	aantal	opmerkingen:	jaartal:
n.a.	429.15.115	velg 23x2.50	1		*
n.a.	433.15.135	spaak + nippel	36		v.a. 1961
n.a.	515.15.119	spaak + nippel	36	v.a. fr.nr. 5444 501	1964
1	510.15.731	achternaaf cpl.	1		
1	515.15.901	achternaaf cpl.	1	v.a. fr.nr. 5444 501	1964
2	423.15.405	kettingtandwiel	1	41 tands	*
3	433.15.605	naafhuis cpl.	1		v.a. 1961
3	515.15.611	naafhuis cpl.	1	v.a. fr.nr. 5444 501	1964
n.a.	433.15.111	afdekkapje	1	v.a. type met telescoop voorvork	1962
4	din 625 Z 6201	kogellager	2		*
5	433.15.607	afstandsbus met kraag	1	voor naafhuis 433.15.605	
5	433.15.102	afstandsbus	1	voor naafhuis 515.15.611	
6	din 472.32x1.2	seegerring	1		*
7	433.15.609	naafflens	1		*
8	433.15.112	nylon ring	6	voor naafflens	*
9	433.15.117	ring	1		*
10	433.15.119	viltring	1		*
11	433.15.121	kapje	1		*
12	din 625 Z 6203	kogellager	1		*
13	din 127 B 8	veerring	7	{ 6 voor kettingtandwiel	*
				{ 1 voor remhevel	*
14	din 934 M 8	moer	6	voor kettingtandwiel	*
15	433.15.125	draadbus	1	voor as 433.15.146	
15	433.15.137	draadbus	1	voor as 433.15.147 v.a. fr.nr. 5350 779	1962
16	433.15.126	afstandring	1		*
17	433.15.131	moer	1	voor draadbus	*
18	433.15.146	steekas	1	voor draadbus 433.15.125	

www.zundappveteranenclub.nl

Tafel 6. Achterwiel - achternaaf.

afb. nr:	onderdeelnr:	omschrijving:	aantal	opmerkingen:	jaartal:
18	433.15.147	steekas	1	voor draadbus 433.15.137 v.a. fr.nr. 5350 779	1962
19	433.15.136	afstandring	1		*
n.a.	423.15.411	onderlegring	1	voor steekas 433.15.146	
20	433.15.601	remankerplaat	1		*
21	405.15.623	remsleutel	1		*
22	267.05.597	onderlegring	1		*
23	405.15.388	rubberring	1		*
24	405.15.404	remhevelveer	1		*
25	433.15.614	remhevel	1		*
26	din 936 M 8x1	moer	1		*
27	429.15.603	stel remsegmenten	1		*
28	405.15.425	remsegmentveer	1		*
n.a.	din 551 M 6x30	draadeind	1	voor remhevelaanslag op remankerpl.	*
n.a.	din 934 M 6	moer	1		
29	433.15.632	kettingspanner	1		*

Gelieve bij bestelling tafelno. en onderdeelno. op te geven.

www.zundappveteranenclub.nl

www.zundappveteranenclub.nl

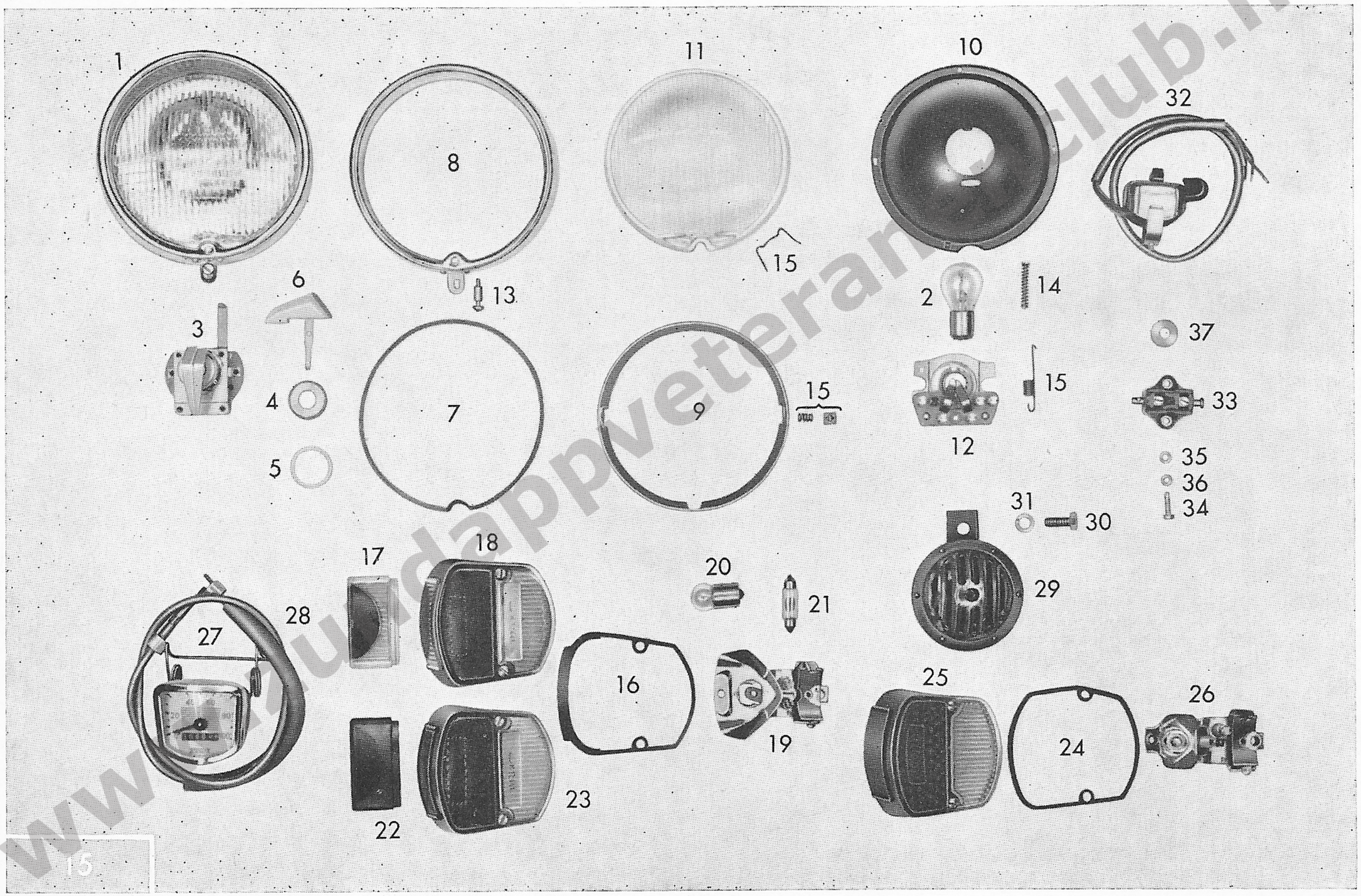

www.audi-dappveteranenclub.nl

Tafel 7. Lichtinstallatie - km-teller - achterlicht - stoplicht.

afb. nr:	onderdeelnr:	omschrijving:	aantal	opmerkingen:	jaartal:
					1961
1	428.16.705	inbouwset 105 mm	1	met enkel licht 15 Watt t/m fr.nr. 5325 500	
1	510.16.731	inbouwset 115 mm	1	met enkel licht 15 Watt v.a. fr.nr. 5325 501	
1	510.16.730	inbouwset 115 mm	1	met duplo licht 15/15 Watt	1961
2	422.16.120	lamp 6V 15w.m. kraag	1	enkel licht	
2	422.16.122	duplolamp 6V 15/15w	1	duplo licht	1961
3	428.16.715	licht en onderbr. sch cpl.	1	t/m fr.nr. 5325 500	1961
3	433.16.715	schakelaar cpl.	1	v.a. fr.nr. 5325 501	
3	515.16.700	idem met sleutel	1	v.a. type met telescoop voorvork	1962
4	515.16.900	moer	1	voor schakelaar 515.16.700	
5	515.16.901	ring	1	voor schakelaar 515.16.700	
6	425.16.905	schak. knopje m. moer	1	voor de schakelaars 428.16.715 / 433.16.715	
6	515.16.902	contactsleutel	1	voor de schakelaar 515.16.700	
7	510.16.903	dichtring	1	**niet** voor inb.set 428.16.705	
8	428.16.900	koplamprand 105 mm	1	**alleen** voor inb.set 428.16.705	
8	510.16.904	koplamprand 115 mm	1		
9	510.16.905	binnenring	1	**niet** voor inb.set 428.16.705	
10	428.16.902	reflector v. enkellicht	1	105 mm t/m fr.nr. 5325 500	1961
10	510.16.915	reflector v. enkellicht	1	115 mm v.a. fr.nr. 5325 501	1961
10	510.16.912	reflector v. duplolicht	1	115 mm	
n.a.	423.16.904	instelboutje + ring	1	**alleen** voor reflector 428.16.902	
11	428.16.901	koplampglas 105 mm	1	voor enkel licht	
11	510.16.916	koplampglas 115 mm	1	voor enkel licht	
11	510.16.913	koplampglas 115 mm	1	voor duplo licht	
12	510.16.914	fitting	1	**alleen** voor duplolicht	
13	510.16.909	boutje + busje	1 set		*
14	510.16.910	drukveer, massastrip bout + moer	1 set	**niet** voor inb.set 428.16.705	
15	423.16.900	glasklemveren	1 set	voor inbouwset 428.16.705	

www.zundappveteranenclub.nl

Tafel 7. Lichtinstallatie - km-teller - achterlicht - stoplicht.

afb. nr:	onderdeelnr:	omschrijving:	aantal	opmerkingen:	jaartal:
15	510.16.917	glasklemveren, druk v.	1 set	voor inbouwset 510.16.731	
15	510.16.911	idem + borgpl.	1 set	voor inbouwset 510.16.730	
17	510.16.918	onderglas	1	doorschijnend	*
20	din 72601	achterl. lampje 6V 3W	1	motorfitting bajonet	
20	510.16.122	achterl. lampje 6V 3W	1	fietsfitting, schr.draad	
21	din 72601	buislampje 6V 3W	1	voor stoplicht	
22	433.16.904	onderglas	1	niet doorschijnend	*
23	432.16.722 A	achterl. glas m. rand	1	t/m fr.nr. 5325 500	1961
23	433.16.907	achterl. glas m. rand	1	v.a. fr.nr. 5325 501	1961
24	433.16.903	dichtring	1	voor glas 433.16.907	
26	433.16.905	achterl. fitting cpl.	1	voor lampje din 72601 6V 3W	
26	510.16.928	achterl. fitting cpl.	1	voor lampje 510.16.122 en stopl.	
27	511.16.715	tellerklok	1	zonder kabel	
28	432.16.600	tellerkabel cpl.	1		v.a. 1961
28	515.16.600	tellerkabel cpl.	1	v.a. type met telescoop voorvork	1962
32	M 6160 Z 113	dimschakelaar	1	zonder drukknop en kabel	
33	515.16.106	stoplicht schakelaar	1		*
34	din 84 AM 4x15	boutje	2	voor stopl. schakelaar	*
35	din 125 4,3	ring	2		*
36	din 127 B 4	veerring	2		*
37	432.10.210	rubber tule	1		*

Gelieve bij bestelling tafelno. en onderdeelno. op te geven.

www.zundappveteranenclub.nl

www.zundappveteranenclub.nl

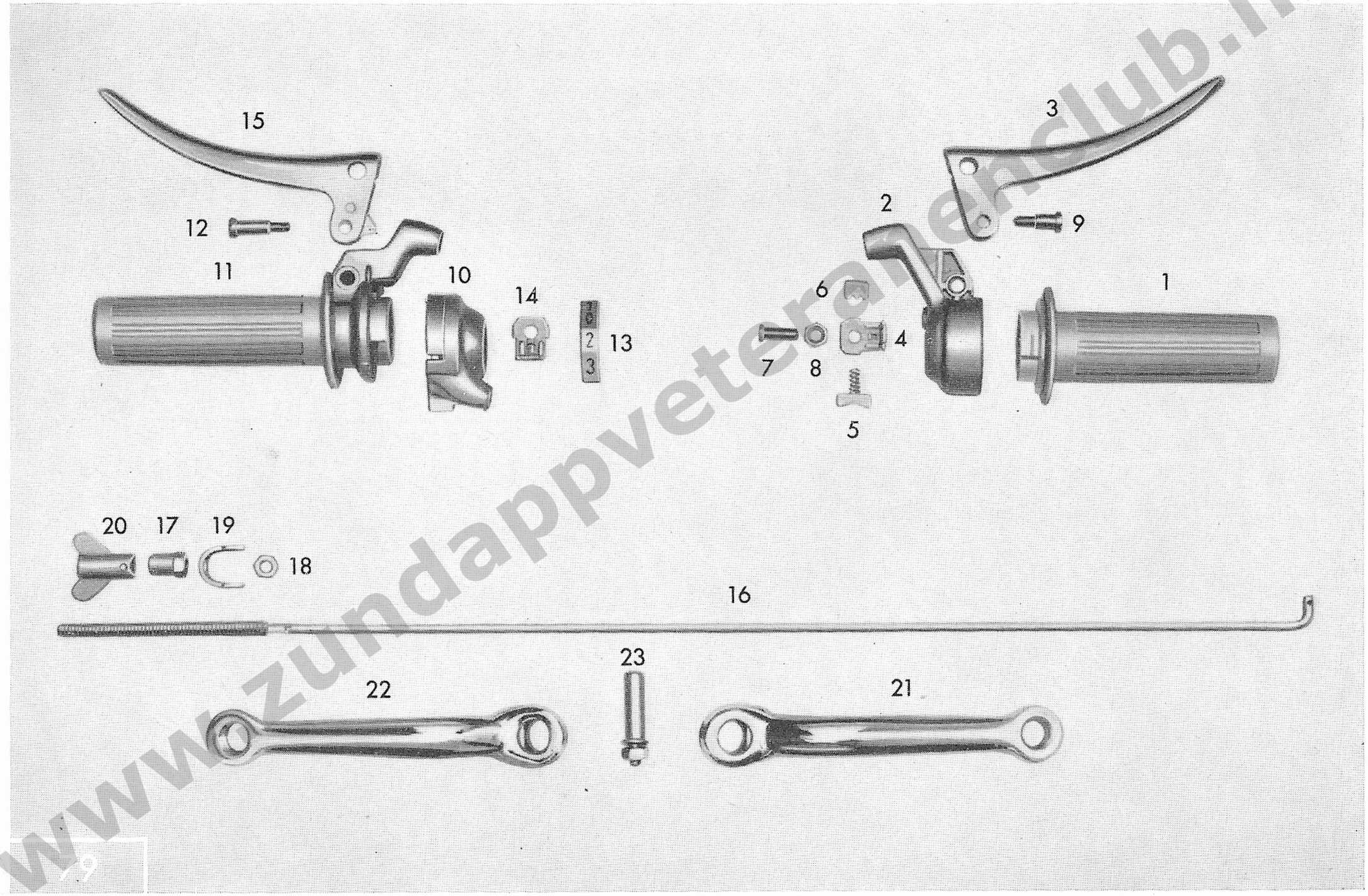

www.zundappveteranenclub.nl

Tafel 8. Schakel - bedieningshandels - kabels.

afb. nr:	onderdeelnr:	omschrijving:	aantal	opmerkingen:	jaartal:
n.a.	435.17.700	gashandel cpl.	1	t/m fr.nr. 5444 500	1964
n.a.	515.17.710	gashandel cpl.	1	v.a. fr.nr. 5444 501	1964
1	435.17.903	gasdraaibus	1	t/m fr.nr. 5444 500	1964
1	515.17.909	gasdraaibus	1	v.a. fr.nr. 5444 501	1964
n.a.	435.17.901	aanloopring	1	alleen voor gash. 435.17.700	
2	435.17.900	gashandelhuis	1	t/m fr.nr. 5444 500	1964
2	515.17.908	gashandelhuis	1	v.a. fr.nr. 5444 501	1964
3	400.17.911	remhandel	1		*
n.a.	435.17.902	stelbout + moer	1	voor gashandelhuis 435.17.900	
4	515.17.904	steunbeugel	1		
5	515.17.910	remstuk + veer	1		
6	515.17.905	drukstuk	1	voor gashandelhuis 515.17.908	
7	515.17.906	draadeind	1		
8	515.17.907	moer	1		
n.a.	400.17.912	klembout	1	voor bev. v. gashandelhuis 435.17.900	*
9	408.17.903	handelboutje	1		*
n.a.	din 6797 J 5.3	tandring v. idem	1		*
n.a.	din 934 M 5	moer v. idem	1	t/m fr.nr. 5444 500	1964
n.a.	429.17.701	schakelhandel cpl.	1	v.a. fr.nr. 5444 501	1964
n.a.	515.17.705	schakelhandel cpl.	1	voor schakelhandel 429.17.701	
n.a.	515.17.704	schakelhandel cpl.	1	v.a. fr.nr. 5475 414	
10	429.17.900	schakelhandelhuis	1	voor schakelhandel 515.17.705	
10	515.17.900	schakelhandelhuis	1	voor bev. v. handelhuis 429.17.900	
n.a.	429.17.903	klembout	1	voor versn. handel 429.17.701	
11	428.17.901	versn. draaibus	1	voor versn. handel 515.17.705	
11	515.17.901	versn. draaibus	1		*
n.a.	428.17.715	kabelstelbout	1		

Gelieve bij bestelling tafelno. en onderdeelno. op te geven.

www.zundappveteranenclub.nl

Tafel 8. Schakel - bedieningshandels - kabels.

afb. nr:	onderdeelnr:	omschrijving:	aantal	opmerkingen:	jaartal:
n.a.	433.17.900	stuurrubber	2		*
12	404.17.914	handelboutje	1		*
n.a.	din 6797 J 5.3	tandring v. idem	1		*
n.a.	din 934 M 5	moer v. idem	1		*
13	515.17.903	nr. plaatje v. versn.	1		
14	515.17.904	steunbeugel	1		
n.a.	515.17.905	drukstuk	1	voor versnellingshandel 515.17.705	
n.a.	515.17.906	draadeind	1		
n.a.	515.17.907	moer	1		
n.a.	404.17.912	kogel	1	voor versnellingshandel 429.17.701	
n.a.	404.17.913	drukveer	1		
15	429.17.902	koppelingshandel	1	voor handel 429.17.701	
15	515.17.902	koppelingshandel	1	voor handel 515.17.705	
n.a.	428.17.640	koppelingskabel cpl.	1	t/m fr.nr. 5444 500	1964
n.a.	515.17.625	koppelingskabel cpl.	1	v.a. fr.nr. 5444 501	1964
n.a.	428.17.715	kabelstelbout	1	voor koppelingskabel 428.17.640	
n.a.	515.17.715	kabelstelbout	1	voor koppelingskabel 515.17.625	
n.a.	616 Z 263	harmonica rubber	1		*
n.a.	428.17.635	plastic smeernippel	1	voor bedieningskabels	*
n.a.	428.17.630	remkabel cpl.	1	tot type met telescoop voorvork	1962
n.a.	515.17.630	remkabel cpl.	1	v.a. type met telescoop voorvork	1962
n.a.	515.17.631	remkabel cpl.	1	v.a. fr.nr. 5444 501	1964
n.a.	400.17.141	stelbout	1		
n.a.	400.17.142	stelmoer	1	voor remkabel 428.17.630en515.17.630	
n.a.	400.17.140	stelring	1		
n.a.	515.17.715	stelbout	1	voor remkabel 515.17.631	

Gelieve bij bestelling tafelno. en onderdeelno. op te geven.

www.zundappveteranenclub.nl

Tafel 8. Schakel - bedieningshandels - kabels.

afb. nr:	onderdeelnr:	omschrijving:	aantal	opmerkingen:	jaartal:
n.a.	428.17.611	gaskabel cpl.	1	t/m fr.nr. 5444 500	1964
n.a.	515.17.640	gaskabel cpl.	1	v.a. fr.nr. 5444 501	1964
n.a.	428.17.719	stelbout	1	voor gaskabel 428.17.611	
n.a.	428.17.624	schakelkabel cpl.	1	t/m fr.nr. 5444 500	1964
n.a.	433.17.640	schakelkabel cpl.	1	v.a. fr.nr. 5444 501	1964
n.a.	428.17.720	stelbout	1	voor schakelkabel 428.17.624	
16	428.17.100	remstang	1	voor types zonder stopl.schakelaar	
16	433.17.614	remstang	1	met plaatje v. stopl.schakelaar	
n.a.	din 433 6,4	ring	3	voor remstang 428.17.100	
n.a.	din 433 6,4	ring	1	voor remstang 433.17.614	
n.a.	din 94 2x12	splitpen v. remstang	1		*
17	512.17.100	speciale moer	1 }	v.a. fr.nr. 5444 501	1964
18	din 934 M 6	moer	1 }		
n.a.	404.17.215	remstangveer	1	t/m fr.nr. 5444 500	1964
19	433.17.100	remstangbeugel	1		*
20	428.17.103	vleugelmoer	1		*
21	405.11.241	crank rechts	1		*
22	405.11.242	crank links	1		*
23	400.11.900	crankspie	2		*
n.a.	400.11.901	stel pedalen	1		*
n.a.	429.18.640	ketting 114 rollen	1		*
n.a.	428.18.115	kabelhouder	1	in rem en koppl. handel	*

Gelieve bij bestelling tafelno. en onderdeelno. op te geven.

www.zundappveteranenclub.nl

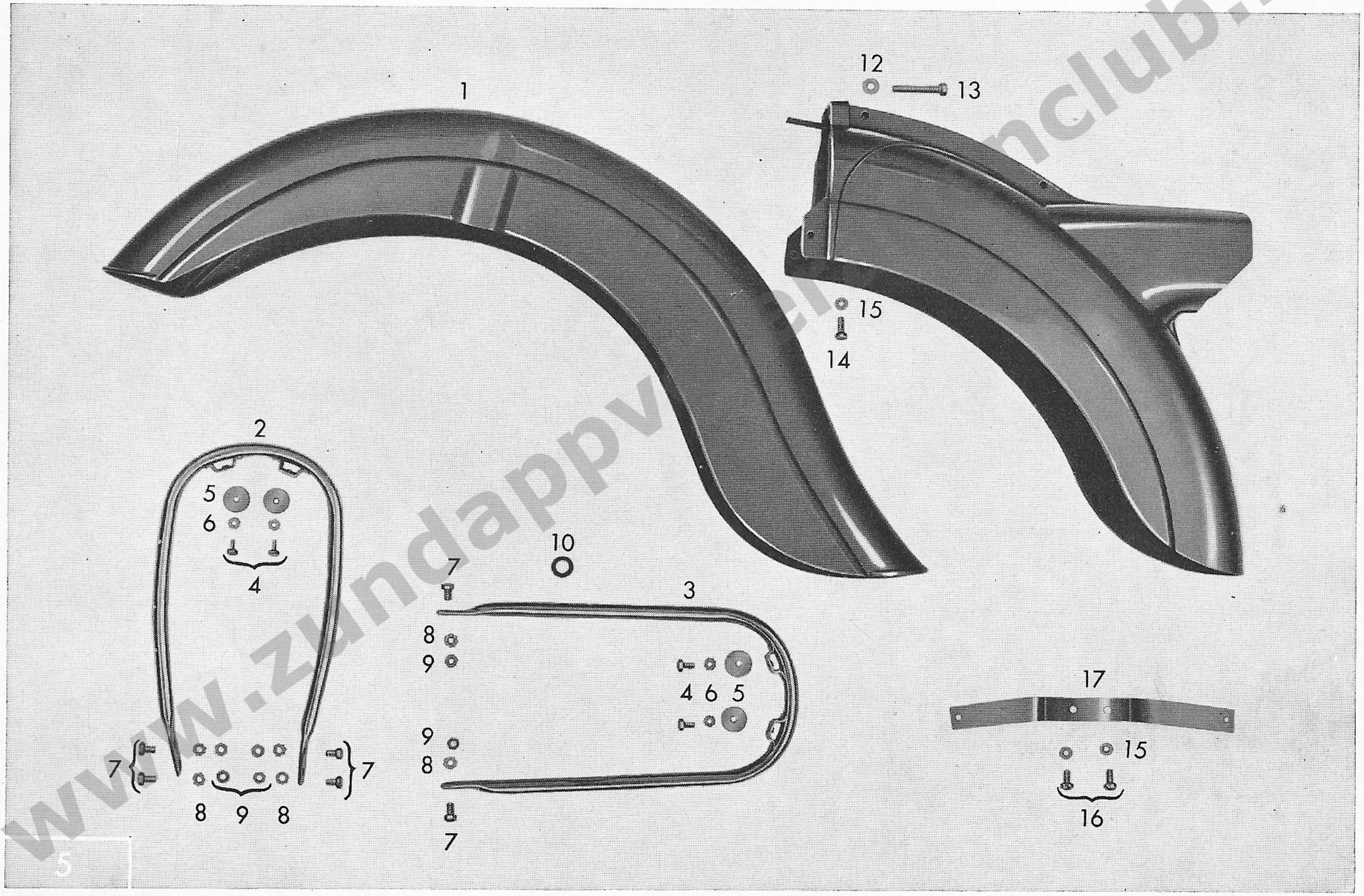

www.zundappvereinsclub.nl

Tafel 9. Voor- en achterspatbord.

afb. nr:	onderdeelnr:	omschrijving:	aantal	opmerkingen:	jaartal:
1	433.19.621	voorspatbord	1	v.a. fr.nr. 5325 501	1961
1	512.19.600	voorspatbord	1	v.a. type met telescoop voorvork	1962
n.a.	428.19.212	transfer v. idem	1		*
2	433.19.615	spatbordbeugel	1	v.a. fr.nr. 5325 501	1961
2	512.19.601	spatbordbeugel, boven	1	v.a. type met telescoop voorvork	1962
3	512.19.602	spatbordbeugel, onder	1		
n.a.	din 88 AM 5x12	boutje	1	voor bevest. voorspatbord 433.19.621	
n.a.	428.19.121	ring	1	aan claxonkap	
n.a.	din 934 M 5	moer	1		
n.a.	400.19.106	ring	2	voor bevest. voorspatbord 433.19.621	
n.a.	din 6797 A 6,4	tandring	2	aan voorvork, boven	
n.a.	din 933 M 6x12	boutje	2		
n.a.	din 6797 A 6,4	tandring	2	voor bevest. voorspatbord 433.19.621	
n.a.	din 933 M 6x12	boutje	2	aan voorvork, onder	
n.a.	din 934 M 6	moer	2		
4	din 933 M 5x8	boutje v. bevest.	1	voor beugel 433.19.615	
4	din 933 M 5x10	boutje v. beugel aan	2	voor beugel 512.19.601 en 512.19.602	
5	428.19.121	ring spatbord	1	voor beugel 433.19.615	
5	428.19.121	ring	2	voor beugel 512.19.601 en 512.19.602	
6	din 6797 A 5,3	tandring	1	voor beugel 433.19.615	
6	din 6797 A 5,3	tandring	2	voor beugel 512.19.601 en 512.19.602	
7	din 933 M 6x15	boutje	2	voor beugel 433.19.615	
7	din 933 M 6x10	boutje	6	voor beugel 512.19.601 en 512.19.602	
n.a.	din 125 6,4	ring	2	voor beugel 433.19.615	
8	din 6797 A 6,4	tandring	2	voor beugel 433.19.615	
8	din 6797 a 6,4	tandring	6	voor beugel 512.19.601 en 512.19.602	
9	din 934 M 6	moer	2	voor beugel 433.19.615	

Gelieve bij bestelling tafelno. en onderdeelno. op te geven.

www.zundappveteranenclub.nl

Tafel 9. Voor- en achterspatbord.

afb. nr:	onderdeelnr:	omschrijving:	aantal	opmerkingen:	jaartal:
9	din 934 M 6	moer	6	voor beugel 512.19.601 en 512.19.602	
10	1236 Z 06	rubber tule	1	v.a. type met telescoop voorvork	1962
11	432.19.610	achterspatbord	1	t/m fr.nr. 5346 079	1962
11	510.19.613	achterspatbord cpl.	1	v.a. fr.nr. 5346 080	1962
n.a.	432.16.100	achterlichthuis	1	t/m fr.nr. 5346 079	1962
n.a.	433.16.100	achterlichthuis	1	v.a. fr.nr. 5346 080	1962
n.a.	433.16.105	transfer v. idem	2		*
n.a.	din 88 AM 5x12	boutje	2	voor bevest. van achterlichthuis	
n.a.	din 6797 A 5,3	tandring	2	aan achterspatbord nr. 432.19.610	
n.a.	428.19.121	ring	2		
n.a.	din 934 M 5	moer	2		
n.a.	din 933 M 5x18	boutje	1	voor bevest. van achterlichthuis	
n.a.	din 6797 A 5,3	tandring	1	aan frame 510.10.900	
n.a.	428.19.121	ring	1		
n.a.	423.16.220	massastrip	1	voor achterlichthuis	
12	din 125 7,4	ring	2		
13	din 933 M 7x40	bout	2	voor bevestiging van achterspatbord	
14	din 85 AM 6x15	boutje	2	510.19.613 aan frame	
n.a.	din 137 B 6	veerring	2		
15	din 137 B 6	veerring	2		
n.a.	N 1806 Z 66	rubberdopje	2	voor achterspatbord 510.19.613	
n.a.	433.19.210	transfer	2		
n.a.	432.19.121	N.L. plaathouder	1		
n.a.	din 84 BM 6x22	boutje	2	**alleen** voor achterspatbord nr. 432.19.610	
n.a.	din 84 AM 6x18	boutje	1		
n.a.	din 6797 A 6,4	tandring	3		
n.a.	din 934 M 6	moer	3		

Gelieve bij bestelling tafelno. en onderdeelno. op te geven.

www.zundappveteranenclub.nl

www.zundappveteranenclub.nl

www.zundappveteranenclub.nl

Tafel 10. Benzinetank - gereedschap.

afb. nr:	onderdeelnr:	omschrijving:	aantal:	opmerkingen:	jaartal:
1	510.20.702	benzinetank	1		v.a. 1961
1	515.20.701	benzinetank	1	v.a. type met telescoop voorvork	1962
1	515.20.901	benz.tank vierk. mod.	1	zonder knierubbers	
1	515.20.902	benz.tank vierk. mod.	1	met knierubbers 515.20.903	
2	433.20.200	tanktransfer	2		
2	515.20.100	tankembleem	2	voor tank 515.20.701	
2	510.20.130	tankembleem	2	voor tank 515.20.901 en 902	
3	M 1806 Z 59	rubber tule	2		*
4	400.20.105	afstandbusje	2		*
5	432.20.610	tankdop	1		*
n.a.	510.20.110	rubberstrip lang	2	voor benzinetank 510.20.702	
n.a.	510.20.111	rubberstrip kort	2		
n.a.	510.20.132	rubberstrip rechts	1		
n.a.	510.20.133	rubberstrip links	1	voor benzinetank 515.20.701	
n.a.	510.20.134	rubberstrip rechts	1	515.20.901 / 515.20.902	
n.a.	510.20.135	rubberstrip links	1		
n.a.	510.20.710	knierubbers o.m. cpl. met kit	1 set		
6	515.20.903	idem n. model	1 set		
7	428.20.712	benzinekraan	1		*
n.a.	428.20.901	afsluitring	1		
n.a.	428.20.902	gummiring	2	voor benzinekraan	
n.a.	428.20.903	glas	1		
n.a.	428.20.904	schroef	1		*
8	din 6797 A 6.4	tandring	2		*
9	423.20.155	aanslagring	2	alleen voor benzinetank 510.20.702	
9	423.10.313	onderlegring	2		*

Gelieve bij bestelling tafelno. en onderdeelno. op te geven.

www.zundappveteranenclub.nl

Tafel 10. Benzinetank - gereedschap.

afb. nr:	onderdeelnr:	omschrijving:	aantal:	opmerkingen:	jaartal:
10	din 931 M 6x22	bevest. bout voor	2	voor benzinetank 510.20.702	
10	din 933 M 6x15	bevest. bout achter	2		
10	din 933 M 6x15	bevest. bout voor en achter	4	voor benzinetank 515.20.900/901/902	
11	400.20.106	onderlegring	2		*
12	510.20.205	rubber stootblok	1		*
13	432.20.115	pen aan onderz. tank	1	voor geleiding van de kabels	
14	510.20.610	benz.leiding cpl.	1		*
n.a.	428.20.713	set gereedschap	1		*
26	405.20.628	bandenpomp	1		*
n.a.	428.20.115	tule v. kabelhouder	1	aan tank voor geleiding van de versnellingskabel	
n.a.	428.20.118	kabelhouder	1		*

Gelieve bij bestelling tafelno. en onderdeelno. op te geven.

www.zundappveteranenclub.nl

www.zundappveteranenclub.nl

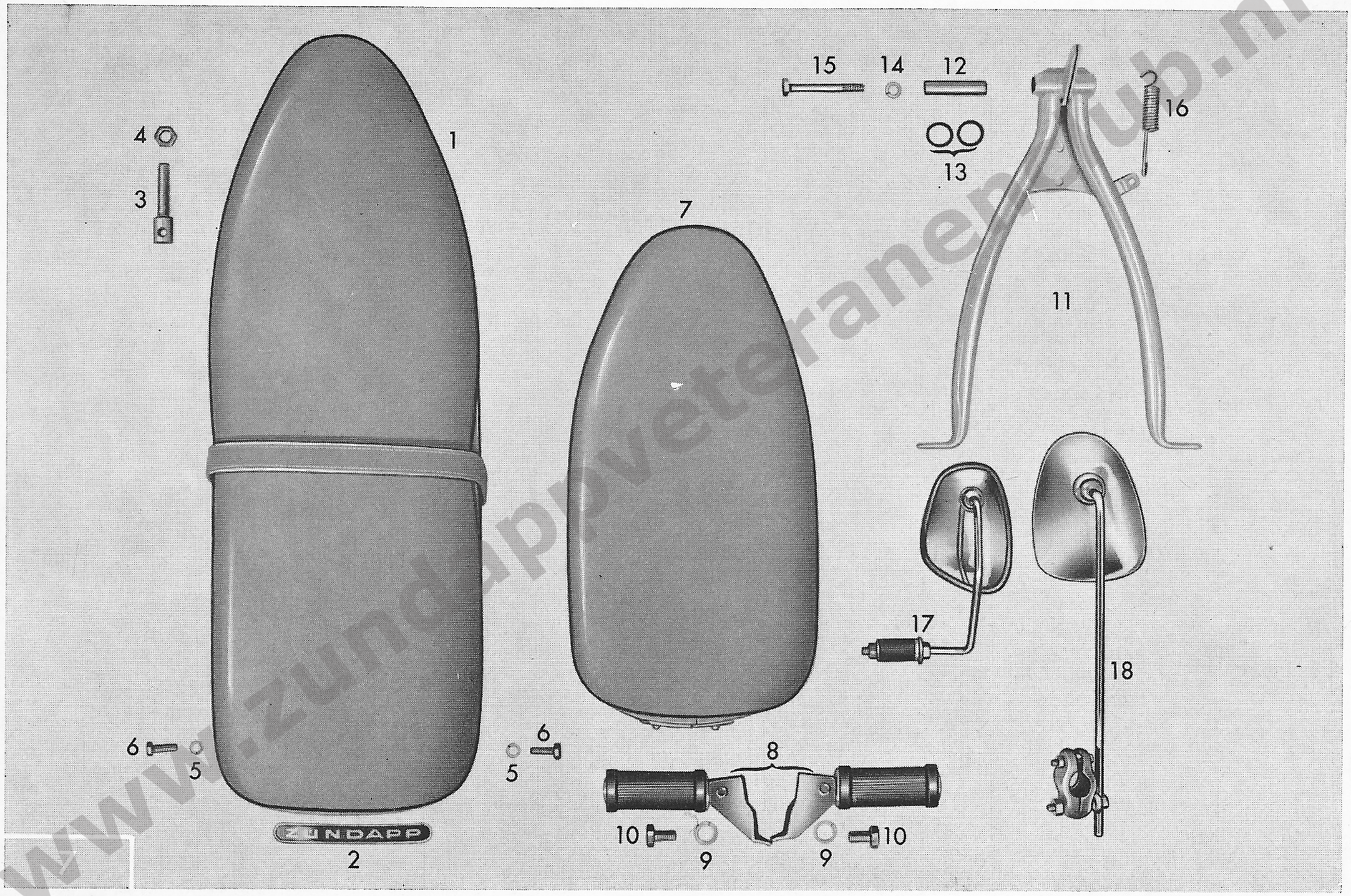

www.zundappveteranenclub.nl

Tafel 11. Dubbelzit - standaard.

afb. nr:	onderdeelnr:	omschrijving:	aantal:	opmerkingen:	jaartal:
1	433.23.600	dubbelzit cpl.	1		v.a. 1961
1	510.21.716	dubbelzit cpl.	1	v.a. fr.nr. 5398 015	1963
2	433.23.141	dubbelzit embleem	1		*
3	510.23.100	bevest. bout	1	voor bevestiging dubbelzit voorzijde	
4	din 936 M 10	moer v. idem	1		
5	din 127 B 7	veerring	2		
6	din 933 M 7x30	bout voor 433.23.600	2	voor bevestiging dubbelzit achterzijde	
6	din 933 M 7x20	bout voor 510.21.716	2		
8	512.14.613	stel duovoetsteunen	1		*
9	din 127 B 10	veerring	2		*
10	din 933 M 10x18	bout	2		*
11	510.21.601	standaard	1		
11	510.21.608	standaard	1	v.a. type met telescoop voorvork	1962
11	515.21.601	standaard	1	v.a. fr.nr. 5444 501	1964
12	432.21.110	afstandbus	1		*
13	423.21.387	rubberring	2		*
14	din 127 B 8	veerring	1		*
15	din 931 M 8x65	bout	1		*
16	432.21.120	standaardveer	1		*
17	432.21.711	stuurspiegel	1		*

Gelieve bij bestelling tafelno. en onderdeelno. op te geven.

www.zundappveteranenclub.nl

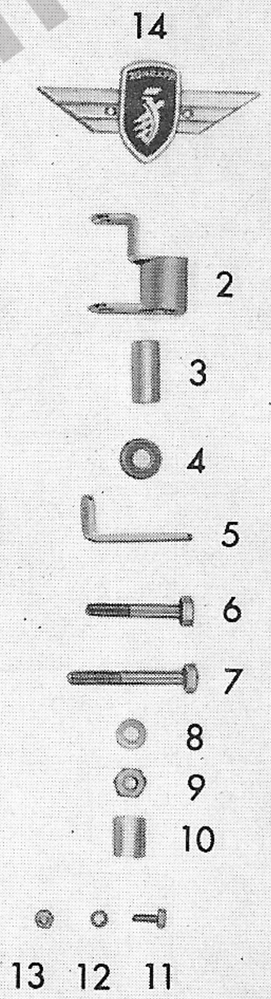

www.zundapp...nenclub.nl

Tafel 12. Beenschild.

afb. nr:	*onderdeelnr:*	*omschrijving:*	*aantal:*	*opmerkingen:*	*jaartal:*
1	515.23.709	beenschild cpl	1		*
2	515.23.618	houder	1		*
3	423.21.302	bus	1		*
4	422.14.177	tule	2		*
5	515.23.103	beugel	1		*
n.a.	515.23.104	beugel	1		*
6	din 931 M 8x45	bout	1		*
7	din 931 M 8x55	bout	1		*
8	din 127 B 8	veerring	2		*
9	din 934 M 8	moer	2		*
10	514.23.100	bus	1		*
11	din 933 M 5x12	bout	2		*
12	din 127 B 5	veerring	2		*
13	din 934 M 5	moer	2		*
n.a.	428.23.122	plastic lijst	2		*
n.a.	428.23.125	bevestigingsklem	10		*
n.a.	428.23.124	eindstuk	4		*
14	515.23.109	embleem	1		*
n.a.	din 7331 B 3x6x6	holniet	1		*
n.a.	din 7331 B 3x6x8	holniet	1		*

Gelieve bij bestelling tafelno. en onderdeelno. op te geven.

www.zundappveteranenclub.nl