ZÜNDAPP DIENST

ERSATZTEIL-LISTE

für das

ZÜNDAPP-MOTORRAD

DB 201

JANUAR 1951

www.zundapp-veteranenclub.nl

ZÜNDAPP DIENST

ERSATZTEIL-LISTE

für das

ZÜNDAPP-MOTORRAD

DB 201

JANUAR 1951

www.zundappveteranenclub.nl

Druck: Nürnberger Presse GmbH

Inhalt

		Seite	Tafel
Vorbemerkungen		4	—
Gruppe M:	a) Motor (Zusammenbau)	7	1
	b) Gehäuse und Zylinder		
	Kurbelgehäuse	9	2
	Gehäusedeckel	13	3
	Zylinder und Zylinderdeckel	15	4
	c) Triebwerk		
	Kurbelwelle, Pleuelstange, Kolben	17	5
	f) Vergaser und Filter	19	6
	g) Kupplung, Kupplungsbetätigung	23	7
Gruppe G:	c) Wellen und Zahnräder	27	8
	d) Gangschaltung	31	9
	e) Anwerfer	33	10
Gruppe R:	a) Rahmen	35	11
	b) Fußrasten und Sattel	39	12
	c) Gepäckträger und Kettenschutz	43	13
	d) Schutzbleche		
	Vorderradschutzblech	45	14
	Hinterradschutzblech	47	15
	f) Kraftstoffbehälter und -leitungen	49	16
	h) Auspufftopf und -leitungen	51	17
	i) Federgabel (Zusammenbau)	53	18
	Federgabelaufhängung u. Gabelholme	55	18
	Steuerungsdämpfer	59	19
	k) Lenker und Handbetätigungen mit Seilzügen	61	20
Gruppe B:	a) Bremsen		
	Handbremse	65	21
	Fußbremse	67	22
	b) Räder		
	Vorderrad	69	23
	Hinterrad	71	24
Gruppe E:	a) Elektrische Ausrüstung		
	Scheinwerfer, Sammler, Schlußleuchte, Signalhorn, Leitungen	75	25
	Scheinwerfer, Sammler, Schlußleuchte, Signalhorn, Leitungen	81	26
	Batterie-Lichtzünd-Anlage	85	27
Gruppe W:	a) Werkzeug	87	28

www.zundappveteranenclub.nl

Richtlinien für Ersatzteil- und Reparaturaufträge

Nur **Original-Zündapp-Ersatzteile** gewähren Sicherheit, erhalten die Garantie und schützen vor Schäden.

Verwenden Sie deshalb keine nachgeahmten Teile anderer Firmen, sondern verlangen Sie vom Zündapp-Händler nur **Original-Zündapp-Ersatzteile,** denn durch den Einbau von nachgeahmten Teilen wird jeder Garantie-Anspruch von selbst hinfällig.

Zur Vermeidung von Irrtümern, Rückfragen und Fehlsendungen müssen bei allen Ersatzteile- und Reparatur-Aufträgen angegeben werden:

1. **Bezeichnung und Nummer des gewünschten Ersatzteiles** nach dieser Liste,
2. **Fahrgestell-Nummer,** die auf dem Typenschild eingeschlagen ist,
3. **Veränderungen des Motorrades** durch Auswechslung von Ersatzteilen oder Aggregaten.

Können diese Angaben nicht gemacht werden, dann ist die Einsendung eines Musters erforderlich, das einen Anhänger mit dem Namen, Wohnort, der Straße und Hausnummer des Absenders tragen muß. Diese Muster werden nur auf ausdrücklichen Wunsch an den Besteller zurückgesandt.

Wir bitten, alle Zuschriften in deutlicher Schrift **getrennt** nach Ersatzteile-Bestellungen, Reparaturen und Reklamationen an die Abteilung **Kundendienst** unter Angabe unseres Zeichens und der Auftrags-Nummer zu richten, weil nur dadurch eine rasche Erledigung möglich ist.

Musterbestellung:

Für Fahrgestell-Nummer 753 346

1 Kurbelwelle	Nr. 1950 k 7
1 Zylinder, links	Nr. 2162 z 62
1 Kolben	Nr. 883 z 22
2 Kolbenringe	Nr. 1262 z 01

Reparaturaufträge werden im allgemeinen in der Reihenfolge des Eingangs der Sendungen ausgeführt.

Wir sind zur Erledigung eines Reparaturauftrages berechtigt, auch wenn nicht ausdrücklich ein Kostenvoranschlag verlangt wird. Auf Wunsch erteilen wir einen unverbindlichen Kostenvoranschlag, womit aber eine gewisse Verzögerung verbunden ist, weil dann erst die Genehmigung zur Ausführung der Arbeiten abgewartet wird.

Werden Reparaturaufträge rechtzeitig zurückgezogen, dann berechnen wir lediglich unsere Auslagen.

Erhalten wir innerhalb 3 Wochen nach Einreichung des Kostenvoranschlags keinen Bescheid, dann behalten wir uns die Rücksendung des Reparaturgutes oder die Ausführung des Auftrages auf Kosten des Empfängers vor.

Bei Erteilung von Reparaturaufträgen ist ungefähr die Hälfte der entstehenden Kosten sofort in bar an uns zu überweisen.

Zur Rücksendung der bei der Instandsetzung ausgewechselten, beschädigten Teile können wir uns nicht verpflichten.

Mit jedem Reparaturauftrag ist zweckmäßig ein genaues Verzeichnis der eingesandten Gegenstände — bei Motorrädern die mitfolgenden Zubehör- und Ausrüstungsstücke — einzuschicken. Ersatzansprüche für etwa fehlende Teile werden sonst nicht anerkannt.

Eingesandte Güter werden von uns sachgemäß behandelt und aufbewahrt. Für Schäden durch Feuer, Wasser, Diebstahl, höhere Gewalt und für Schäden, die sich bei sachgemäßer Behandlung nicht vermeiden lassen, haften wir nicht; desgleichen auch nicht für Lack-, Chrom- oder Reifenbeschädigungen infolge Lagerung. Das Einfahren von Reparaturfahrzeugen erfolgt auf Kosten und Gefahr des Auftraggebers.

Die Verpackung wird billigst berechnet und nicht zurückgenommen. Verpackungen des Absenders werden von uns nur auf Wunsch und wenn der Zustand der Verpackung es erlaubt, zur Rücksendung verwendet.

Gewährleistungsansprüche erfordern in jedem Fall die Einsendung der **Kundendienstkarte und der schadhaften Gegenstände.**

Die Preise unserer Ersatzteile verstehen sich ab unserem Werk Nürnberg ausschließlich Verpackung.

Die Lieferung von Ersatzteilen oder die Ausführung von Reparatur-Aufträgen erfolgt nur gegen Vorauszahlung in bar oder gegen Nachnahme.

Alle Abbildungen und Angaben in dieser Liste sind unverbindlich. Änderungen bleiben uns ohne vorherige Mitteilung jederzeit vorbehalten.

Im übrigen sind für die Ausführung aller Ersatzteile- und Reparatur-Aufträge unsere allgemeinen Verkaufs- und Lieferungs-Bedingungen maßgebend.

ZÜNDAPP-WERKE G.M.B.H. NÜRNBERG

www.zundappveteranenclub.nl

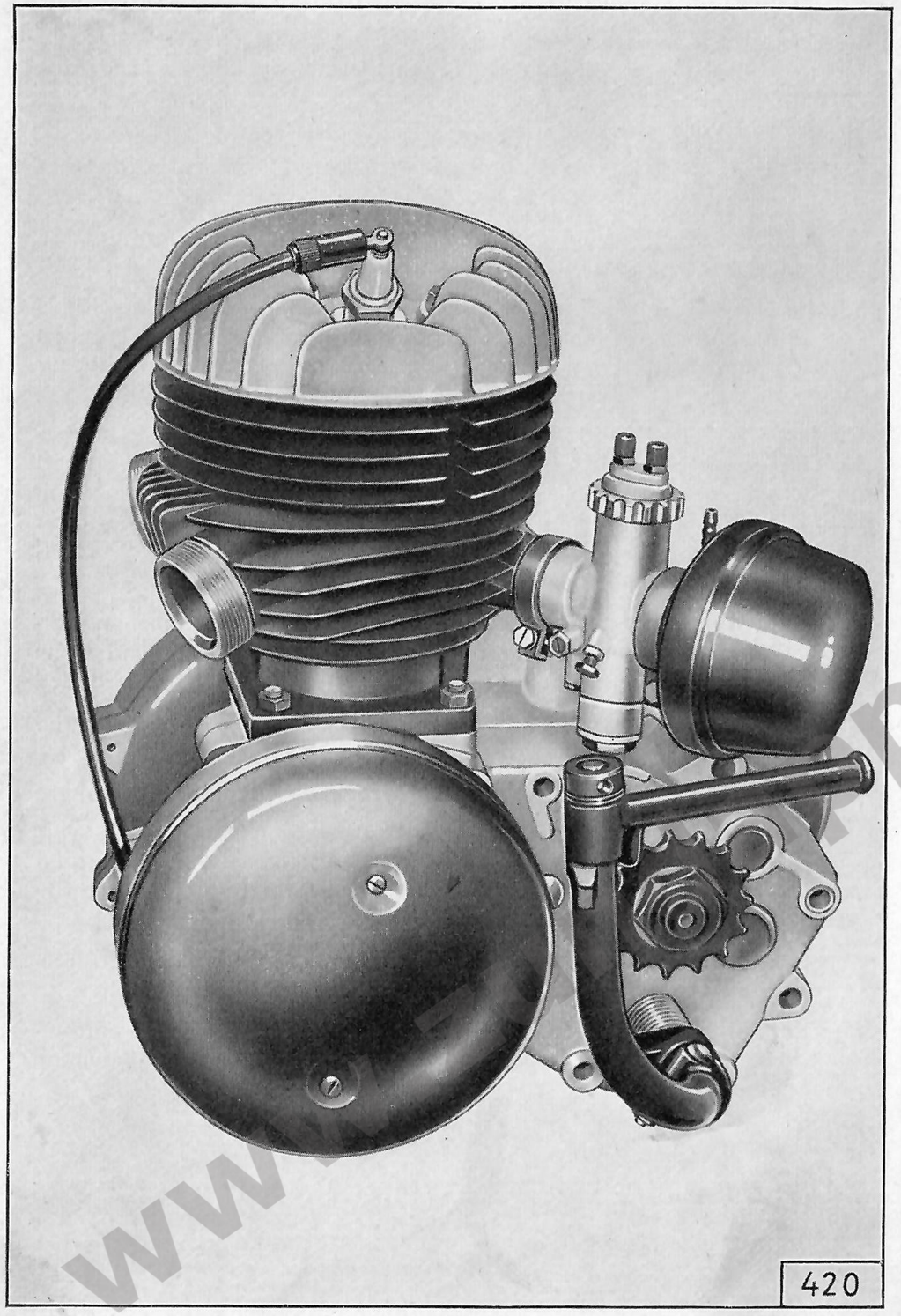

Tafel 1, Gruppe M: a) Motor (Zusammenbau)

Bild-Nr.	Ersatzteil-Nr.	Benennung	Anzahl je Gruppe	Bemerkungen
		Motor		
—	6590 k 51	Motor vollständig mit Lichtmaschine und Vergaser ..	1	

www.kappveteranenclub.nl

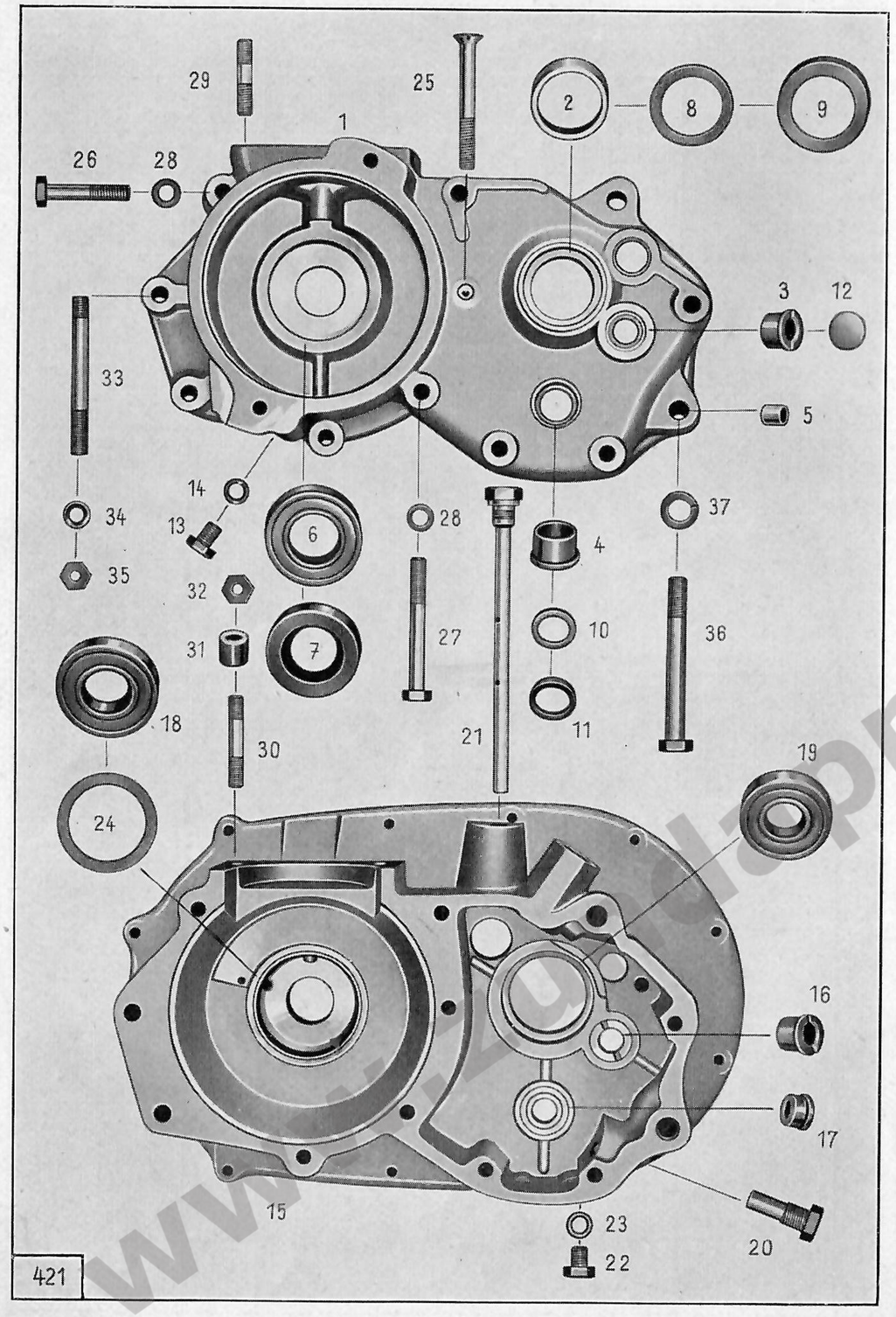

Bild-Nr.	Ersatzteil-Nr.	Benennung	Anzahl je Gruppe	Bemerkungen
		Kurbelgehäuse		
—	510 k 72	Kurbelgehäuse vollständig	1	
1	510 z 70	Linke Kurbelgehäusehälfte (mit Buchsen)	1	einzeln nicht lieferbar
2	1871 z 06	Rollenlager-Außenring (z. Schaftzahnrad)	1	
3	184 z 29	Lagerbuchse (z. Vorgelegewelle)	1	
4	184 z 290	Lagerbuchse (z. Anwerferwelle)	1	
5	181 z 18	Zentrierbuchse	1	
6	—	Ring-Rillenlager 25 × 52 × 15 mm 6205 Z DIN 625 (zur Kurbelwelle)	1	
7	—	Abdichtring A 25×50×12 DIN 6503 (zur Kurbelwelle).....	1	
8	1236 z 016	Dichtring (zum Schaftzahnrad) ..	1	
9	781 z 022	Fassungsring (zum Dichtring 1236 z 016)	1	
10	1236 z 84	Dichtring (zur Anwerferwelle) ..	1	
11	781 z 100	Fassungsring (zum Dichtring 1236 z 84)	1	
12	1281 z 6	Verschlußscheibe	2	
13	—	Sechskantschraube M 8×10 DIN 933 (zum Ölablaß)	1	
14	—	Dichtring C 8×14 DIN 7603 (zur Ölablaßschraube)	1	
15	510 z 71	Rechte Kurbelgehäusehälfte (mit Buchsen)	1	einzeln nicht lieferbar
16	184 z 015	Lagerbuchse (z. Vorgelegewelle)	1	
17	184 z 11	Lagerbuchse (z. Anwerferwelle)	1	
18	—	Ring-Rillenlager 25 × 52 × 15 mm 6205 Z DIN 625 (zur Kurbelwelle)	1	
19	—	Ring-Rillenlager 20 × 47 × 14 mm 6204 Z DIN 625 (zur Getriebehauptwelle)	1	

www.zundapp-veteranenclub.nl

Tafel 2, Gruppe M: b) Gehäuse und Zylinder, Kurbelgehäuse

Bild-Nr.	Ersatzteil-Nr.	Benennung	Anzahl je Gruppe	Bemerkungen
20	1551 z 037	Anschlagschraube (z. Anwerfer)	1	
21	1550 z 03	Ölmeßstab (für Getriebeöl)	1	
22	—	Sechskantschraube M 8×10 DIN 933 (zum Ölablaß)	1	
23	—	Dichtring C 8×14 DIN 7603 (zur Ölablaßschraube)	1	
—	1301 z 8	Ausgleichscheibe 0,1 mm (zwisch. rechte Kurbelgehäusehälfte u. Kugellager zur Kurbelwelle)	nach Bedarf	
—	1301 z 09	Ausgleichscheibe 0,2 mm (zwisch. rechte Kurbelgehäusehälfte u. Kugellager zur Kurbelwelle)	nach Bedarf	
24	1301 z 010	Ausgleichscheibe 0,3 mm (zwisch. rechte Kurbelgehäusehälfte u. Kugellager zur Kurbelwelle)	nach Bedarf	
25	—	Linsensenkschraube M 8×65 DIN 88 (zur Verbindung der Kurbelgehäusehälften)....	1	
26	—	Sechskantschraube M 8×40 DIN 931 (z. Verbindung der Kurbelgehäusehälften)	2	
27	—	Sechskantschraube M 8×70 DIN 931 (z. Verbindung der Kurbelgehäusehälften)	2	
28	1303 z 02	Beilagscheibe	4	
29	1561 z 010	Stiftschraube M 8×20 mm (im Kurbelgehäuse zur Befestigung des Zylinders)	2	
30	1561 z 11	Stiftschraube M 8×34 mm (im Kurbelgehäuse zur Befestigung des Zylinders)	2	
31	1241 z 13	Zwischenring (zur Befestigung des Zylinders)	2	
32	—	Sechskantmutter M 8 DIN 934	4	
33	—	Stiftschraube M 8×70 DIN 939 (zur Befestigung Kurbelgehäuse in Rahmen)	2	
34	—	Federring A 8 DIN 127	4	
35	—	Sechskantmutter M 8 DIN 934	4	
36	1551 z 77	Sechskantschraube (zur Befestigung Kurbelgehäuse an Motoraufhängeblech)	2	
37	—	Federring A 10 DIN 127	2	

www.zundappveteranenclub.nl

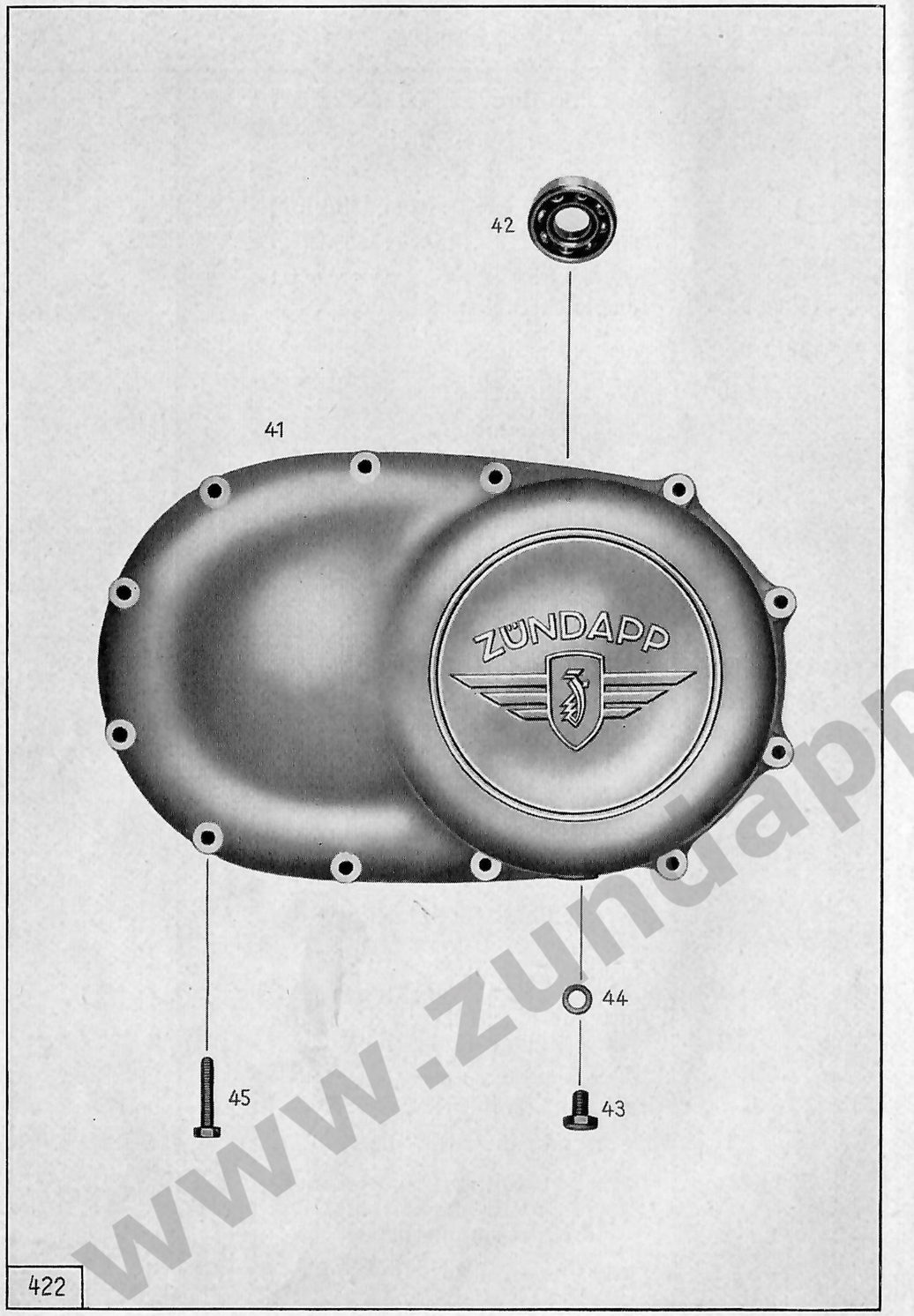

Bild-Nr.	Ersatzteil-Nr.	Benennung	Anzahl je Gruppe	Bemerkungen
		Gehäusedeckel		
41	263 z 38	Gehäusedeckel	1	
42	—	Ring-Rillenlager 17 × 40 × 12 mm 6203 DIN 625 (z. Gehäusedeckel)	1	
43	—	Sechskantschraube M 8×10 DIN 933 (zum Ölablaß)	1	
44	—	Dichtring C 8×14 DIN 7603 (zur Ölablaßschraube)	1	
45	—	Sechskantschraube M 6×30 DIN 931 (zur Befestigung Gehäusedeckel an Kurbelgehäuse)	12	

www.zundappveteranenclub.nl

Tafel 4, Gruppe M: b) Gehäuse und Zylinder, Zylinder und Zylinderdeckel

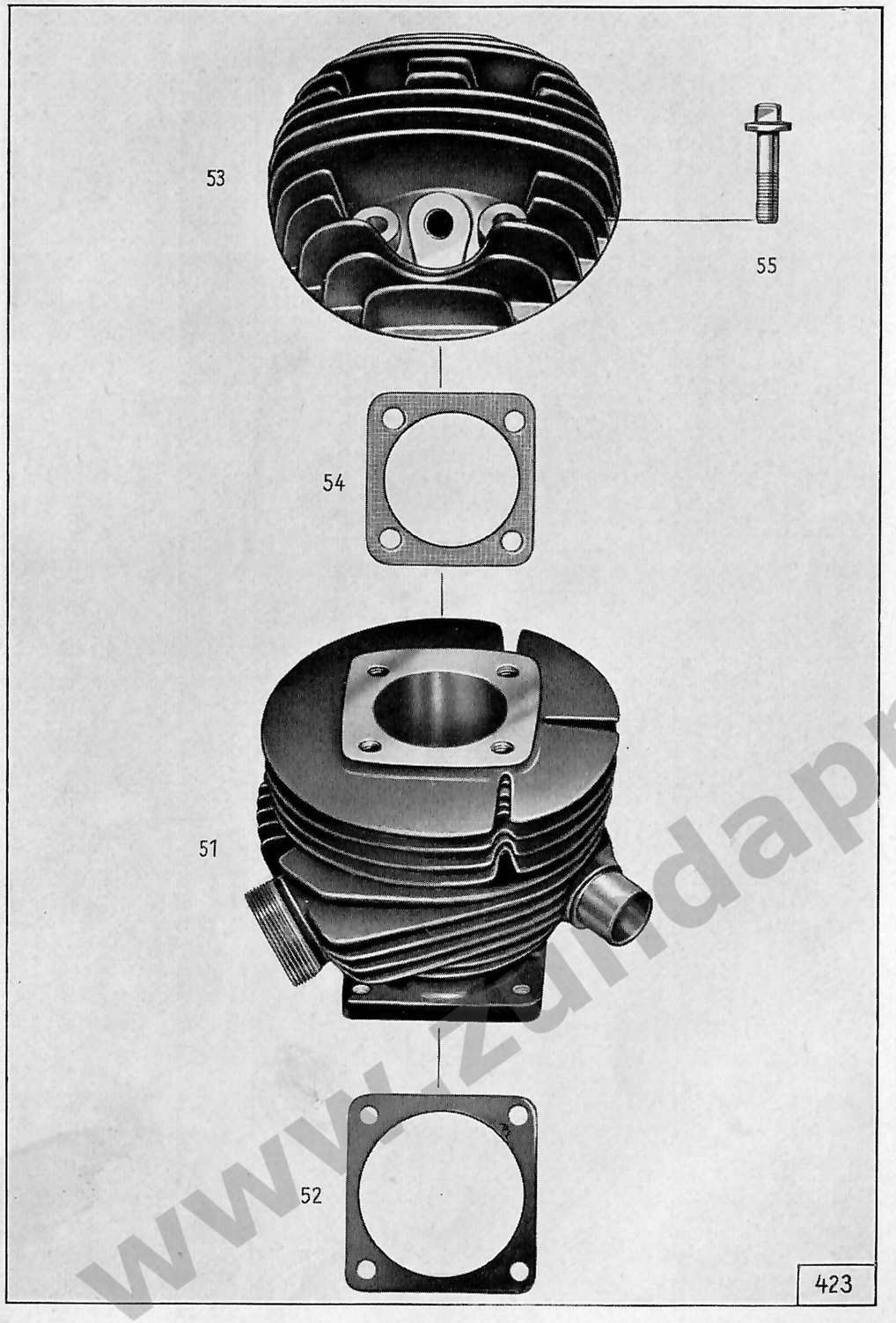

Tafel 4, Gruppe M: b) Gehäuse und Zylinder, Zylinder und Zylinderdeckel

Bild-Nr.	Ersatzteil-Nr.	Benennung	Anzahl je Gruppe	Bemerkungen
		Zylinder		
—	2162 z 61	Zylinder (20 mm Ansaugweite) ..	1	Bis Fahrgestell-Nr. 756 009
51	2162 z 62	Zylinder (22 mm Ansaugweite) ..	1	Ab Fahrgestell-Nr. 756 010
52	468 z 182	Zylinderflanschdichtung	1	
53	273 z 2	Zylinderdeckel	1	
—	174 z 6	Zündkerzengewindebuchse	1	Nur für Reparaturzwecke
54	469 z 01	Zylinderdeckeldichtung	1	
55	1551 z 016	Vierkantschraube (zur Zylinderdeckelbefestigung)	4	

www.zundappveteranenclub.nl

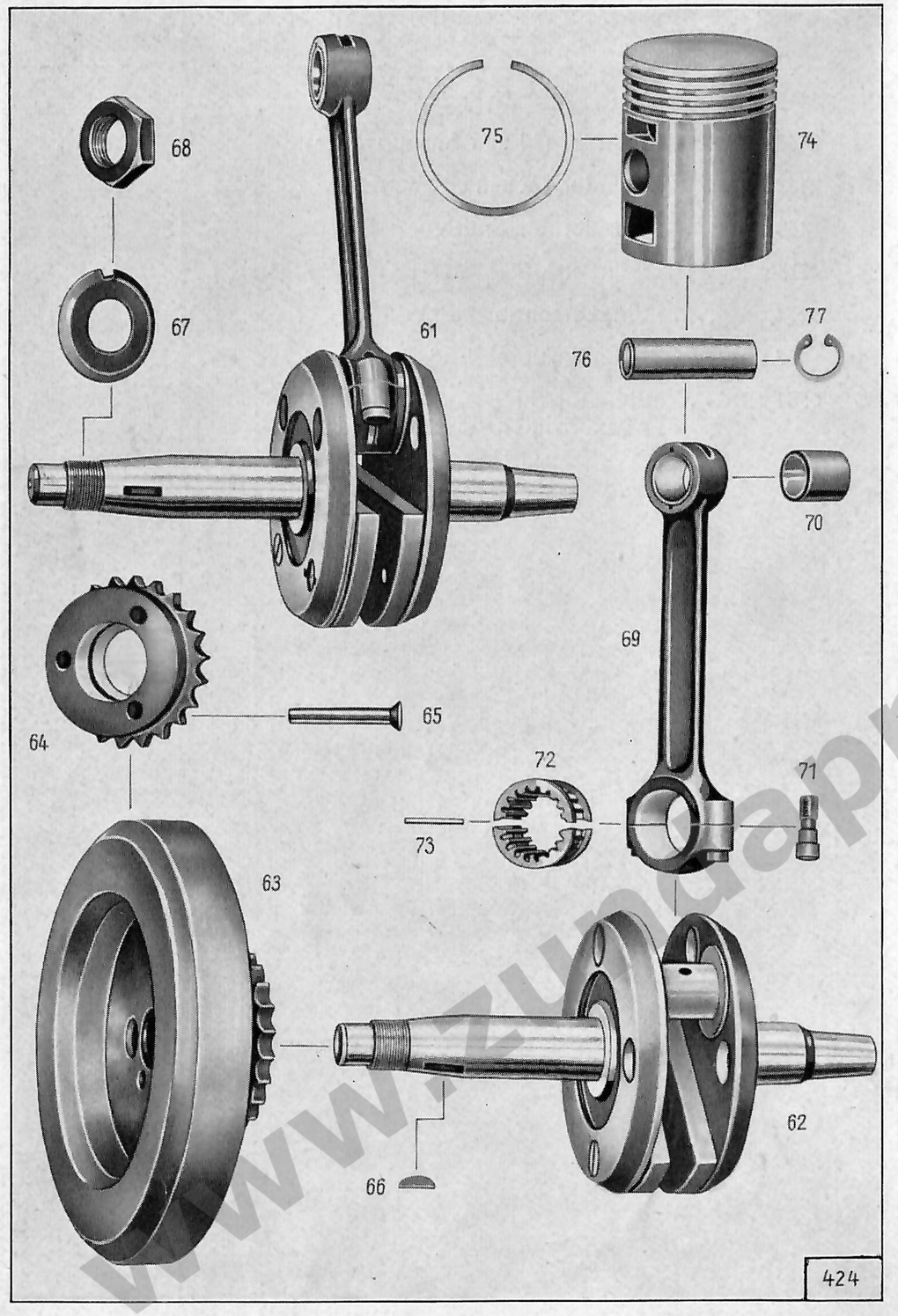

Bild-Nr.	Ersatzteil-Nr.	Benennung	Anzahl je Gruppe	Bemerkungen
		Kurbelwelle		
61	1950 k 12	Kurbelwelle mit Pleuelstange ..	1	
62	1950 k 7	Kurbelwelle	1	
63	1310 z 1	Schwungscheibe mit Kettenrad ..	1	
64	2101 z 3	Kettenrad 22 Zähne (z. Schwungscheibe)	1	
65	—	Senkniet 7×45 DIN 661	3	
66	—	Scheibenfeder 4×6,5 DIN 6888 ..	1	
67	1291 z 03	Sicherungsscheibe (mit Nase)....	1	
—	1291 z 64	Sicherungsscheibe (ohne Nase)..	1	
68	1001 z 020	Sechskantmutter	1	
		Pleuelstange		
69	1160 k 01	Pleuelstange	1	
70	184 z 289	Kolbenbolzenbuchse	1	
71	1571 z 01	Pleuelschraube	2	
72	1874 z 01	Käfigring	1	
73	1871 z 01	Lagernadel	18	
		Kolben		
74	883 z 22	Kolben 60,0 ⌀ (normal)	1	
—	883 z 22/31	Kolben 60,5 ⌀	1	
—	883 z 22/32	Kolben 61,0 ⌀	1	
—	883 z 22/36	Kolben 61,5 ⌀	1	
—	883 z 22/37	Kolben 62,0 ⌀	1	
75	1262 z 01	Kolbenring 60,0 ⌀ (normal).....	3	
—	1262 z 01/31	Kolbenring 60,5 ⌀	3	
—	1262 z 01/32	Kolbenring 61,0 ⌀	3	
—	1262 z 01/36	Kolbenring 61,5 ⌀	3	
—	1262 z 01/37	Kolbenring 62,0 ⌀	3	
76	121 z 57	Kolbenbolzen	1	
77	—	Innen-Seegerring 18×1 DIN 472 ..	2	

www.zundappveteranenclub.nl

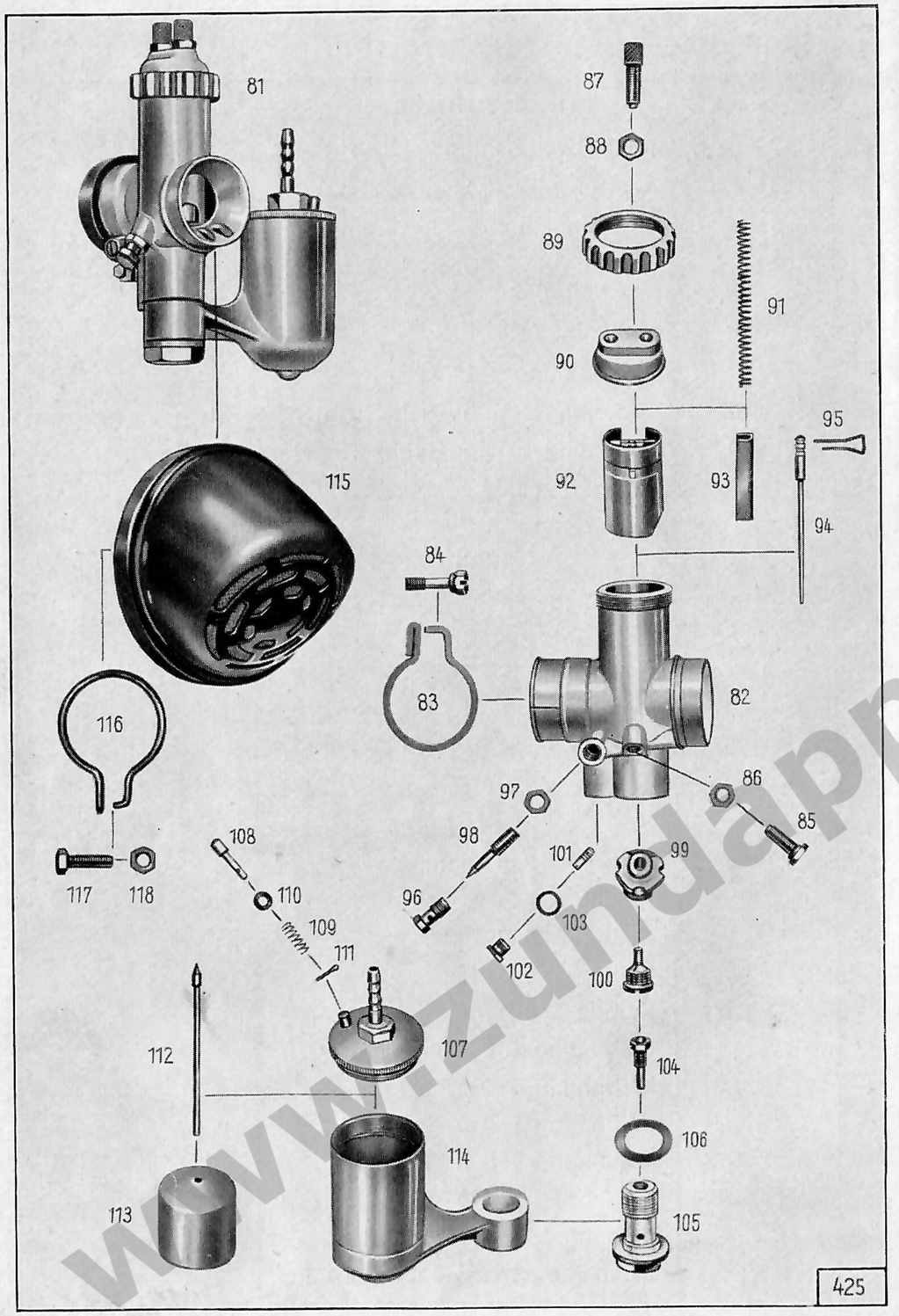

Bild-Nr.	Ersatzteil-Nr.	Benennung	Anzahl je Gruppe	Bemerkungen
		Vergaser		
—	6430 z 48	Vergaser (Bing Typ 2/20/1)	1	Bis Fahrgestell-Nr. 756 009
81	6430 z 49	Vergaser (Bing Typ 2/22/13).....	1	Ab Fahrgestell-Nr. 756 010
—	6430 z 48/31	Vergasergehäuse	1	Bis Fahrgestell-Nr. 756 009
82	6430 z 49/31	Vergasergehäuse	1	Ab Fahrgestell-Nr. 756 010
83	6430 z 04/32	Klemmring	1	
84	6430 z 04/33	Klemmschraube	1	
85	6430 z 04/34	Leerlaufeinstellschraube	1	
86	6430 z 04/35	Mutter (zur Leerlaufeinstellschraube)..	1	
87	6430 z 04/36	Seilzugverstellschraube	2	
88	6430 z 04/37	Mutter (z. Seilzugverstellschraube)	2	
89	6430 z 48/38	Deckelverschraubung	1	
90	6430 z 48/39	Deckelplatte	1	
91	6430 z 8/3	Schieberfeder	2	
92	6430 z 48/41	Gasschieber	1	
93	6430 z 04/42	Luftschieber	1	
94	6430 z 04/43	Düsennadel	1	
95	6430 z 04/44	Klemmbügel (zur Düsennadel) ..	1	
96	6430 z 04/45 E	Leerlaufluftdüse	1	
97	6430 z 04/46 E	Mutter	1	
98	6430 z 04/47 E	Leerlaufluftschraube	1	
99	6430 z 04/49	Mischkammereinsatz (bei Bestellung eingegossene Nr. angeb.)	1	
100	6430 z 04/50	Nadeldüse	1	
101	6430 z 48/65	Leerlaufdüse (Größe 45)	1	
102	6430 z 48/66	Verschlußschraube (zur Leerlaufdüse)	1	
103	6430 z 48/67	Dichtung (zur Verschlußschraube)	1	

www.zundapp-veteranenclub.nl

Bild-Nr.	Ersatzteil-Nr.	Benennung	Anzahl je Gruppe	Bemerkungen
104	6430 z 04/51	Kraftstoffdüse (bei Bestellung Größe angeben)	1	
105	6430 z 04/52	Düsenstock	1	
106	6430 z 04/53	Dichtung für Düsenstock	2	
107	6430 z 47/54	Schwimmergehäusedeckel vollständig (mit Schlauchanschluß)	1	
108	6430 z 04/57	Tupfer	1	
109	6430 z 04/58	Tupferfeder	1	
110	6430 z 04/59	Scheibe	1	
111	6430 z 04/60	Splint	1	
112	6430 z 04/61	Schwimmernadel	1	
113	6430 z 04/62	Schwimmer	1	
114	6430 z 04/64	Schwimmergehäuse	1	
115	6410 z 77	Luftfilter	1	
116	1441 z 21	Schelle (zum Luftfilter)	1	
117	—	Sechskantschraube M 6×18 DIN 933 (zur Schelle)	1	
118	—	Sechskantmutter M 6 DIN 934	1	

www.zundappveteranenclub.nl

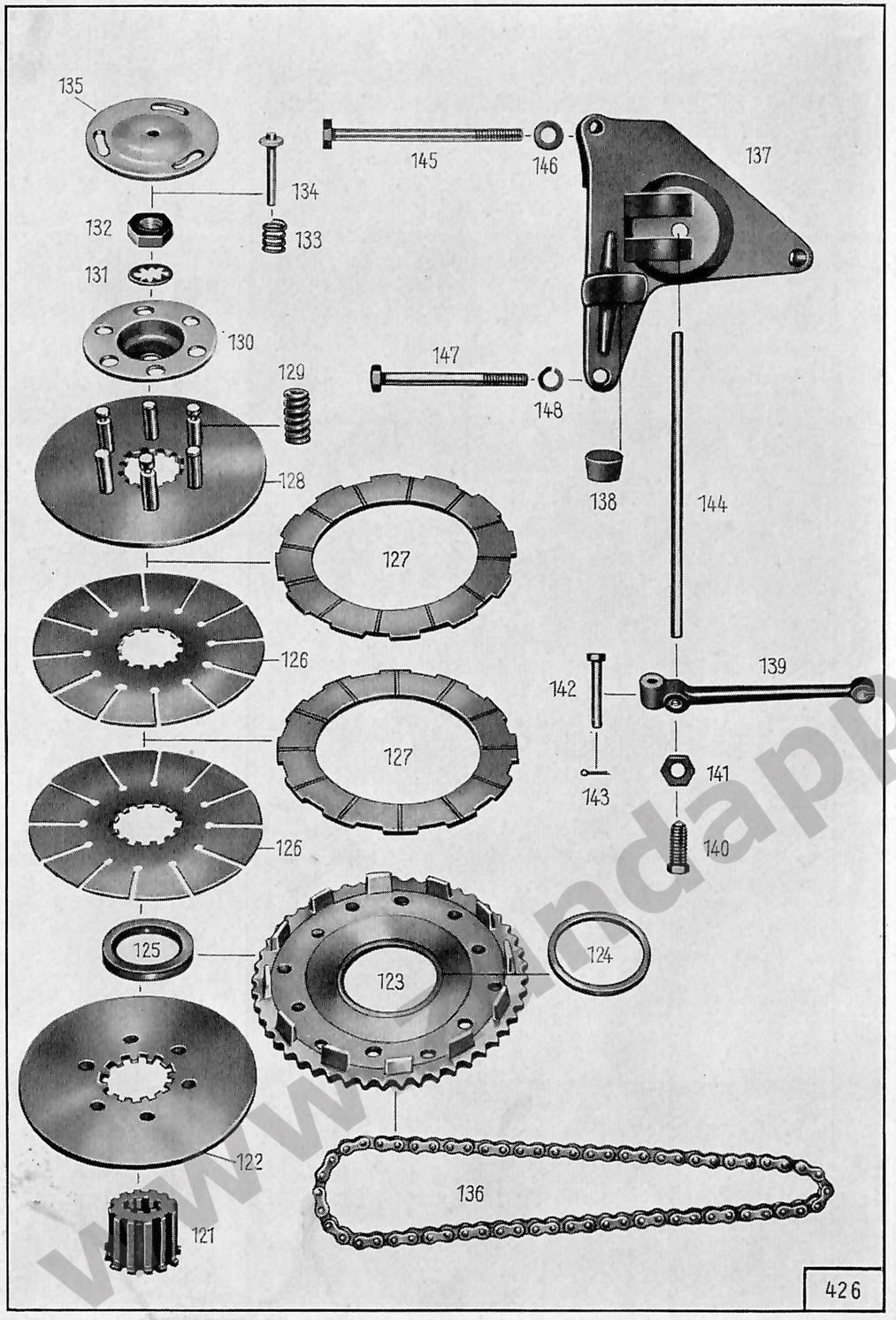

Bild-Nr.	Ersatzteil-Nr.	Benennung	Anzahl je Gruppe	Bemerkungen
		Kupplung		
121	961 z 24	Kupplungskern	1	
122	921 z 11	Feste Lamelle	1	
123	2100 z 7	Kupplungskettenrad mit Buchse 48 Zähne	1	
124	184 z 016	Buchse (im Kupplungskettenrad)	1	
125	1231 z 012	Laufring (z. Kupplungskettenrad)	1	
126	921 z 16	Lamelle	2	
127	929 z 4	Jurid-Lamelle	2	
128	920 z 9	Decklamelle	1	
129	321 z 45	Kupplungsfeder	6	
130	1781 z 3	Federteller	1	
131	—	Federnde Zahnscheibe B 14 HgN 14509	1	
132	1001 z 51	Sechskantmutter (zur Befestigung Kupplungskern mit Federteller auf Getriebehauptwelle).....	1	
133	321 z 018	Schraubenfeder	1	
134	1121 z 10	Stiftplatte	1	
135	781 z 49	Abdrückkappe	1	
136	—	Einfachhülsenkette 62 Glieder endlos, 9,525×7,5 DIN 73232....	1	
		Kupplungsbetätigung		
137	651 z 139	Schutzhaube	1	
138	1806 z 05	Gummipfropfen (für Anwerfer-anschlag)	1	
139	671 z 09	Kupplungshebel	1	
140	1550 k 01	Stellschraube (in Kupplungshebel)	1	
141	—	Sechskantmutter M 10×1 DIN 936 (zur Stellschraube)	1	

www.zundappveteranenclub.nl

Tafel 7, Gruppe M: g) Kupplung, Kupplung Kupplungsbetätigung

Bild-Nr.	Ersatzteil-Nr.	Benennung	Anzahl je Gruppe	Bemerkungen
142	131 z 016	Bolzen (zur Befestigung Kupplungshebel an Schutzhaube) ..	1	
143	—	Splint 2×12 DIN 94 (zum Bolzen)	1	
144	1651 z 5	Druckstift (in Getriebehauptwelle)	1	
145	—	Sechskantschraube M 8×105 DIN 931 (z. Befestigung Schutzhaube an Kurbelgehäuse)	2	
146	1301 z 089	Scheibe	2	
147	—	Sechskantschraube M 8×80 DIN 931 (z. Befestigung Schutzhaube an Kurbelgehäuse)	1	
148	—	Federring A 8 DIN 127	1	

www.zundappveteranenclub.nl

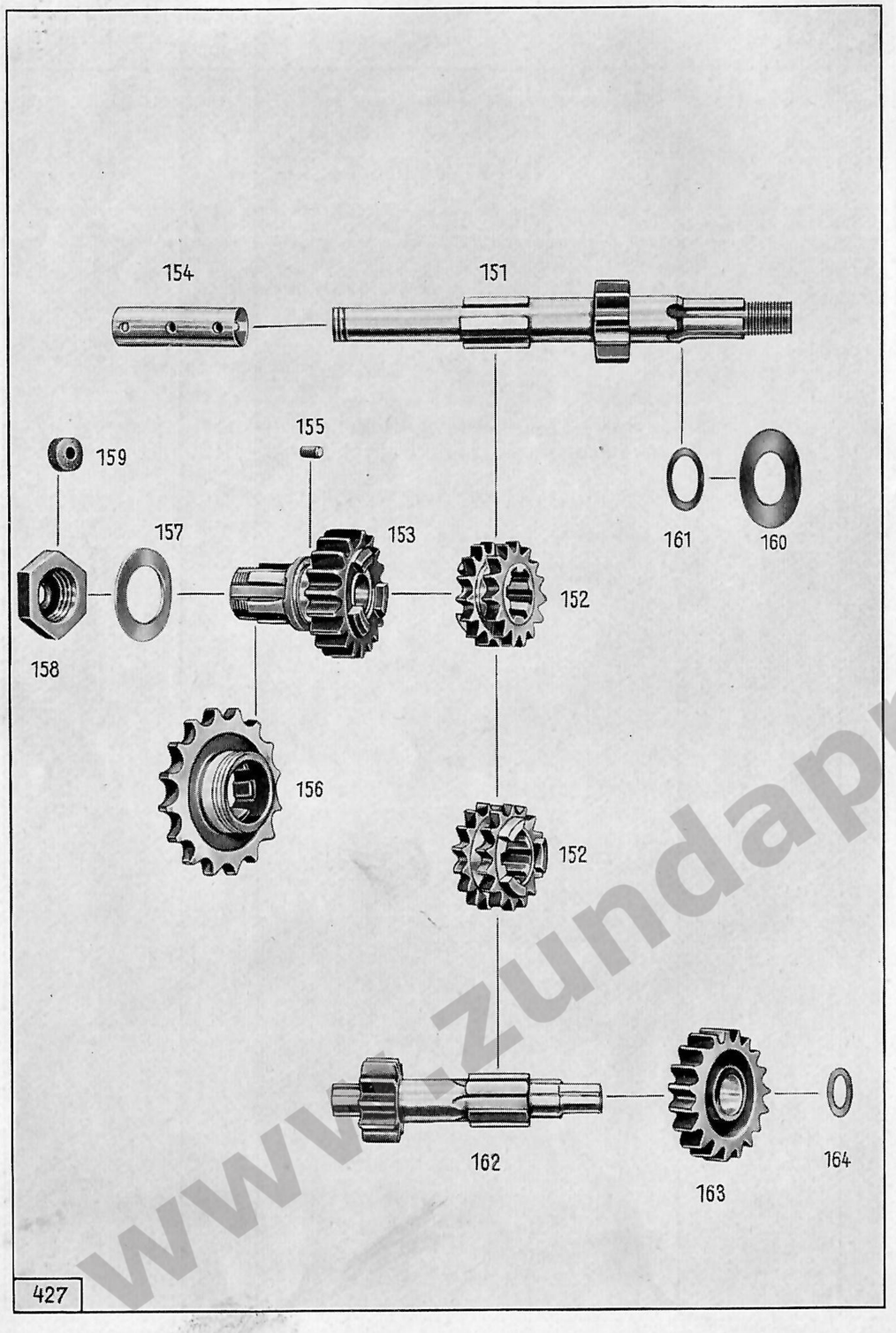

Bild-Nr.	Ersatzteil-Nr.	Benennung	Anzahl je Gruppe	Bemerkungen
151	1941 z 27	Getriebehauptwelle	1	
152	2131 z 21	Klauenzahnrad 15 Zähne	1	
153	2131 z 23	Schaftzahnrad 19 Zähne	1	
154	184 z 12	Buchse (zum Schaftzahnrad)	1	
155	1871 z 07	Rolle (auf Schaftzahnrad)	16	
156	2101 z 55	Kettenrad 16 Zähne	1	
157	1301 z 040	Sicherungsscheibe	1	
158	1000 z 03	Mutter (zur Befestigung Kettenrad auf Schaftzahnrad).....	1	
159	1236 z 018	Filzring (zur Mutter).....	1	
160	1281 z 152	Beilegscheibe (zur Abdeckung des Ring-Rillenlagers)	1	
161	1301 z 041	Ausgleichscheibe 0,1 mm	nach Bedarf	
—	1301 z 042	Ausgleichscheibe 0,2 mm		
—	1301 z 043	Ausgleichscheibe 0,5 mm		
—	1301 z 044	Ausgleichscheibe 0,75 mm		
—	1301 z 045	Ausgleichscheibe 1,0 mm ..... (zwischen Getriebehauptwelle und Ring-Rillenlager)		
162	1941 z 14	Vorgelegewelle	1	
152	2131 z 21	Klauenzahnrad 15 Zähne	1	
163	2131 z 22	Anwerferrad 19 Zähne	1	
164	1301 z 92	Ausgleichscheibe 0,2 mm	nach Bedarf	
—	1301 z 93	Ausgleichscheibe 0,3 mm		
—	1301 z 94	Ausgleichscheibe 0,4 mm		
—	1301 z 343	Ausgleichscheibe 0,5 mm ..... (zwischen Vorgelegewelle und Lagerbuchse)		

www.zundappveteranenclub.nl

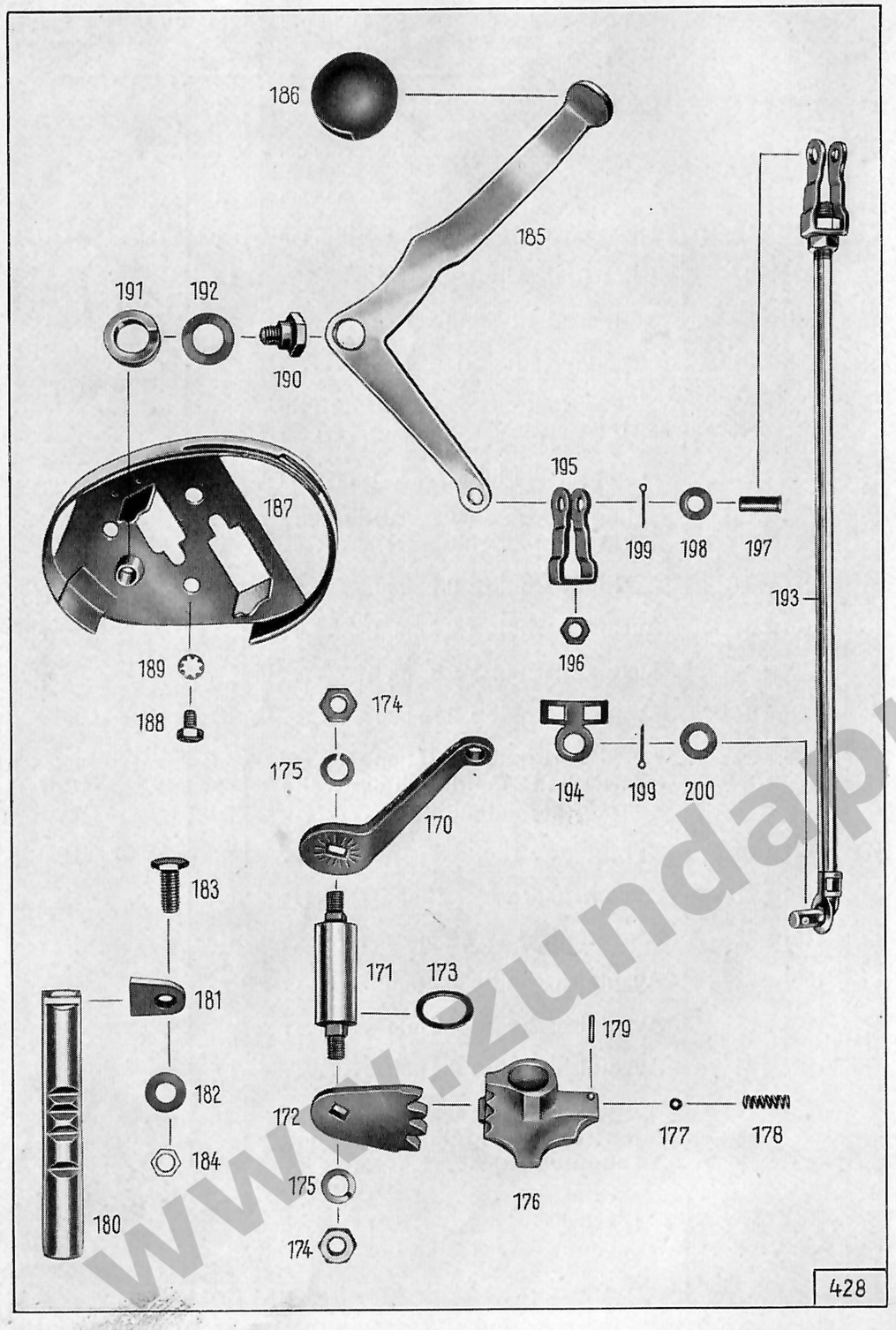

Bild-Nr.	Ersatzteil-Nr.	Benennung	Anzahl je Gruppe	Bemerkungen
		Schaltvorrichtung		
170	681 z 03	Unterer Schalthebel	1	
171	121 z 19	Schaltbolzen	1	
172	2081 z 1	Zahnradbogen	1	
173	1301 z 367	Ausgleichscheibe 0,2 mm (zwischen Schaltbolzen u. Zahnradbogen)	nach Bedarf	
—	1301 z 368	Ausgleichscheibe 0,3 mm (zwischen Schaltbolzen u. Zahnradbogen)		
174	—	Sechskantmutter M 8 DIN 934 (zur Befestigung Schalthebel und Zahnradbogen an Schaltbolzen)	2	
175	—	Federring A 8 DIN 127	2	
176	571 z 2	Schaltschieber	1	
177	—	Kugel 7 ⌀, LgN 17113	1	
178	321 z 17	Schraubenfeder	1	
179	—	Zylinderkerbstift 3×12 DIN 1473..	1	
180	121 z 14	Führungsbolzen	1	
181	1141 z 20	Sicherungsplatte (zum Führungsbolzen)	1	
182	1301 z 52	Ausgleichscheibe 0,2 mm	nach Bedarf	
—	1301 z 53	Ausgleichscheibe 0,3 mm		
—	1301 z 54	Ausgleichscheibe 0,4 mm ..... (unter Sicherungsplatte)		
183	1551 z 39	Sechskantschraube (zur Befestigung Sicherungsplatte an Kurbelgehäuse)	1	
184	1001 z 21	Sechskantmutter	1	

www.zundappveteranenclub.nl

Bild-Nr.	Ersatzteil-Nr.	Benennung	Anzahl je Gruppe	Bemerkungen
		Handschaltung		
185	681 z 2	Schalthebel	1	
186	596 z 01	Schalthebelknopf	1	
187	200 z 29	Schaltsegment	1	
188	—	Sechskantschraube M 6×8 DIN 933 (z. Befestigung Schaltsegment an Kraftstoffbehälter)	3	
189	—	Zahnscheibe FZJ M 6	3	
190	1551 z 34	Bundschraube (zur Befestigung Schalthebel an Schaltsegment)	1	
191	1251 z 010	Doppelfederring (zur Bundschraube).....	1	
192	1301 z 011	Scheibe (zur Bundschraube).....	1	
193	1650 k 9	Schaltstange vollständig	1	
194	1111 z 03	Anschlagschelle (z. Schaltstange)	1	
195	551 z 10	Gabelstück (zur Schaltstange) ..	1	
196	—	Sechskantmutter M 7 DIN 934	2	
197	131 z 018	Bolzen (zur Befestigung Schaltstange an Schalthebel oben)..	1	
198	1301 z 046	Scheibe	1	
199	—	Splint 1,5×15 DIN 94	1	
200	—	Scheibe 8,4 DIN 433 (zur Befestigung Schaltstange unten)	1	
199	—	Splint 1,5×15 DIN 94	1	

www.zundappveteranenclub.nl

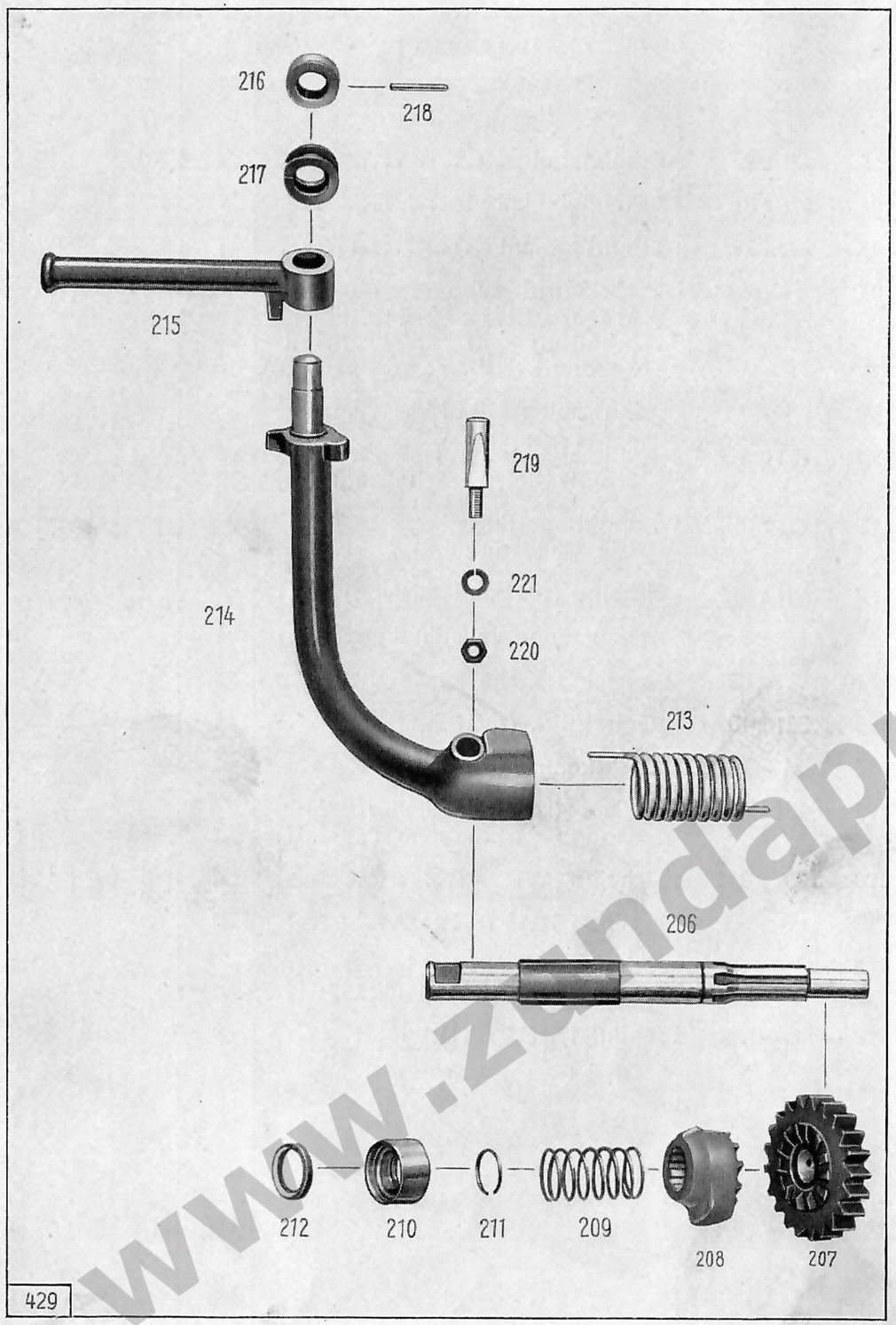

Bild-Nr.	Ersatzteil-Nr.	Benennung	Anzahl je Gruppe	Bemerkungen
		Anwerfer		
206	1941 z 37	Anwerferwelle	1	
207	961 z 17	Mitnehmerzahnrad 21 Zähne	1	
208	961 z 08	Mitnehmer	1	
209	321 z 020	Mitnehmerfeder	1	
210	1231 z 70	Kegelring	1	
211	1251 z 45	Drahtring	1	
212	1237 z 6	Dichtring (zum Kegelring).....	1	
213	321 z 21	Rückholfeder (zwischen Anwerferarm und Kurbelgehäuse)	1	
214	901 z 02	Anwerferarm	1	
215	131 z 02	Tretbolzen (zum Anwerferarm) ..	1	
216	1231 z 01	Stellring (zur Befestigung Tretbolzen an Anwerferarm)	1	
217	1251 z 01	Doppelfederring	1	
218	—	Kegelkerbstift 4×22 DIN 1471....	1	
219	121 z 016	Klemmbolzen (z. Befestigung Anwerferarm an Anwerferwelle)	1	
220	—	Sechskantmutter M 6 DIN 934	1	
221	—	Federring A 6 DIN 127	1	

www.zundappveteranenclub.nl

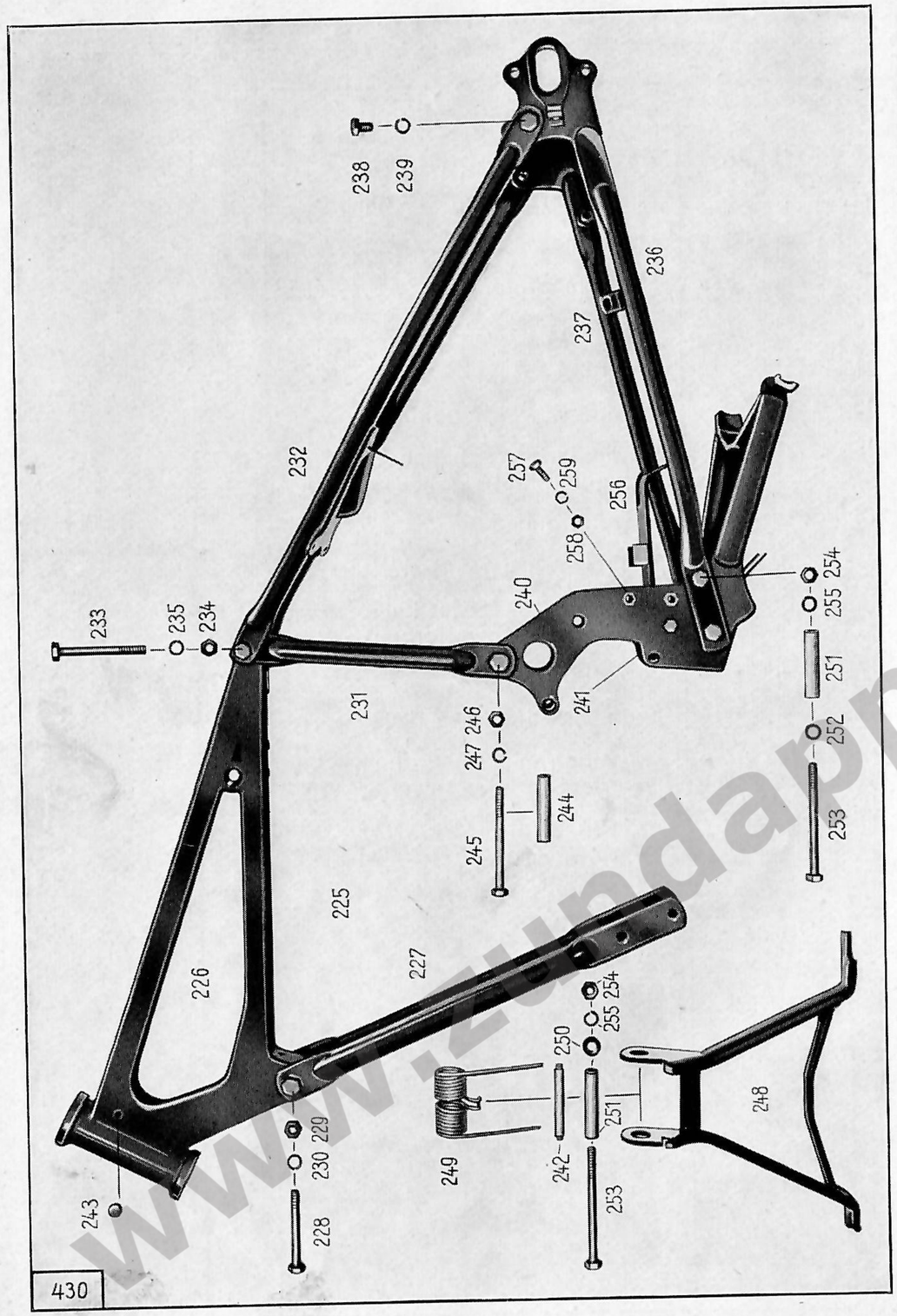

Bild-Nr.	Ersatzteil-Nr.	Benennung	Anzahl je Gruppe	Bemerkungen
		Rahmen		
225	6690 k 114	Rahmen	1	
226	1210 z 45	Rahmendreieck	1	
—	184 z 285	Lagerbuchse (zur Sattellagerung)	2	
—	—	Druckschmierkopf AM 6 DIN 71412	1	
—	1871 z 03	Kugellagerschale	2	
227	1750 z 02	Motorstrebe	2	
228	—	Sechskantschraube M 10×75 DIN 931 (z. Befestigung Motorstreben und Kraftstoffbehälter an Rahmenbogen) ..	1	
229	—	Sechskantmutter M 10 DIN 934 ..	1	
230	—	Federring A 10 DIN 127	1	
231	1750 z 03	Sattelstrebe	2	
232	1210 z 46	Hinterstreben mit Federteller....	1	
233	—	Sechskantschraube M 10×90 DIN 931 (z. Befestigung Sattelstreben, Kraftstoffbehälter u. Hinterstrebe an Rahmenbogen)	1	
234	—	Sechskantmutter M 10 DIN 934....	1	
235	—	Federring A 10 DIN 127	1	
236	1210 z 9	Hintergabelseitenteil links	1	
237	1210 z 11	Hintergabelseitenteil rechts	1	
238	—	Sechskantschraube M 10×15 DIN 933 (z. Befestigung Hintergabelseitenteile an Hinterstreben)	2	
239	—	Federring A 10 DIN 127	2	
240	1181 z 59	Motoraufhängeblech links	1	
241	1180 z 23	Motoraufhängeblech rechts.....	1	
242	121 z 011	Bolzen (zur Ständerfeder)	1	

www.zundappveteranenclub.nl

Bild-Nr.	Ersatzteil-Nr.	Benennung	Anzahl je Gruppe	Bemerkungen
243	1126 z 1	Stützpilz (zur Auflage des Kraftstoffbehälters)	2	
244	1331 z 09	Abstandrohr	1	
245	—	Sechskantschraube M 10×105 DIN 931 (zur Befestigung Sattelstrebe an Motoraufhängeblechen)	1	
246	—	Sechskantmutter M 10 DIN 934 ..	1	
247	—	Federring A 10 DIN 127	1	
248	1750 z 120	Mittelständer	1	
249	321 z 016	Ständerfeder	1	
250	1301 z 036	Ständerlagerscheibe	2	
251	1331 z 09	Abstandrohr	1	
252	1301 z 037	Scheibe	2	
253	—	Sechskantschraube M 10×115 DIN 931 (zur Befestigung Hintergabelseitenteile u. Mittelständer an Motoraufhängeblech)	2	
254	—	Sechskantmutter M 10 DIN 934....	2	
255	—	Federring A 10 DIN 127	2	
256	630 z 127	Sammlerträger	1	
257	—	Sechskantschraube M 8×15 DIN 933 (z. Befestigung Sammlerträger an Motoraufhängeblech)	4	
258	—	Sechskantmutter M 8 DIN 934....	4	
259	—	Federring A 8 DIN 127	4	

www.zundappveteranenclub.nl

Bild-Nr.	Ersatzteil-Nr.	Benennung	Anzahl je Gruppe	Bemerkungen
		Fußrasten		
265	121 z 012	Fußrasterbolzen	1	
266	1331 z 021	Abstandrohr (zwischen den Motoraufhängeblechen)	1	
267	1331 z 020	Abstandrohr (zwischen Motoraufhängeblech und linkem Fußraster)	1	
268	1331 z 019	Abstandrohr (zwischen Motoraufhängeblech und Fußbremshebel)	1	
269	—	Scheibe 15 DIN 125	1	
270	2051 z 014	Bremsanschlag	1	
271	631 z 05	Fußrasterarm	2	
272	616 z 06	Fußrastergummi	2	
273	—	Sechskantmutter M 12 DIN 934....	2	
274	—	Federring A 12 DIN 127	2	

www.zundappveteranenclub.nl

www.zundappveteranenclub.nl

Tafel 12, Gruppe R: b) Fußrasten und Sattel

Bild-Nr.	Ersatzteil-Nr.	Benennung	Anzahl je Gruppe	Bemerkungen
		Sattel mit Aufhängung		
—	6330 z 26	Sattel mit Sattelträger	1	
275	6340 z 64	Satteldecke (Pagusa)	1	
276	—	Sechskantmutter M 8 DIN 934....	3	
277	—	Federring A 8 DIN 127.....	3	
278	630 z 184	Sattelträger	1	
279	1751 z 168	Sattelstütze	1	
280	321 z 274	Sattelfeder, normal	1	
—	321 z 273	Sattelfeder, weicher	1	auf Wunsch
281	—	Sechskantschraube M 8×25 DIN 931 (z. Befestigung Sattelfeder an Sattelstütze) ..	1	
282	—	Sechskantmutter M 8 DIN 934	1	
283	—	Scheibe 8,4 DIN 125	1	
287	—	Federring A 8 DIN 127	1	
284	—	Sechskantschraube M 8×22 DIN 931 (z. Befestigung Sattelfeder an Federteller)....	1	
285	—	Scheibe 8,4 DIN 125	1	
286	—	Sechskantmutter M 8 DIN 934	1	
287	—	Federring A 8 DIN 127	1	
288	131 z 225	Lagerbolzen (zur Befestigung Sattel mit Sattelträger an Rahmen)	1	
289	1001 z 120	Sechskantmutter	1	
290	—	Splint 6×60 DIN 94	1	oder
—	—	Nietstift A 6 h 11×58 DIN 7341....	1	

Tafel 13, Gruppe R: c) Gepäckträger und Kettenschutz

Bild-Nr.	Ersatzteil-Nr.	Benennung	Anzahl je Gruppe	Bemerkungen
		Gepäckträger		
295	630 z 26	Gepäckträger	1	
296	—	Sechskantschraube M 8×15 DIN 933 (zur Befestigung an Hinterradschutzblech)	3	
297	—	Sechskantmutter M 8 DIN 934	3	
298	—	Federring A 8 DIN 127	3	
299	1551 z 024	Schraube (zur Befestigung Gepäckträger an Rahmen)	2	
300	—	Federring A 8 DIN 127	2	
		Antriebskettenschutz		
301	1500 z 21	Antriebskettenschutz	1	
—	—	Sechskantschraube M 6×20 DIN 933	1	
—	—	Scheibe 6,4 DIN 125	2	
—	—	Federring A 6 DIN 127	1	
—	1141 z 017	Gewindeplatte	1	
302	1501 z 15	Unterer Kettenschutz	1	
303	—	Halbrundschraube AM 5×10 DIN 86	1	
304	—	Sechskantmutter M 5 DIN 934	1	
305	—	Federring A 5 DIN 127	1	

www.zundappveteranenclub.nl

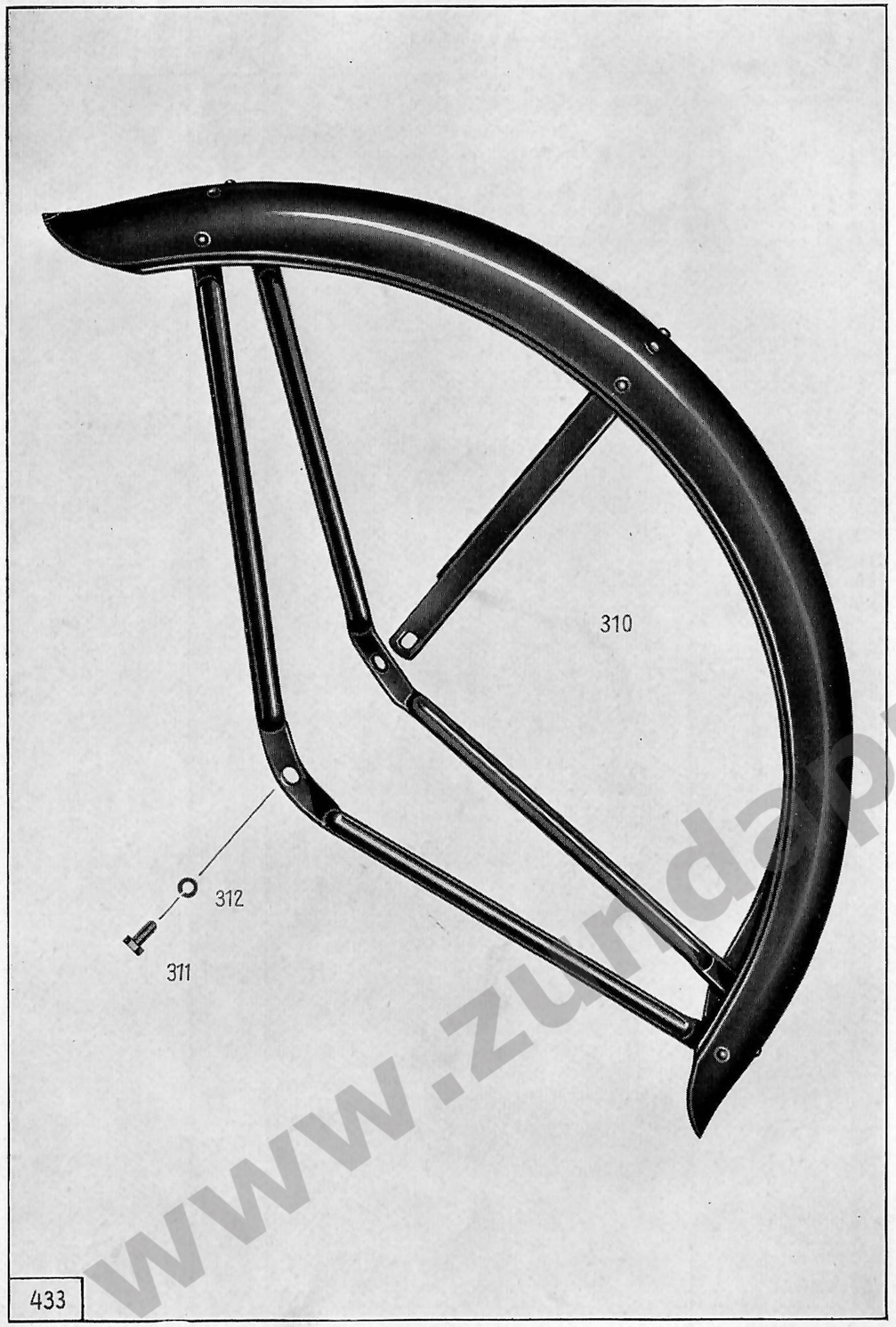

Bild-Nr.	Ersatzteil-Nr.	Benennung	Anzahl je Gruppe	Bemerkungen
		Vorderrad-Schutzblech		
310	6370 z 85	Vorderrad-Schutzblech	1	
311	—	Sechskantschraube M 8×15 DIN 933 (zur Befestigung Schutzblech an Vordergabel) ..	4	
312	—	Federring A 8 DIN 127	4	

www.zundappveteranenclub.nl

Bild-Nr.	Ersatzteil-Nr.	Benennung	Anzahl je Gruppe	Bemerkungen
		Hinterrad-Schutzblech		
315	6370 z 86	Hinterrad-Schutzblech	1	
316	6370 z 86/32	Hinterrad-Schutzblech-Hinterteil .	1	
317	6370 z 02/35	Scharnier (zur Verbindung Hinterrad-Schutzblech-Vorderteil mit Hinterteil)	1	
318	331 z 9	Haltefeder (für Mittelständer) ..	1	
—	—	Halbrundniet 6×10 DIN 660	1	
319	1483 z 6	Plakette	1	
—	—	Halbrundniet 3×5 DIN 660	2	
320	—	Rückstrahler DIN 72616 FJ	1	
321	211 z 98	Bügel (zum Nummernschild).....	1	
—	—	Halbrundschraube AM 5×12 DIN 86	1	
—	—	Sechskantmutter M 5 DIN 934	1	
—	—	Federring A 5 DIN 127	1	
—	—	Sechskantschraube M6×15 DIN 933 (zur Befestigung Schutzblech an Sammlerträger)	1	
—	—	Sechskantmutter M 6 DIN 934	1	
—	—	Federring A 6 DIN 127	1	
—	—	Sechskantschraube M8×15 DIN 933 (zur Befestigung Schutzblech an Federteller) ..	1	
—	—	Sechskantmutter M 8 DIN 934	1	
—	—	Federring A 8 DIN 127	1	
—	—	Sechskantmutter M 8 DIN 934 (zur Befestigung Schutzblech an Rahmen)	2	
—	—	Scheibe 8,4 DIN 125	2	

www.zundappveteranenclub.nl

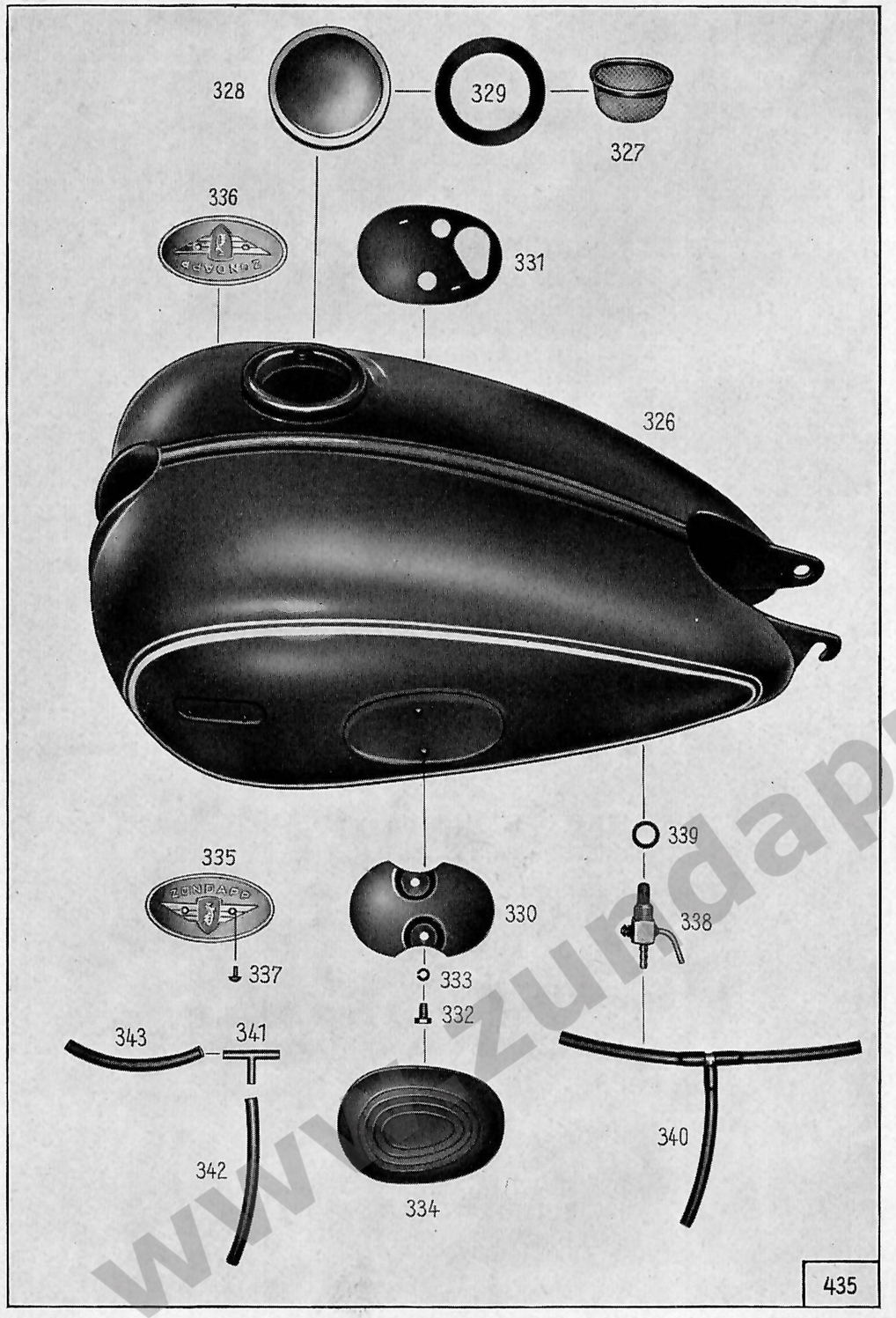

Tafel 16, Gruppe R: f) Kraftstoffbehälter und -leitungen

Bild-Nr.	Ersatzteil-Nr.	Benennung	Anzahl je Gruppe	Bemerkungen
		Kraftstoffbehälter		
—	6220 z 45	Kraftstoffbehälter mit Schaltung..	1	
326	6230 z 71	Kraftstoffbehälter	1	
327	2210 z 30	Kraftstoffsieb	1	
328	1850 z 26	Verschlußdeckel	1	
329	1850 z 26/31	Dichtring (für Verschlußdeckel) ..	1	
330	1141 z 1187	Stützblech links	1	
331	1141 z 1188	Stützblech rechts	1	
332	—	Sechskantschraube M 6×8 DIN 933 (zur Befestigung Stützbleche an Kraftstoffbehälter)	2	
333	—	Federring A 5 DIN 127	2	
334	616 z 02	Kniekissen	2	
335	1483 z 29	Plakette links	1	
336	1483 z 30	Plakette rechts	1	
337	—	Linsensenkschraube AM 3×6 DIN 91 (zur Plakette)..	4	
		Kraftstoffhahn und -leitungen		
338	6010 z 38	Kraftstoffhahn	2	
339	—	Dichtring A 14×20 DIN 7603	2	
340	1590 z 48	Kraftstoffschlauch vollständig....	1	
341	543 z 6	Verbindungsstück	1	
342	—	Kraftstoffschlauch 9×120 DIN 73379 FJ	1	
343	—	Kraftstoffschlauch 9×100 DIN 73379 FJ	2	

www.zundappveteranenclub.nl

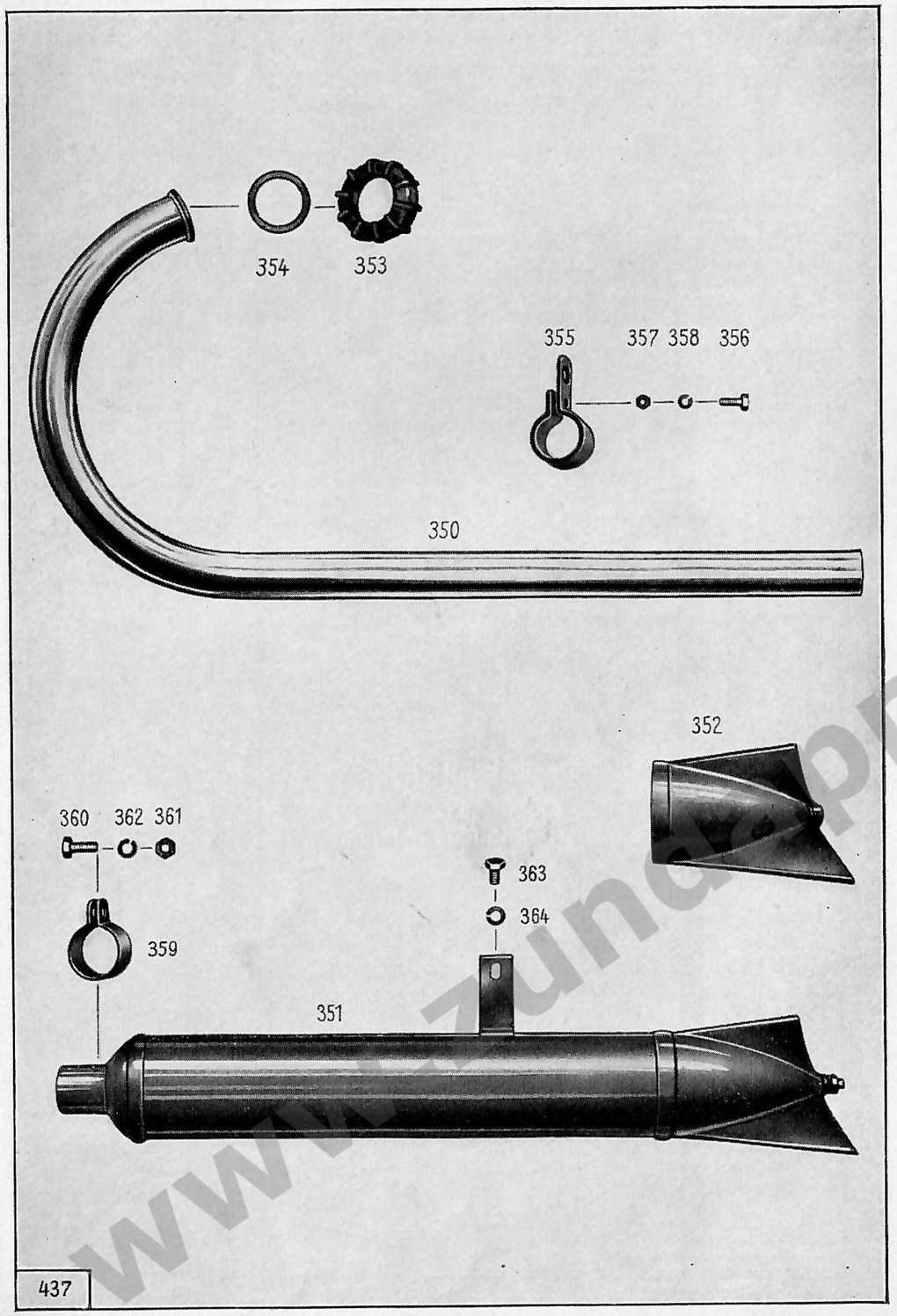

Bild-Nr.	Ersatzteil-Nr.	Benennung	Anzahl je Gruppe	Bemerkungen
		Auspufftopf und -leitungen		
350	1351 z 17cr	Krümmer links	1	
351	6030 z 37	Auspufftopf links	1	
—	1351 z 18cr	Krümmer rechts	1	
—	6030 z 38	Auspufftopf rechts	1	
352	6030 z 37/33	Auspufftopf-Endstück	2	
353	1011 z 12	Überwurfmutter	2	
354	1239 z 01	Dichtring (zur Überwurfmutter)	2	
355	1441 z 08	Schelle (für Krümmer)	2	
356	—	Sechskantschraube M 6×15 DIN 933 (zur Befestigung Schelle an Krümmer)	2	
357	—	Sechskantmutter M 6 DIN 934	2	
358	—	Federring A 6 DIN 127	2	
359	1441 z 01	Schelle (zur Befestigung Auspufftopf an Krümmer)	2	
360	—	Sechskantschraube M 8×15 DIN 933 (zur Schelle)	2	
361	—	Sechskantmutter M 8 DIN 934	2	
362	—	Federring A 8 DIN 127	2	
363	—	Sechskantschraube M 8×12 DIN 933 (zur Befestigung Auspufftopf an Rahmen)	2	
364	—	Federring A 8 DIN 127	2	

www.zundappveteranenclub.nl

Tafel 18, Gruppe R: i) Federgabel (Zusammenbau)

Bild-Nr.	Ersatzteil-Nr.	Benennung	Anzahl je Gruppe	Bemerkungen
		Federgabel		
—	6810 z 108	Teleskop-Vordergabel ohne Steuerungsdämpfer	1	
—	6810 z 110	Teleskop-Vordergabel ohne Steuerungsdämpfer mit geteilten Gleitbuchsen	1	

www.zundappveteranenclub.nl

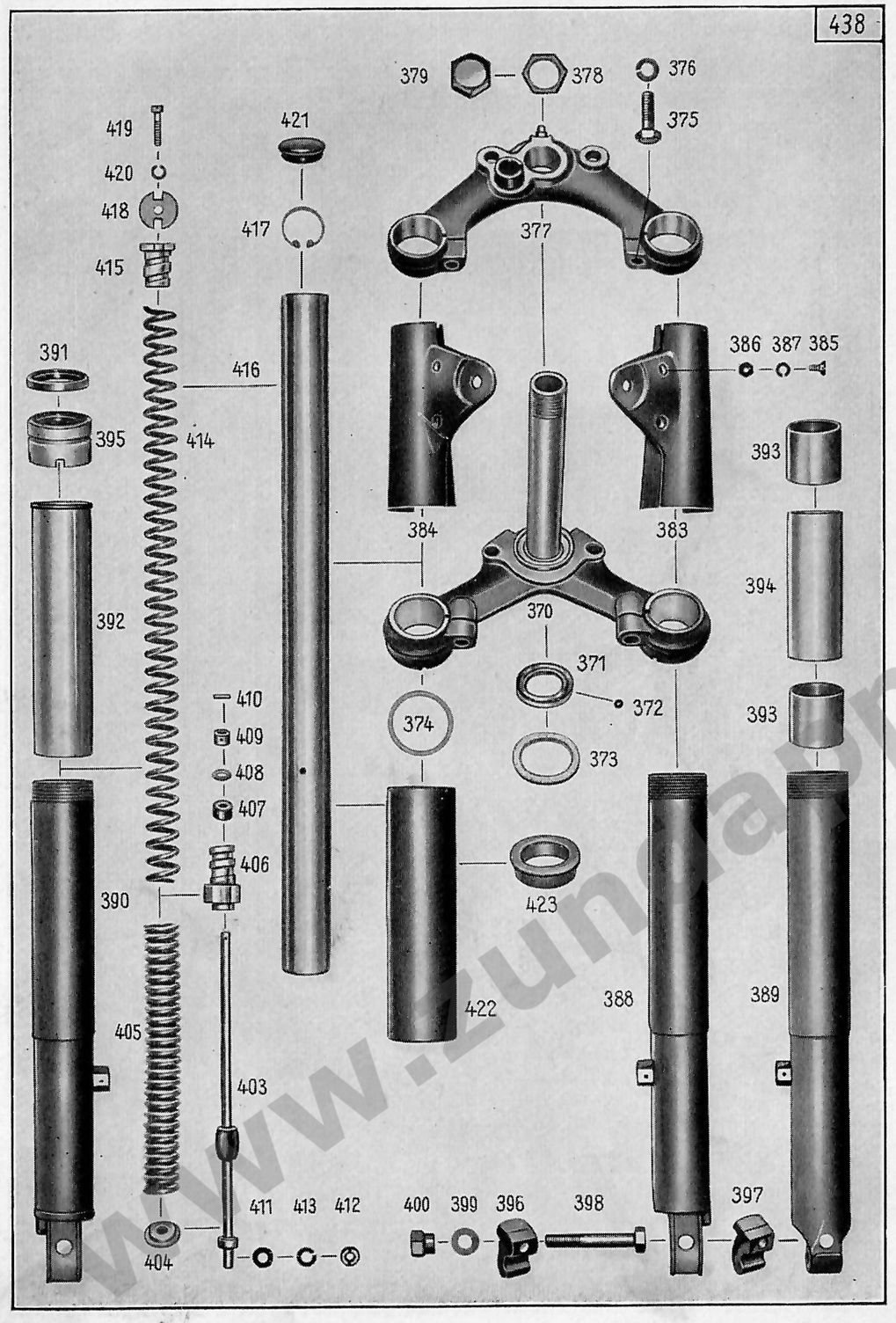

Bild-Nr.	Ersatzteil-Nr.	Benennung	Anzahl je Gruppe	Bemerkungen
		Federgabelaufhängung		
370	1210 z 41	Untere Gabelverbindung	1	
371	1871 z 03	Kugellagerschale	1	
372	—	Kugel 6 mm ⌀	18	
373	1236 z 04	Filzring	1	
374	1236 z 209	Gummiring (zur unteren Gabelverbindung)	2	
375	—	Sechskantschraube M 10×30 DIN 931 (zur Befestigung Gabelrohre in Gabelverbindung)	2	
376	—	Federring A 10 DIN 127	2	
377	1210 z 42	Obere Gabelverbindung	1	
371	1871 z 03	Kugellagerschale	1	
372	—	Kugel 6 mm ⌀	18	
373	1236 z 04	Filzring	1	
378	1001 z 117	Mutter (zur Befestigung Gabelverbindungen an Rahmen)	1	
379	1001 z 02	Verschlußmutter	1	
—	—	Druckschmierkopf AM 6 DIN 71412 (in obere Gabelverbindung)	1	
375	—	Sechskantschraube M 10×30 DIN 931 (zur Befestigung Gabelrohre in Gabelverbindung)	2	
376	—	Federring A 10 DIN 127	2	
383	630 z 186	Scheinwerferhalter links	1	
384	630 z 187	Scheinwerferhalter rechts	1	
385	—	Linsensenkschraube AM 6×12 DIN 91 (zur Befestigung Scheinwerferhalter an Gabelrohren)	4	
386	—	Sechskantmutter M 6 DIN 934	4	
387	—	Federring A 6 DIN 127	4	

www.zundapveteranenclub.nl

Bild-Nr.	Ersatzteil-Nr.	Benennung	Anzahl je Gruppe	Bemerkungen
		Gabelholme		
388	1330 z 77	Linkes Gabelführungsrohr	1	
389	1330 z 93	Linkes Gabelführungsrohr (für geteilte Gleitbuchse)	1	
390	1330 z 78	Rechtes Gabelführungsrohr	1	
—	1330 z 94	Rechtes Gabelführungsrohr (für geteilte Gleitbuchse)	1	
392	1330 z 81	Gleitbuchse (für Gabelführungsrohre 1330 z 77 und 1330 z 78) ..	2	
393	180 z 16	Gleitbuchse (für Gabelführungsrohre 1330 z 93 und 1330 z 94) ..	4	
394	1333 z 20	Abstandrohr (für Gabelführungsrohre 1330 z 93 und 1330 z 94) ..	2	
395	171 z 158	Gewindebuchse (auf Gabelführungsrohr)	2	
391	6860 z 81	Abdichtung	2	
396	551 z 63	Klaue (z. Befestigung der Vorderradachse an Gabelführungsrohr mit Gleitbuchse)	2	
397	551 z 65	Klaue (zur Befestigung der Vorderradachse an Gabelführungsrohr mit geteilter Gleitbuchse)	2	
398	—	Sechskantschraube M 10×65 DIN 931 (zur Befestigung Klaue an Gabelholm) ..	2	
399	—	Federscheibe B 10 DIN 137	2	
400	1001 z 118	Halsmutter (zur Sechskantschraube)	2	
—	—	Sechskantschraube M 6×6 DIN 933 (Ölablaßschraube)	2	
—	—	Dichtring A 6×10 DIN 7603	2	
403	1540 z 11	Spannschraube	2	
404	781 z 256	Federteller (auf Spannschraube)	2	
405	321 z 271	Kurze Druckfeder	2	

Bild-Nr.	Ersatzteil-Nr.	Benennung	Anzahl je Gruppe	Bemerkungen
406	633 z 7	Federträger (zur Spannschraube)	2	
407	1236 z 208	Gummiring (zur Spannschraube) ..	2	
408	—	Scheibe 8,4 DIN 433	4	
409	1231 z 201	Stellring (zur Spannschraube)....	2	
410	—	Zylinderkerbstift 3×12 DIN 1473 (zum Stellring)..	2	
411	1303 z 20	Beilegscheibe (zur Spannschraube)	4	
412	1011 z 66	Schlitzmutter (zur Befestigung Spannschraube an Gabelführungsrohr)	2	
413	—	Federring A 8 DIN 127	2	
414	321 z 272	Lange Druckfeder	2	
415	633 z 6	Federträger (zur langen Druckfeder).....	2	
416	1331 z 563	Gabelrohr	2	
417	—	Sg-Ring 30×1,2 DIN 472 (in Gabelrohr)	2	
418	1301 z 361	Scheibe (zum Federträger)	2	
419	—	Zylinderschraube M 6×25 DIN 84 (zur Befestigung Federträger in Gabelrohr)	2	
420	—	Federring A 6 DIN 127	2	
421	616 z 78	Verschlußpfropfen (z. Gabelrohr)	2	
422	1331 z 564	Schutzhülse (zur unteren Gabelverbindung)	2	
423	1236 z 210	Gummiring (in Schutzhülse)	2	

www.zundappveteranenclub.nl

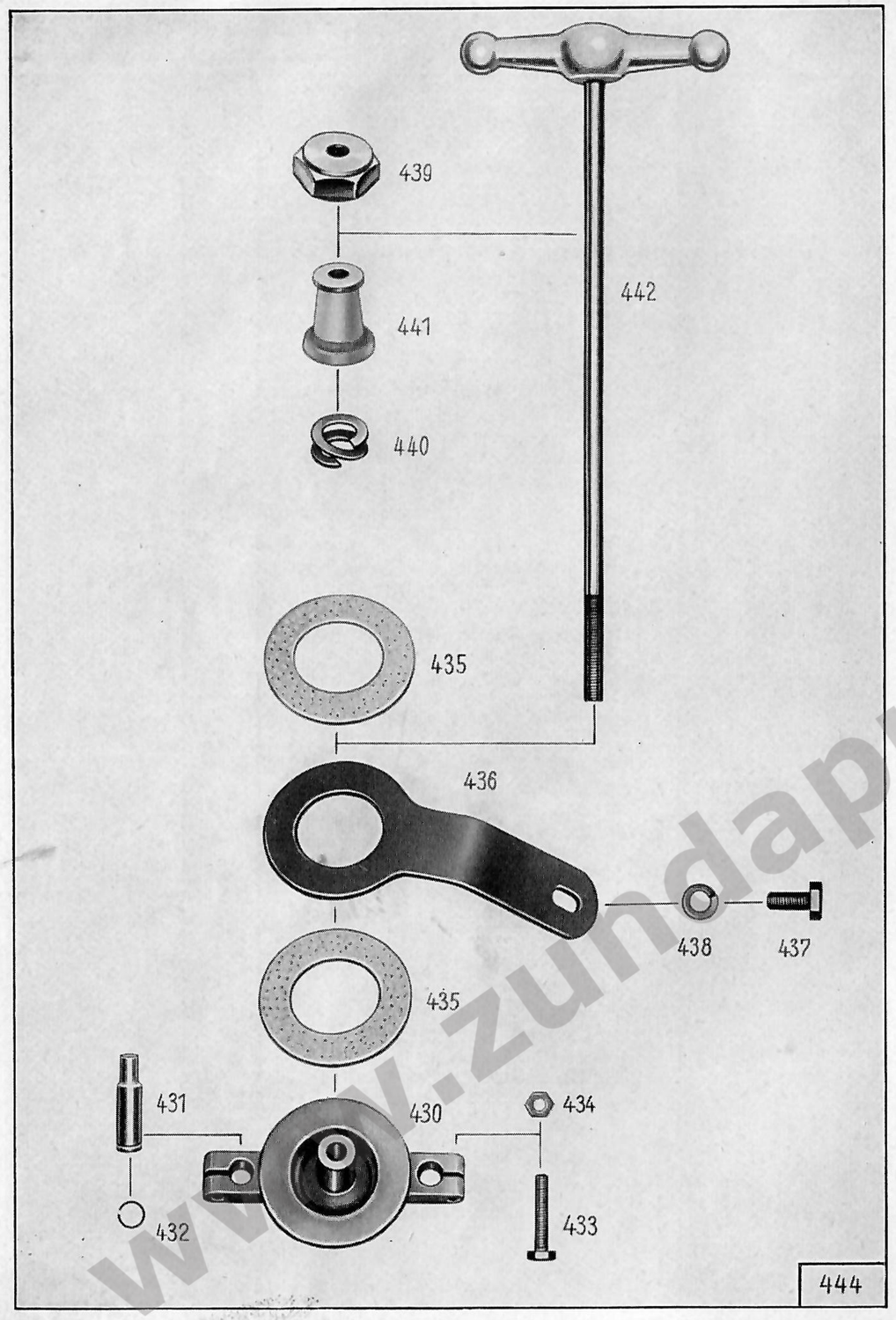

Bild-Nr.	Ersatzteil-Nr.	Benennung	Anzahl je Gruppe	Bemerkungen
		Steuerungsdämpfer		
—	6350 k 20	Steuerungsdämpfer vollständig ..	1	
430	631 z 242	Spannstück	1	
431	121 z 457	Führungsbolzen (in Spannstück) ..	2	
432	—	Sprengring 10 DIN 9045 (auf Führungsbolzen)	2	
433	—	Sechskantschraube M 6×22 DIN 931 (zur Befestigung Führungsbolzen in Spannstück)	2	
434	—	Sechskantmutter M 6 DIN 934	2	
435	1289 z 15	Dämpferscheibe	2	
436	631 z 241	Spannplatte	1	
437	—	Sechskantschraube M 8×15 DIN 933 (zur Befestigung Spannplatte an Rahmen)	1	
438	—	Federring A 8 DIN 127	1	
439	1001 z 13	Verschlußmutter	1	
440	1251 z 01	Federring	1	
441	633 z 8	Druckstück	1	
442	590 z 37	Handgriff mit Bolzen	1	

www.zundappveteranenclub.nl

Tafel 20, Gruppe R: k) Lenker u. Handbetätigungen mit Seilzügen

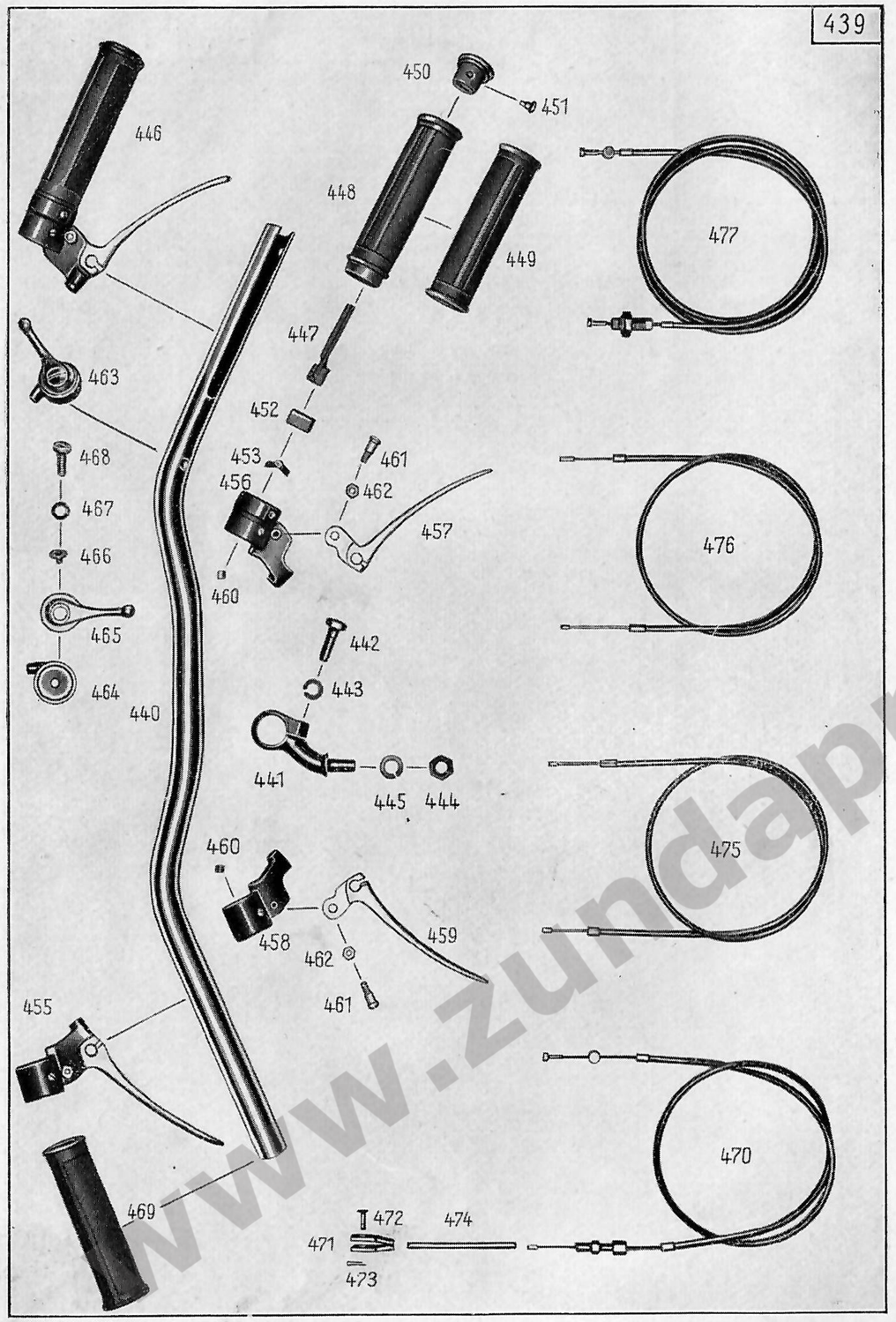

Tafel 20, Gruppe R: k) Lenker u. Handbetätigungen mit Seilzügen

Bild-Nr.	Ersatzteil-Nr.	Benennung	Anzahl je Gruppe	Bemerkungen
		Lenker		
—	1370 k 72	Lenker mit Armaturen vollständig (mit Seilzug-Abblendschalter) ..	1	
440	1371 z 37	Lenker (für Seilzug-Abblendschalter)	1	
—	1370 z 75	Lenker mit Armaturen vollständig (mit elektr. Abblendschalter) ..	1	
—	1371 z 40	Lenker (für elektr. Abblendschalter)	1	
441	821 z 7	Lenkerklemme	2	
442	—	Sechskantschraube M 8×25 DIN 931 (zur Befestigung Lenker in Lenkerklemme)	2	
443	—	Federring A 8 DIN 127	2	
444	—	Sechskantmutter M 10×1 DIN 936 (z. Befestigung Lenkerklemme an obere Gabelverbindung)	2	
445	—	Federring A 10 DIN 127	2	
		Handbetätigung		
446	—	Vergaserdrehgriff mit Handbremshebel vollständig G 1 DIN 71903 mit L DIN 71902	1	
447	—	Gleitstein A 2 DIN 71903	1	
448	—	Griffrohr m. Gummi AB 3 DIN 71903	1	
449	—	Gummiüberzug AB 6 DIN 71903 ..	1	
450	—	Abschlußkappe AB 4 DIN 71903 ..	1	
451	—	Linsensenkschraube M 5×10 DIN 91	1	
452	—	Kabelstütze G-17.1 DIN 71903	1	
453	—	Bremsfeder AB 11 DIN 71903.....	1	
—	—	Regulierschraube AB 12 DIN 71903	1	
—	—	Bremshebel vollständig L DIN 71902	1	
455	—	Kupplungshebel vollständig M 1 DIN 71902	1	
456	—	Gelenkstück für Bremse L-Z 1.1 DIN 71902	1	

www.zundappveteranenclub.nl

Tafel 20, Gruppe R: k) Lenker u. Handbetätigungen mit Seilzügen

Bild-Nr.	Ersatzteil-Nr.	Benennung	Anzahl je Gruppe	Bemerkungen
457	—	Bremshebel L-03.1 DIN 71902	1	
458	—	Gelenkstück für Kupplung M 1-Z 1.1 DIN 71902	1	
459	—	Kupplungshebel M-03.1 DIN 71902	1	
460	—	Gewindestift LM-11.1 DIN 71902 ..	6	
461	—	Hebelschraube DE 14 DIN 71902 ..	2	
462	—	Sechskantmutter M 5 DIN 934	2	
463	—	Lufthebel vollständig J DIN 71902	1	
464	—	Gehäuse für Lufthebel J-01.1 DIN 71902.....	1	
465	—	Lufthebel J-03.1 DIN 71902	1	
466	—	Druckstück JK-07.1 DIN 71902	1	
467	—	Federscheibe JK-13.1 DIN 71902 ..	1	
468	—	Linsenschraube JK-05.1 DIN 71902	1	
469	—	Festgriff E DIN 71903	1	
		Seilzüge		
470	6290 z 151	Seilzug für Vorderradbremse	1	
—	—	Seil A 2×0,910 DIN 71987	1	
—	—	Seilhülle B 3×0,720 DIN 71987	1	
—	144 z 04	Kabelende	1	
—	—	Nippelaufnahme A DIN 71988	1	
—	—	Nippel B 2,3 DIN 71988	1	
—	—	Hülse C 3 DIN 71987	2	
—	1551 z 02	Stellschraube	1	
—	—	Sechskantmutter M 6 DIN 934	1	
471	551 z 9	Gabelstück	1	
472	131 z 01	Bolzen (zum Gabelstück)	1	
473	—	Splint 1,5×15 DIN 94	1	
474	1596 z 15	Gummischlauch	1	

Tafel 20, Gruppe R: k) Lenker u. Handbetätigungen mit Seilzügen

Bild-Nr.	Ersatzteil-Nr.	Benennung	Anzahl je Gruppe	Bemerkungen
475	6290 z 150	Seilzug für Vergaser	1	
—	—	Seil A 1,6×0,93 DIN 71987	1	
—	—	Seilhülle B 2,5×0,8 DIN 71987	1	
—	—	Nippel C DIN 71988	2	
—	—	Hülse C 2,5 DIN 71987	2	
476	6290 z 152	Seilzug für Lufthebel	1	
—	—	Seil A 1,6×0,89 DIN 71987	1	
—	—	Seilhülle B 2,5×0,75 DIN 71987 ..	1	
—	144 z 15	Kabelende (für Magura-Armaturen)	1	
—	—	Nippel C DIN 71988	1	
—	—	Hülse C 2,5 DIN 71987	2	
477	6290 z 147	Seilzug für Kupplung	1	
—	—	Seil A 2×1,37 DIN 71987	1	
—	—	Seilhülle B 3×1,2 DIN 71987	1	
—	—	Nippelaufnahme A DIN 71988	1	
—	—	Nippel B 2,3 DIN 71988	2	
—	—	Hülse C 3 DIN 71987	2	
—	1561 z 09	Stellschraube	1	
—	—	Flache Sechskantmutter M 10×1 DIN 936	1	

www.zundappveteranenclub.nl

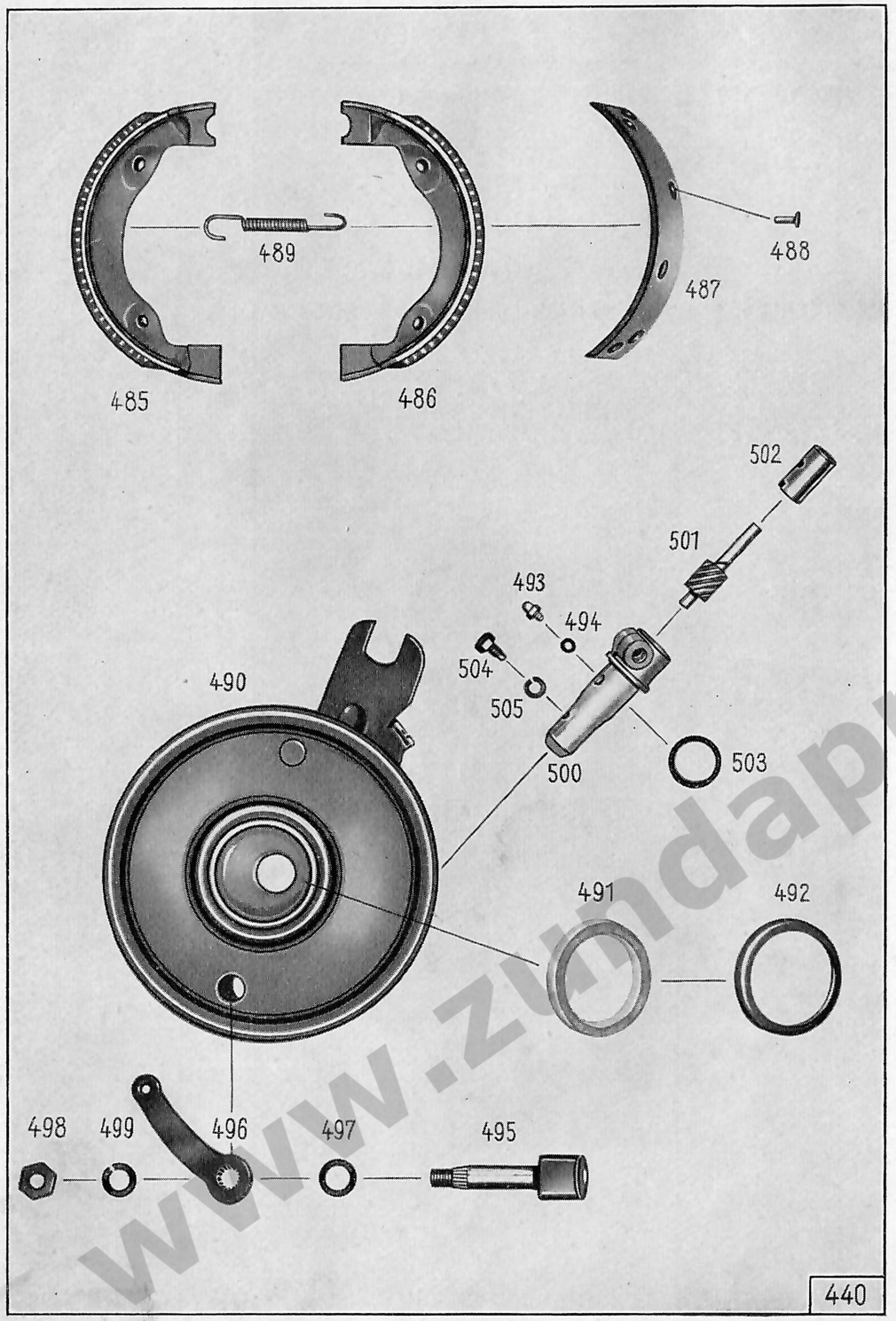

Bild-Nr.	Ersatzteil-Nr.	Benennung	Anzahl je Gruppe	Bemerkungen
		Handbremse		
485	20 z 21	Bremsbacke mit Belag links	1	Blech-Ausführ.
—	20 z 26	Bremsbacke mit Belag links	1	Alu-Ausführg.
486	20 z 22	Bremsbacke mit Belag rechts	1	Blech-Ausführ.
—	20 z 27	Bremsbacke mit Belag rechts	1	Alu-Ausführg.
487	49 z 12	Bremsbelag	2	
488	—	Rohrniet 4×8 DIN 74268	12	
489	321 z 09	Zugfeder (zwischen den Bremsbacken)	2	für Blech-Bremsbacken
—	321 z 310	Zugfeder (zwischen den Bremsbacken)	2	für Alum.-Bremsbacken
490	1780 z 32	Vorderradbremsdeckel	1	
491	1236 z 39	Filzring	1	
492	781 z 51	Innerer Dichtring (zum Filzring)..	1	
493	—	Druckschmierkopf D 6 DIN 71412..	2	
494	—	Dichtring A 6×10 DIN 7603	2	
495	1100 k 8	Bremsschlüssel mit Halteblech ..	1	
496	671 z 19	Bremshebel	1	
497	1236 z 06	Gummimuffe (zwischen Bremshebel und Bremsteller)	1	
498	—	Sechskantmutter M 10 DIN 934....	1	
499	—	Federring A 10 DIN 127	1	
500	183 z 6	Lagerbuchse (zum Geschwindigkeitsmesser-Antrieb)	1	
501	2121 z 6	Schraubenritzel	1	
502	182 z 13	Büchse (zum Schraubenritzel)....	1	
503	1236 z 102	Gummischeibe (zwischen Lagerbuchse und Vorderradbremsdeckel)	1	
504	1551 z 125	Sechskantschraube (zur Befestigung Lagerbuchse und Büchse in Vorderradbremsdeckel)	1	
505	—	Federring A 6 DIN 127	1	

www.zundappveteranenclub.nl

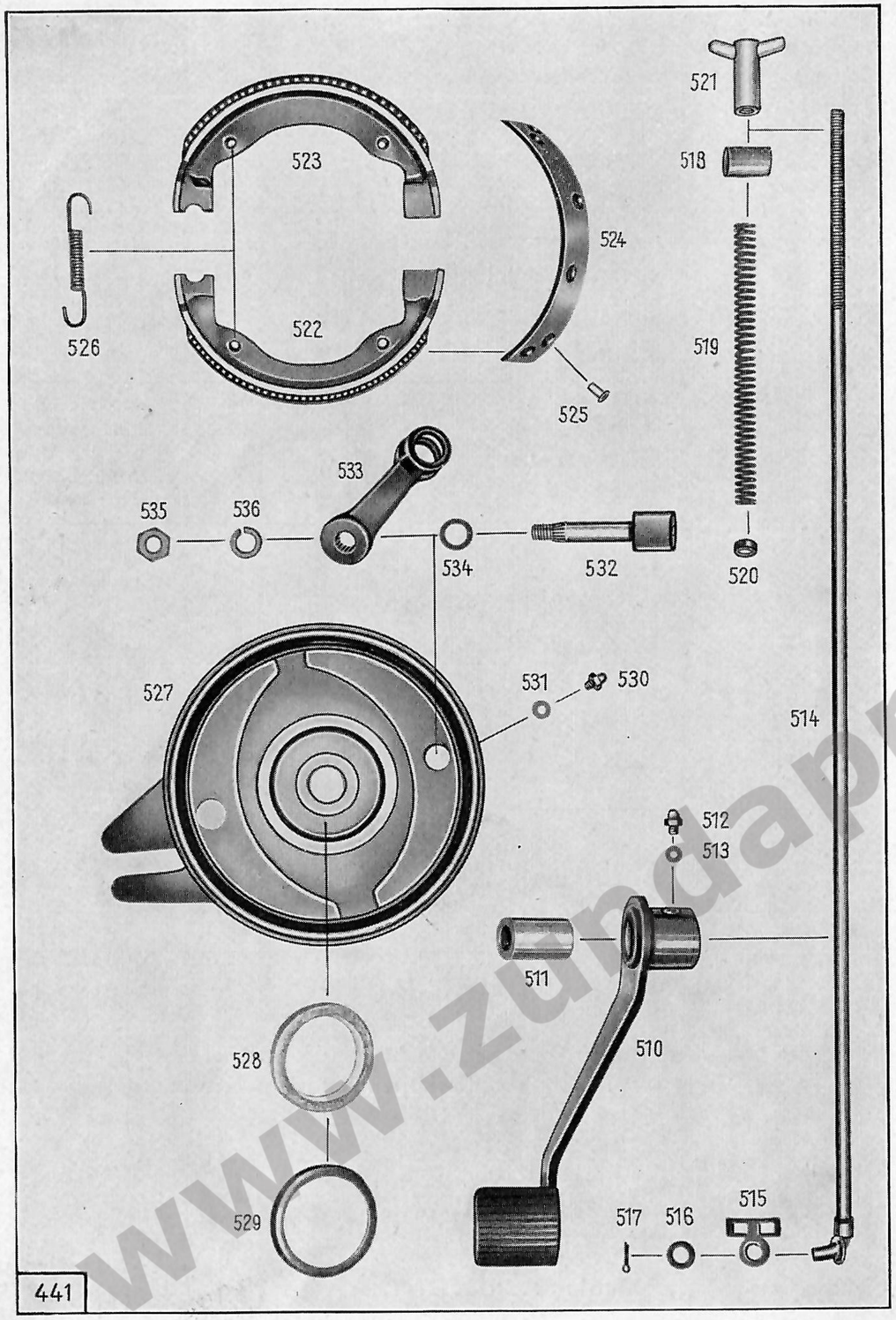

Bild-Nr.	Ersatzteil-Nr.	Benennung	Anzahl je Gruppe	Bemerkungen
		Fußbremse		
510	700 z 4	Fußbremshebel	1	
511	1331 z 018	Buchse (in Fußbremshebel)	1	
512	—	Druckschmierkopf D 6 DIN 71412	1	
513	—	Dichtring A 6×10 DIN 7603	1	
514	1650 k 8	Bremsgestänge mit Anschlagschelle	1	
515	1111 z 03	Anschlagschelle	1	
516	—	Scheibe 8,4 DIN 125	1	
517	—	Splint 2×12 DIN 94 (zur Befestigung Bremsgestänge an Fußbremshebel)	1	
518	121 z 042	Bremshebelbolzen (zum Hinterradbremshebel)	1	
519	321 z 022	Spiralfeder	1	
520	1241 z 015	Ring	1	
521	1023 z 01	Knebelmutter (z. Befestigung Bremsgestänge an Hinterradbremshebel)	1	
522	20 z 21	Bremsbacke mit Belag links	1	Blech-Ausführg.
—	20 z 26	Bremsbacke mit Belag links	1	Alu-Ausführg.
523	20 z 22	Bremsbacke mit Belag rechts	1	Blech-Ausführg.
—	20 z 27	Bremsbacke mit Belag rechts	1	Alu-Ausführg.
524	49 z 12	Bremsbelag	2	
525	—	Rohrniet 4×8 DIN 74268	12	
526	321 z 09	Zugfeder (zwischen den Bremsbacken)	2	für Blech-Bremsbacken
—	321 z 310	Zugfeder (zwischen den Bremsbacken)	2	für Alum.-Bremsbacken
527	1780 z 3	Bremsteller	1	
528	1236 z 39	Filzring	1	
529	781 z 51	Innerer Dichtring (zum Filzring)	1	
530	—	Druckschmierkopf AM 6 DIN 71412	1	
531	—	Dichtring A 6×10 DIN 7603	1	
532	1100 k 8	Bremsschlüssel mit Halteblech	1	
533	671 z 18	Bremshebel	1	
534	1236 z 06	Gummimuffe (zwischen Bremshebel und Bremsteller)	1	
535	—	Sechskantmutter M 10 DIN 934	1	
536	—	Federring A 10 DIN 127	1	

www.zundappveteranenclub.nl

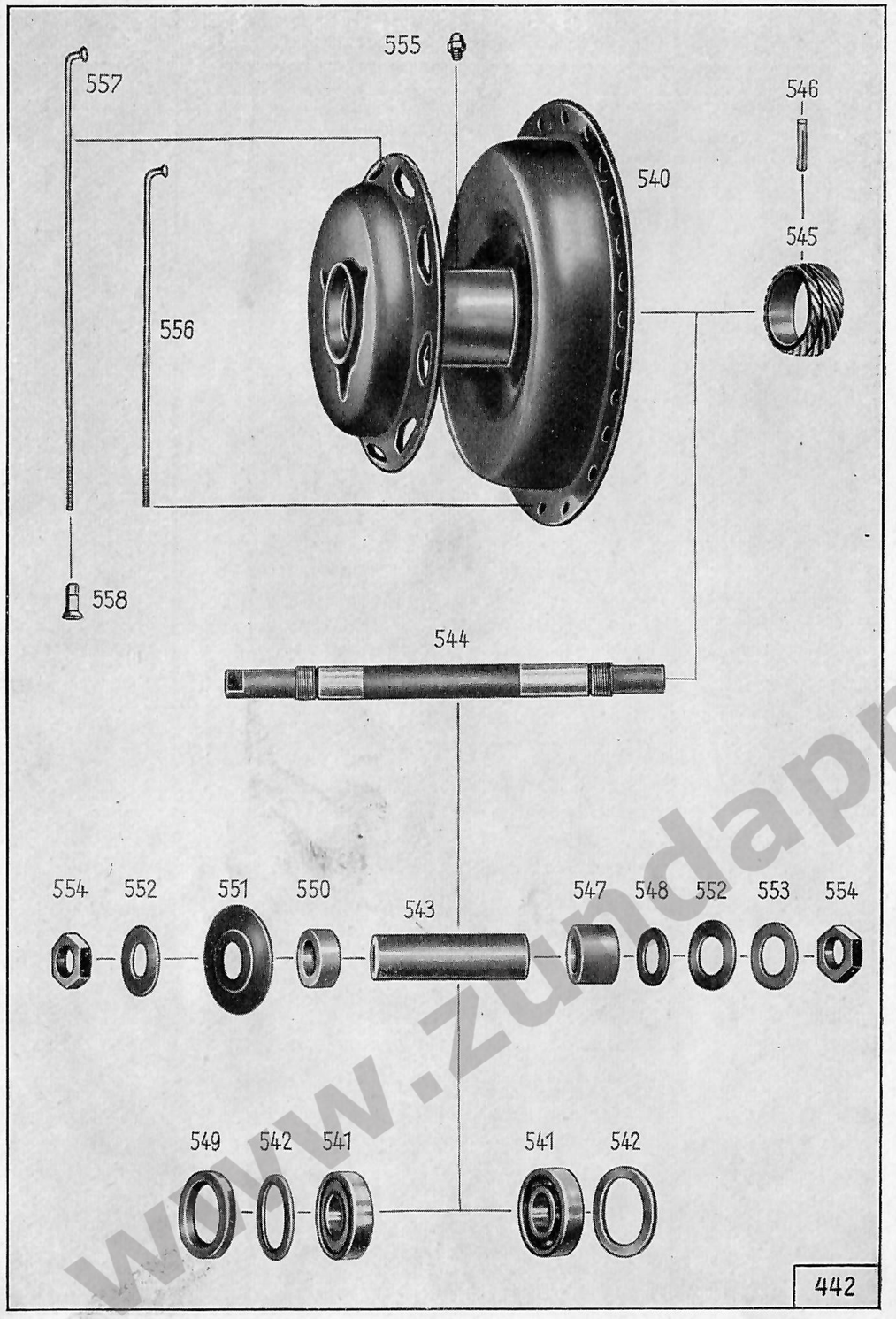

Bild-Nr.	Ersatzteil-Nr.	Benennung	Anzahl je Gruppe	Bemerkungen
		Vorderrad		
—	6660 k 61	Vorderrad ohne Bereifung	1	
—	6620 z 47	Vorderradnabe vollständig.....	1	
540	480 z 15	Nabenkörper	1	
541	—	Rillenlager 6203 Z DIN 625	2	
542	1281 z 175	Scheibe (zum Rillenlager links und rechts)	2	
543	1331 z 392	Abstandrohr	1	
544	121 z 458	Vorderradachse	1	
545	2121 z 23	Schraubenrad	1	
546	—	Zylinderkerbstift 3×6 DIN 1473 (zur Befestigung Schraubenrad in Nabenkörper)	1	
547	1331 z 74	Abstandrohr	1	
548	1301 z 181	Ausgleichscheibe 0,8 mm stark (zwischen Abstandrohr u. Vorderradbremsdeckel)	nach Bedarf	
549	—	Abdichtring A 28×40×7 DIN 6503 (linke Seite)	1	
550	181 z 106	Abstandbuchse (linke Seite)	1	
551	1301 z 362	Abdeckscheibe (linke Seite)	1	
552	—	Federscheibe B 18 DIN 137	2	
553	1301 z 376	Beilegscheibe } zwischen Federscheibe u. Distanzmutter, rechte Seite	nach Bedarf	
—	1301 z 377	Beilegscheibe } zwischen Federscheibe u. Distanzmutter, rechte Seite	nach Bedarf	
554	1001 z 67	Distanzmutter	2	
555	—	Druckschmierkopf AM 6 DIN 71412	1	
—	361 z 6	Tiefbettfelge	1	
556	401 z 01	Speiche 3,5×155 mm	18	
557	401 z 03	Speiche 3,5×210 mm	18	
558	411 z 4	Nippel	36	

www.zundappveteranenclub.nl

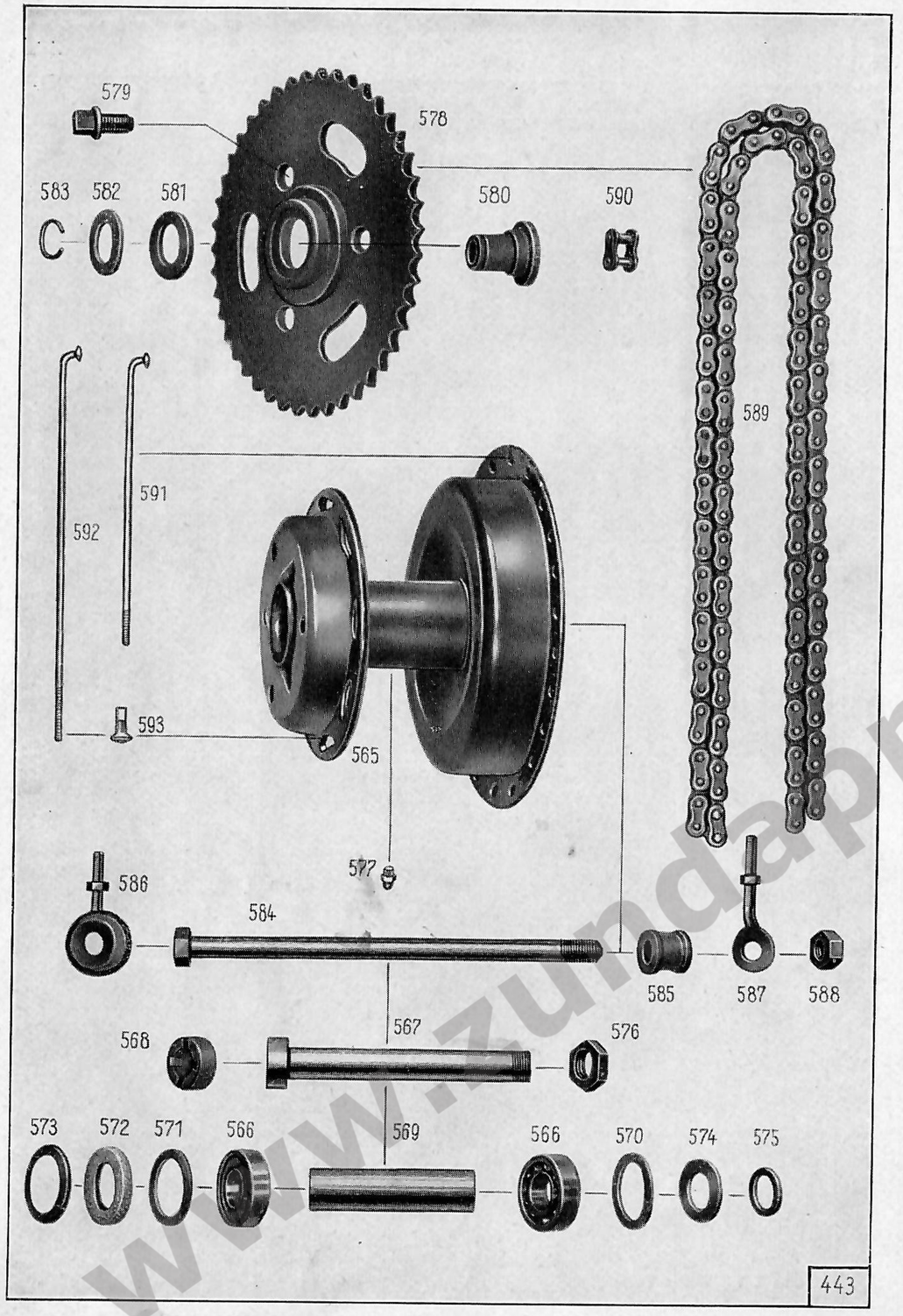

Bild-Nr.	Ersatzteil-Nr.	Benennung	Anzahl je Gruppe	Bemerkungen
		Hinterrad		
—	6660 k 60	Hinterrad ohne Bereifung	1	
—	6620 z 12	Hinterradnabe vollständig	1	
565	480 z 16	Nabenkörper	1	
566	—	Rillenlager 6203 Z DIN 625	2	
567	120 z 8	Achsrohr	1	
568	1011 z 10	Rundmutter (auf Achsrohr)	1	
569	1331 z 393	Abstandrohr	1	
570	1281 z 28	Scheibe (zu Rillenlager rechts) ..	1	
571	1281 z 175	Scheibe (zu Rillenlager links)....	1	
572	1236 z 40	Filzring (links)	1	
573	1281 z 29	Scheibe gewölbt (links)	1	
574	1301 z 88	Scheibe (zwischen Rillenlager u. Bremsteller)	1	
—	1301 z 181	Ausgleichscheibe 0,8 mm stark (zwischen Rillenlager u. Bremsteller)	nach Bedarf	
575	1281 z 31	Ausgleichscheibe 1,5 mm stark (zwischen Rillenlager u. Bremsteller)		
576	1001 z 67	Distanzmutter	1	
577	—	Druckschmierkopf AM 6 DIN 71412	1	
578	2070 z 28	Zahnkranz, 43 Zähne	1	
—	2070 z 27	Zahnkranz, 49 Zähne	1	nur für Seitenwagen-übersetzung
579	1551 z 76	Vierkantschraube (z. Befestigung Zahnkranz an Hinterradnabe)..	3	
580	171 z 14	Haltebüchse (zur Befestigung Zahnkranz an Rahmen).....	1	
581	1281 z 32	Haltescheibe (innen)	1	
582	1301 z 82	Scheibe (außen)	1	
583	1251 z 29	Springring	1	

www.zundappveteranenclub.nl

Bild-Nr.	Ersatzteil-Nr.	Benennung	Anzahl je Gruppe	Bemerkungen
584	131 z 49	Hinterachse	1	
585	1331 z 77	Abstandrohr	1	
586	1110 z 3	Kettenspanner mit Mutter, links	1	
587	1110 k 02	Kettenspanner mit Mutter, rechts	1	
—	—	Sechskantmutter M 6 DIN 934	4	
588	—	Sechskantmutter M 12×1,5 DIN 934 (zur Hinterachse)	1	
589	6240 z 72	Einfach - Rollenkette 124 Glieder einschl. Schloß 1 × 12,7 × 7,75 DIN 8180	1	für Solo-Übersetzung
—	6240 z 73	Einfach-Rollenkette 128 Glieder einschl. Schloß 1 × 12,7 × 7,75 DIN 8180	1	für Seitenwg.-Übersetzung
590	6240 k 06/31	Kettenschloß	1	bei Bestellg. Fabrikat angeben
—	6240 k 06/32	Gekröpftes Glied	1	
—	361 z 6	Tiefbettfelge	1	
591	401 z 01	Speiche 3,5×155 mm	18	
592	401 z 03	Speiche 3,5×210 mm	18	
596	411 z 4	Nippel	36	

www.zundappveteranenclub.nl

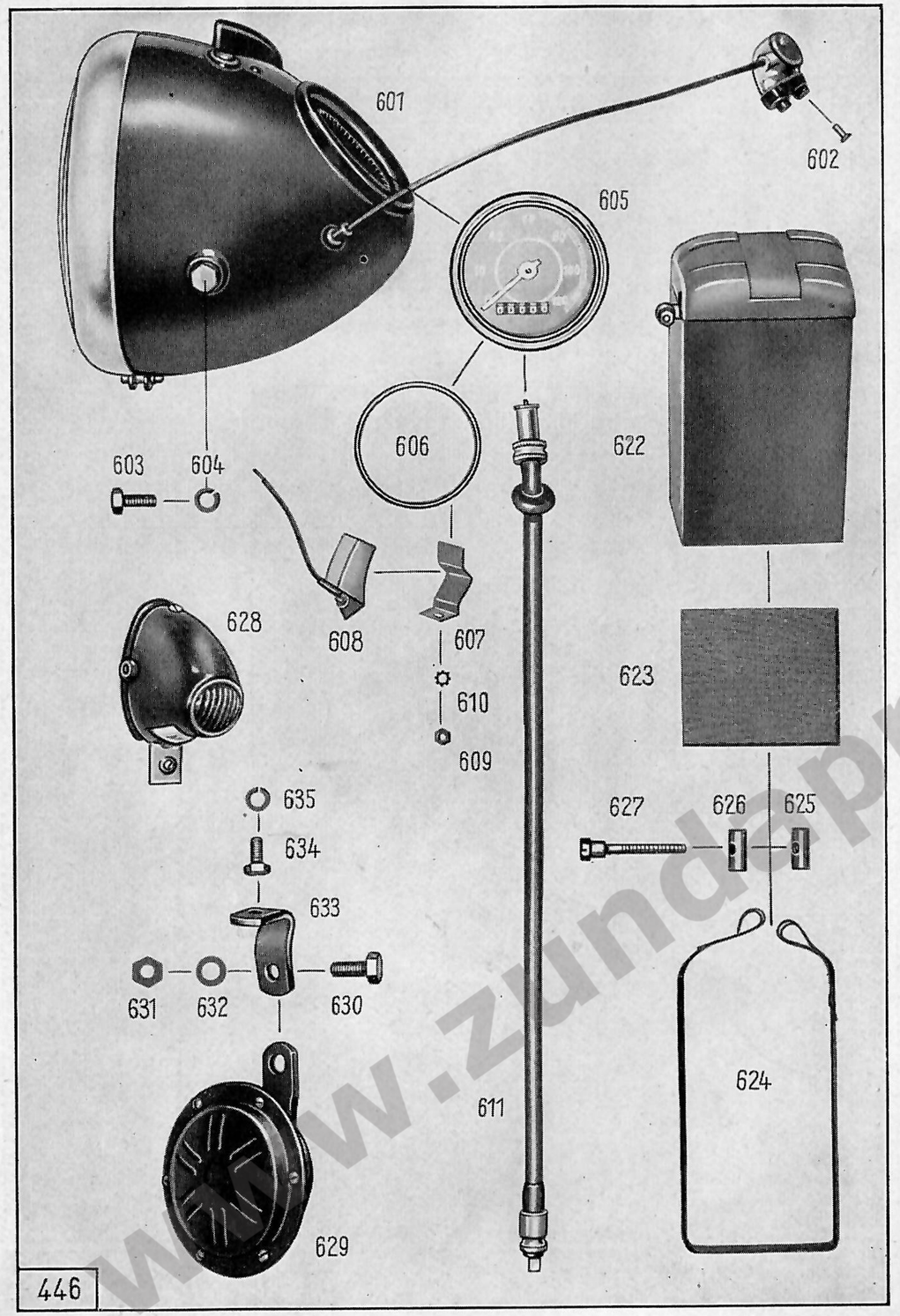

Bild-Nr.	Ersatzteil-Nr.	Benennung	Anzahl je Gruppe	Bemerkungen
		Scheinwerfer Eingebaut bis Fahrgest.-Nr. 753226		
—	6100 k 70	Scheinwerfer vollständig mit Glühlampen, Leitungen, Seilzug-Abblendschalter, Geschwindigkeitsmesser und Zündschlüssel	1	
601	6090 z 43	Scheinwerfer vollständig mit Seilzug-Abblendschalter, Zündschlüssel ohne Glühlampen u. Leitungen	1	
—	6090 z 24/30	Scheinwerfergehäuse	1	
—	6090 z 24/57	Verschlußstopfen (f. nicht verwendeten Geschwindigkeitmesser-Durchgang)	1	
—	6090 z 24/31E	Spiegel	1	
—	6090 z 24/32	Verschlußring mit Schraube.....	1	
—	6090 z 24/33	Scheinwerferglas	1	
—	6090 z 24/56	Abdichtring (z. Scheinwerferglas)	1	
—	6090 z 24/34E	Einbauschalter	1	
—	6090 z 24/54	Kontaktplatte	1	
—	6090 z 24/35	Haltefeder	1	
—	6090 z 24/36	Seilzug-Abblendschalter (im Scheinwerfergehäuse)	1	
—	6090 z 24/37	Stellschraube mit Mutter (zum Seilzug)	1	
—	6090 z 24/53	Isolierbüchse (zum Seilzug)	1	
—	6090 z 23/2	Zündschlüssel	1	
—	6090 z 24/39	Gummitülle (zur Leitungseinführung)	2	
—	6090 z 24/41E	Fassung (zur Bilux-Lampe)	1	
—	6090 z 24/55	Zugfeder (zur Fassung).....	1	
—	6090z24/3 EN	Abblendschalter (am Lenker)....	1	
—	6090z24/44EN	Druckknopf	1	

www.zundappveteranenclub.nl

Bild-Nr.	Ersatzteil-Nr.	Benennung	Anzahl je Gruppe	Bemerkungen
—	6090z24/45EN	Druckfeder	1	
—	6090z24/46EN	Deckel (zum Druckknopf)	1	
—	6090z24/47EN	Federteller (zum Druckknopf)	1	
—	6090z24/48EN	Deckel (zum Abblendschalter)	1	
—	6090z24/49EN	Befestigungsschraube	1	
—	6090 z 26/50	Seilzug	1	
—	6090 z 24/51	Gummitülle (zum Seilzug)	1	
602	6090 z 26/2	Linsensenkschraube (z. Befestigung Abblendschalter an Lenker)	2	
—	—	Bilux-Lampe 6 V 35/35 W Osram 7324	1	
—	—	Standlicht-Lampe 6 V 1,5 W Osram 3795	1	
—	6090 z 1/41	Ladekontroll-Lampe	1	
603	6090 z 24/52	Sechskantschraube (zur Befestigung Scheinwerfer an Scheinwerferhalter)	2	
604	—	Federring A 8 DIN 127	2	
		Scheinwerfer Eingebaut von Fahrgest.-Nr. 753227 bis Fahrgestell-Nr. 756877		
—	6100 k 72	Scheinwerfer vollständig mit Glühlampen, Leitungen, elektrischem Abblendschalter, Geschwindigkeitsmesser u. Zündschlüssel	1	
—	6090 z 44	Scheinwerfer vollständig mit elektrischem Abblendschalter, Zündschlüssel, ohne Glühlampen und Leitungen	1	
—	6090 z 44/30	Scheinwerfergehäuse	1	
—	6090 z 24/57	Verschlußstopfen (f. nicht verwendeten Geschwindigkeitsmesser-Durchgang)	1	

Bild-Nr.	Ersatzteil-Nr.	Benennung	Anzahl je Gruppe	Bemerkungen
—	6090 z 24/31E	Spiegel	1	
—	6090 z 24/32	Verschlußring mit Schraube	1	
—	6090 z 24/33	Scheinwerferglas	1	
—	6090 z 24/56	Abdichtring (z. Scheinwerferglas)	1	
—	6090 z 24/34E	Einbauschalter	1	
—	6090 z 24/54	Kontaktplatte	1	
—	6090 z 24/35	Haltefeder	1	
—	6090 z 23/2	Zündschlüssel	1	
—	6090 z 24/39	Gummitülle (z. Leitungseinführung)	2	
—	6090 z 24/41E	Fassung (zur Bilux-Lampe)	1	
—	6090 z 24/55	Zugfeder (zur Fassung)	1	
—	6090 z 44/3	Abblendschalter, elektr. (am Lenker)	1	
—	6090 z 44/60	Schalterkappe m. Horndruckknopf	1	
—	6090 z 44/61	Schalterunterteil mit Hebel und Klemmen	1	
—	6090 z 44/62	Leitungsklemmschraube	3	
—	6090 z 44/63	Große Schellenhälfte	1	
—	6090 z 44/64	Kleine Schellenhälfte	1	
—	6090 z 44/65	Schraube (z. Befestigungsschelle)	1	
—	6090 z 44/66	Vierkantmutter (zur Befestigungsschelle)	1	
—	6090 z 44/50	Dreiadrige Leitung (von Abblendschalter zum Scheinwerfer)	1	
—	6090 z 44/51	Gummitülle (zur dreiadrigen Leitung)	1	
—	—	Bilux-Lampe 6 V 35/35 W Osram 7324	1	
—	—	Standlicht-Lampe 6 V 1,5 W Osram 3795	1	
—	6090 z 1/41	Ladekontroll-Lampe	1	

www.zundappveteranenclub.nl

Tafel 25, Gruppe E: a) Elektrische Ausrüstung, Scheinwerfer Sammler Leitungen

Bild-Nr.	Ersatzteil-Nr.	Benennung	Anzahl je Gruppe	Bemerkungen
603	6090 z 24/52	Sechskantschraube (zur Befestigung Scheinwerfer an Scheinwerferhalter)	2	
604	—	Federring A 8 DIN 127	2	
		Geschwindigkeitsmesser		
605	6770 z 33	Geschwindigkeitsmesser	1	
606	6770 z 6/2	Gummiring	1	
607	6090 z 24/2	Befestigungswinkel	2	
608	6090 z 7/3	Befestigungswinkel f. Glühlampe	1	
609	—	Sechskantmutter M 5 DIN 934	2	
610	—	Federnde Zahnscheibe B 5,3 HgN 14509	2	
611	6790 z 4	Antriebswelle	1	Bis Fahrgestell-Nr. 753 226
621	6790 z 14	Antriebswelle	1	Ab Fahrgestell-Nr. 753 227
—	1236 z 56	Lederring	nach Bedarf	
—	1236 z 110	Lederring		
—	1236 z 111	Lederring		

www.zundappveteranenclub.nl

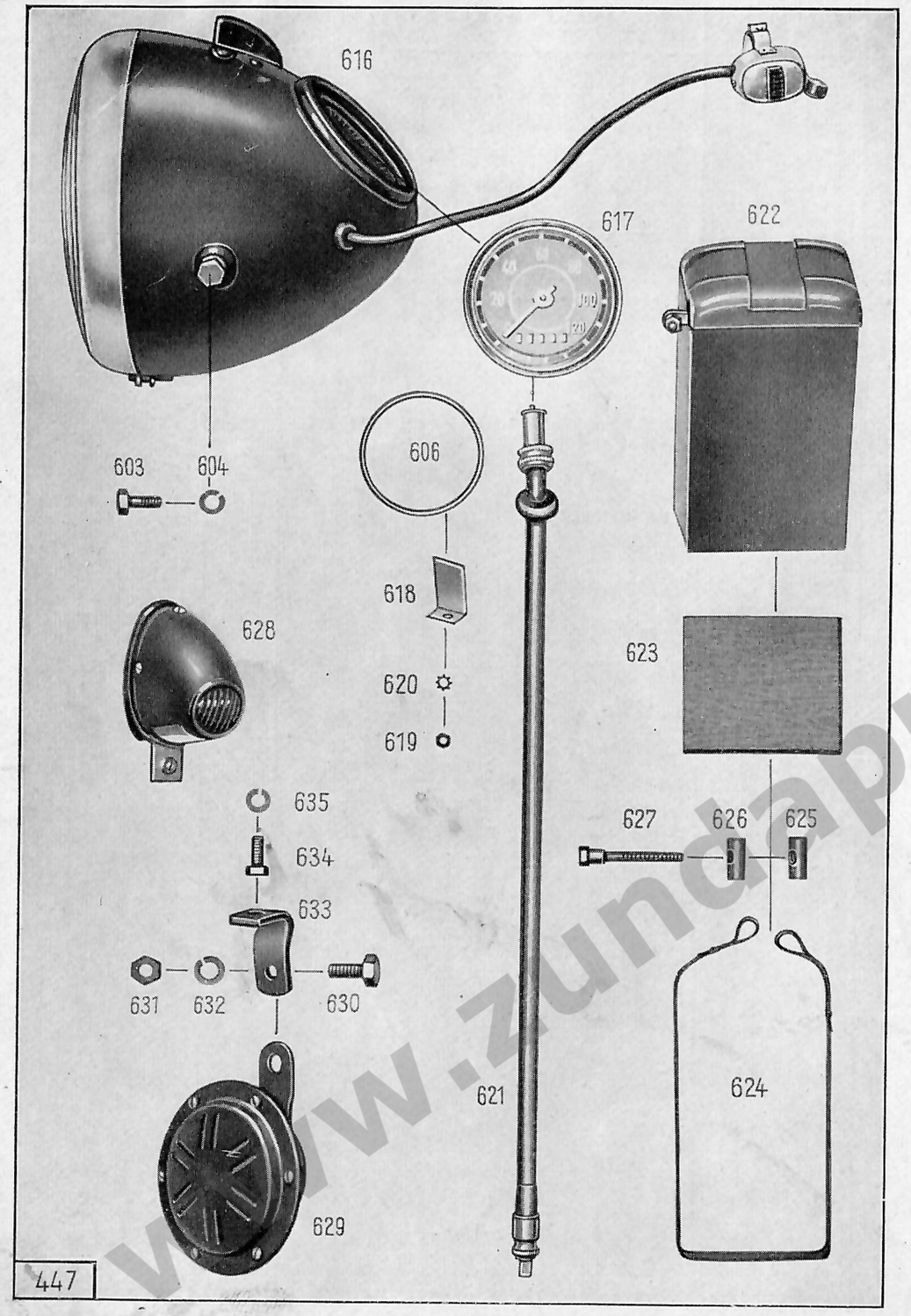

Tafel 26, Gruppe E: a) Elektrische Ausrüstung, Scheinwerfer Sammler Leitungen

Bild-Nr.	Ersatzteil-Nr.	Benennung	Anzahl je Gruppe	Bemerkungen
		Scheinwerfer eingebaut ab Fahrgestell-Nr. 756878		
—	6100 k 75	Scheinwerfer vollständig m. Glühlampen, Leitungen, elektrischem Abblendschalter, Geschwindigkeitsmesser und Zündschlüssel	1	
616	6090 z 47	Scheinwerfer vollständig mit elektrischem Abblendschalter, Zündschlüssel ohne Glühlampen und Leitungen	1	
—	6090 z 47/30	Scheinwerfergehäuse	1	
—	6090 z 24/57	Verschlußstopfen (für nicht verwendeten Geschwindigkeitsmesser-Durchgang)	1	
—	6090 z 24/31E	Spiegel	1	
—	6090 z 47/32	Verschlußring mit Schraube	1	
—	6090 z 24/33	Scheinwerferglas	1	
—	6090 z 24/56	Abdichtring (zum Scheinwerferglas)	1	
—	6090 z 24/34E	Einbauschalter	1	
—	6090 z 24/54	Kontaktplatte	1	
—	6090 z 24/35	Haltefeder	1	
—	6090 z 23/2	Zündschlüssel	1	
—	6090 z 24/39	Gummitülle (zur Leitungseinführung)	1	
—	6090 z 24/41E	Fassung (zur Bilux-Lampe)	1	
—	6090 z 24/55	Zugfeder (zur Fassung)	1	
—	6090 z 44/3	Abblendschalter, elektrisch (am Lenker)	1	
—	6090 z 44/60	Schalterkappe m. Horndruckknopf	1	
—	6090 z 44/61	Schalterunterteil mit Hebel und Klemmen	1	
—	6090 z 44/62	Leitungsklemmschraube	3	
—	6090 z 44/63	Große Schellenhälfte	1	

www.zundappveteranenclub.nl

Tafel 26, Gruppe E: a) Elektrische Ausrüstung, Scheinwerfer Sammler Leitungen

Bild-Nr.	Ersatzteil-Nr.	Benennung	Anzahl je Gruppe	Bemerkungen
—	6090 z 44/64	Kleine Schellenhälfte	1	
—	6090 z 44/65	Schraube (z. Befestigungsschelle)	1	
—	6090 z 44/66	Vierkantmutter (zur Befestigungsschelle)	1	
—	6090 z 44/50	Dreiadrige Leitung (von Abblendschalter zum Scheinwerfer)	1	
—	6090 z 44/51	Gummitülle (zur dreiadrigen Leitung)	1	
—	—	Bilux-Lampe 6 V 35/35 W Osram 7324	1	
—	—	Standlicht-Lampe 6 V 1,5 W Osram 3795	1	
—	6090 z 1/41	Ladekontroll-Lampe	1	
603	6090 z 24/52	Sechskantschraube (zur Befestigung Scheinwerfer an Scheinwerferhalter)	2	
604	—	Federring A 8 DIN 127	2	
		Geschwindigkeitsmesser		
617	6770 z 35	Geschwindigkeitsmesser mit eingebauter Beleuchtung ..	1	
606	6770 z 6/2	Gummiring	1	
—	6770 z 35/1	Lampenhalter	1	
—	—	Glühlampe J 6 V 1,2 W DIN 72601	1	
618	6770 z 35/2	Befestigungswinkel	2	
619	—	Sechskantmutter M 4 DIN 934	2	
620	—	Zahnscheibe B 4,2 HgN 14509	2	
621	6790 z 14	Antriebswelle	1	
		Sammler		
622	—	Sammler 6 B 7 DIN 72311	1	
623	1147 z 116	Sammlerunterlage	1—2	
624	1390 z 28	Spannband	1	

Tafel 26, Gruppe E: a) Elektrische Ausrüstung, Sammler Schlußleuchte Signalhorn

Bild-Nr.	Ersatzteil-Nr.	Benennung	Anzahl je Gruppe	Bemerkungen
625	1401 z 01	Spannrolle mit Gewinde	1	
626	1401 z 02	Spannrolle ohne Gewinde	1	
627	1551 z 03	Spannschraube	1	
		Schlußleuchte		
628	6110 z 26	Schlußleuchte ohne Glühlampe ..	1	
—	—	Glühlampe 6 V 1,5 W Osram 3795	1	
—	—	Halbrundschraube AM 5×12 DIN 86	2	
—	—	Sechskantmutter M 5 DIN 934	2	
—	—	Federring A 5 DIN 127	2	
		Signalhorn		
629	—	Signalhorn A DIN 72701	1	
630	—	Sechskantschraube M 8×20 DIN 933	1	
631	—	Sechskantmutter M 8 DIN 934	1	
632	—	Federring A 8 DIN 127	1	
633	2112 z 43	Bügel für Signalhorn	1	
634	—	Sechskantschraube M 8×15 DIN 933	1	
635	—	Federring A 8 DIN 127	1	
		Elektrische Leitungen		
—	760 k 107	Leitungssatz vollständig (für Scheinwerfer)	1	
—	—	Niederspannungsleitung A 1,5 DIN 72551..... (Leitungen und Schutzhüllen bzw. -schläuche sind nach Metern zu bestellen)		
—	—	Leitungsschuh A 5×3 VDE 6212 ..	3	
—	144 z 21	Leitungsschuh	1	
—	1441 z 64	Schelle	3	
—	—	Halbrundschraube AM 4×10 DIN 86	3	
—	—	Federring A 4 DIN 127	3	
—	—	Sechskantmutter M 4 DIN 934	3	

www.zundappveteranenclub.nl

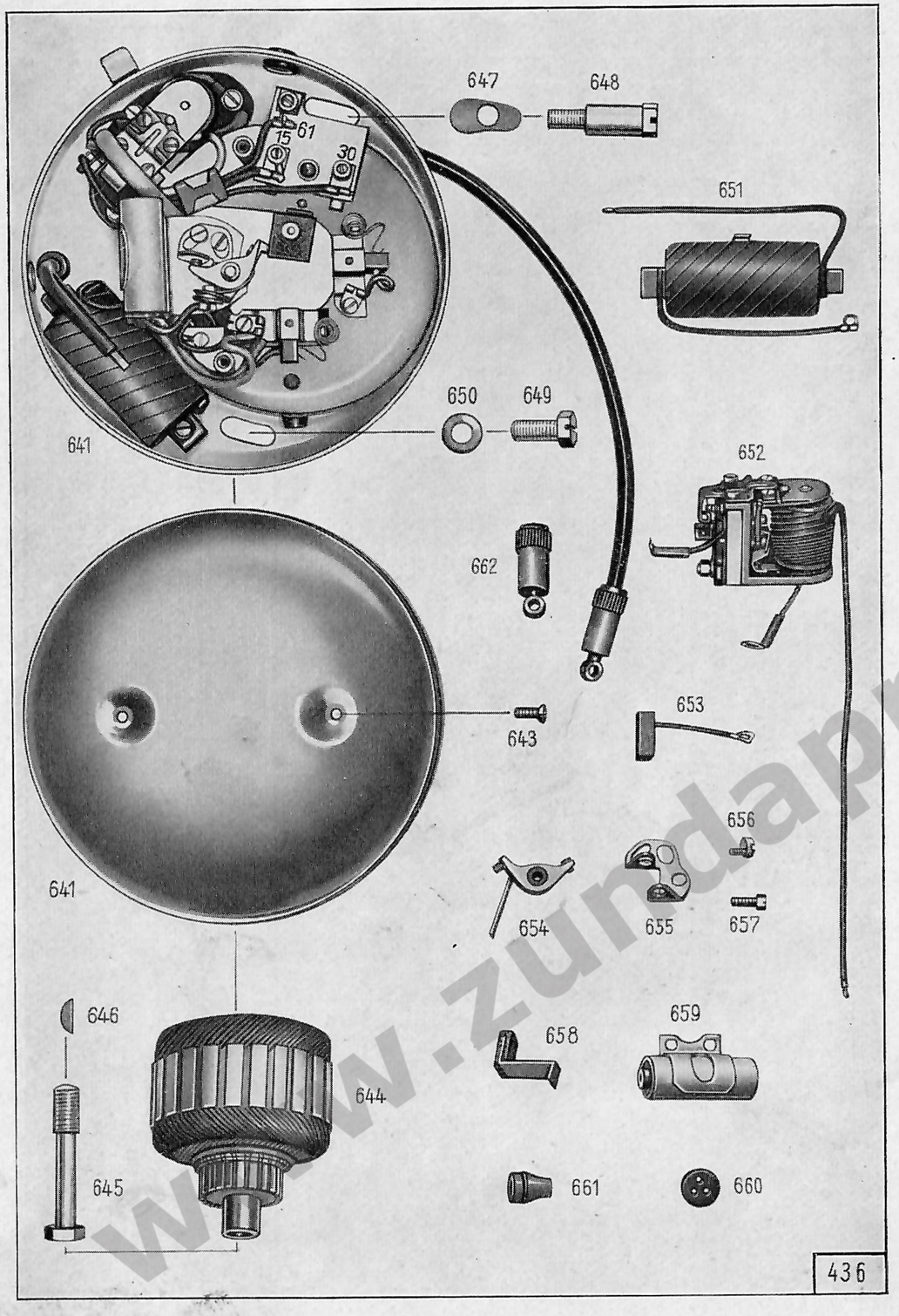

Bild-Nr.	Ersatzteil-Nr.	Benennung	Anzahl je Gruppe	Bemerkungen
		Batterie-Lichtzünd-Anlage		
641	6070 z 70	Noris-Scheibendynamo Typ MLZU 45/60	1	
642	6070 z 13/4	Schutzkappe MLZ 147/2	1	
643	—	Linsensenkschraube M 4×12 DIN 88 (zur Befestigung der Schutzkappe)	2	
644	6070 z 70/5	Anker MLZ 6/45 1003/4 Z	1	
645	6070 z 13/2	Sechskantschraube (z. Ankerbefestigung) MLZ 150/1x	1	
646	—	Scheibenfeder 4×5 DIN 304 (zur Befestigung Anker auf Kurbelwelle)	1	
647	6070 z 03/3	Formplatte	1	
648	1551 z 029	Bundschraube	1	
649	1551 z 031	Sechskantschraube	1	
650	—	Scheibe 8,4 DIN 125	1	
651	6070 z 13/32	Zündspule ohne Zündkabel MLZ 129/2 Z	1	
652	6070 z 70/33	Flachregler SSM 22/38 z/3	1	
653	6070 z 03/34	Kohlenbürste mit Kabel SDZ 6/30 536/1 Z	2	
654	6070 z 70/35	Unterbrecherhebel mit Kontakt ULZ 115/1 Z	1	
655	6070 z 70/36	Kontaktwinkel ULZ 126/2 Z	1	
656	6070 z 70/50	Exzenterschraube ULZ 107/1x	1	
657	—	Zylinderschraube M 4×6 DIN 84	1	
658	6070 z 03/38	Blattfeder m. Filz SDZ 6/30 521/1 Z	1	
659	6070 z 03/39	Kondensator SLZ 136/1 Z	1	
660	6070 z 13/41	Gummitülle (für Lichtkabel) SDZ 828/1x	1	
661	6070 z 13/42	Gummitülle (für Zündkabel) MLZ 255/1x	1	
—	—	Zündkabel (bei Bestellung Länge angeb.) 7 ϕ × 0,82 mm² DIN 72561	1	
662	6080 z 35	Zündleitungsstecker, Beru „K"	1	
—	—	Zündkerze mit Dichtung 14 DIN 72502/W 175 T 1 Bosch	1	

www.zundappveteranenclub.nl

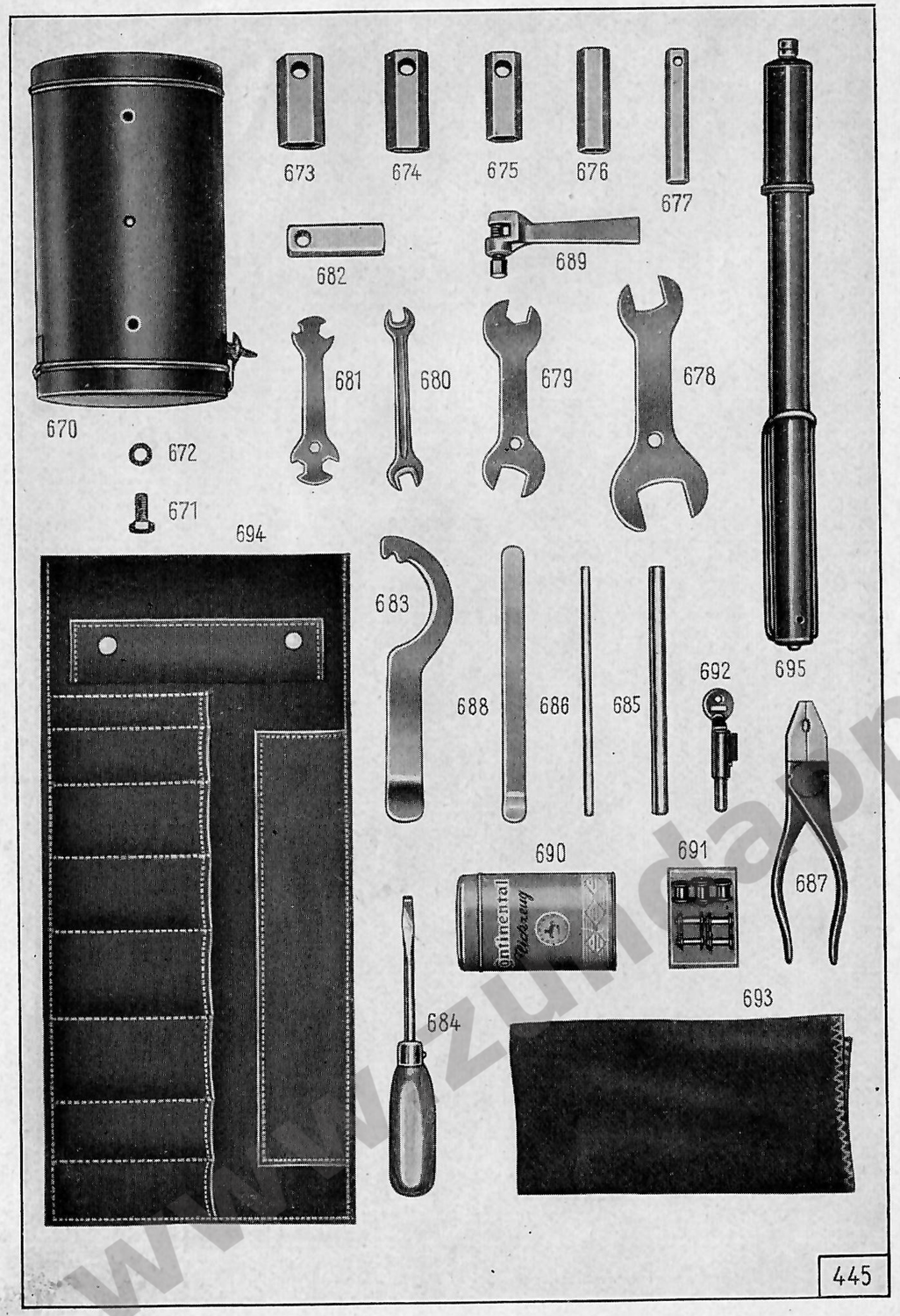

Bild-Nr.	Ersatzteil-Nr.	Benennung	Anzahl je Gruppe	Bemerkungen
		Werkzeug		
670	6230 z 03	Werkzeugkasten	1	
671	—	Sechskantschraube M 8×10 DIN 933 (z. Befestigung Werkzeugkasten an Rahmen)	2	
672	—	Federring A 8 DIN 127	2	
—	6890 k 7	Werkzeug mit Werkzeugtasche vollständig	1	
673	2021 z 011	Steckschlüssel 21 mm SW	1	
674	2021 z 06	Steckschlüssel 19 mm SW	1	
675	2021 z 04	Steckschlüssel 17 mm SW	1	
676	2021 z 010	Steckschlüssel 14 mm SW	1	
677	2021 z 14	Steckschlüssel 10 mm SW	1	
678	2011 z 03	Doppelschraubenschlüssel 19×30 mm SW	1	
679	2011 z 09	Doppelschraubenschlüssel 14×17 mm SW	1	
680	—	Doppelschraubenschlüssel 8×10 mm DIN 895	1	
681	2011 z 010	Schraubenschlüssel 6×7×9×10×12 mm SW	1	
682	2021 z 01	Vierkantsteckschlüssel	1	
683	2011 z 02	Hakenschlüssel	1	
684	2009 z 01	Schraubenzieher 8 mm breit	1	
685	1671 z 02	Dorn	1	
686	1671 z 34	Dorn	1	
687	—	Kombinationszange 160 DIN 5244	1	
688	2001 z 01	Reifenhebel	1	
689	2000 k 02	Kettensprenger	1	
690	6040 k 04	Gummireparaturkasten	1	
691	6040 k 08	Kettenersatzteilkästchen	1	
692	6040 z 9	Diebstahlsicherung	1	nur auf Bestellung
693	2208 k 10	Putzlappen	1	
694	6040 z 23	Werkzeugtasche	1	
695	6040 z 92	Luftpumpe	1	

www.zundappveteranenclub.nl

www.zundappveteranenclub.nl

www.zundappveteranenclub.nl