ZÜNDAPP
DIENST

ERSATZTEIL-LISTE

für den

ZÜNDAPP-MOTORROLLER

R 151 BELLA

mit Anlasser

www.zundappveteranenclub.nl

ZÜNDAPP
DIENST

ERSATZTEIL-LISTE

für den

ZÜNDAPP-MOTORROLLER

R 151 BELLA

mit Anlasser

ab Fahrgestellnummer R 20001

OKTOBER 1955

www.zundappveteranenclub.nl

Inhalt

		Seite	Tafel
Vorbemerkungen		4	—
Gruppe M:	a) Motor (Zusammenbau)	7	1
	b) Gehäuse und Zylinder Kurbelgehäuse	9	2
	Gehäusedeckel	13	3
	Zylinder und Zylinderdeckel	15	4
	c) Triebwerk Kurbelwelle, Pleuelstange, Kolben	17	5
	f) Vergaser	19	6
	Geräuschdämpfer und Luftfilter	23	7
	g) Kupplung, Kupplungsbetätigung	25	8
Gruppe G:	c) Wellen und Zahnräder Schaltwelle	27	9
	Vorgelegewelle	29	9
	d) Fußschaltung	31	10
Gruppe R:	a) Rahmen	35	11
	Vorderer Motorträger, Mittelständer	37	12
	Hinterer Motorträger mit Schwinggabel	39	13
	b) Fußbretter und Klapproste	43	14
	d) Schutzbleche Vorderrad-Schutzblech	45	15
	Hinterrad-Schutzblech und Kettenschutz	47	16
	e) Verkleidung Beinschild	51	17
	Stirnverkleidung und Schaltbrett mit Verkleidung	53	18
	Hintere Verkleidung	55	19
	Sitzbank	59	20
	f) Kraftstoffbehälter und -leitungen	61	21
	h) Auspuffanlage	63	22
	i) Vordergabel	65	23
	k) Lenker und Handbetätigungen mit Seilzügen	67	24
Gruppe B:	a) Bremsen Handbremse	71	25
	Fußbremse	73	26
	b) Räder	77	27
Gruppe E:	a) Elektrische Ausrüstung Scheinwerfer, Batterie, Schaltbrett, Schlußleuchte, Signalhorn, Leitungen	79	28
	Anlasser-Lichtmaschine	85	29
Gruppe W:	a) Werkzeug	87	30

www.zundappveteranenclub.nl

Richtlinien für Ersatzteil- und Reparaturaufträge

Nur **Original-Zündapp-Ersatzteile** gewähren Sicherheit, erhalten die Garantie und schützen vor Schäden.

Verwenden Sie deshalb keine nachgeahmten Teile anderer Firmen, sondern verlangen Sie vom Zündapp-Händler nur **Original-Zündapp-Ersatzteile,** denn durch den Einbau von nachgeahmten Teilen wird jeder Garantie-Anspruch von selbst hinfällig.

Zur Vermeidung von Irrtümern, Rückfragen und Fehlsendungen müssen bei allen Ersatzteile- und Reparatur-Aufträgen angegeben werden:

1. **Bezeichnung und Nummer des gewünschten Ersatzteiles** nach dieser Liste,
2. **Fahrgestell-Nummer,** die auf dem Typenschild eingeschlagen ist,
3. **Veränderungen des Motorrades** durch Auswechslung von Ersatzteilen oder Aggregaten.

Können diese Angaben nicht gemacht werden, dann ist die Einsendung eines Musters erforderlich, das einen Anhänger mit dem Namen, Wohnort, der Straße und Hausnummer des Absenders tragen muß. Diese Muster werden nur auf ausdrücklichen Wunsch an den Besteller zurückgesandt.

Wir bitten, alle Zuschriften in deutlicher Schrift **getrennt** nach Ersatzteile-Bestellungen, Reparaturen und Reklamationen an die Abteilung **Kundendienst** unter Angabe unseres Zeichens und der Auftrags-Nummer zu richten, weil nur dadurch eine rasche Erledigung möglich ist.

Musterbestellung:

Für Fahrgestell-Nummer 20325

1 Kurbelwelle	Nr. 1950 k 207
1 Zylinder	Nr. 2162 z 210
1 Kolben	Nr. 883 z 157
2 Kolbenringe	Nr. 1262 z 101

Reparaturaufträge werden im allgemeinen in der Reihenfolge des Eingangs der Sendungen ausgeführt.

Wir sind zur Erledigung eines Reparaturauftrages berechtigt, auch wenn nicht ausdrücklich ein Kostenvoranschlag verlangt wird. Auf Wunsch erteilen wir einen unverbindlichen Kostenvoranschlag, womit aber eine gewisse Verzögerung verbunden ist, weil dann erst die Genehmigung zur Ausführung der Arbeiten abgewartet wird.

Werden Reparaturaufträge rechtzeitig zurückgezogen, dann berechnen wir lediglich unsere Auslagen.

Erhalten wir innerhalb 3 Wochen nach Einreichung des Kostenvoranschlags keinen Bescheid, dann behalten wir uns die Rücksendung des Reparaturgutes oder die Ausführung des Auftrages auf Kosten des Empfängers vor.

Bei Erteilung von Reparaturaufträgen ist ungefähr die Hälfte der entstehenden Kosten sofort in bar an uns zu überweisen, der Rest wird bei Lieferung durch Nachnahme erhoben.

Zur Rücksendung der bei der Instandsetzung ausgewechselten, beschädigten Teile können wir uns nicht verpflichten.

Mit jedem Reparaturauftrag ist zweckmäßig ein genaues Verzeichnis der eingesandten Gegenstände — bei Motorrädern über die mitfolgenden Zubehör- und Ausrüstungsstücke — einzuschicken. Ersatzansprüche für etwa fehlende Teile werden sonst nicht anerkannt.

Eingesandte Güter werden von uns sachgemäß behandelt und aufbewahrt. Für die Schäden durch Feuer, Wasser, Diebstahl, höhere Gewalt und für Schäden, die sich bei sachgemäßer Behandlung nicht vermeiden lassen, haften wir nicht; desgleichen auch nicht für Lack-, Chrom- oder Reifenbeschädigungen infolge Lagerung. Das Einfahren von Reparaturfahrzeugen erfolgt auf Kosten und Gefahr des Auftraggebers.

Die Verpackung wird billigst berechnet und nicht zurückgenommen. Verpackungen des Absenders werden, von uns nur auf Wunsch und wenn der Zustand der Verpackung es erlaubt, zur Rücksendung verwendet.

Gewährleistungsansprüche erfordern in jedem Fall die Einsendung der **Kundendienstkarte und der schadhaften Teile** sofort bei Auftreten des Mangels.

Die Preise unserer Ersatzteile verstehen sich ab unserem Werk Nürnberg ausschließlich Verpackung.

Die Lieferung von Ersatzteilen erfolgt nur gegen Vorauszahlung in bar oder gegen Nachnahme durch die zuständige Zündapp-Bezirksstelle. Alle Abbildungen und Angaben in dieser Liste sind unverbindlich. Änderungen bleiben uns ohne vorherige Mitteilung jederzeit vorbehalten.

Im übrigen sind für die Ausführung aller Ersatzteile- und Reparatur-Aufträge unsere allgemeinen Verkaufs- und Lieferungs-Bedingungen maßgebend.

ZÜNDAPP-WERKE G.M.B.H. NÜRNBERG-MÜNCHEN
WERK NÜRNBERG

www.zundappveteranenclub.nl

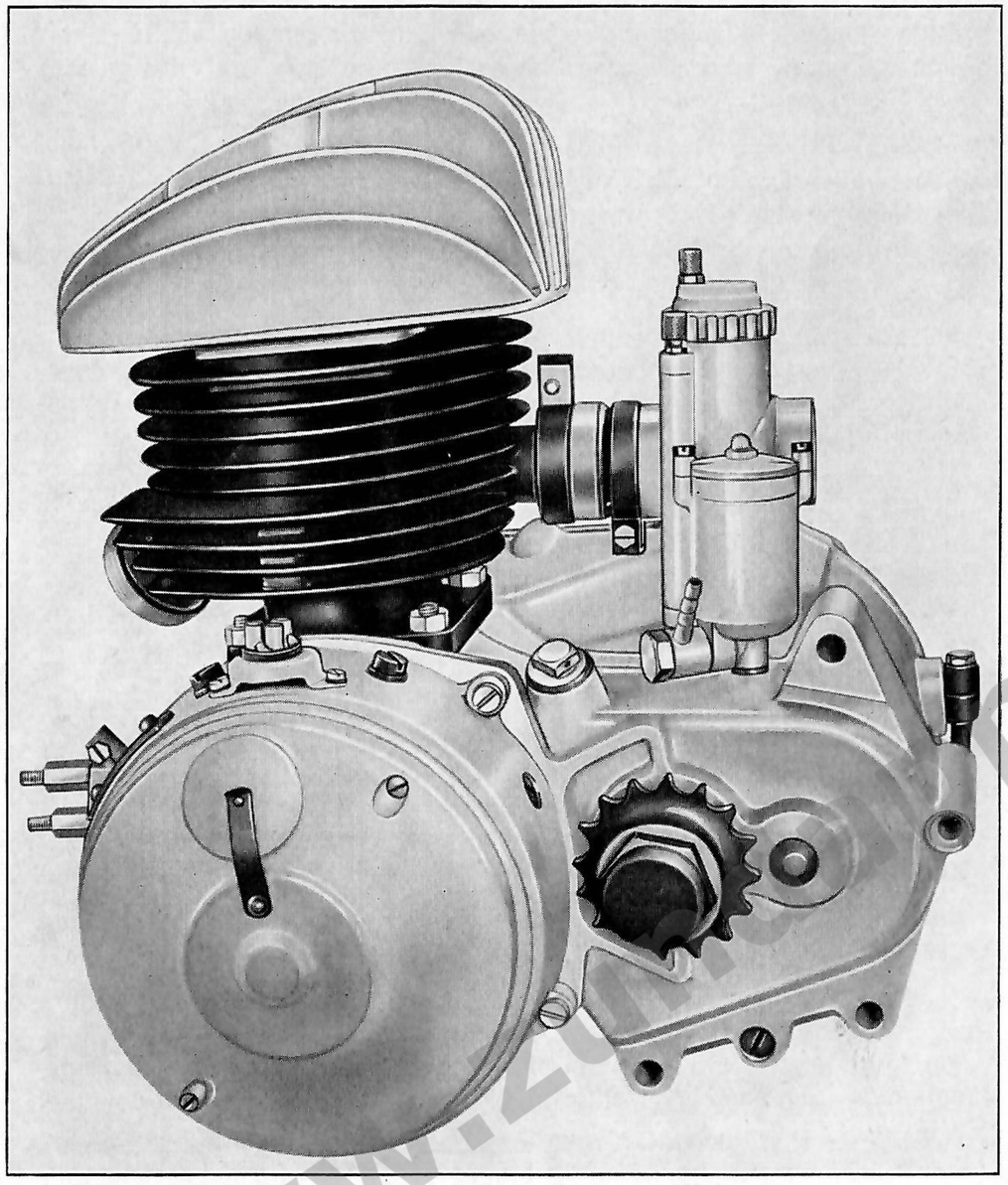

Bild-Nr.	Ersatzteil-Nr.	Benennung	Stückzahl	Bemerkung
		Motor		
—	6590 k 246	Motor vollständig mit Anlasser-Lichtmaschine und Vergaser ..	1	

www.zundappveteranenclub.nl

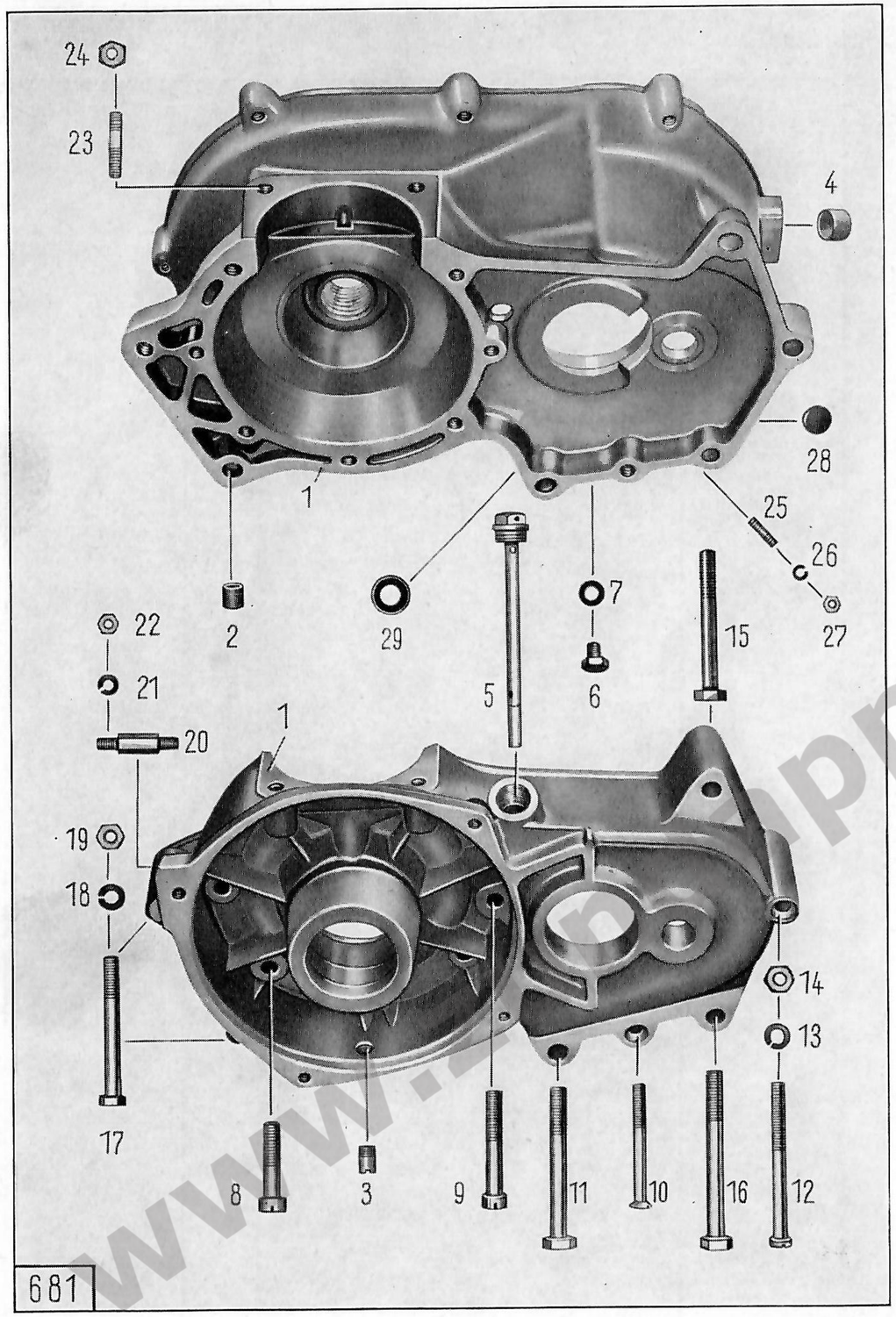

Bild-Nr.	Ersatzteil-Nr.	Benennung	Stückzahl	Bemerkung
		Kurbelgehäuse		
1	510 k 226	Kurbelgehäuse vollständig	1	
2	181 z 18	Zentrierbuchse (zwischen linke und rechte Kurbelgehäusehälfte) ..	2	
3	1331 z 839	Abflußrohr	1	
4	184 z 328	Lagerbuchse (zur Ausrückwelle) ..	1	
5	1550 z 109	Ölmeßstab (zum Getriebe)	1	
6	—	Sechskantschraube M 8 × 10 DIN 933 (zum Ölablaß)	3	
7	—	Dichtring C 8 × 14 DIN 7603	3	
8	—	Zylinderschraube M 8 × 40 DIN 912 k (zur Befestigung linke an rechte Kurbelgehäusehälfte)	6	
9	—	Zylinderschraube M 8 × 55 DIN 912 k (zur Befestigung linke an rechte Kurbelgehäusehälfte)	1	
10	—	Linsensenkschraube M 8 × 65 DIN 91 k (zur Befestigung linke an rechte Kurbelgehäusehälfte)	1	
11	—	Sechskantschraube M 10 × 80 DIN 931 k (zur Befestigung linke an rechte Kurbelgehäusehälfte)	1	
—	—	Federscheibe B 10 DIN 137 k	1	
—	—	Sechskantmutter M 10 DIN 934 k ..	1	
12	—	Zylinderschraube CM 8 × 85 DIN 84 k (zur Befestigung linke an rechte Kurbelgehäusehälfte und an hinteren Motorträger)	1	
13	—	Federring A 8 DIN 127 k	1	
14	—	Sechskantmutter M 8 DIN 934 k	1	

www.zundappveteranenclub.nl

Tafel 2, Gruppe M: b) Gehäuse und Zylinder, Kurbelgehäuse

Bild-Nr.	Ersatzteil-Nr.	Benennung	Stückzahl	Bemerkung
15	—	Sechskantschraube M 10 × 75 DIN 931 k (zur Befestigung Kurbelgehäuse an hinteren Motorträger)	1	
16	—	Sechskantschraube M 10 × 90 DIN 931 k (zur Befestigung Kurbelgehäuse an hinteren Motorträger)	1	
—	—	Federring A 10 DIN 127 k	2	
—	—	Sechskantmutter M 10 DIN 934 k ..	2	
17	—	Sechskantschraube M 8 × 75 DIN 931 k (zur Befestigung Kurbelgehäuse an vordere Motoraufhängebleche)	2	
18	—	Federring A 8 DIN 127 k	2	
19	—	Sechskantmutter M 8 DIN 934 k	2	
20	121 z 1102	Gewindebolzen (zur Befestigung Zündspule an Kurbelgehäuse) ..	2	
21	—	Federring A 6 DIN 127 k	2	
22	—	Sechskantmutter M 6 DIN 934 k	2	
23	1561 z 010	Stiftschraube (zur Zylinderbefestigung)	4	
24	—	Sechskantmutter M 8 DIN 934 k	4	
25	1561 z 107	Stiftschraube (zur Befestigung der Schaltklinkenführung)	4	
26	—	Federring A 5 DIN 127 k	4	
27	—	Sechskantmutter M 5 DIN 934 k	4	
28	—	Verschlußscheibe 16 DIN 470 (zur rechten Kurbelgehäusehälfte) ..	1	
29	—	Radialdichtring B 14×24×7 DIN 6503 (zur Fußschaltwelle)	1	

www.zundappveteranenclub.nl

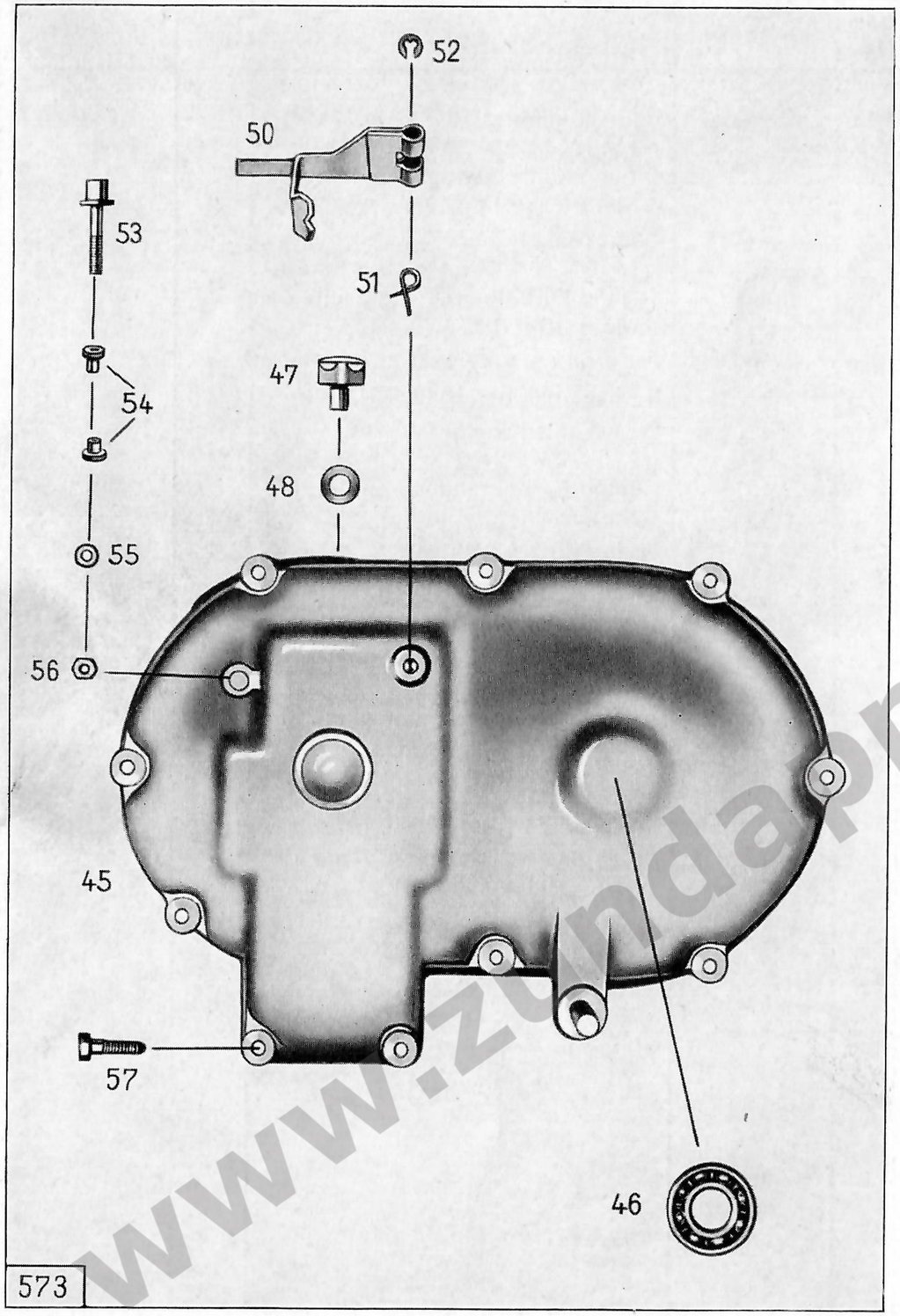

Bild-Nr.	Ersatzteil-Nr.	Benennung	Stückzahl	Bemerkung
		Gehäusedeckel		
45	260 z 36	Gehäusedeckel	1	
46	—	Ring-Rillenlager 6203 DIN 625	1	
47	1121 z 32	Stützpilz	1	
48	1301 z 52	Ausgleichscheibe } zum	nach Bedarf	
—	1301 z 616	Ausgleichscheibe } Stützpilz		
50	670 z 205	Kontakthebel (zur Leerlaufanzeige)	1	
51	321 z 322	Sperrklinkenfeder	1	
52	—	Bz-Scheibe 3,2 DIN 6799	1	
53	131 z 515	Kontaktbolzen	1	
54	176 z 29	Buchse	2	
55	—	Scheibe 5,3 DIN 125 k	2	
56	—	Sechskantmutter M 5 DIN 934 k	2	
—	—	Sechskantschraube M 6 × 22 DIN 931 k (zur Befestigung Gehäusedeckel an Kurbelgehäuse)	8	
57	—	Sechskantschraube M 6 × 25 DIN 931 k (zur Befestigung Gehäusedeckel an Kurbelgehäuse)	2	

www.zundappveteranenclub.nl

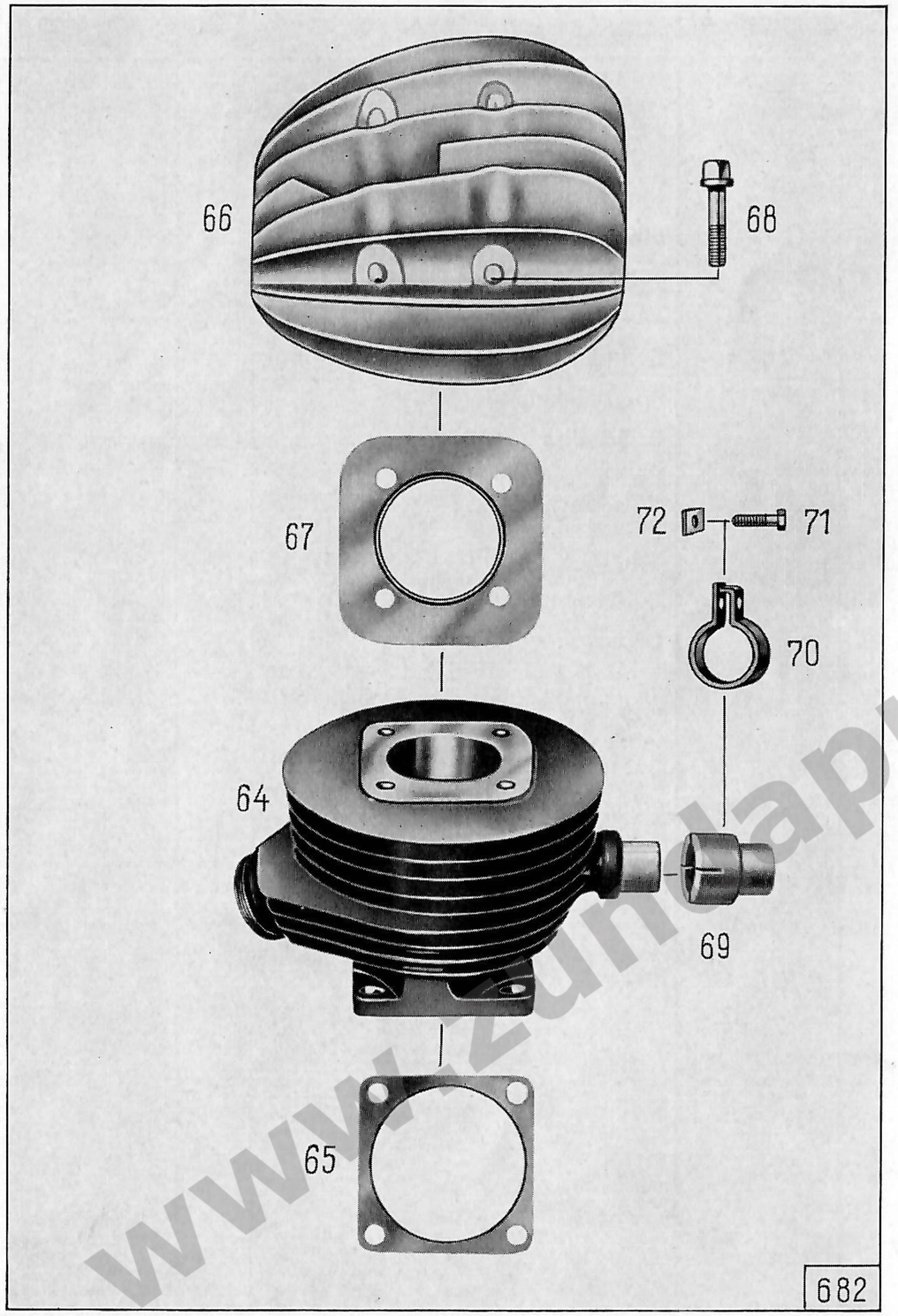

Bild-Nr.	Ersatzteil-Nr.	Benennung	Stückzahl	Bemerkung
		Zylinder		
64	2162 z 210	Zylinder	1	
65	468 z 182	Zylinderflanschdichtung	1	
66	273 z 153	Zylinderdeckel	1	
—	174 z 6	Zündkerzenbüchse	1	
67	461 z 5	Zylinderdeckeldichtung	1	
68	1551 z 016	Vierkantschraube (zur Zylinderdeckelbefestigung)	4	
69	177 z 107	Isolierbuchse	1	
70	1441 z 160	Schelle	1	
71	—	Sechskantschraube M 6 × 20 Sz DIN 933 k (z. Schelle)	1	
72	1001 z 217	Vierkantmutter	1	

www.zundappveteranenclub.nl

Tafel 5, Gruppe M: c) Triebwerk, Kurbelwelle, Pleuelstange u. Kolben

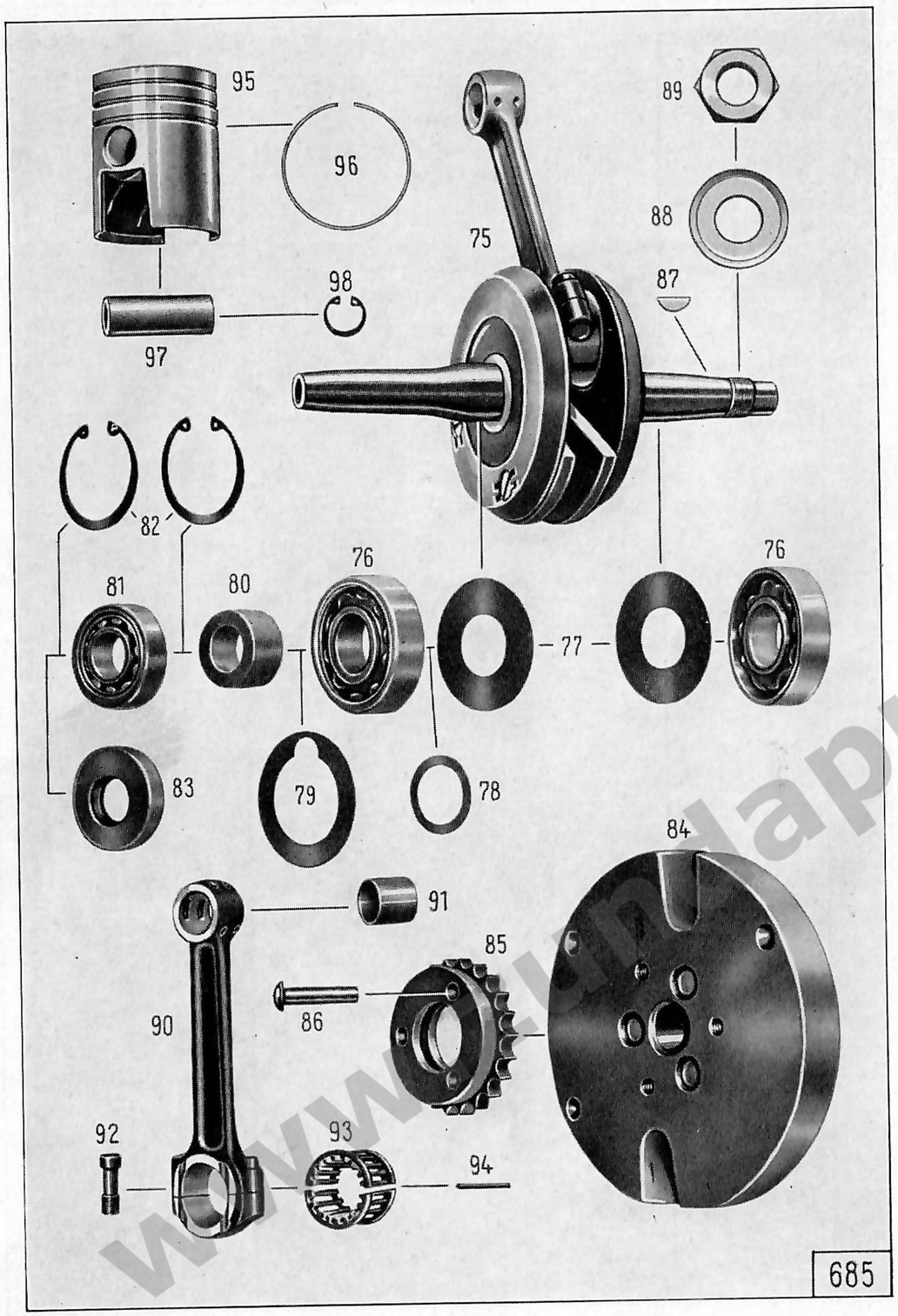

Tafel 5, Gruppe M: c) Triebwerk, Kurbelwelle, Pleuelstange u. Kolben

Bild-Nr.	Ersatzteil-Nr.	Benennung	Stückzahl	Bemerkung
		Kurbelwelle		
75	1950 k 207	Kurbelwelle mit Pleuelstange	1	
76	—	Ring-Schulterlager M 25 DIN 615 ..	2	
77	1281 z 382	Abdeckscheibe	2	
78	1301 z 1003	Ausgleichscheibe 27,2 × 36 × 0,05		Zwischen Kurbelwange u. Schulterlager
—	1301 z 1004	Ausgleichscheibe 27,2 × 36 × 0,1		
—	1301 z 1005	Ausgleichscheibe 27,2 × 36 × 0,15		
79	1301 z 132	Ausgleichscheibe 41 × 61,5 × 0,1	nach Bedarf	
—	1301 z 133	Ausgleichscheibe 41 × 61,5 × 0,2		zwischen Ring-Schulterlager u. Kurbelgehäuse links
—	1301 z 134	Ausgleichscheibe 41 × 61,5 × 0,3		
—	1301 z 135	Ausgleichscheibe 41 × 61,5 × 0,5		
—	1301 z 1012	Ausgleichscheibe 41 × 61,5 × 0,15		
80	181 z 341	Buchse (auf Kurbelwelle)	1	
81	—	Zylinderlager NJL 20 DIN 5412	1	
82	—	Sg.-Ring 47 × 1,75 DIN 472	2	
83	—	Radialdichtring B 20 × 47 × 10 DIN 6503	1	
84	1310 z 61	Schwungscheibe mit Kettenrad ..	1	
85	2101 z 152	Kettenrad 22 Zähne (zur Schwungscheibe)	1	
86	—	Halbrundniet 7 × 40 DIN 660	3	
87	—	Scheibenfeder 4 × 6,5 DIN 6888 ..	1	
88	1291 z 64	Sicherungsscheibe	1	
89	1001 z 20	Sechskantmutter	1	
		Pleuelstange		
90	1160 k 151	Pleuelstange	1	
91	184 z 523	Kolbenbolzenbuchse	1	
92	1571 z 1	Pleuelschraube	2	
93	1874 z 1	Käfigring	1	
94	1871 z 1	Lagernadel	18	
		Kolben		
95	883 z 157	Kolben 57,0 ⌀ (normal)	1	
—	2473 k 63-0	Kolben 57,5 ⌀	1	
—	2473 k 64-0	Kolben 58,0 ⌀	1	
—	2473 k 69-0	Kolben 58,5 ⌀	1	
—	2473 k 70-0	Kolben 59,0 ⌀	1	
96	1262 z 101	Kolbenring 57,0 ⌀ (normal)	3	
—	2442 k 41-0	Kolbenring 57,5 ⌀	3	
—	2442 k 42-0	Kolbenring 58,0 ⌀	3	
—	2442 k 43-0	Kolbenring 58,5 ⌀	3	
—	2442 k 44-0	Kolbenring 59,0 ⌀	3	
97	121 z 1060	Kolbenbolzen	1	
98	—	Sg.-Ring 18 × 1 DIN 472	2	

www.kundlappveteranenclub.nl

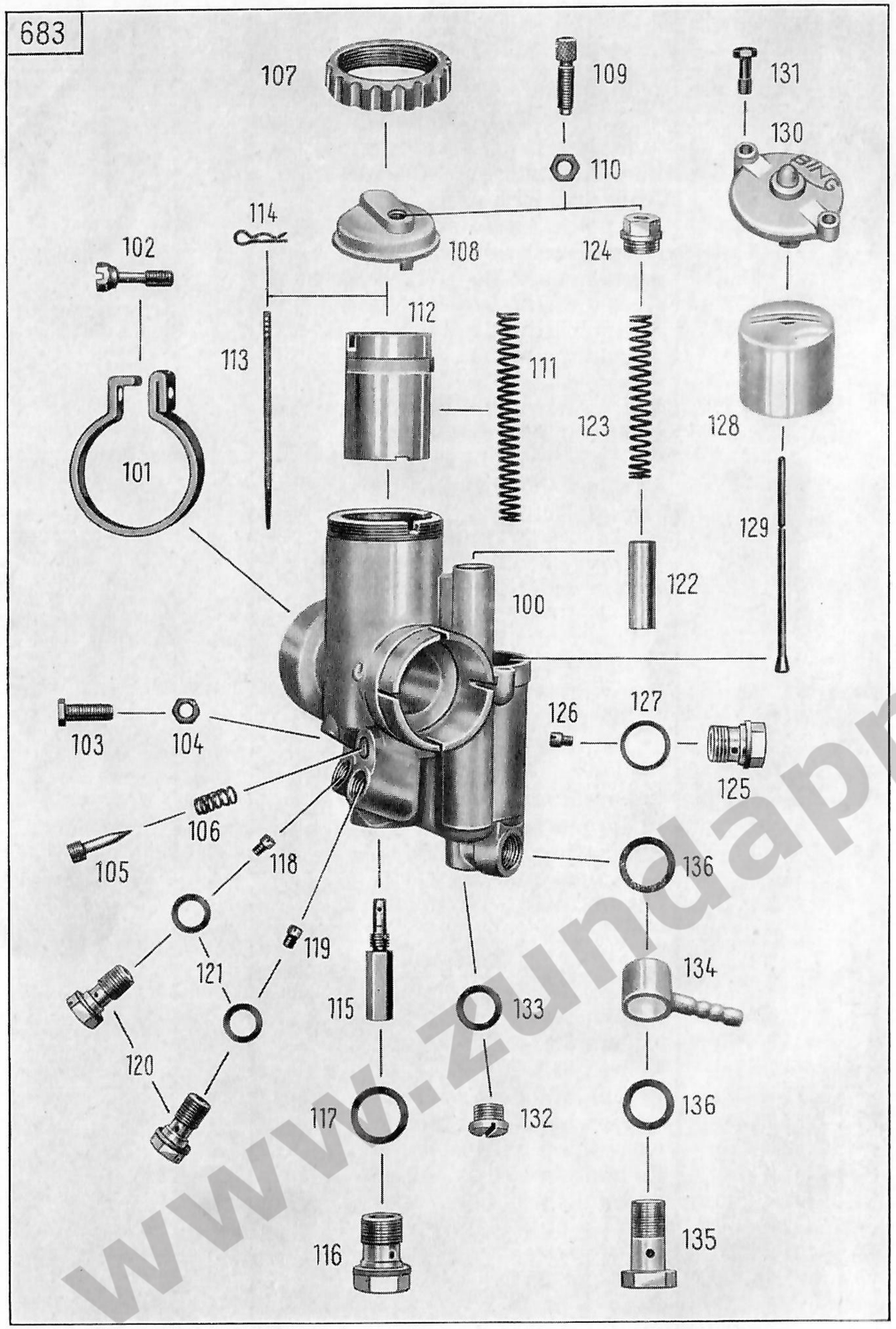

Bild-Nr.	Ersatzteil-Nr.	Benennung	Stückzahl	Bemerkung
		Vergaser		
—	6430 z 78	Schrägdüsen-Startvergaser (Bing Typ 1/20/15)	1	
100	2403 k 95-0	Vergasergehäuse	1	
101	2401 k 78-2	Klemmring	1	
102	2401 k 2-2	Klemmschraube	1	
103	2401 k 3-2	Leerlaufeinstellschraube	1	
104	2401 k 6-2	Mutter (z. Leerlaufeinstellschraube)	1	
105	2401 k 70-2	Leerlaufluftschraube	1	
106	2401 k 69-2	Feder (z. Leerlaufluftschraube) ..	1	
107	2403 k 51-0	Deckelverschraubung	1	
108	2403 k 97-0	Deckelplatte	1	
109	2401 k 5-4	Seilzugverstellschraube	1	
110	2401 k 6-2	Mutter (z. Seilzugverstellschraube)	1	
111	2401 k 52-2	Schieberfeder	1	
112	2403 k 98-0	Gasschieber	1	
113	2401 k 89-0	Düsennadel	1	
114	2401 k 80-2	Klemmbügel (zur Düsennadel)	1	
115	2404 k 32-0	Nadeldüse (bei Bestellung aufgestempelte Nr. angeben)	1	
116	2403 k 55-0	Abschlußschraube	1	
117	2407 k 7-0	Dichtring (zur Abschlußschraube) ..	1	
118	2404 k 23-0	Düse (Kraftstoff, Größe 110)	1	
119	2404 k 23-0	Düse (Leerlauf, Größe 45)	1	
120	2401 k 81-6	Düsenhalter	2	
121	2407 k 14-0	Dichtring (zum Düsenhalter)	2	
122	2403 k 99-0	Startschieber	1	
123	2401 k 90-2	Druckfeder	1	
124	2401 k 91-0	Verschlußschraube	1	

www.zundappveteranenclub.nl

Tafel 6, Gruppe M: f) Vergaser

Bild-Nr.	Ersatzteil-Nr.	Benennung	Stück-zahl	Bemerkung
109	2401 k 5-4	Seilzugverstellschraube	1	
110	2401 k 6-2	Mutter (z. Seilzugverstellschraube)	1	
125	2401 k 92-0	Abschlußschraube	1	
126	2404 k 23-0	Düse (Starterdüse, Größe 70)	1	
127	2407 k 17-0	Dichtring (z. Abschlußschraube) ..	1	
128	2404 k 3-0	Schwimmer	1	
129	2401 k 93-0	Schwimmernadel	1	
130	2403 k 100-0	Schwimmergehäusedeckel	1	
131	2401 k 61-2	Befestigungsschraube (zum Deckel)	2	
132	2401 k 94-0	Verschlußschraube	1	
133	2407 k 18-0	Dichtring (zur Verschlußschraube)	1	
134	2403 k 101-0	Schlauchschwenkanschluß	1	
135	2401 k 95-0	Befestigungsschraube	1	
136	2407 k 19-0	Dichtring (z. Befestigungsschraube)	2	

www.zundappveteranenclub.nl

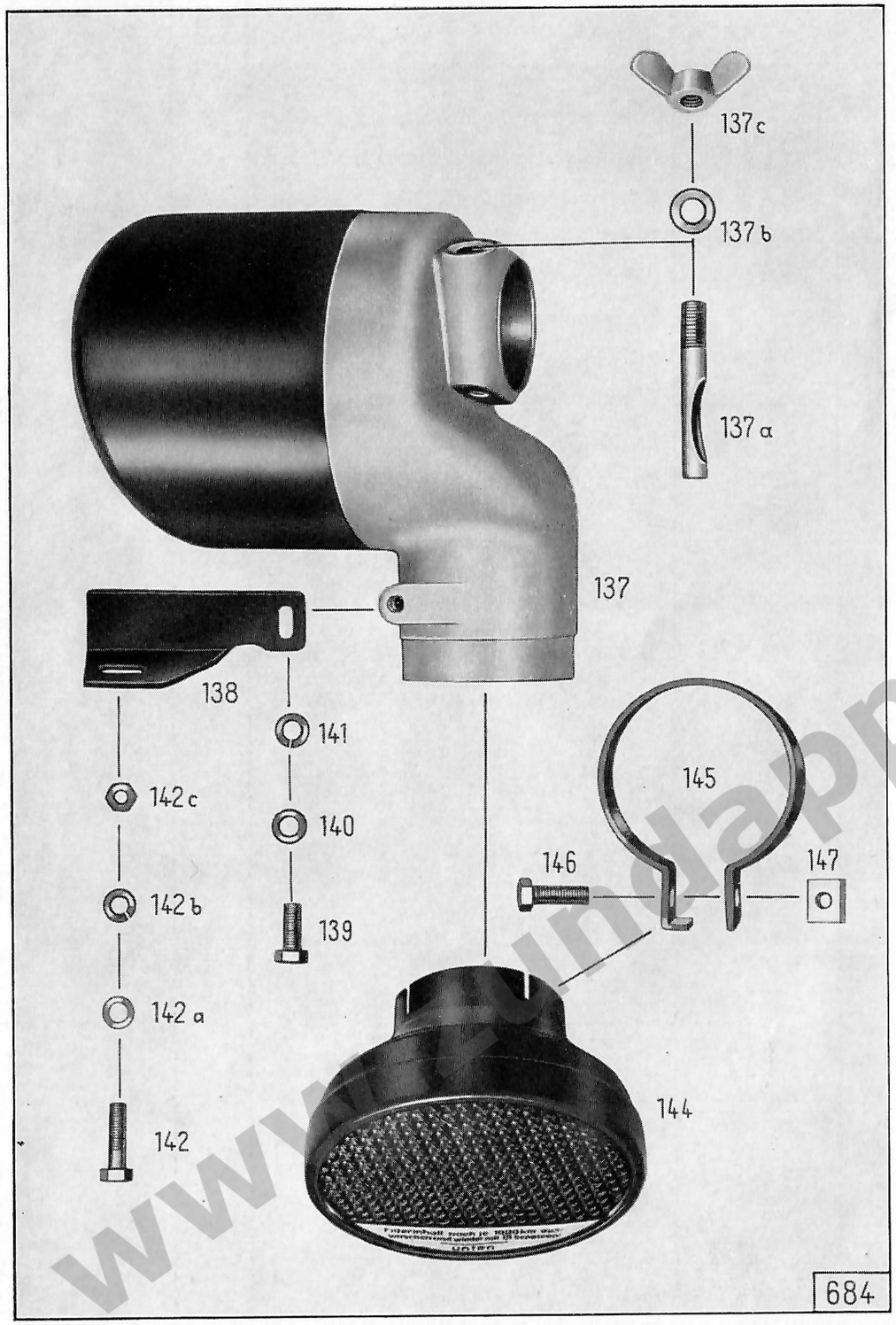

Bild-Nr.	Ersatzteil-Nr.	Benennung	Stückzahl	Bemerkung
		Geräuschdämpfer		
137	6350 z 116	Geräuschdämpfer	1	
137a	121 z 1104-3	Klemmbolzen (zur Befestigung Geräuschdämpfer an Vergaser) ..	1	
137b	—	Federscheibe A 8 DIN 137 k	2	
137c	—	Flügelmutter M 8 DIN 315 k	1	
138	2051 z 555-2	Winkel	1	
139	—	Sechskantschraube M 6 × 15 DIN 933 k (z. Befestigung Winkel an Geräuschdämpfer) ..	1	
140	—	Scheibe 6,4 DIN 125 k	1	
141	—	Federring A 6 DIN 127 k	1	
142	—	Sechskantschraube M 6 × 20 DIN 933 k (zur Befestigung Winkel an hinteren Motorträger)	1	
142a	—	Scheibe 6,4 DIN 125 k	1	
142b	—	Federring A 6 DIN 127 k	1	
142c	—	Sechskantmutter M 6 DIN 934 k	1	
		Luftfilter		
144	6410 k 210	Luftfilter	1	
145	1441 z 306-2	Schelle	1	
146	—	Sechskantschraube M 6 × 20 DIN 933 k (zur Schelle)	1	
147	1001 z 217	Vierkantmutter	1	

www.zundapp-veteranenclub.nl

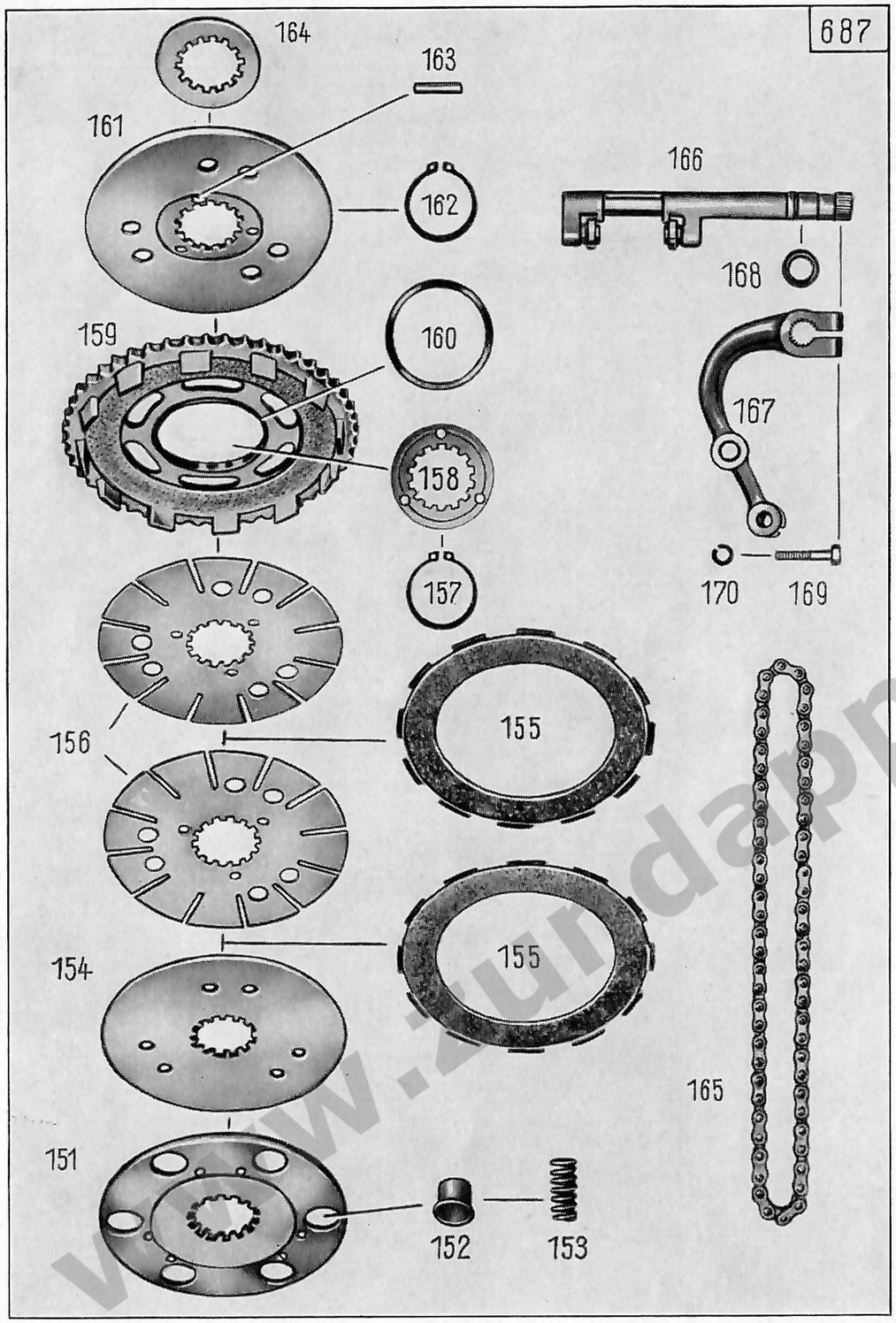

Bild-Nr.	Ersatzteil-Nr.	Benennung	Stückzahl	Bemerkung
		Kupplung		
151	921 z 69	Federteller	1	
152	781 z 273	Federtopf (in Federteller)	6	
153	321 z 564	Kupplungsfeder	6	
154	921 z 67	Kupplungsdruckplatte	1	
155	920 z 52	Kupplungsscheibe mit Belag	2	
156	921 z 68	Kupplungsscheibe	2	
157	—	Sg.-Ring 35 × 1,5 DIN 471	1	Seitenflächen geschliffen
158	1231 z 212	Zwischenring	1	
159	2100 z 165	Kupplungskettenrad mit Buchse, 48 Zähne	1	
160	184 z 317	Buchse (im Kupplungskettenrad)	1	
161	921 z 203	Feste Kupplungsplatte	1	
162	—	Sg.-Ring 35 × 1,5 DIN 471	1	Seitenflächen geschliffen
163	1691 z 113	Druckstift	3	
164	1231 z 213	Druckring	1	
165	—	Einfachhülsenkette 62 Glieder endlos, A 9,5 × 9,5 DIN 73 232	1	
		Kupplungsbetätigung		
166	1940 z 25	Ausrückwelle vollständig	1	
167	671 z 338	Kupplungshebel (zur Ausrückwelle)	1	
168	1236 z 222	Dichtring	1	
169	—	Sechskantschraube M 6 × 25 DIN 931 k (zur Befestigung Kupplungshebel an Ausrückwelle)	1	
170	—	Federring A 6 DIN 127 k	1	

www.zundappveteranenclub.nl

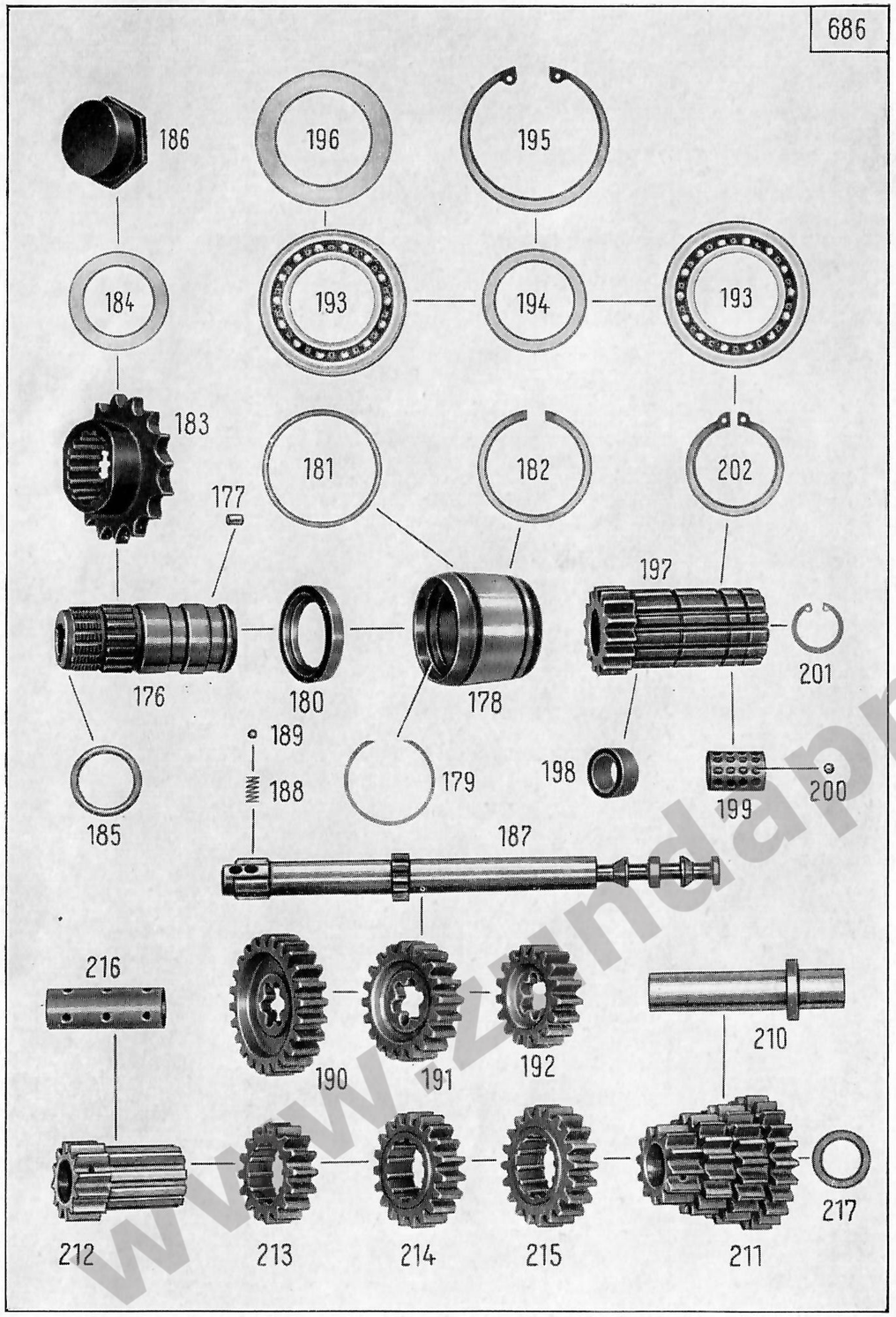

Bild-Nr.	Ersatzteil-Nr.	Benennung	Stückzahl	Bemerkung
		Schaltwelle		
176	961 z 125	Mitnehmer	1	
177	1871 z 07	Rolle	38	
178	1871 z 154	Lagerring (zur linken Kurbelgehäusehälfte)	1	
179	1251 z 99	Innenfederring zum Lagerspiel-Ausgleich	2	wahlweise
—	1251 z 251	Innenfederring zum Lagerspiel-Ausgleich	2	wahlweise
—	1251 z 252	Innenfederring zum Lagerspiel-Ausgleich	2	wahlweise
180	—	Radialdichtring B 32 × 45 × 7 DIN 6503 (in Lagerring)	1	
181	1301 z 603	Ausgleichscheibe 48,1 × 52,3 × 0,5	nach Bedarf	zwischen Lagerring und Kurbelgehäusehälfte
—	1301 z 604	Ausgleichscheibe 48,1 × 52,3 × 0,3	nach Bedarf	zwischen Lagerring und Kurbelgehäusehälfte
—	1301 z 605	Ausgleichscheibe 48,1 × 52,3 × 0,2	nach Bedarf	zwischen Lagerring und Kurbelgehäusehälfte
182	1251 z 176	Sprengring (zur Befestigung Lagerring in Kurbelgehäusehälfte)	1	
183	2101 z 60	Kettenrad 16 Zähne (auf Mitnehmer)	1	
184	1291 z 65	Sicherungsscheibe	1	
185	1236 z 220	Dichtring	1	
186	1001 z 214	Verschlußmutter (zur Befestigung Kettenrad auf Mitnehmer)	1	
187	1921 z 701	Schaltwelle	1	
188	321 z 312	Druckfeder	2	
189	—	Kugel 6 mm III DIN 5401	3	
190	2131 z 303	Zahnrad 1. Gang 24 Zähne	1	
191	2131 z 304	Zahnrad 2. Gang 20 Zähne	1	
192	2131 z 307	Zahnrad 3. Gang 17 Zähne	1	
193	—	Ring-Rillenlager 16 007 DIN 625 (z. recht. Kurbelgehäusehälfte)	2	
194	—	Paßscheibe 35 × 45 × 2 DIN 988 (zwischen den Ring-Rillenlagern)	1	
195	—	Sg.-Ring 62 × 2 DIN 472	1	
196	1301 z 133	Abdeckscheibe (zwischen Kurbelgehäuse und Ring-Rillenlager)	1	

www.zundapp-veteranenclub.nl

Tafel 9, Gruppe G: c) Wellen und Zahnräder, Schaltwelle Vorgelegewelle

Bild-Nr.	Ersatzteil-Nr.	Benennung	Stückzahl	Bemerkung
197	960 z 101	Kupplungsnabe (zugleich 4. Gang)	1	
198	184 z 324	Lagerbuchse (in Kupplungsnabe)	1	
199	1871 z 151	Kugelkäfig	1	
200	—	Kugel 4 mm III DIN 5401	40	
201	1251 k 259	Sg.-Ring J 23 × 1,2	1	
202	—	Sg.-Ring 35 × 1,5 DIN 471 (zur Befestigung Kupplungsnabe an Kurbelgehäusehälfte)	1	Seitenflächen geschliffen
		Vorgelegewelle		
210	1940 z 206	Vorgelegewelle	1	
211	2130 z 101	Vorgelege-Zahnradblock vollständig	1	
212	2131 z 238	Zahnrad 1. Gang 12 Zähne	1	
213	2131 z 239	Zahnrad 2. Gang 16 Zähne	1	
214	2131 z 247	Zahnrad 3. Gang 19 Zähne	1	
215	2131 z 237	Antriebszahnrad 22 Zähne	1	
216	184 z 316	Buchse	1	
217	1301 z 177	Ausgleichscheibe 18,2 × 25,7 × 0,5	nach Bedarf	zwischen Zahnradblock und Kurbelgehäusehälfte rechts
—	1301 z 367	Ausgleichscheibe 18,2 × 25,7 × 0,2		
—	1301 z 368	Ausgleichscheibe 18,2 × 25,7 × 0,3		

www.zundappveteranenclub.nl

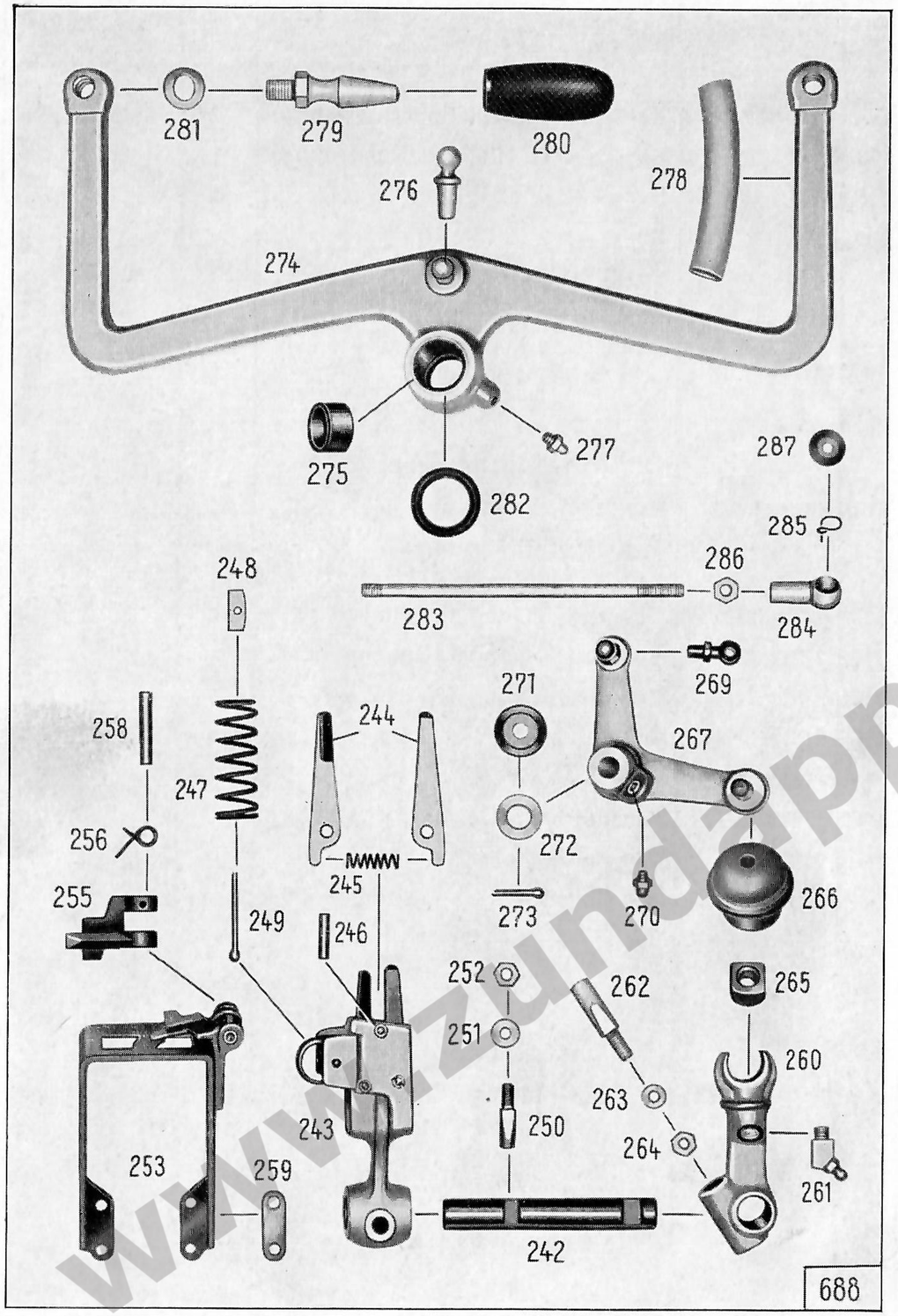

Bild-Nr.	Ersatzteil-Nr.	Benennung	Stückzahl	Bemerkung
		Fußschaltung		
242	1941 z 308	Schaltwelle (für Klinkenträger) ..	1	
243	670 k 103	Klinkenträger vollständig	1	
244	841 z 35	Schaltklinke	2	
245	321 z 317	Druckfeder	1	
246	—	Nietstift A 5 h 9 × 20 DIN 7341	3	
247	321 z 316	Rückholfeder	1	
248	1281 z 359	Beilage	2	
249	—	Splint 3 × 35 DIN 94	1	
250	121 z 545	Klemmbolzen (zur Befestigung Klinkenträger an Schaltwelle) ..	1	
251	—	Federscheibe B 6 DIN 137 k	2	
252	—	Sechskantmutter M 6 DIN 934 k	1	
253	200 z 101	Schaltklinkenführung mit Sperrklinke	1	
255	841 z 36	Sperrklinke	1	
256	321 z 322	Sperrklinkenfeder	1	
258	—	Nietstift A 6 h 9 × 32 DIN 7341 (zur Befestigung Sperrklinke an Schaltklinkenführung)	1	
259	1281 z 242	Beilage } zur Schaltklinkenführung	4	wahlweise
—	1281 z 243	Beilage } zur Schaltklinkenführung	4	wahlweise
—	1281 z 244	Beilage } zur Schaltklinkenführung	4	wahlweise
260	671 z 315	Schalthebel	1	
261	—	Kegelwulstschmierkopf D 6 DIN 71 412	1	
262	121 z 553	Klemmbolzen (zur Befestigung Schalthebel an Schaltwelle)	1	
263	—	Federscheibe B 6 DIN 137 k	2	
264	—	Sechskantmutter M 6 DIN 934	1	
265	574 z 6	Gleitstein (zum Schalthebel)	1	
266	616 z 215	Gummimuffe (zum Schalthebel) ..	1	
267	670 z 214	Winkelhebel	1	

www.zundappveteranenclub.nl

Tafel 10, Gruppe G: d) Fußschaltung

Bild-Nr.	Ersatzteil-Nr.	Benennung	Stückzahl	Bemerkung
269	—	Kugelzapfen B 10 × 8 DIN 71 803 ..	1	
270	—	Kegelwulstschmierkopf D6 DIN71412	1	
271	1236 z 310	Gummiring	2	
272	—	Scheibe 10,5 DIN 125 k	1	
273	—	Splint 3 × 18 DIN 94 k	1	
274	680 z 26	Fußschalthebel	1	
275	184 z 516	Buchse (in Fußschalthebel)	2	
276	131 z 523	Kugelzapfen	1	
277	—	Kegelwulstschmierkopf D6 DIN71412	1	
278	1596 z 294	Schlauch	2	
279	121 z 1039	Bolzen	2	
280	616 z 231	Gummimuffe	2	
281	—	Federscheibe A 10 DIN 137 k	2	
282	1236 z 315	Dichtring	2	
283	1651 z 312	Schaltstange	1	
284	—	Kugelpfanne B 10 DIN 71 805 k	2	
285	—	Sicherungsbügel S 10 DIN 71 805 k ..	2	
286	—	Sechskantmutter M 6 DIN 934 k	1	
287	616 z 11	Gummimuffe	2	

www.zundappveteranenclub.nl

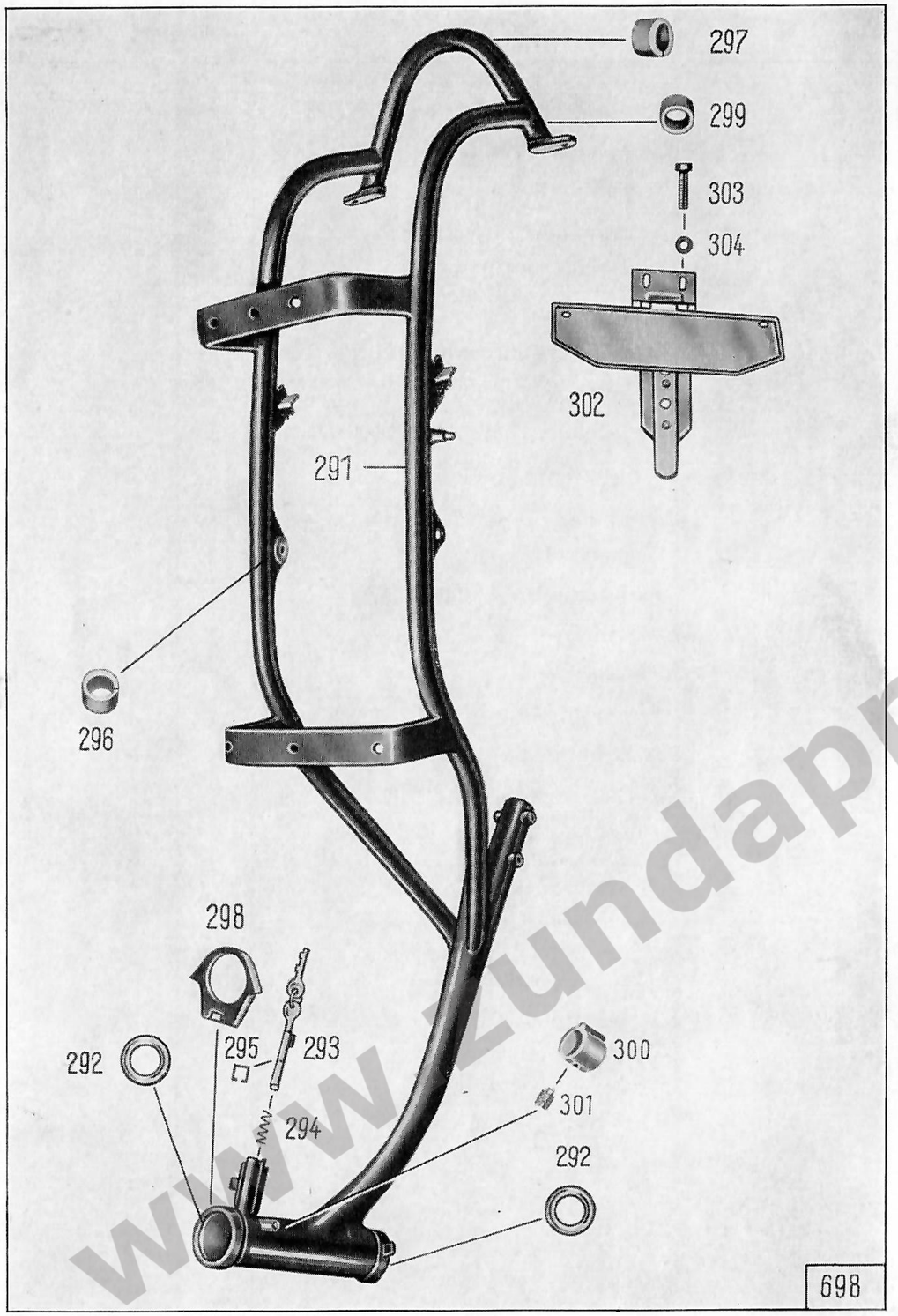

Bild-Nr.	Ersatzteil-Nr.	Benennung	Stückzahl	Bemerkung
		Rahmen		
291	6690 z 322	Rahmen	1	
292	1871 z 171	Rahmenlaufring	2	
293	6040 z 274	Diebstahlsicherung	1	
294	321 z 537	Feder (zur Diebstahlsicherung)	2	
295	211 z 250-3	Bügel (zur Befestigung Diebstahlsicherung)	1	
—	—	Sechskantschraube M 6 × 10 DIN 933 k (zur Befestigung Massekabel an Rahmen)	1	
—	—	Federscheibe B 6 DIN 137	1	
—	—	Sechskantmutter M 6 DIN 934 k	1	
296	616 z 234	Gummimuffe (f. Kraftstoffbehälter)	4	
297	616 z 234	Gummimuffe (f. hint. Rahmenbogen)	1	
298	1236 z 316	Gummiring (zum Abstand Steuerrohr und Verkleidung)	1	
299	1236 z 334	Gummiring	2	
300	1234 z 15	Spannring (f. Steuerungsdämpfer)	1	
—	—	Kerbnagel 3 × 8 DIN 1476 k	1	
301	—	Gewindestift M 8 × 15 DIN 417 k	1	
302	1140 z 1248	Halteblech mit Gelenkband	1	
—	1140 z 1247	Halteblech	1	
—	1151 z 208	Gelenkband	1	
—	—	Halbrundniet 4 × 22 DIN 660 Ms	2	
303	1551 z 437-3	Sechskantschraube (z. Befestigung Halteblech an Rahmen)	1	
—	181 z 346-3	Abstandbuchse	1	
304	—	Beilagscheibe 6,4 DIN 125 k	1	
—	—	Sechskantschraube M 6 × 20 DIN 933 k (zur Befestigung Gelenkband an Rahmen)	2	
—	1241 z 34	Ring	2	
—	—	Federscheibe A 6 DIN 137 k	1	

www.zundappveteranenclub.nl

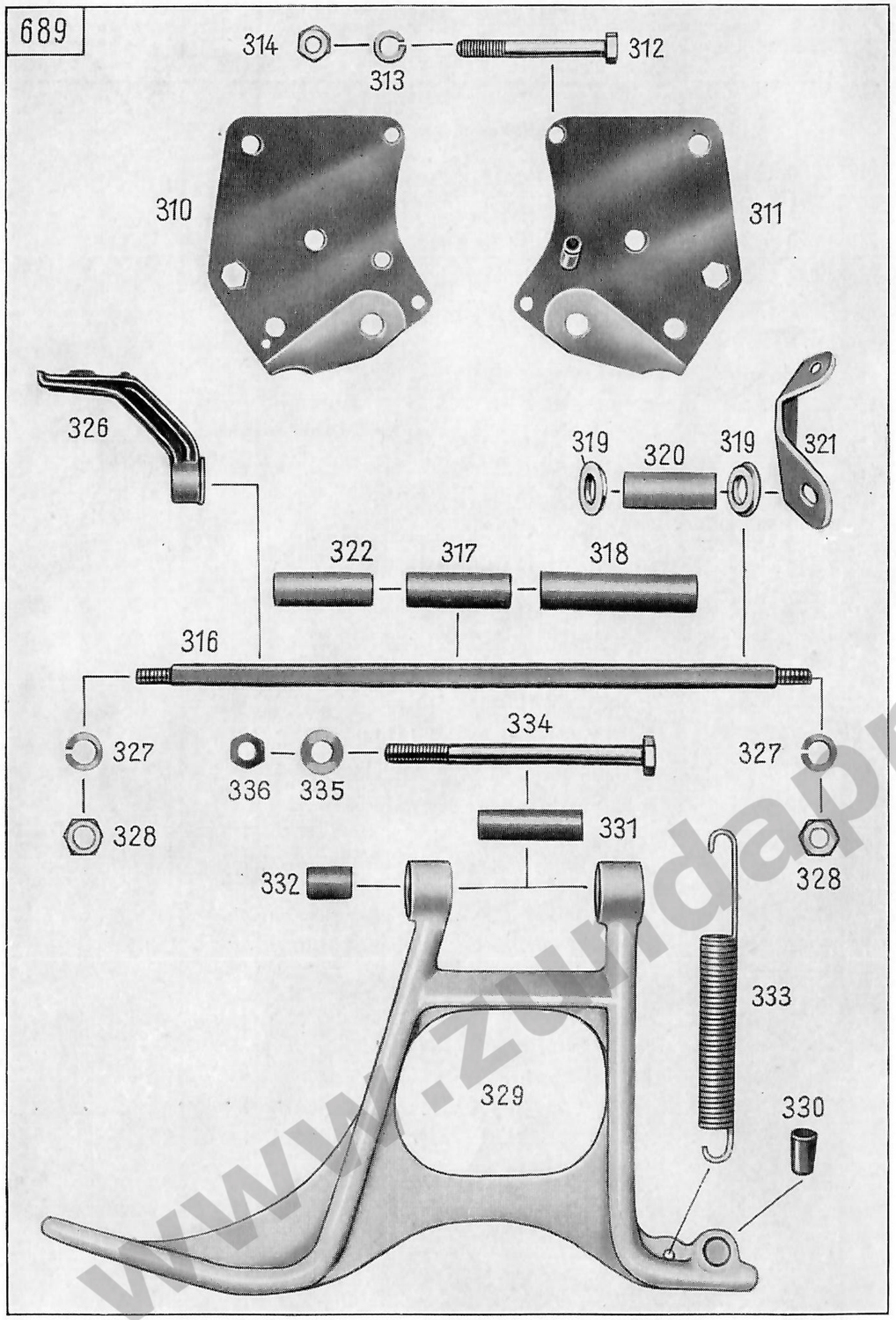

Bild-Nr.	Ersatzteil-Nr.	Benennung	Stückzahl	Bemerkung
		Vorderer Motorträger		
310	1180 z 304	Motoraufhängeblech links	1	
311	1180 z 305	Motoraufhängeblech rechts	1	
312	—	Sechskantschraube M 10 × 80 DIN 931 k (zur Befestigung Motoraufhängebleche an Rahmen)	1	
—	—	Sechskantschraube M 10 × 90 DIN 931 k (zur Befestigung Motoraufhängebleche an Rahmen)	1	
313	—	Federring A 10 DIN 127 k	2	
314	—	Sechskantmutter M 10 DIN 934 k	2	
316	121 z 1099	Vorderer Lagerbolzen	1	
317	1331 z 778	Abstandrohr (zwischen Motoraufhängeblechen)	1	
318	1331 z 842	Abstandrohr rechts	1	
319	1301 z 656	Zwischenscheibe	2	
—	1236 z 315	Dichtring	2	
320	1331 z 767	Abstandrohr (für Fußschalthebel)	1	
321	631 z 585	Vorderer Fußbrett-Träger rechts	1	
322	1331 z 840	Abstandrohr links	1	
326	631 z 561	Vorderer Fußbrett-Träger links	1	
327	—	Federring A 12 DIN 127 k	2	
328	—	Sechskantmutter M 12 DIN 934 k (auf Lagerbolzen)	2	
		Mittelständer		
329	1753 z 7	Mittelständer	1	
330	616 z 219	Gummipuffer	1	
331	1331 z 781	Abstandrohr (zwischen Motoraufhängeblechen)	1	
332	1331 z 780	Abstandrohr (z. Sechskantschr.)	2	
333	321 z 545	Zugfeder	1	
334	—	Sechskantschraube M 12 × 140 DIN 931 (zur Befestigung Mittelständer an vord. Motorträger)	1	
335	—	Federscheibe B 12 DIN 137	2	
—	1301 z 01	Ausgleichscheibe 12,3 × 26 × 0,5	nach Bedarf	
—	1301 z 669	Ausgleichscheibe 12,3 × 26 × 0,2	nach Bedarf	
—	1301 z 670	Ausgleichscheibe 12,3 × 26 × 0,3	nach Bedarf	
336	—	Sechskantmutter M 12 DIN 934	1	

www.zundappveteranenclub.nl

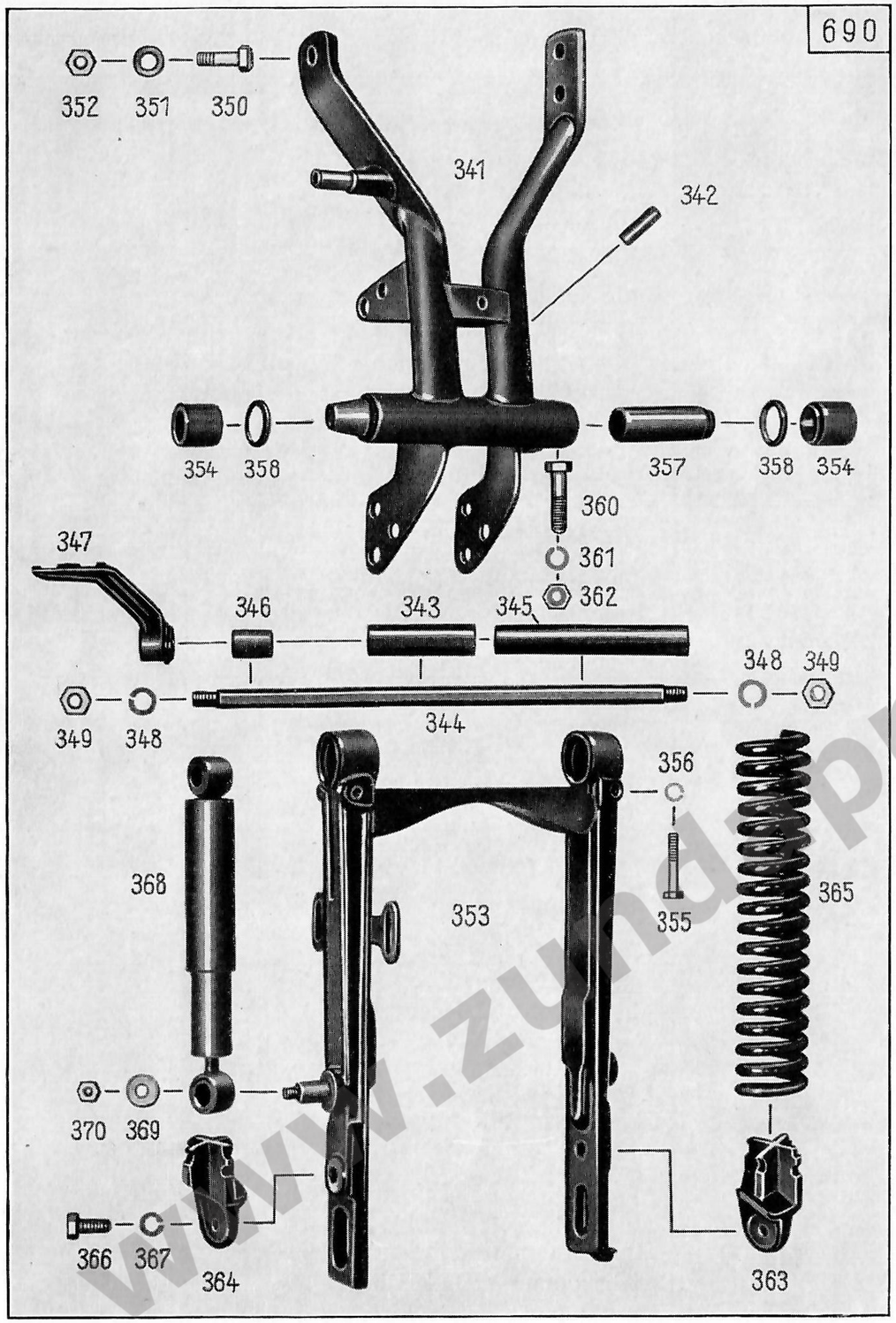

Bild-Nr.	Ersatzteil-Nr.	Benennung	Stückzahl	Bemerkung
		Hinterer Motorträger		
341	630 z 481	Hinterer Motorträger	1	
342	616 z 224	Verschlußpfropfen	1	
343	1331 z 773	Abstandrohr (zwischen Motoraufhängeblechen)	1	
344	121 z 1100	Hinterer Lagerbolzen	1	
345	1331 z 841	Abstandrohr (links hinten)	1	
346	1331 z 843	Abstandrohr (rechts hinten)	1	
347	631 z 605	Hinterer Fußbrett-Träger	1	
348	—	Federring A 12 DIN 127 k	2	
349	—	Sechskantmutter M 12 DIN 934 k (auf Lagerbolzen)	2	
350	1551 z 415	Sechskantschraube (zur Befestigung hinterer Motorträger an Rahmen)	2	
351	—	Federscheibe B 10 DIN 137 k	2	
352	—	Sechskantmutter M 10 DIN 934 k	2	
		Schwinggabel		
353	710 z 203	Hintere Schwinggabel	1	
354	184 z 517	Büchse für Schwinggabel	2	
355	—	Sechskantschraube M 8 × 40 DIN 931 k (zur Befestigung Büchse an Schwinggabel)	2	
356	—	Federring A 8 DIN 127	2	
357	121 z 1084	Lagerbolzen, rechts	1	
—	—	Sechskantschraube M 6×6 DIN 933 k	1	
—	—	Federscheibe B 6 DIN 137 k	1	
358	1236 z 320	Gummiring } zwischen Schwing-	wahlweise	
—	1236 z 321	Gummiring } gabel und		
—	1236 z 322	Gummiring } Motorträger		
360	—	Sechskantschraube M 10 × 40 DIN 931 k (zur Befestigung Lagerbolzen an Motorträger)	1	
361	—	Federring A 10 DIN 127 k	1	

www.zundappveteranenclub.nl

www.zundappveteranenclub.nl

Tafel 13, Gruppe R: a) Rahmen, Hinterer Motorträger und Schwinggabel

Bild-Nr.	Ersatzteil-Nr.	Benennung	Stück-zahl	Bemerkung
362	—	Sechskantmutter M 10 DIN 934 k ..	1	
363	631 z 578	Unterer Federträger rechts	1	
364	631 z 577	Unterer Federträger links	1	
365	321 z 569	Druck-Zugfeder	2	
—	616 z 246	Gummimuffe	2	
366	—	Sechskantschraube M 10 × 22 DIN 933 k (zur Befestigung Federträger an Schwinge)	2	
367	—	Federring A 10 DIN 127 k	1	
368	6350 z 101	Stoßdämpfer	1	
—	2376 k 2	Gummimuffe	4	
369	1301 z 168	Scheibe	2	
370	—	Sechskantmutter M 8 DIN 934 k	2	

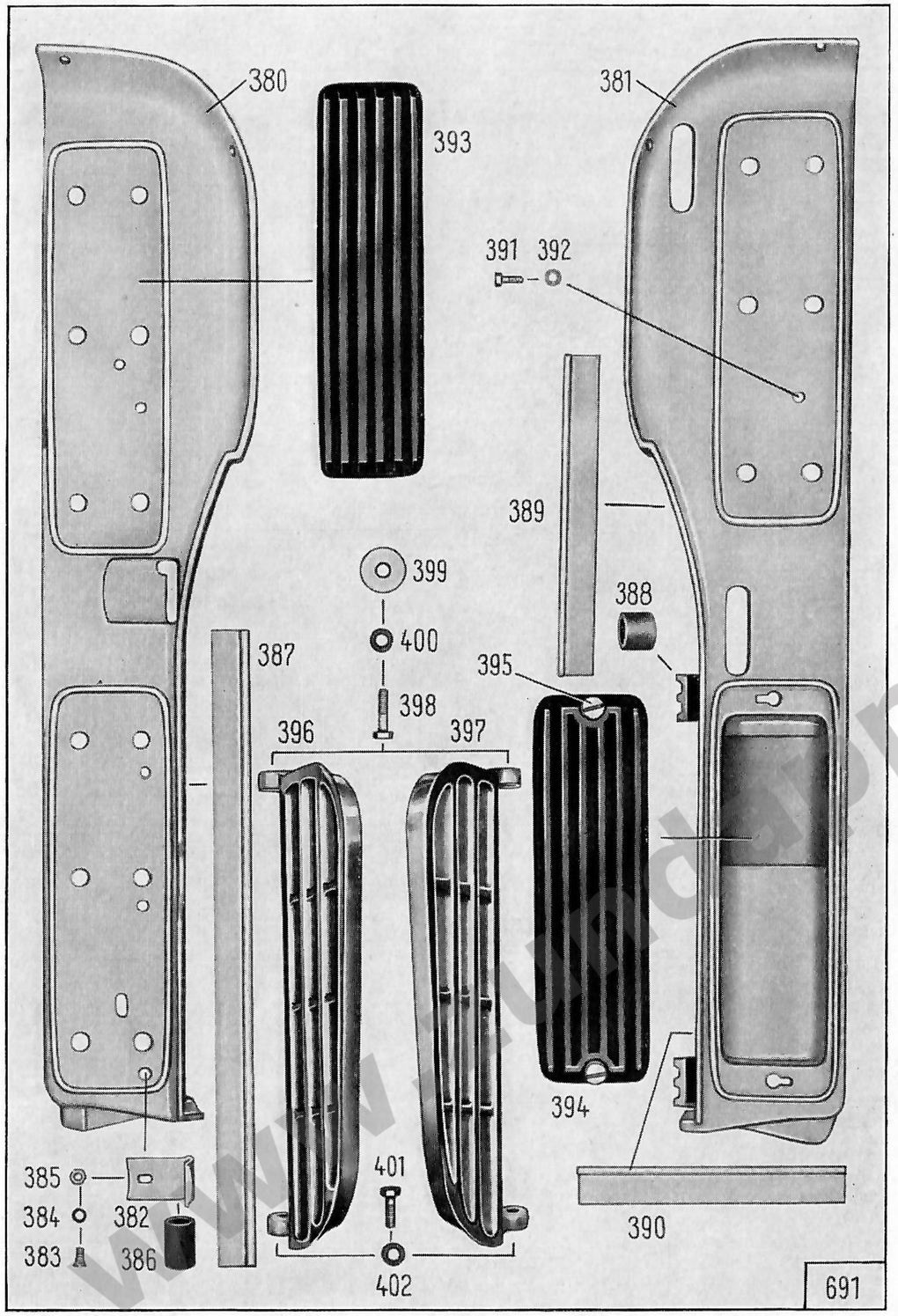

Bild-Nr.	Ersatzteil-Nr.	Benennung	Stückzahl	Bemerkung
		Fußbretter		
380	473 z 23	Fußbrett, links	1	
381	473 z 31	Fußbrett, rechts	1	
382	631 z 560	Halter (Fußbrett links)	2	
383	—	Senkschraube M 6 × 12 DIN 63 k (zur Befestigung Halter an Fußbrett)	2	
384	—	Federscheibe B 6 DIN 137 k	2	
385	—	Sechskantmutter M 6 DIN 934 k	2	
386	1596 z 404	Gummischlauch	2	Fußbrett links
387	1397 z 20	Schlauchband	1	Fußbrett links
388	1236 z 338	Ring	2	
389	1397 z 16	Schlauchband, vorn	1	Fußbrett rechts
390	1397 z 17	Schlauchband, hinten	1	Fußbrett rechts
391	—	Sechskantschraube M 6 × 15 DIN 933 k (zur Befestigung Fußbrett an Fußbrett-Träg.)	2	
—	—	Sechskantschraube M 6 × 18 DIN 933 k (zur Befestigung Fußbrett links an Fußbrett-Träger)	1	
—	—	Scheibe 6,4 DIN 134 k	1	
392	—	Federscheibe B 6 DIN 137 k	3	
393	1146 z 65	Gummi-Fußmatte	3	
394	1146 z 92	Fußmatte, hinten rechts	1	
—	1141 z 2134-7	Halteblech	1	
—	1301 z 1010-3	Scheibe	2	
395	131 z 534-3	Bolzen (z. Verriegelung)	2	
—	—	Paßkerbstift 3 × 16 DIN 1472 k	2	
		Klapproste		
396	653 z 113	Klapprost links	1	
397	653 z 114	Klapprost rechts	1	
398	—	Sechskantschraube M 8 × 30 DIN 931 k (zur Befestigung Klapproste an Fußbrett)	2	
399	1301 z 661	Ausgleichscheibe 8,4 × 30 × 0,5	nach Bedarf	zwischen Klapproste u Fußbretter
—	1301 z 662	Ausgleichscheibe 8,4 × 30 × 1,0	nach Bedarf	zwischen Klapproste u Fußbretter
—	1301 z 674	Ausgleichscheibe 8,4 × 28 × 2,0	nach Bedarf	zwischen Klapproste u Fußbretter
400	—	Federscheibe B 8 DIN 137 k	2	
401	—	Sechskantschraube M 8 × 25 DIN 931 k (zur Befestigung Klapproste an Rahmen)	2	
402	—	Federscheibe B 8 DIN 137 k	2	

www.kundappvet

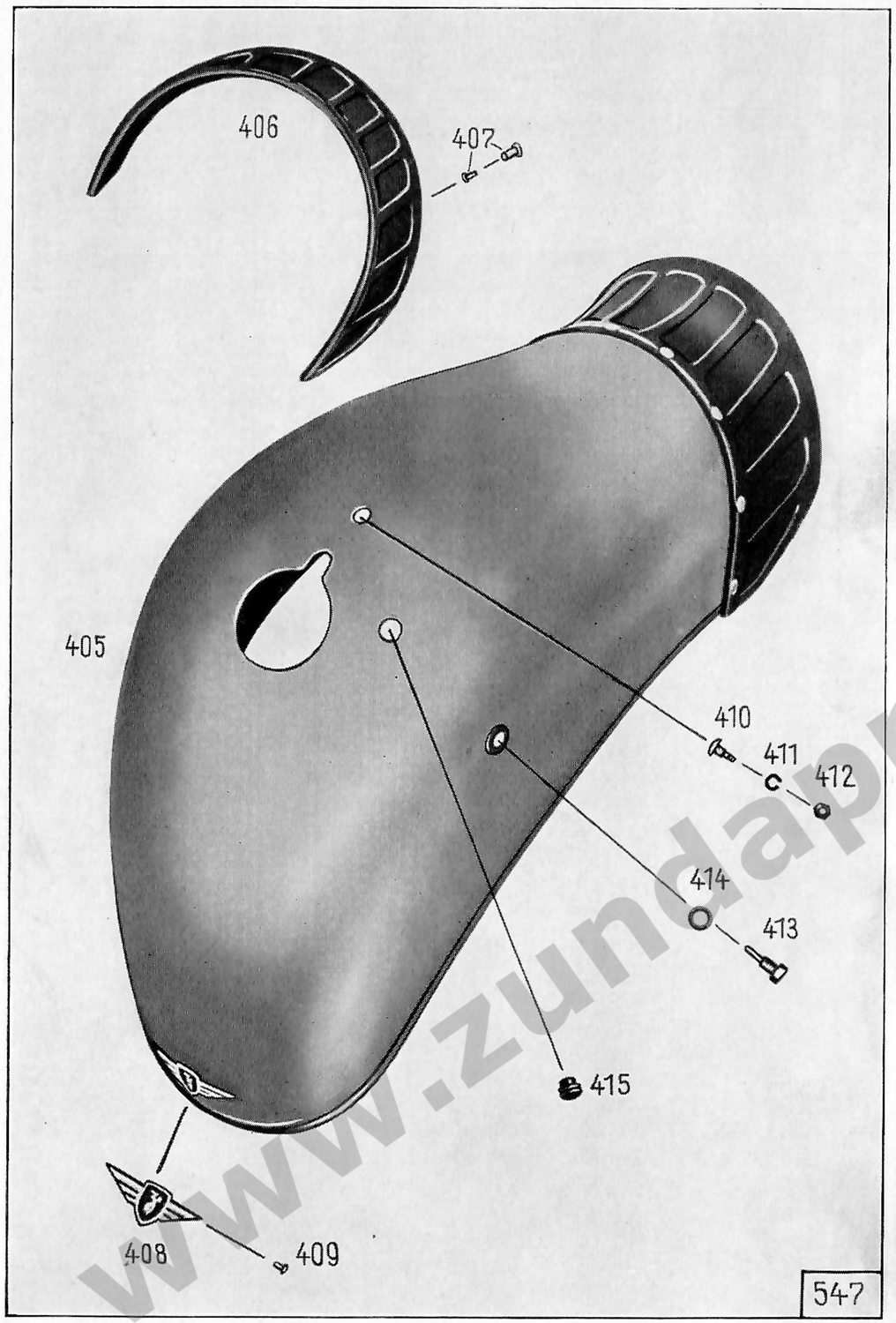

Bild-Nr.	Ersatzteil-Nr.	Benennung	Stückzahl	Bemerkung
		Vorderrad-Schutzblech		
405	6370 k 139	Vorderrad-Schutzblech mit Kotfang	1	Farbe angeben
406	616 z 250	Kotfang	1	
407	—	Hohlniet A 4 × 11 × 12 DIN 7331 ..	8	
408	1483 z 54	Plakette	1	Farbe angeben
409	—	Halbrundniet 2,6 × 6 DIN 660 Alu	2	
410	—	Flachrundschraube M 6 × 15 DIN 603 k (zur Befestigung Vorderrad-Schutzblech an Vordergabel)	1	
411	—	Federring A 6 DIN 127 k	1	
412	—	Sechskantmutter M 6 DIN 934 k	1	
413	1550 z 106	Sechskantschraube (zur Befestigung Vorderrad-Schutzblech an Vordergabel und zugleich Öleinfüllschraube für Vordergabel)	2	
414	—	Scheibe 8,4 DIN 125 k	2	
415	616 z 216	Tülle (zum Seilzug Vorderradbremse)	1	

www.zundappveteranenclub.nl

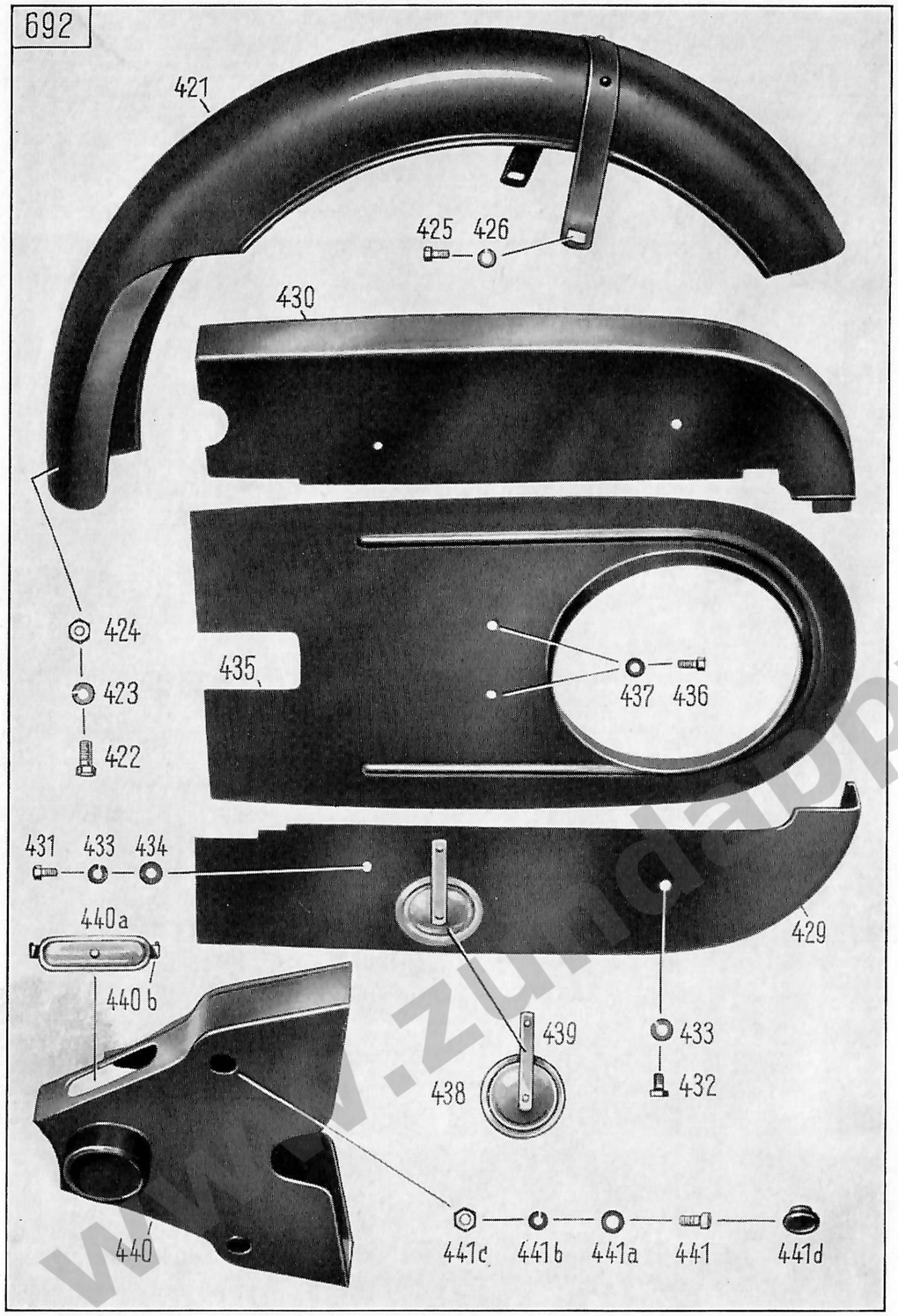

Bild-Nr.	Ersatzteil-Nr.	Benennung	Stückzahl	Bemerkung
		Hinterrad-Schutzblech		
421	6370 z 152-7	Hinterrad-Schutzblech	1	
422	—	Sechskantschraube M 8 × 15 DIN 933 k (zur Befestigung Hinterrad-Schutzblech an hinteren Motorträger)	1	
423	—	Federring A 8 DIN 127 k	1	
424	—	Sechskantmutter M 8 DIN 934 k	1	
425	—	Sechskantschraube M 6 × 12 DIN 933 k (zur Befestigung Hinterrad-Schutzblech an Rahmen)	2	
426	—	Federring A 6 DIN 127 k	2	
		Kettenschutz		
429	1500 z 258-8	Kettenschutz-Vorderteil, unten	1	
430	1500 z 259-8	Kettenschutz-Vorderteil, oben	1	
431	—	Sechskantschraube M 6 × 10 DIN 933 k (zur Befestigung Kettenschutz-Vorderteile an Schwinggabel)	2	
432	—	Sechskantschraube M 6 × 12 DIN 933 k (zur Befestigung Kettenschutz-Vorderteile an Schwinggabel)	2	
433	—	Federscheibe B 6 DIN 137 k	4	
434	—	Scheibe 6,4 DIN 125 k	2	
435	1501 z 184-8	Kettenschutz-Hinterteil	1	
436	—	Sechskantschraube M 6 × 12 DIN 933 k (zur Befestigung Kettenschutz-Hinterteil an Bremsdeckel)	2	
437	—	Federscheibe B 6 DIN 137 k	2	
438	230 z 216	Deckel	1	
439	331 z 303	Blattfeder	1	
—	—	Halbrundniet 4 × 6 DIN 660 (zur Befestigung Blattfeder an Deckel und an Kettenschutz-Vorderteil)	2	
—	—	Scheibe 4,3 DIN 125 k	1	
—	—	Federscheibe B 5 DIN 137 k	1	

www.zundapp-veteranenclub.nl

Tafel 16, Gruppe R: d) Schutzbleche, Hinterrad-Schutzblech Kettenschutz

Bild-Nr.	Ersatzteil-Nr.	Benennung	Stückzahl	Bemerkung
440	650 z 319-7	Schutzhaube	1	
440a	230 z 232	Deckel	1	
440b	331 z 328-3	Blattfeder	1	
—.	—	Halbrundniet 4 × 6 DIN 660 (zur Befestigung Blattfeder an Deckel)	1	
441	—	Zylinderschraube M 8 × 15 DIN 84 k (zur Befestigung Schutzhaube an hinteren Motorträger)	1	
441a	—	Federscheibe A 8 DIN 137 k	1	
441b	—	Federring A 8 DIN 127 k	1	
—	1301 z 52	Scheibe 8,5 × 18 × 0,2	nach Bedarf	
—	1301 z 53	Scheibe 8,5 × 18 × 0,3		
—	1301 z 54	Scheibe 8,5 × 18 × 0,4		
441c	—	Sechskantmutter M 8 DIN 934 k	1	
441d	616 z 228	Verschlußpfropfen (für Schutzhaube)	1	

www.zundappveteranenclub.nl

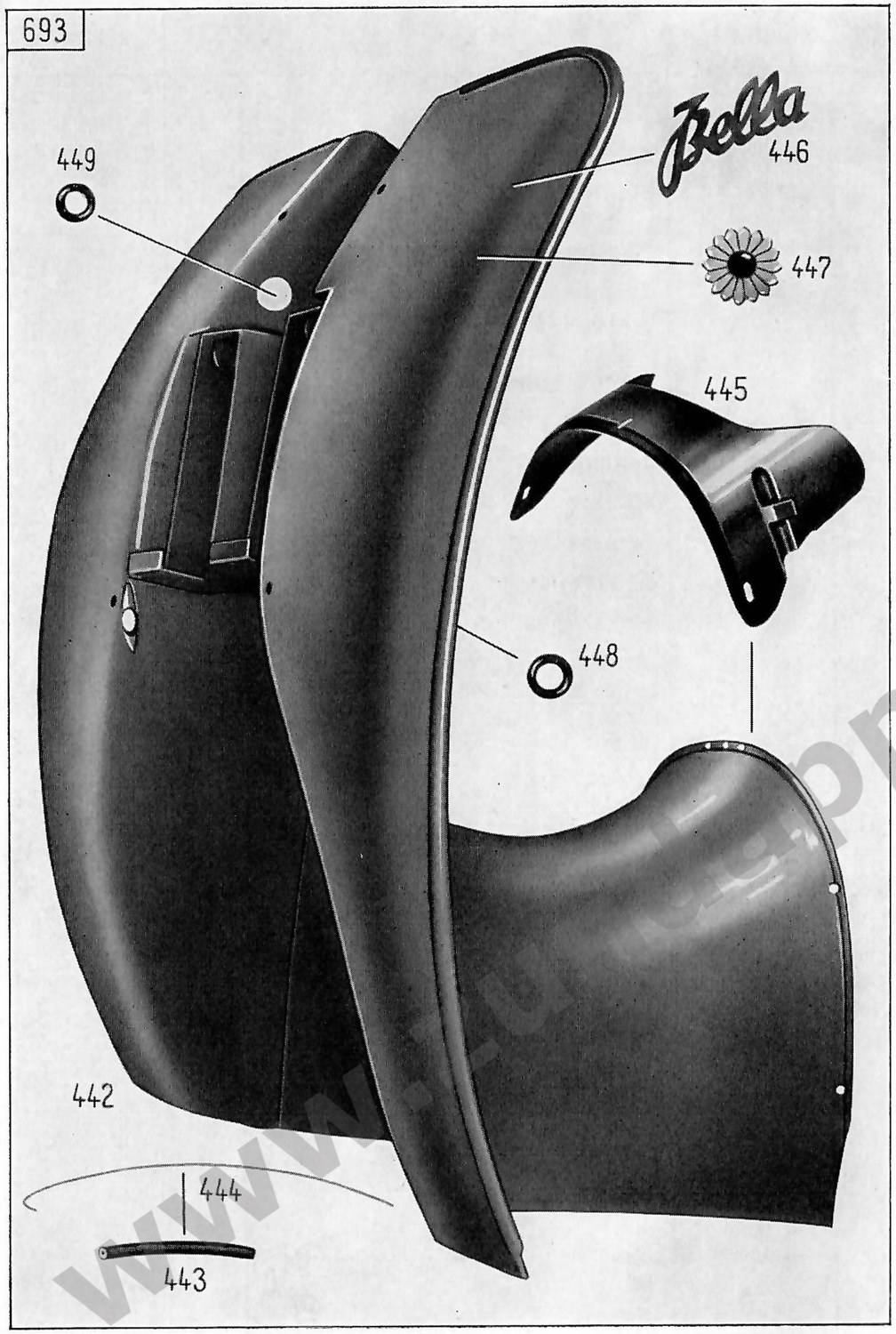

Bild-Nr.	Ersatzteil-Nr.	Benennung	Stückzahl	Bemerkung
		Beinschild		
442	650 z 314	Beinschild mit Windleitblech, vollständig	1	Farbe angeben
443	1596 z 296	Gummischlauch	4	
444	741 z 30	Haltedraht	2	
445	651 z 236	Windleitblech	1	
—	—	Halbrundschraube AM 4 × 10 DIN 86 k (zur Befestigung Windleitblech an Beinschild)	3	
—	—	Federscheibe B 5 DIN 137 k	3	
—	—	Scheibe 4,3 DIN 125 k	2	
—	—	Sechskantmutter M 4 DIN 934 k	3	
—	—	Sechskantschraube M 6 × 15 DIN 933 k (zur Befestigung Beinschild an Fußbretter)	4	
—	—	Sechskantschraube M 6 × 12 DIN 933 k (zur Befestigung Beinschild an Fußbretter)	2	
—	—	Federscheibe B 6 DIN 137 k	12	
—	—	Sechskantmutter M 6 DIN 934 k	6	
446	1483 z 42	Plakette (Bella)	1	
—	—	Halbrundniet 1,4 × 4 DIN 660 Alu	5	
447	1487 z 51	Zierplakette (Blume)	1	
—	173 z 110	Distanzhülse	1	
—	—	Senkniet 2 × 10 DIN 661 Alu	1	
—	1397 z 11	Wulstband	2	
—	—	Sechskantschraube M 6 × 25 DIN 933 k (zur Befestigung Schaltbrettverkleidung an Beinschild)	1	
—	1301 z 1019-3	Scheibe	1	
—	—	Sechskantmutter M 6 DIN 934 k	1	
—	1241 z 34	Ring	1	
—	—	Federscheibe B 6 DIN 137 k	1	
—	—	Sechskantmutter M 6 DIN 934 k	1	
448	1806 z 104	Gummitülle (für Kabelsatz)	1	
449	1806 z 02	Gummitülle (für Kabelsatz)	1	

www.tuppveteranenclub.nl

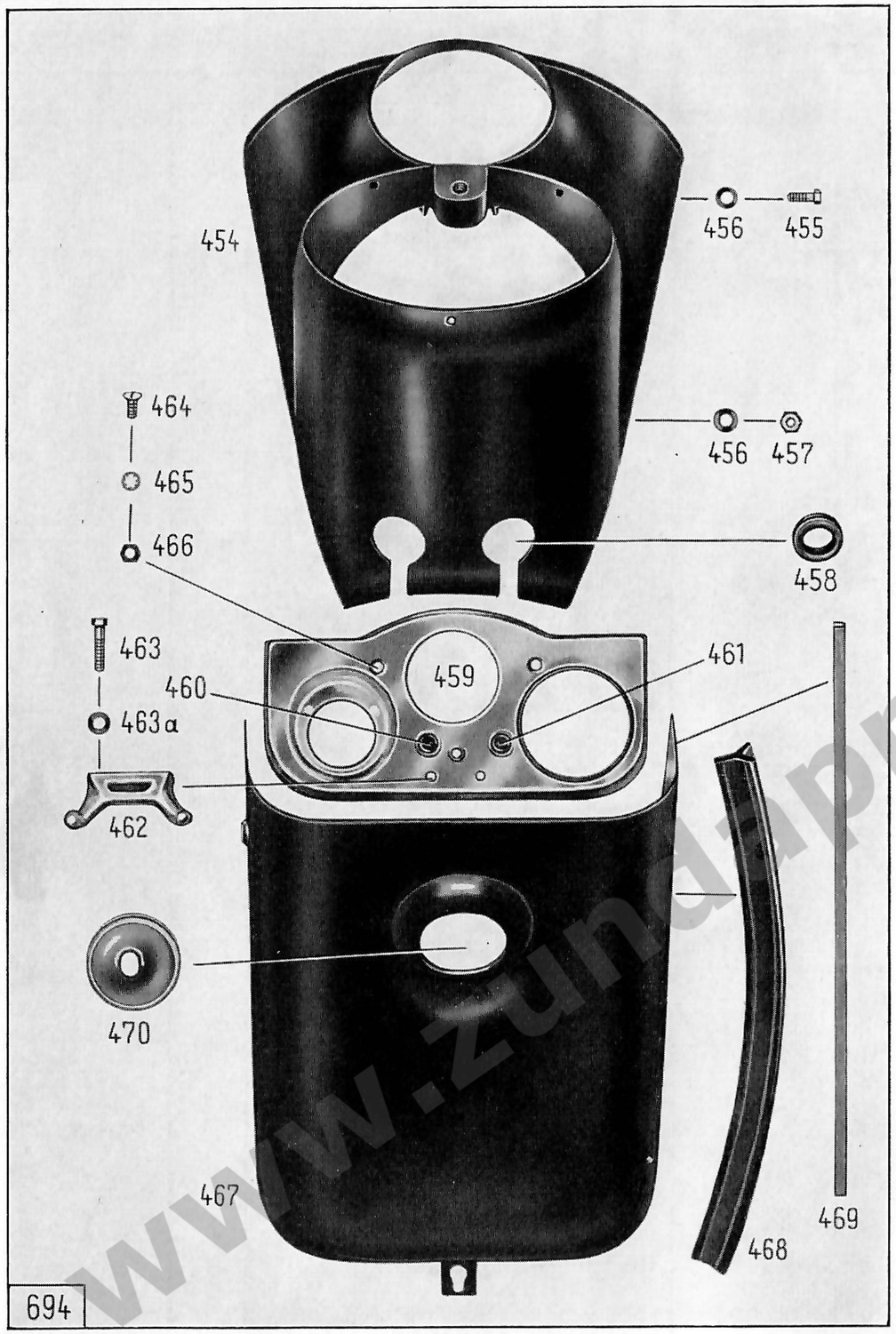

Tafel 18, Gruppe R: e) Stirnverkleidung, Schaltbrett mit Verkleidung

Bild-Nr.	Ersatzteil-Nr.	Benennung	Stückzahl	Bemerkung
		Stirnverkleidung		
454	650 k 320-8	Stirnverkleidung	1	Farbe angeben
455	—	Sechskantschraube M 6 × 15 DIN 933 k (zur Befestigung Stirnverkleidung an Beinschild)	2	
456	—	Federscheibe B 6 DIN 137 k	6	
457	—	Sechskantmutter M 6 DIN 934 k	2	
—	1396 z 243	Doppelschlauchband, links	1	Farbe angeben
—	1396 z 244	Doppelschlauchband, rechts	1	Farbe angeben
458	1806 z 104	Gummitülle	2	
		Schaltbrett		
459	483 z 316	Schaltbrett	1	
460	1110 z 19	Schauglas (für Ladeanzeigelampe)	1	
461	1110 z 20	Schauglas (für Leerlaufanzeigelampe)	1	
462	1113 z 3	Riemenöse	1	
463	—	Zylinderschraube AM 5 × 25 DIN 84 k (zur Befestigung Riemenöse an Schaltbrett)	1	
—	—	Zylinderschraube AM 5 × 35 DIN 84 k (zur Befestigung Riemenöse und Halter für Anzeigelampen im Schaltbrett)	1	
463a	—	Federscheibe B 5 DIN 137 k	2	
464	—	Linsensenkschraube AM 6 × 12 DIN 91 crp (zur Befestigung Schaltbrett an Beinschild)	3	
465	—	Zahnscheibe J 6,4 DIN 6797 k	3	
466	—	Sechskantmutter M 6 DIN 934 k	3	
—	1596 z 418	Schlauchstück für Schaltbrett	2	
467	650 z 313	Verkleidung (für Schaltbrett)	1	Farbe angeben
—	1110 z 19	Schauglas (für Blinklicht)	1	
468	1396 z 240	Profilgummi	2	Farbe angeben
469	1396 z 239	Profilgummi	1	Farbe angeben
—	1146 z 94	Gummiplatte	2	
470	1236 z 317	Gummiring (für Diebstahlsicherung)	1	
—	616 z 229	Tülle (für Steuerungsdämpfer)	1	
		(Elektrische Teile siehe Scheinwerfer)		

www.zundappvet

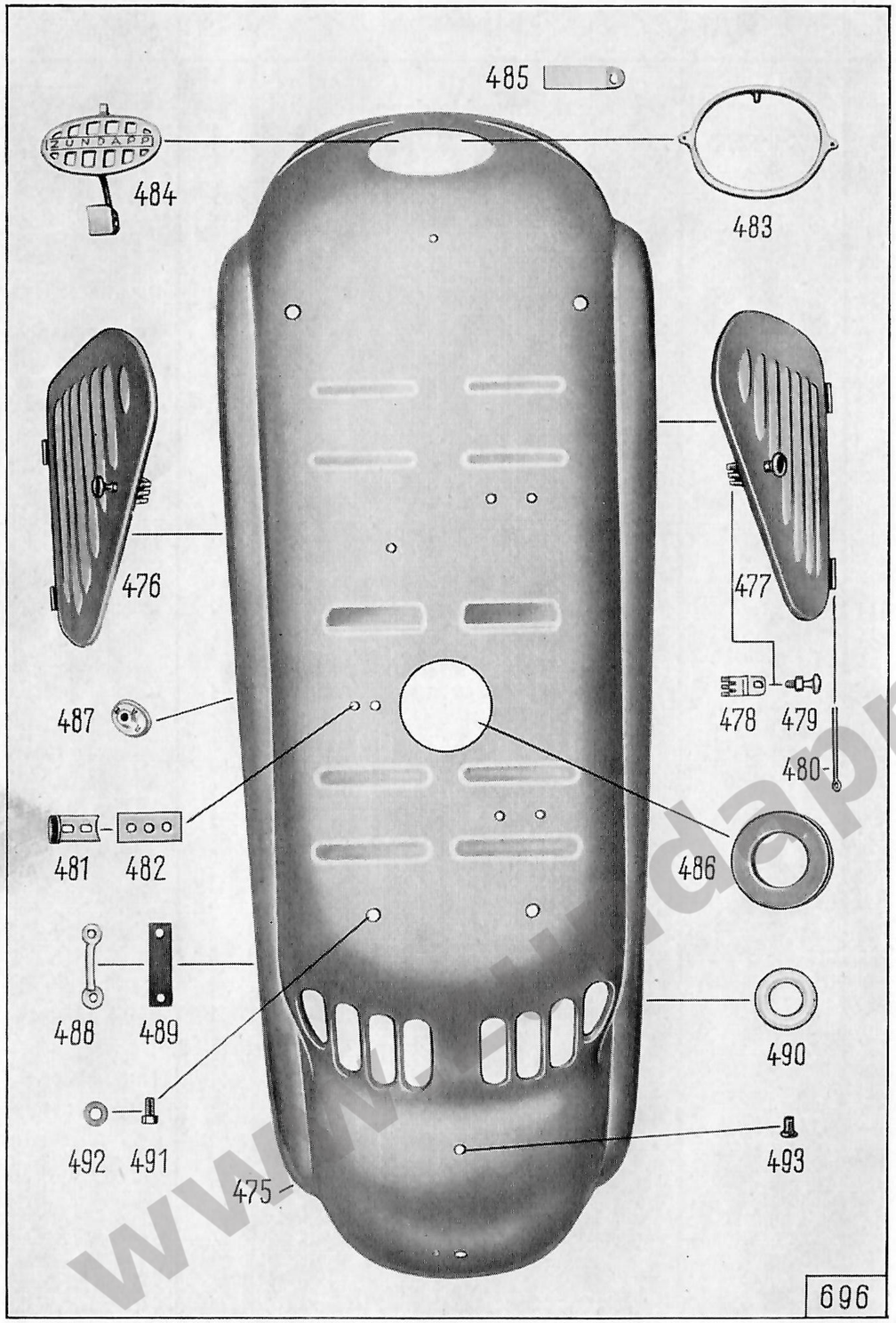

Bild-Nr	Ersatzteil-Nr.	Benennung	Stückzahl	Bemerkung
		Hintere Verkleidung		
—	650 z 305	Hintere Verkleidung (bis F. 20 380)	1	Farbe angeben
475	650 z 337	Hintere Verkleidung (ab F. 20 381)	1	Farbe angeben
476	650 k 309	Klappe links mit Verschluß	1	Farbe angeben
477	650 z 213	Klappe rechts mit Verschluß	1	Farbe angeben
478	331 z 326	Verschlußfeder	2	
479	593 z 103	Verschlußknopf	2	
—	—	Federscheibe B 6 DIN 137 k	2	
—	—	Sechskantmutter M 6 DIN 934 k	2	
480	—	Splint 4 × 60 DIN 94 k (zur Befestigung Klappen an Verkleidung)	4	
481	2051 z 553	Verriegelungswinkel (zur Sitzbank)	1	
482	1141 z 2130	Unterlageblech	1	
—	—	Sechskantschraube M 6 × 12 DIN 933 k (zur Befestigung Verriegelungswinkel an Verkleidung)	2	
—	—	Federscheibe B 6 DIN 137 k	2	
—	—	Sechskantmutter M 6 DIN 934 k	2	
483	1483 z 53	Zierrahmen	1	
—	—	Halbrundniet 3 × 6 DIN 660 Alu (zur Befestigung Zierrahmen an Verkleidung)	2	
484	653 z 116	Verschlußklappe	1	
—	—	Bolzen 4 h 11 × 25 × 23 DIN 1434 k	1	
—	—	Splint 1 × 8 DIN 94 k	1	
485	331 z 327	Blattfeder	1	
—	—	Halbrundschraube AM 4 × 10 DIN 86 k (zur Befestigung Blattfeder an Verkleidung)	1	
—	—	Federring A 4 DIN 127 k	1	
—	—	Sechskantmutter M 4 DIN 934 k	1	
—	616 z 251	Gummitülle (zur Kraftstoffbehälter-Abdichtung)	1	bis F. 20 380
486	616 z 254	Gummitülle (zur Kraftstoffbehälter-Abdichtung)	1	ab F. 20 381
487	616 z 244	Gummitülle (für Kraftstoffhahn-Verlängerungsbolzen)	1	
488	1111 z 224	Riemenöse	2	Farbe angeben
489	1141 z 2140	Unterlageblech	2	

www.zundappveteranenclub.nl

www.zundappveteranenclub.nl

Tafel 19, Gruppe R: e) Hintere Verkleidung

Bild-Nr.	Ersatzteil-Nr.	Benennung	Stückzahl	Bemerkung
—	—	Linsensenkschraube AM 6 × 12 DIN 91 k (zur Befestigung Riemenöse an hint. Verkleidung)	4	
—	—	Federscheibe A 6 DIN 137 k	4	
—	—	Sechskantmutter M 6 DIN 934 k	4	
490	1243 z 10	Schutzring	4	
491	—	Sechskantschraube M 8 × 18 DIN 933 crp (zur Befestigung hintere Verkleidung an Rahmen)	2	
—	—	Sechskantschraube M 8 × 18 DIN 933 k (zur Befestigung hintere Verkleidung an Rahmen)	2	
492	—	Federscheibe B 8 DIN 137 k	4	
493	616 z 242	Verschlußpfropfen (als Verschluß für unteres Befestigungsloch zum Ersatzradhalter)	1	

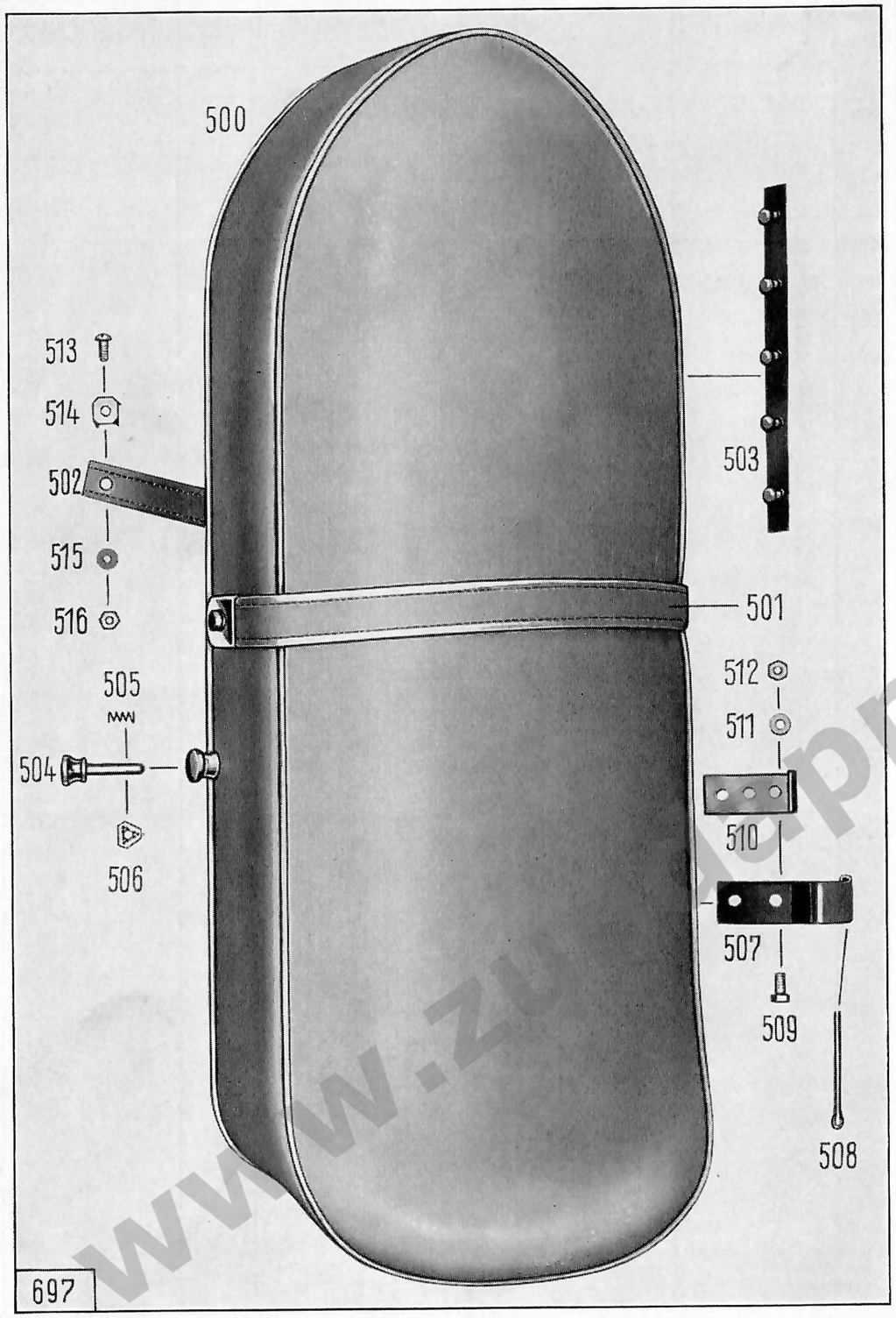

Bild-Nr.	Ersatzteil-Nr.	Benennung	Stückzahl	Bemerkung
		Sitzbank		
500	6330 k 43	Sitzbank vollständig	1	Farbe angeben
—	6346 z 11	Schaumgummikissen	1	
—	6340 z 78	Sitzbanküberzug	1	Farbe angeben
—	—	Linsensenkblechschraube S 3,5 × 9,5 DIN 7973 k (zur Befestigung Sitzbanküberzug)	14	
—	—	Linsensenkblechschraube S 3,5 × 13 DIN 7973 k (zur Befestigung Sitzbanküberzug)	2	
—	1284 z 15	Formscheibe	16	
501	2360 k 1	Halteriemen	1	Farbe angeben
—	1143 z 105	Spannplatte	2	
—	1141 z 2143	Klemmplatte	2	
—	—	Sechskantschraube M 6 × 15 DIN 933 crp (zur Befestigung Halteriemen an Sitzbankrahmen)	2	
—	—	Federscheibe A 6 DIN 137 k	2	
502	2360 k 2	Fangriemen	1	Farbe angeben
503	946 z 6	Knopfleiste	2	
504	590 z 109	Verschlußknopf	1	
505	321 z 549	Feder	1	
506	1251 z 258	Seeger-Dreiecksicherung D 6	1	
507	1151 z 206	Gelenkband	2	
508	—	Splint 4 × 60 DIN 94 k	2	
509	—	Sechskantschraube M 6 × 12 DIN 933 k (zur Befestigung Sitzbank an hintere Verkleidung)	4	
510	1141 z 2130	Unterlageblech	2	
511	—	Federscheibe B 6 DIN 137 k	4	
512	—	Sechskantmutter M 6 DIN 934 k	4	
513	—	Halbrundschraube M 5 × 12 DIN 86 k (zur Befestigung Fangriemen an hint. Verkleidung)	1	
514	1141 z 2143	Klemmplatte	1	
515	—	Scheibe 5,3 DIN 125 k	1	
516	—	Sechskantmutter M 5 DIN 934 k	1	

www.zundappveteranenclub.nl

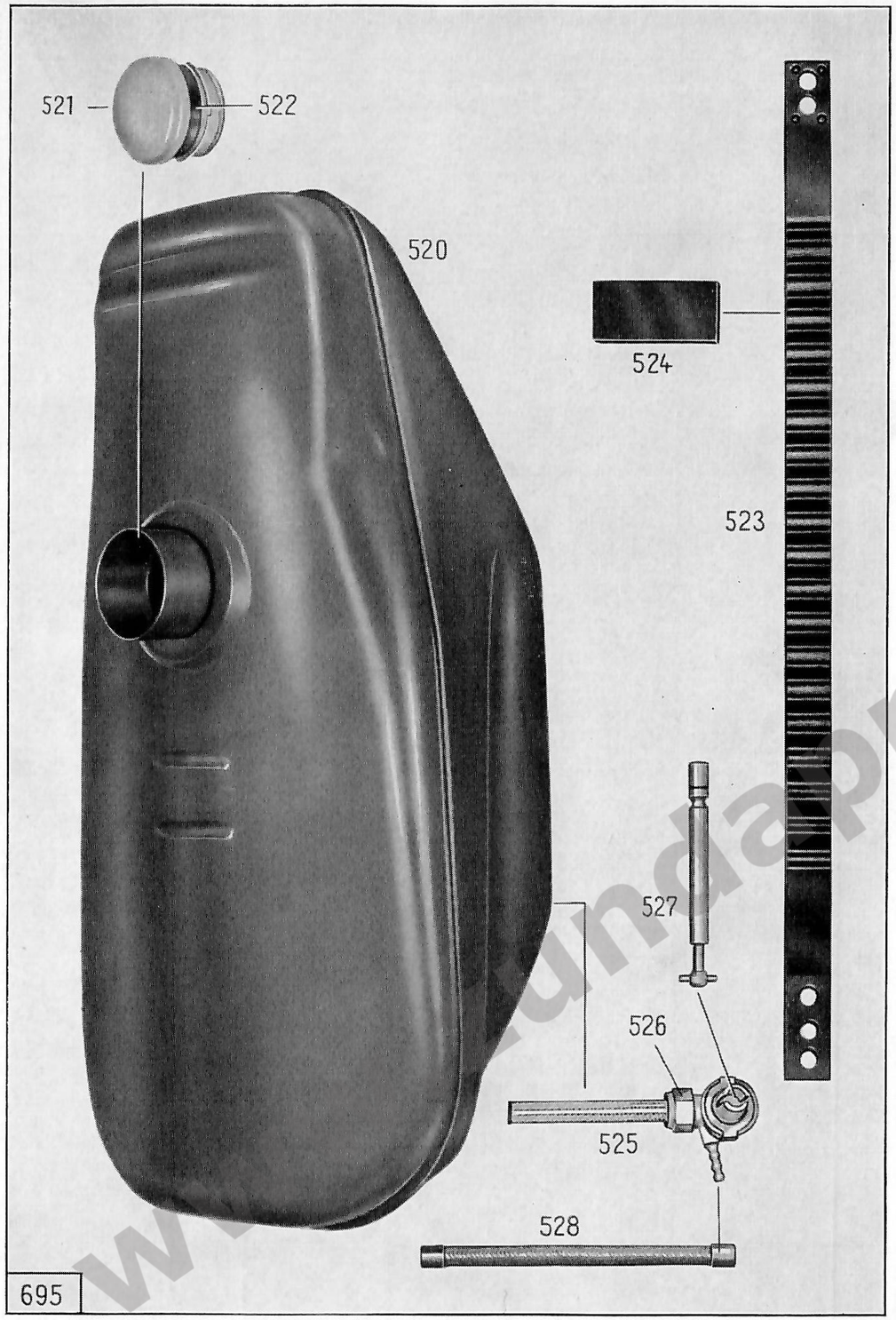

Bild-Nr.	Ersatzteil-Nr.	Benennung	Stückzahl	Bemerkung
		Kraftstoffbehälter		
—	6230 z 127-7	Kraftstoffbehälter	1	bis F. 20 380
—	1850 z 101	Verschlußdeckel	1	
—	2456 k 5-0	Dichtring (für Verschlußdeckel)	1	
520	6230 z 135-7	Kraftstoffbehälter	1	ab F. 20 381
521	1850 z 103-0	Verschlußdeckel	1	
522	1236 z 342	Gummiring (für Verschlußdeckel)	1	
—	1146 z 78	Filzeinlage (z. Kraftstoffbehälter)	1	
523	1390 z 116	Spannband (zur Befestigung Kraftstoffbehälter an Rahmen)	1	
524	1146 z 58	Auflage (unter Spannband)	4	
525	6010 z 162	Kraftstoffhahn	1	
526	1001 z 55	Schnellanschlußmutter	1	
527	120 z 209	Verlängerungsbolzen	1	
528	1590 z 58	Kraftstoffschlauch	1	

www.veteranenclub.nl

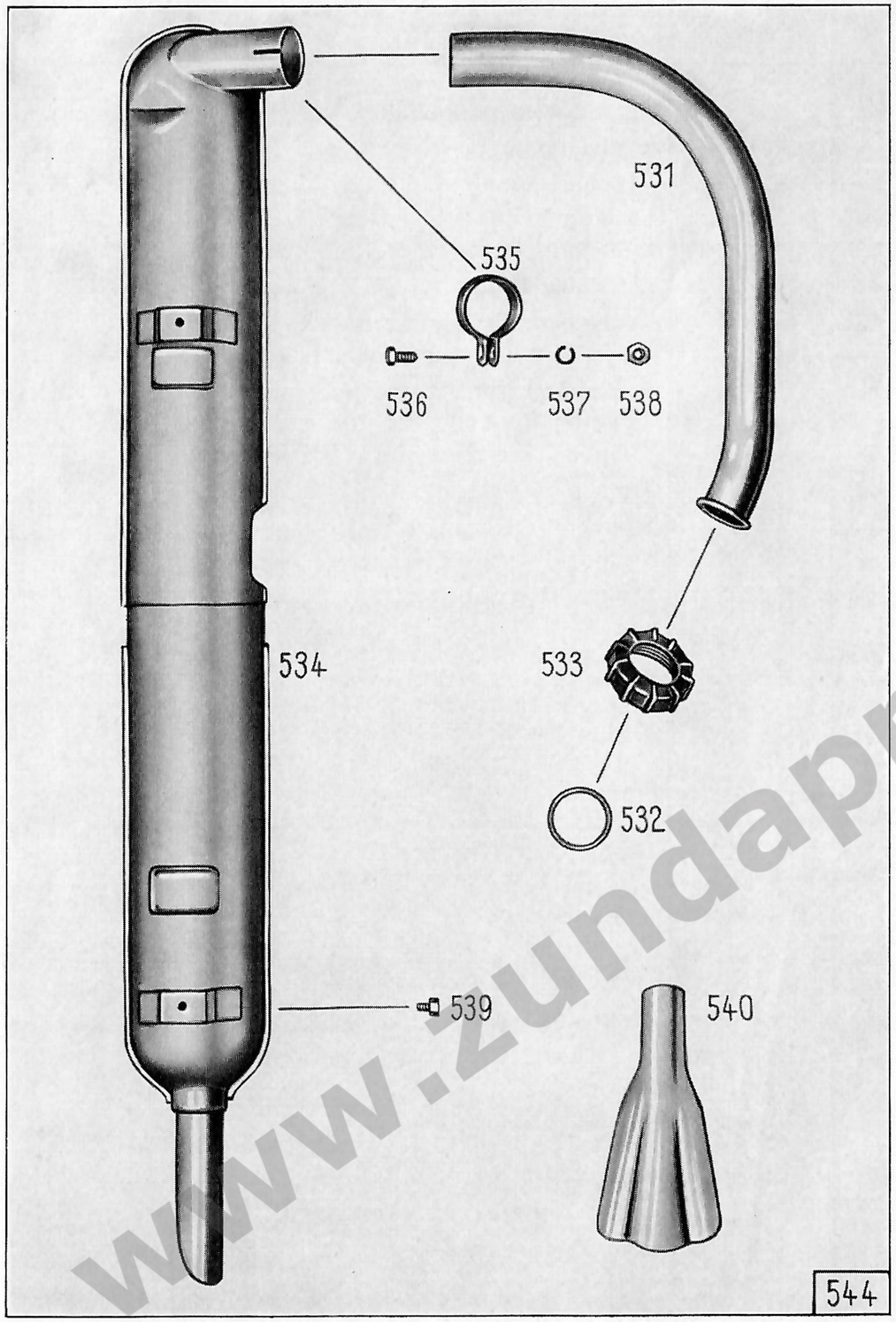

Bild-Nr.	Ersatzteil-Nr.	Benennung	Stückzahl	Bemerkung
		Auspuffanlage		
531	1351 z 201	Auspuffkrümmer	1	
532	1239 z 1	Dichtring	2	
533	1011 z 12	Überwurfmutter	1	
534	6030 z 321	Auspufftopf	1	
—	2270 k 2	Auspufftopf-Endstück	1	
535	1441 z 01	Schelle (zur Befestigung Auspufftopf an Krümmer)	1	
536	—	Sechskantschraube M 8 × 15 DIN 933 k	1	
537	—	Federring A 8 DIN 127 k	1	
538	—	Sechskantmutter M 8 DIN 934 k ..	1	
539	—	Sechskantschraube M 6 × 15 DIN 933 k (zur Befestigung Auspufftopf an Fußbrett links)	2	
—	—	Federscheibe B 6 DIN 137 k	2	
		Auspuffblende		
540	651 z 237	Auspuffblende	1	
—	—	Sechskantschraube M 6 × 15 DIN 933 k (zur Befestigung Auspuffblende an Auspufftopf)	2	
—	—	Federscheibe B 6 DIN 137 k	2	
—	—	Sechskantmutter M 6 DIN 934 k	2	

www.zundappveteranenclub.nl

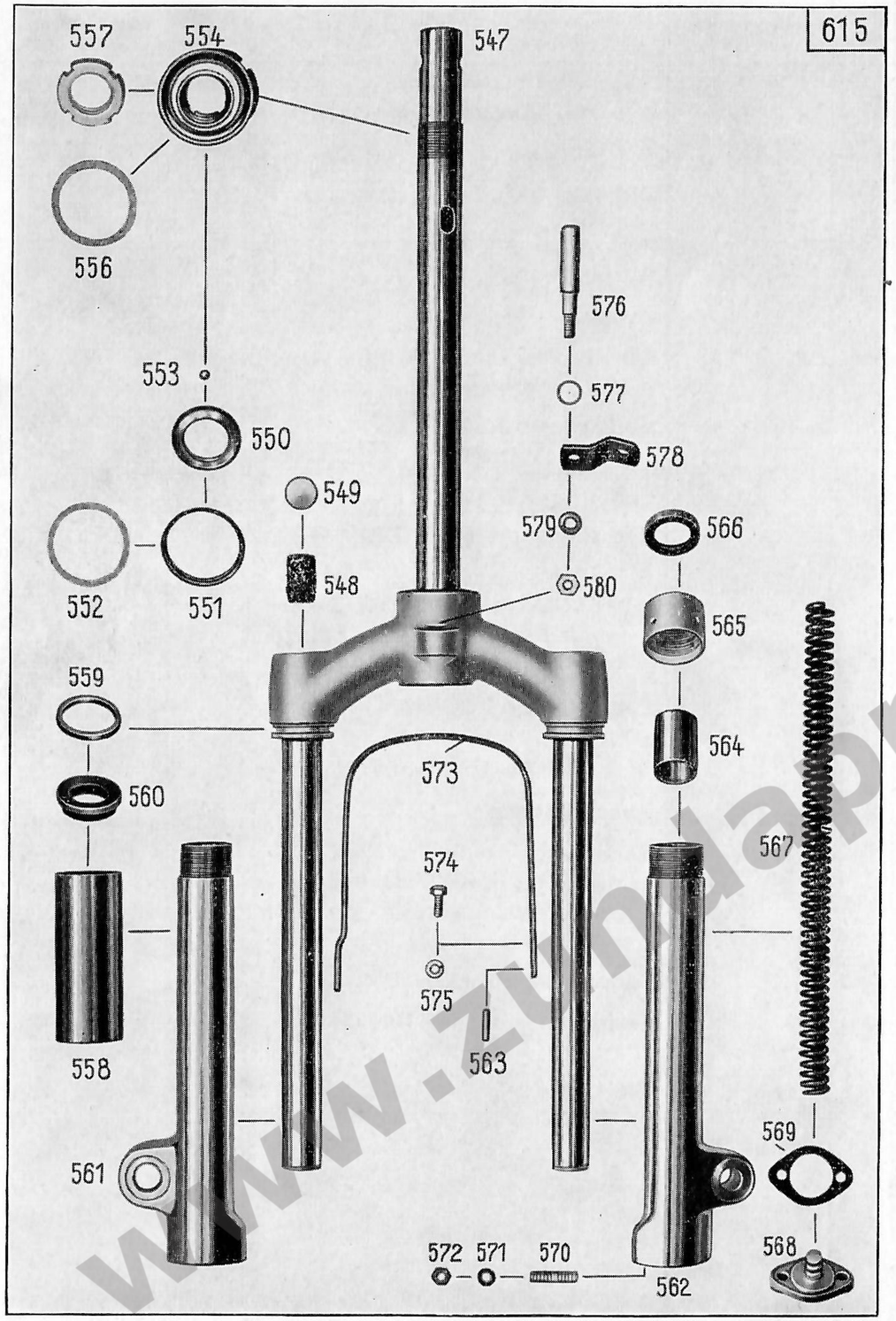

Bild-Nr.	Ersatzteil-Nr.	Benennung	Stückzahl	Bemerkung
		Vordergabel		
—	6810 z 208	Vordergabel vollständig	1	
547	6800 z 101	Vordergabel mit Führungsrohren ..	1	
—	—	Verschlußscheibe 20 DIN 470	1	
—	—	Verschlußscheibe 25 DIN 470	1	
548	2211 z 159	Eisenwollegeflecht (in Führungsrohre)	2	
549	—	Verschlußscheibe 22 DIN 470 k (zum Verschluß der Führungsrohre) ..	2	
550	1871 z 170	Gabellaufring (unten)	1	
551	1231 z 210	Abdeckring	1	
552	1236 z 333	Dichtring	1	
553	—	Kugel 6,35 DIN 5401	38	
554	1870 z 52	Gabellaufring (oben)	1	
556	1236 z 336	Dichtring	1	
557	—	Nutmutter M 30 × 1 DIN 70852 k ..	1	
558	1331 z 740	Schutzhülse	2	
559	1236 z 307	Haltering (zur Schutzhülse)	2	
560	1236 z 308	Gummiring (in Schutzhülse)	2	
561	1203 z 14	Gabelholm, links	1	
562	1203 z 15	Gabelholm, rechts	1	
563	—	Zylinderkerbstift 5 × 12 DIN 1473 k (im rechten Gabelholm z. Bügelbefestigung)	1	
564	180 z 102	Gleitbuchse (in Gabelholm)	2	
565	991 z 202	Spannmutter	2	
566	6860 z 90	Radialdichtring (zur Spannmutter)	2	
567	321 z 568	Druck-Zugfeder	2	
568	633 z 104	Federträger	2	
569	468 z 310	Flanschdichtung (zum Federträger)	2	
570	—	Stiftschraube AM 7 × 18 DIN 835 k (zur Befestigung Federträger an Gabelholm)	4	
571	1301 z 433	Federscheibe	4	
572	—	Sechskantmutter M 7 DIN 934 k	4	
573	211 z 207	Bügel (zwischen den Gabelholmen) ..	1	
574	—	Sechskantschraube M 6 × 15 DIN 933 k (zur Befestigung Bügel an Gabelholme)	2	
575	—	Federring A 6 DIN 127 k	2	
576	121 z 1034	Anschlagbolzen	1	
577	1301 z 85	Beilagscheibe	1	
578	211 z 208	Haltebügel	1	
579	—	Federring A 8 DIN 127 k	1	
580	—	Sechskantmutter M 8 DIN 934 k	1	

www.zundappvetera

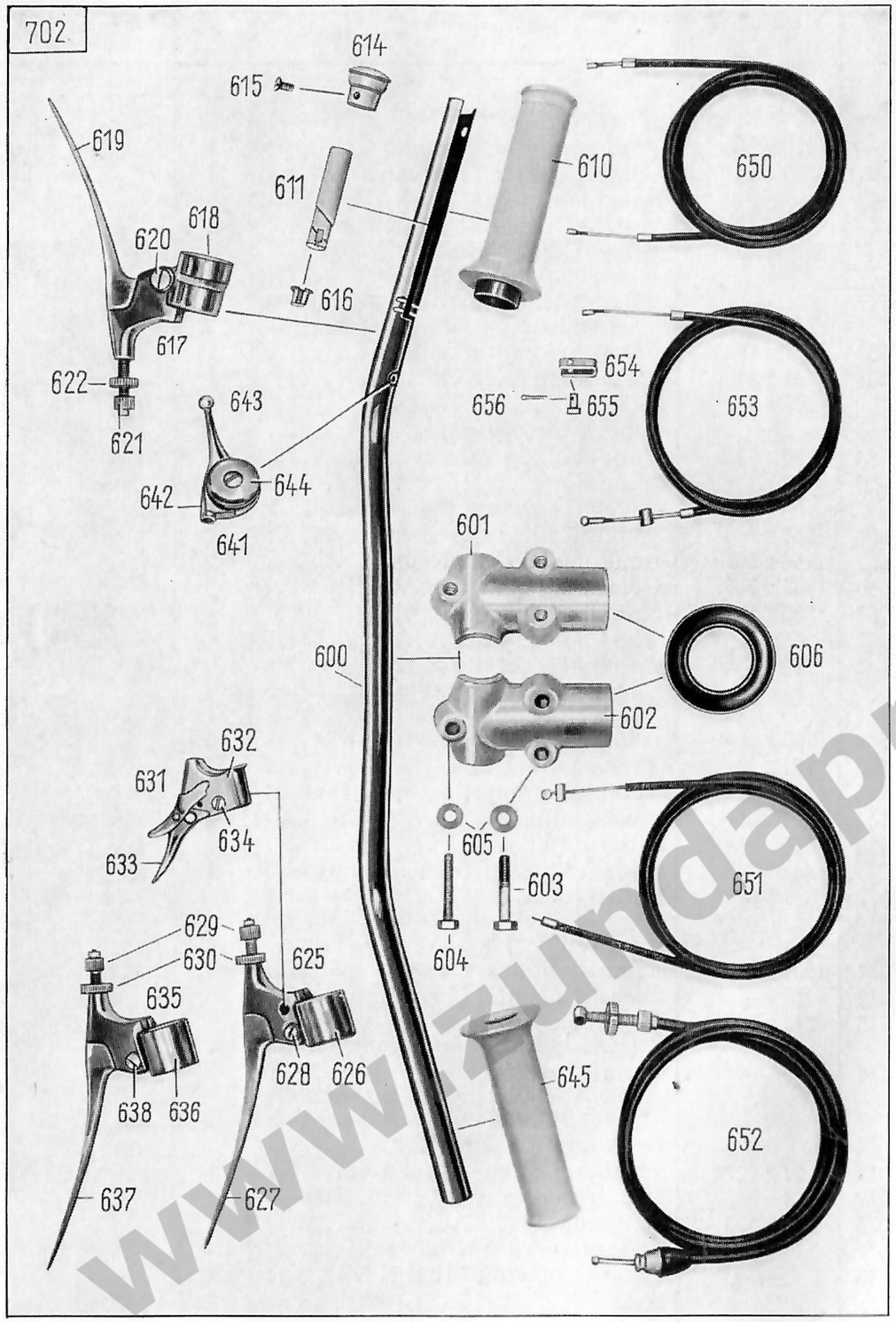

Tafel 24, Gruppe R: k) Lenker und Handbetätigungen mit Seilzügen

Bild-Nr.	Ersatzteil-Nr.	Benennung	Stückzahl	Bemerkung
		Lenker		von F. 20 001— 21 080 u. von F. 401— 21 520
—	1371 z 154	Lenker	1	
600	1371 z 153	Lenker	1	von F. 21 081— 21 400 und ab F. 21 521
601	823 z 1	Lenkerklemme, vordere	1	
602	823 z 2	Lenkerklemme, hintere	1	
603	—	Sechskantschraube M 8 × 40 DIN 931 crp	2	
604	—	Sechskantschraube M 8 × 40 DIN 933 crp	1	
605	—	Federscheibe A 8 DIN 137 k	3	
606	786 z 12	Schutzkappe	1	
		Handbetätigungen		
610	170 k 203	Vergaserdrehgriff	1	Gummifarbe steingrau
611	2253 k 2-0	Gleitstein	1	
—	2250 k 3-0	Griffrohr mit Gummi	1	Gummifarbe steingrau
—	2256 k 5-0	Gummiüberzug	1	
614	2251 k 5-0	Abschlußkappe	1	
615	—	Linsensenkschraube AM 5 × 10 DIN 91 k	1	
616	2253 k 3-0	Kabelstütze	1	
617	670 z 211	Bremshebel mit Seilzugverstellung	1	
618	2263 k 5-0	Gelenkstück	1	
—	2261 k 2-0	Bremsfeder	1	
—	2261 k 3-3	Regulierschraube	1	
—	2261 k 4-3	Linsenschraube (zum Gelenkstück)	1	
619	2263 k 6-0	Bremshebel	1	
620	2261 k 5-5	Hebelschraube	1	
—	—	Sechskantmutter M 6 DIN 934 crp	1	
621	2261 k 6-5	Stellschraube	1	
622	2263 k 7-0	Rändelmutter	1	

www.zundappveteranenclub.nl

Tafel 24, Gruppe R: k) Lenker und Handbetätigungen mit Seilzügen

Bild-Nr.	Ersatzteil-Nr.	Benennung	Stückzahl	Bemerkung
625	670 z 228	Kupplungshebel mit Seilzugverstellung	1	
626	2263 k 30-4	Gelenkstück	1	
—	2261 k 4-3	Linsenschraube (zum Gelenkstück)	1	
627	2263 k 31-0	Kupplungshebel	1	
628	2261 k 7-3	Hebelschraube	1	
—	—	Zahnscheibe J 5,3 DIN 6797	1	
—	—	Sechskantmutter M 5 DIN 934 crp	1	
629	2261 k 1-3	Stellschraube	1	
630	2263 k 7-0	Rändelmutter	1	von F. 20 001— 21 080 und von F. 21 401— 21 520
631	670 z 229	Starterhebel	1	
632	2260 k 2-0	Gelenkstück	1	
—	2261 k 28-4	Linsenschraube (zum Gelenkstück)	1	
—	—	Zahnscheibe J 6,4 DIN 6797	1	
—	—	Spannstift 3 × 16 DIN 1481	1	
633	2260 k 1-0	Hebel mit Sperrklinke	1	
—	2261 k 26-0	Sperrklinkenfeder	1	
634	2261 k 29-4	Hebelschraube	1	
—	—	Zahnscheibe J 5,3 DIN 6797	1	
—	—	Sechskantmutter M 5 DIN 934 crp	1	
635	670 z 207	Kupplungshebel mit Seilzugverstellung	1	
636	2263 k 1-0	Gelenkstück	1	
—	2261 k 4-3	Linsenschraube (zum Gelenkstück)	1	
637	2263 k 2-0	Kupplungshebel	1	
638	2261 k 7-3	Hebelschraube	1	
—	—	Sechskantmutter M 5 DIN 934 crp	1	
629	2261 k 1-3	Stellschraube	1	
630	2263 k 7-0	Rändelmutter	1	von F. 21 081— 21 400 und ab F. 21 521
641	670 z 231	Starterhebel	1	
642	2263 k 35-4	Gehäuse	1	
643	2263 k 34-4	Hebel	1	
—	2261 k 31-0	Druckscheibe	1	
—	2261 k 30-0	Federscheibe	1	
644	2263 k 33-4	Deckscheibe	1	
—	—	Linsensenkschraube M 6 × 22 DIN 88 crp	1	
645	616 z 232	Festgriff	1	Gummifarbe steingrau
		Seilzüge		
650	6290 k 439	Seilzug für Gasdrehgriff	1	
—	—	Nippel C DIN 71988	1	

Tafel 24, Gruppe R: k) Lenker und Handbetätigungen mit Seilzügen

Bild-Nr.	Ersatzteil-Nr.	Benennung	Stückzahl	Bemerkung
—	—	Hülse C 2,5 DIN 71987	1	
651	6290 k 438	Seilzug für Starterhebel	1	von F. 20 001— 21 080 und von F. 21 401— 21 520
—	—	Nippel C DIN 71988	1	
—	—	Nippel D DIN 71988	1	
—	—	Hülse C 2,5 DIN 71987	1	
—	6290 z 443	Seilzug für Starterhebel	1	
—	—	Nippel C DIN 71 988	2	von F. 21 081— 21 400 und ab F. 21 521
—	—	Hülse C 2,5 DIN 71 987	2	
652	6290 z 423	Seilzug für Kupplung	1	
—	144 z 25	Nippelaufnahme	1	
—	1064 z 101	Nippel	1	
—	1064 z 102	Nippel	1	
—	173 z 109	Hülse	1	
—	1806 z 08	Gummitülle	1	
—	616 z 236	Faltenbalg	1	
—	2261 k 1-3	Stellschraube	1	
—	2263 k 7-0	Rändelmutter	1	
653	6290 k 437	Seilzug für Vorderradbremse	1	
—	144 z 04	Kabelende	1	
—	—	Nippelaufnahme A DIN 71988	1	
—	—	Nippel B 2,3 DIN 71988	1	
—	—	Hülse C 3 DIN 71987	2	
654	551 z 108	Gabelstück	1	
655	131 z 516	Bolzen (zum Gabelstück)	1	
656	—	Splint 1,5 × 15 DIN 94 k	1	

www.zundappveteranen.nl

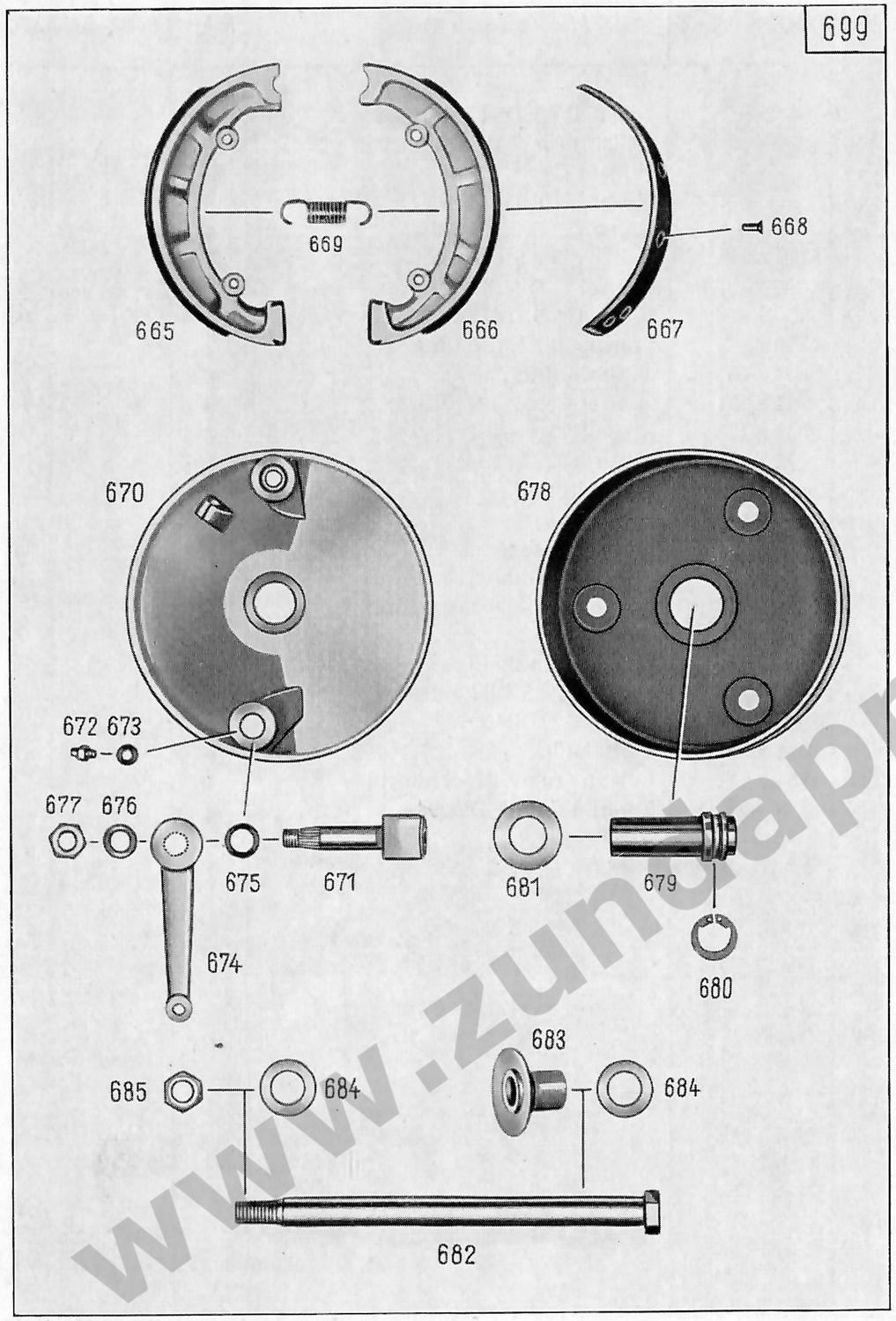

Bild-Nr.	Ersatzteil-Nr.	Benennung	Stückzahl	Bemerkung
		Handbremse		
665	20 z 26	Bremsbacke mit Belag, links	1	
666	20 z 27	Bremsbacke mit Belag, rechts	1	
667	49 z 12	Bremsbelag	2	
668	1044 z 10	Zylinderniet	12	
669	321 z 310	Zugfeder (zwischen den Bremsbacken)	2	
670	230 z 213	Bremsdeckel	1	
671	1100 z 8	Bremsschlüssel mit Halteblech	1	
672	1080 z 1	Druckschmierkopf	1	
673	—	Dichtring A 6 × 10 DIN 7603	1	
674	671 z 324	Bremshebel	1	
675	1236 z 06	Gummimuffe (zwischen Bremshebel und Bremsdeckel)	1	
676	—	Federring A 10 DIN 127 k	1	
677	—	Sechskantmutter M 10 DIN 934 k ..	1	
678	1791 z 203	Bremstrommel	1	
679	121 z 1114	Lagerbuchse (zur Bremstrommel) ..	1	
680	1251 k 260	Seeger-V-Sicherungsring	1	
681	1301 z 640	Scheibe (zwischen Bremsdeckel und Bremstrommel)	1	
682	131 z 508	Vorderradachse	1	
683	1330 z 167	Abstandrohr 26,8 mm lang	1	wahlweise
—	1330 z 168	Abstandrohr 26,5 mm lang		
—	1330 z 169	Abstandrohr 26,2 mm lang		
684	1301 z 1006	Scheibe	1	
685	—	Sechskantmutter M 12 × 1,5 DIN 934 k	1	

www.zundappveteranenclub.nl

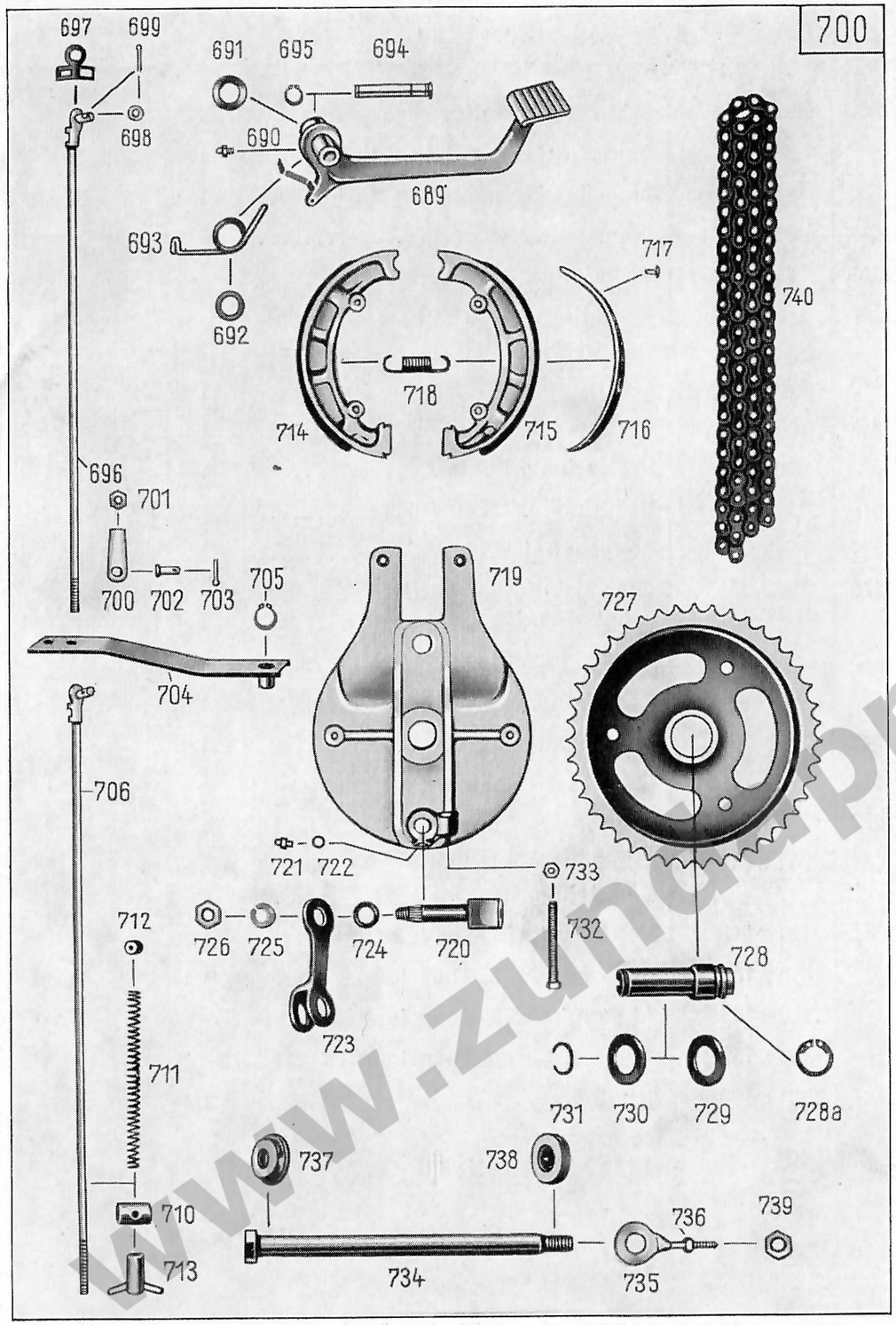

Bild-Nr.	Ersatzteil-Nr.	Benennung	Stückzahl	Bemerkung
		Fußbremse		
689	700 k 112	Fußbremshebel	1	
690	1080 z 1	Druckschmierkopf	1	
—	—	Dichtring A 6 × 10 DIN 7603	1	
691	1236 z 324	Stirndichtung	1	
692	1236 z 325	Stirndichtung	1	
693	321 z 556	Rückholfeder	1	
694	131 z 522	Lagerbolzen für Fußbremshebel	1	
695	—	Sg.-Ring 10 × 1 DIN 471	1	
696	1650 k 115	Bremsstange mit Anschlagschelle	1	
697	1111 z 01	Anschlagschelle	1	
698	—	Scheibe 6,4 DIN 125 k	1	
699	—	Splint 2 × 12 DIN 94 (zur Befestigung Bremsstange an Fußbremshebel)	1	
700	551 z 18	Gabelstück	1	
701	—	Sechskantmutter M 6 DIN 934 k	1	
702	131 z 105	Bolzen (zur Befestigung Bremsstange an Zwischenhebel)	1	
703	—	Splint 1,5 × 12 DIN 94	1	
704	700 z 110	Fußbrems-Zwischenhebel	1	
705	—	Sg.-Ring 12 × 1 DIN 471 (zur Befestigung Fußbrems-Zwischenhebel an Rahmen)	1	
706	1650 k 114	Bremsstange, hintere, mit Anschlagschelle	1	
697	1111 z 01	Anschlagschelle	1	
698	—	Scheibe 6,4 DIN 125 k	1	
699	—	Splint 2 × 12 DIN 94 k	1	
710	121 z 1046	Bremshebelbolzen (zum Hinterradbremshebel)	1	
711	321 z 88	Spiralfeder	1	
712	1241 z 34	Ring	1	
713	1023 z 16	Knebelmutter (zur Befestigung Bremsstange an Hinterradbremshebel)	1	
714	20 z 26	Bremsbacke mit Belag, links	1	
715	20 z 27	Bremsbacke mit Belag, rechts	1	
716	49 z 12	Bremsbelag	2	

www.zundappveteranenclub.nl

Tafel 26, Gruppe B: a) Bremsen, Fußbremse

Bild-Nr.	Ersatzteil-Nr.	Benennung	Stückzahl	Bemerkung
717	1044 z 10	Zylinderniet	12	
718	321 z 310	Zugfeder (zwischen den Bremsbacken)	2	
719	230 z 226	Bremsdeckel	1	
720	1100 z 8	Bremsschlüssel mit Halteblech	1	
721	1080 z 1	Druckschmierkopf	1	
722	—	Dichtring A 6 × 10 DIN 7603	1	
723	671 z 011	Bremshebel	1	
724	1236 z 06	Gummimuffe (zwischen Bremshebel und Bremsdeckel)	1	
725	—	Federring A 10 DIN 127 k	1	
726	—	Sechskantmutter M 10 DIN 934 k	1	
727	1791 z 213	Bremstrommel (43 Zähne)	1	
728	121 z 1115	Lagerbuchse (zur Bremstrommel)	1	
728a	1251 k 261	Sg.-Ring	1	
729	1301 z 640	Scheibe (zwischen Bremsdeckel u. Bremstrommel)	1	
730	1301 z 671	Scheibe 20,3 × 35 × 1,8	nach Bedarf	zwischen Schwinggabel und Springring
—	1301 z 672	Scheibe 20,3 × 35 × 2,0		
—	1301 z 673	Scheibe 20,3 × 35 × 2,2		
731	1251 z 29	Springring (auf Lagerbuchse)	1	
732	—	Sechskantschraube M 6 × 55 DIN 933 k (im Bremsdeckel zur Kettenspannung)	1	
733	—	Sechskantmutter M 6 DIN 934 k	1	
734	131 z 510	Hinterradachse	1	
735	1111 z 209	Kettenspanner	1	
736	—	Sechskantmutter M 6 DIN 934 k	2	
737	1243 z 7	Abstandring	1	
738	1231 z 309	Spannring	1	
739	—	Sechskantmutter M 12 × 1,5 DIN 934 k (zur Hinterradachse)	1	
740	—	Einfachrollenkette 1 × 12,7 × 7,75 DIN 8180, 96 Glieder einschl. Schloß	1	
—	—	Gekröpftes Glied 1 D 12,7 × 7,75 DIN 8180	1	
—	—	Steckglied 1 E 12,7 × 7,75 DIN 8180	2	

www.zundappveteranenclub.nl

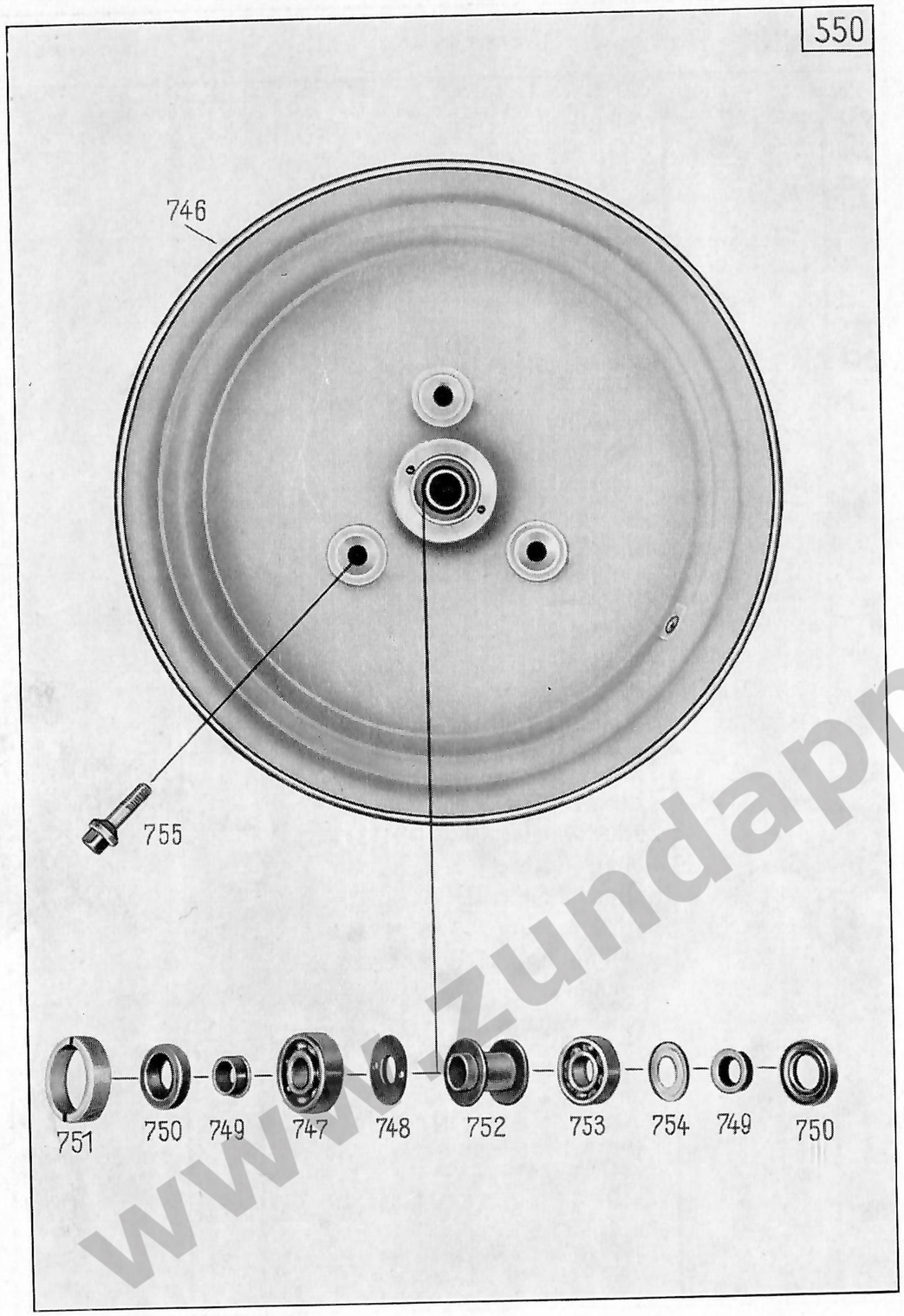

Bild-Nr.	Ersatzteil-Nr.	Benennung	Stückzahl	Bemerkung
		Räder		
746	6660 z 87	Rad ohne Bereifung	2	
747	—	Ring-Rillenlager 6302 DIN 625	2	
748	1301 z 641	Ausgleichscheibe 15,2 × 36,6 × 0,1	nach Bedarf	zwischen Ring-Rillen-Lager u. Abstandbuchse
—	1301 z 642	Ausgleichscheibe 15,2 × 36,6 × 0,2		
—	1301 z 643	Ausgleichscheibe 15,2 × 36,6 × 0,3		
749	171 z 412	Abstandbuchse	4	
750	—	Radialdichtring mit Staublippe A 20 × 35 × 7 DIN 6503	4	
751	1011 z 84	Ringmutter	2	
752	1330 z 166	Abstandrohr	2	
753	—	Ring-Rillenlager 6202 DIN 625	2	
754	1231 z 305	Nilosring	2	
755	1551 z 411	Vierkantschraube (zur Radbefestigung)	6	

www.zundappvetteranenclub.nl

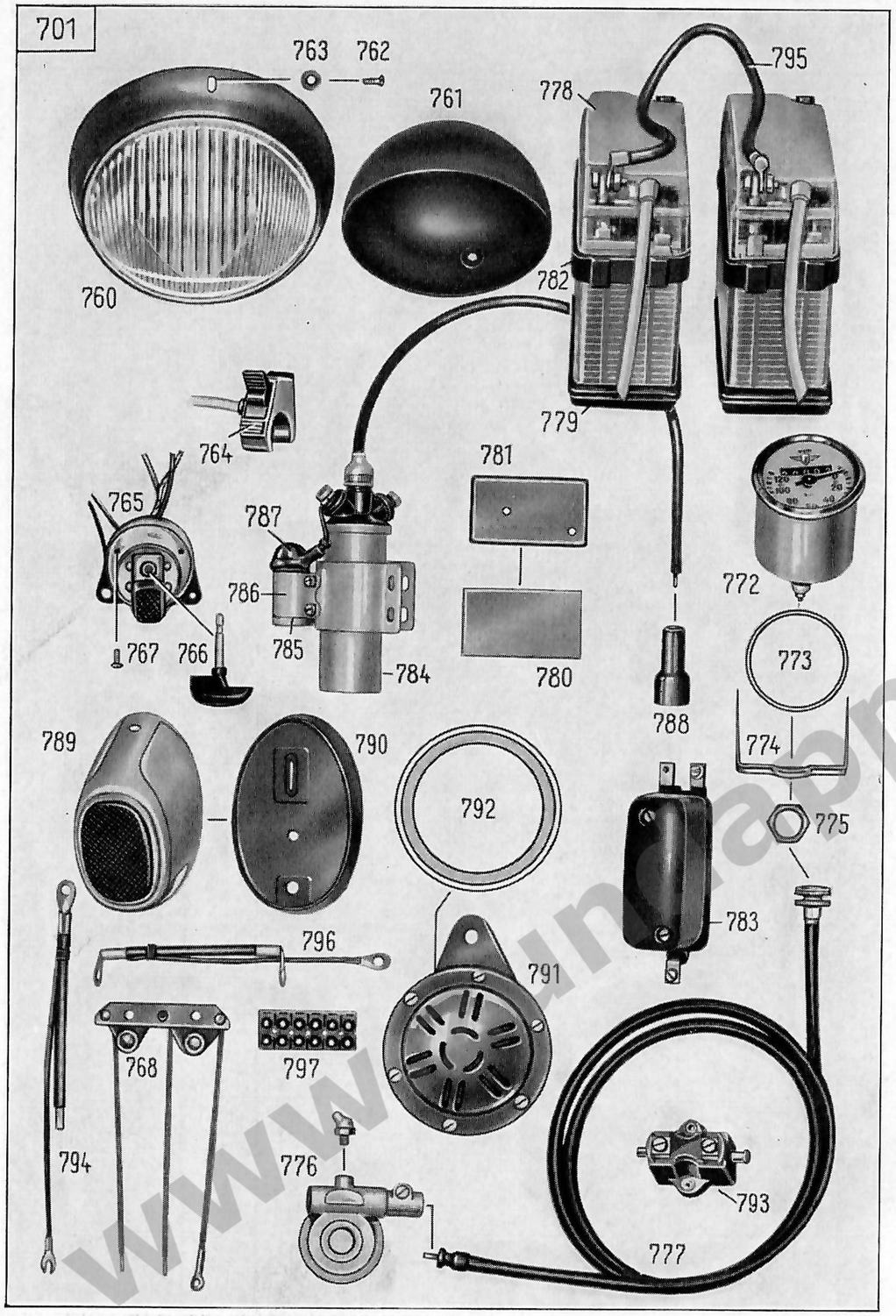

Bild-Nr.	Ersatzteil-Nr.	Benennung	Stückzahl	Bemerkung
		Scheinwerfer		
760	6090 z 105	Einbau-Scheinwerfer (ohne Glühlampen)	1	
—	2310 k 30-0	Blende	1	
—	2311 k 33-4	Blendenring	1	
—	2317 k 7-0	Scheinwerferglas	1	
—	2316 k 8-0	Gummiring (zum Scheinwerferglas)	1	
—	2316 k 38-3	Fassung (zur Bilux-Lampe)	1	
—	2311 k 35-0	Spannfeder (zur Fassung)	1	
761	2316 k 7-0	Gummikappe	1	
—	2311 k 36-8	Haltering (zur Gummikappe)	1	
—	—	Bilux-Lampe B 12 V 35/35 W DIN 72601	1	Osram 7327
—	—	Standlicht-Lampe H 12 V 2 W DIN 72601	1	Osram 3796
762	—	Linsensenkschraube AM 4 × 10 DIN 91 crp (zur Befestigung Scheinwerfer an Stirnverkleidung)	3	
763	1281 z 365	Formscheibe	3	
764	6160 z 154	Abblendschalter mit Kabelsatz ..	1	
—	2340 k 1	Kabelsatz (vieradrig)	1	
—	2346 k 1	Gummitülle	1	
		im Schaltbrett:		
765	6160 z 180	Anlaß-Licht-Zündschalter mit Schlüssel und Kabel	1	
766	2310 z 50	Zündschlüssel	1	
767	—	Linsensenkschraube AM 4 × 12 DIN 91 crp (zur Befestigung Schalter an Schaltbrett) ..	2	
768	6160 z 186	Halter (für Ladekontroll- und Leerlaufanzeigelampe)	1	
—	—	Zylinderschraube AM 4 × 10 DIN 84 k (zur Befestigung Halter an Schaltbrett)	1	
—	—	Federscheibe A 4 DIN 137 k	2	
—	2310 k 51	Glühlampe 12 V 3 W	2	Osram 3766

www.undappveteranenclub.nl

Tafel 28, Gruppe E: a) Elektrische Ausrüstung, Geschwindigkeitsmesser Batterie, Schlußleuchte

Bild-Nr.	Ersatzteil-Nr.	Benennung	Stückzahl	Bemerkung
		Geschwindigkeitsmesser		
772	6770 z 57	Geschwindigkeitsmesser mit eingebauter Beleuchtung	1	
—	6770 z 58	Geschwindigkeitsmesser mit Meilenzählwerk	1	
773	2426 k 2-0	Gummiring	1	
774	2421 k 7	Haltebügel	1	
775	2421 k 6-2	Sechskantmutter (zum Haltebügel)	1	
—	2424 k 1-0	Lampenhalter	1	
—	—	Glühlampe J 12 V 2 W DIN 72601 ..	1	Osram 3898
776	6780 z 102	Antrieb (auf Hinterrad)	1	
777	6790 z 108	Antriebswelle	1	
—	616 z 247	Gummitülle (für Kupplungshebel)	1	
—	1806 z 108	Gummitülle (für Tacho-Antrieb) ..	1	
		Batterie		
778	6060 z 104	Batterie 6 V 11 Ah	2	
779	1146 k 95	Batterieunterlage	2	
780	1146 z 77	Gummiplatte	2	
781	1141 z 2125	Druckplatte	2	
782	1236 z 337	Gummiring	2	
		Regler		
783	6160 z 181	Regler (für Noris-Anlasser)	1	
—	—	Zylinderschraube AM 4 × 6 DIN 84 k (zur Befestigung Regler an Beinschild)	3	
—	—	Federring A 4 DIN 127 k	3	
		Zündspule		
784	6180 z 11-0	Zündspule mit Zündkabel	1	
785	2290 k 55-0	Kondensator	1	
786	2291 k 30-3	Befestigungsschelle	1	
—	—	Zylinderschraube AM 4 × 6 DIN 84 k	2	
—	—	Federring A 4 DIN 127 k	2	
787	2296 k 9	Gummikappe	1	
788	6080 z 102	Zündleitungsstecker (Beru L 4 Z) ..	1	
		Schlußleuchte		
789	6110 z 46	Brems-Schluß-Kennzeichenleuchte..	1	
—	2320 k 6-8	Kappe	1	
—	2320 k 3-0	Glas (zur Kappe)	1	
—	—	Glühlampe M 12 V 3 W DIN 72601 ..	1	Osram 6428

Tafel 28, Gruppe E: a) Elektrische Ausrüstung, Signalhorn, Bremslichtschalter, Elektr. Leitung

Bild-Nr.	Ersatzteil-Nr.	Benennung	Stückzahl	Bemerkung
—	—	Glühlampe K 12 V 15 W DIN 72 601	1	Osram 6451
790	1146 z 84	Unterlagplatte	1	
—	—	Halbrundschraube AM 5 × 15 DIN 86 k (zur Befestigung Schlußleuchte an Halteblech)	1	
—	—	Halbrundschraube AM 5 × 18 DIN 86 k (zur Befestigung Schlußleuchte an Halteblech)	1	
—	—	Fächerscheibe J 5,3 DIN 6798	2	
—	—	Sechskantmutter M 5 DIN 934 k	2	
—	1331 k 870	Abstandrohr (kurz)	1	
—	1331 k 871	Abstandrohr (lang)	1	
		Signalhorn		
791	6130 z 19	Signalhorn	1	
792	1236 z 327	Gummiring (zwischen Horn und Stirnverkleidung)	1	
—	—	Sechskantschraube M 8 × 20 DIN 933 k (zur Befestigung Horn an Stirnverkleidung)	1	
—	—	Federring A 8 DIN 127 k	1	
		Bremslichtdruckschalter		
793	6160 z 158	Bremslichtdruckschalter	1	
—	1141 z 2100	Befestigungsplatte	1	
—	—	Halbrundschraube AM 4 × 10 DIN 86 k (zur Befestigung Bremslichtdruckschalter an Befestigungsplatte)	2	
—	—	Federscheibe A 4 DIN 137 k	2	
		Elektrische Leitungen		
—	760 z 258	Kabelsatz vollständig	1	
794	760 z 252	Kabel vollst. (Zündschalter 30 — Batterie + — Reglerschalter) ..	1	
795	760 k 253	Kabel vollst. (Batterie + — Batterie —)	1	
796	760 z 254	Kabel vollst. (Batterie und Reglerkasten — Masse)	1	

www.zundapp-veteranen.club.fr

Tafel 28, Gruppe E: a) Elektrische Ausrüstung, Signalhorn, Bremslichtschalter, Elektr. Leitung

Bild-Nr.	Ersatzteil-Nr.	Benennung	Stückzahl	Bemerkung
—	1391 z 167	Kabelband (Kabelsatz für Scheinwerfer)	1	
—	1396 z 51	Spannband	7	f. Kabelsatz u. Seilzüge
—	1396 z 216	Spannband	1	
—	1146 z 79	Gummiplatte	1	zur Kabelbefestigung am Steuerkopf
—	630 z 488	Kabelhalter	1	
—	—	Sechskantschraube M 6 × 20 DIN 933 k (zur Befestigung Kabelhalter und Gummiplatte an Rahmen)	1	
—	—	Federscheibe B 6 DIN 137 k	2	
—	—	Sechskantmutter M 6 DIN 934 k	2	
797	6080 z 109	Klemmleiste	1	
—	—	Zylinderschraube AM 3 × 15 DIN 84 k (zur Befestigung Klemmleiste an Beinschild)	2	
—	—	Federscheibe A 3 DIN 137 k	2	
—	—	Sechskantmutter M 3 DIN 934 k	2	
		(Leitungen und Schutzhüllen bzw. -schläuche sind nach Metern zu bestellen)		
—	—	Leitung NYAF 0 840 m		Farbe rot
—	—	Leitung B 1,5 DIN 72551 2,660 m ..		Farbe gelb
—	—	Leitung B 1,5 DIN 72551 0,820 m ..		Farbe grün
—	—	Leitung B 1,5 DIN 72551 1,070 m ..		Farbe blau
—	—	Leitung B 1,5 DIN 72551 1,080 m ..		Farbe blau/rot
—	—	Leitung B 1,5 DIN 72551 3,475 m ..		Farbe rot
—	—	Leitung B 1,5 DIN 72551 0,750 m ..		Farbe schwarz
—	—	Leitung B 1,5 DIN 72551 1,540 m ..		Farbe gelb/grün
—	—	Leitung B 1,5 DIN 72551 0,200 m ..		Farbe rot/gelb
—	—	Leitung B 1,5 DIN 72551 2,220 m ..		schwarz/weiß
—	—	Kabelschuh A 4 × 2 DIN 46211	6	verzinnt
—	—	Kabelschuh A 5 × 3 DIN 46211	3	verzinnt
—	—	Kabelschuh A 6 × 4,5 DIN 46211 ..	3	verzinnt
—	—	Kabelschuh C 5 × 3 DIN 46211	2	verzinnt
—	1806 z 01	Anschlußschützer	1	
—	—	Anschlußschützer H DIN 72311	2	
—	1806 k 110	Anschlußschützer	1	
—	—	Gummischlauch 14 × 12 1630 mm ..		
—	—	Gummischlauch 12 × 10 180 mm ..		
—	—	Gummischlauch 10 × 8 1000 mm ..		
—	—	Gummischlauch 8 × 6 180 mm ..		
—	—	Gummischlauch 5 × 4 380 mm ..		

www.zundappveteranenclub.nl

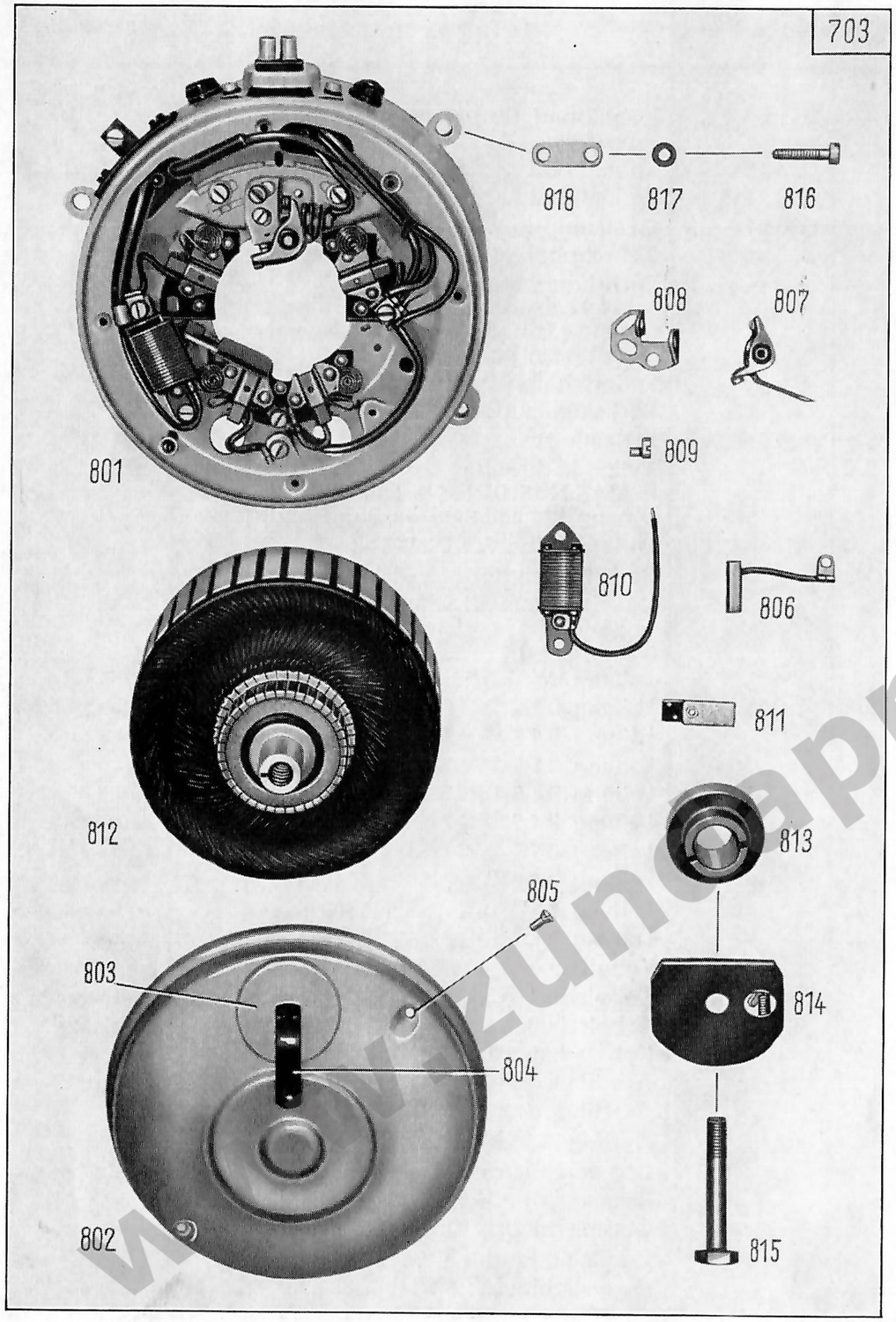

Bild-Nr.	Ersatzteil-Nr.	Benennung	Stückzahl	Bemerkung
		Anlasser-Lichtmaschine		
801	6210 z 1	Anlasser-Lichtmaschine Typ Noris LA 12/100/3 L 12 V 100 W	1	
802	2291 k 33-3	Schutzkappe	1	
803	2291 k 34-3	Deckel (zur Schutzkappe)	1	
804	2291 k 35-0	Blattfeder	1	
—	2291 k 36-0	Halbrundniet (zur Befestigung Blattfeder an Schutzkappe)	1	
805	—	Linsensenkschraube M 4 × 6 DIN 88 k (zur Befestigung der Schutzkappe)	2	
806	2290 k 58-0	Kohlenbürste mit Kabel	4	
—	2291 k 37-0	Druckfeder (zur Kohlenbürste)	4	
807	2290 k 30-6	Unterbrecherhebel mit Kontakt	1	
808	2290 k 35-6	Kontaktwinkel	1	
809	2291 k 26-3	Exzenterschraube	1	
—	—	Zylinderschraube M 4 × 8 DIN 84 k	1	
810	2290 k 59-0	Widerstand	1	
811	2290 k 36-0	Blattfeder mit Filz	1	
—	2291 k 15-2	Niet (zur Blattfeder)	2	
812	2290 k 60-0	Anker	1	
813	2290 k 61-0	Unterbrechernocken	1	
814	2290 k 62-0	Fliehkraftregler	1	
—	2291 k 38-0	Feder (zum Fliehkraftregler)	1	
—	—	Scheibenfeder 4 × 5 DIN 6888 (zur Befestigung Anker auf Kurbelwelle)	1	
815	2291 k 39-2	Sechskantschraube (zur Ankerbefestigung)	1	
—	—	Zündkerze mit Dichtung 14 DIN 72502	1	{ Bosch W 225 T 11 oder Beru 225/14 u2
816	—	Zylinderschraube AM 6 × 25 DIN 84 k (zur Befestigung Anlasser-Lichtmaschine an Kurbelgehäuse)	4	
817	—	Federscheibe A 6 DIN 127 k	4	
818	1281 z 391	Beilage (zur Befestigung Kupplungszug an Anlasser)	1	
—	1806 k 110	Anschlußschützer	1	

www.zundapp-veteranenclub.nl



Bild-Nr.	Ersatzteil-Nr.	Benennung	Stückzahl	Bemerkung
		Werkzeug		
—	6890 k 43	Werkzeug	1	
821	6040 z 273	Beutel für Werkzeug	1	
822	—	Doppelschraubenschlüssel 7 × 9 mm DIN 895	1	
823	—	Doppelschraubenschlüssel 8 × 10 mm DIN 895	1	
824	—	Doppelschraubenschlüssel 14 × 17 mm DIN 895	1	
825	2011 k 104	Einfachschraubenschlüssel 19 mm mit Reifenhebel	1	
826	2021 z 51	Vierkantsteckschlüssel	1	
827	2021 z 56	Steckschlüssel (für Zündkerze)	1	
828	1671 z 02	Dorn 10 mm ⌀	1	
829	2001 z 15	Dorn 7 mm ⌀	1	
830	2001 z 01	Reifenhebel	1	
831	2009 z 01	Schraubenzieher	1	
832	2021 z 23	Steckschlüssel (für Vergaser)	1	
833	2208 k 12	Putztuch	1	
834	6040 k 269	Gummireparaturkasten	1	{ im Handel erhältlich
835	6040 k 255	Luftpumpe, schlauchlos	1	
—	1596 z 291	Schlauchhülle (für Luftpumpe)	1	

www.rundappveteranenclub.nl

www.zundappveteranenclub.nl