ZÜNDAPP

ERSATZTEIL-KATALOG

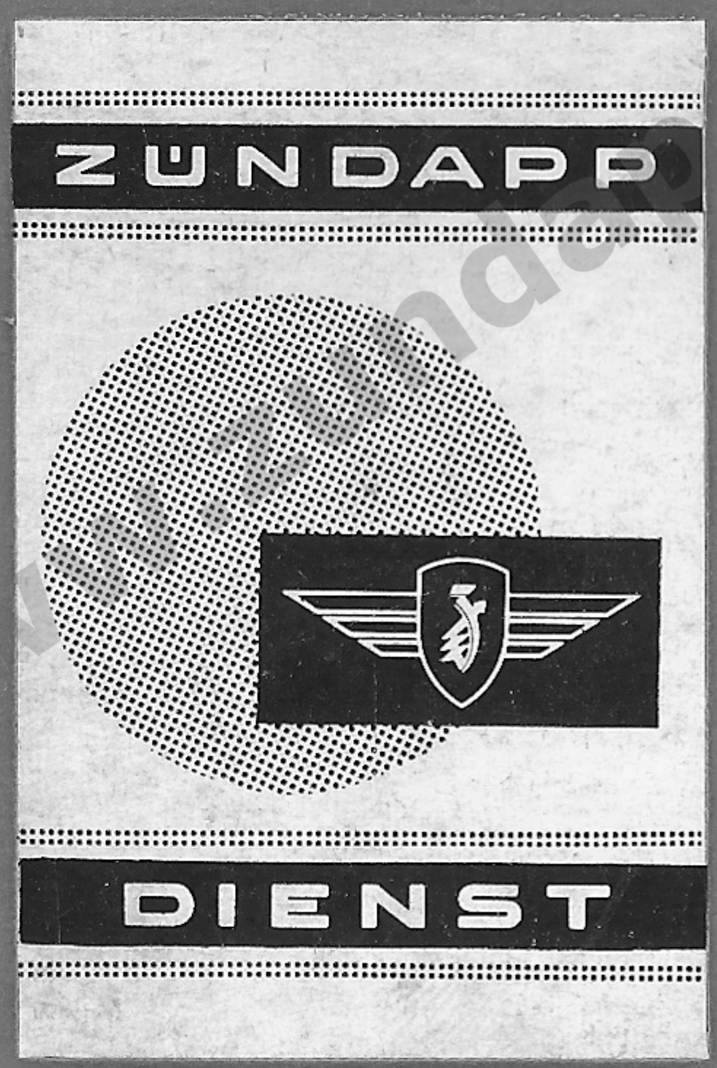

MOTORROLLER

BELLA 175 S

BELLA 200

Ausgabe August 1961

ZÜNDAPP

ERSATZTEIL-KATALOG

www.zundappveteranenclub.nl

ZÜNDAPP

DIENST

MOTORROLLER

BELLA 175 S

BELLA 200

Ausgabe August 1961

ZÜNDAPP-WERKE GMBH
München 8 Anzinger Straße 1-3

Printed in Germany

W 2638 I dtsch Ausgabe August 1961

Inhalt

			Seite	Tafel
Vorbemerkungen			4	—
Gruppe M:	a)	Motor (Zusammenbau)	9	1
	b)	Gehäuse und Zylinder		
		Kurbelgehäuse	11	2
		Gehäusedeckel	15	3
		Zylinder und Zylinderdeckel	17	4
	c)	Triebwerk		
		Kurbelwelle, Pleuelstange, Kolben	19	5
	f)	Vergaser	23	6
		Ansauggeräuschdämpfer	27	7
	g)	Kupplung, Kupplungsbetätigung	29	8
Gruppe G:	c)	Wellen und Zahnräder		
		Schaltwelle	31	9
		Vorgelegewelle	33	9
	d)	Fußschaltung	35	10
Gruppe R:	a)	Rahmen	39	11
		Vorderer Motorträger, Mittelständer	41	12
		Hinterer Motorträger mit Schwinggabel	43	13
	b)	Fußbretter, Klapproste und Seitenstütze	47	14
	d)	Schutzbleche		
		Vorderrad-Schutzblech	49	15
		Hinterrad-Schutzblech und Kettenschutz	51	16
	e)	Verkleidung		
		Beinschild	55	17
		Stirnverkleidung und Schaltbrett mit Verkleidung	57	18
		Hintere Verkleidung, Gepäckträger	59	19
		Sitzbank	63	20
	f)	Kraftstoffbehälter und -leitungen	65	21
	h)	Auspuffanlage	67	22
	i)	Vorderradschwinge	69	23
	k)	Lenker und Handbetätigungen mit Seilzügen	73	24
Gruppe B:	a)	Bremsen		
		Handbremse	77	25
		Fußbremse	79	26
	b)	Räder	83	27
Gruppe E:	a)	Elektrische Ausrüstung		
		Scheinwerfer, Batterie, Schaltbrett, Schlußleuchte, Signalhorn, Leitungen	85	28
		Anlasser-Lichtmaschine	91	29
	b)	Blinkanlage	93	29a
Gruppe W	a)	Werkzeug	95	30
	b)	Werkzeugkasten	97	31

www.zundappveteranenclub.nl

Erläuterungen zum Ersatzteil-Katalog

Nur **Original - ZÜNDAPP - Ersatzteile** gewähren Sicherheit, erhalten die Garantie und schützen vor Schäden.

Verwenden Sie deshalb keine nachgeahmten Teile anderer Firmen, sondern verlangen Sie vom ZÜNDAPP-Händler nur **Original - ZÜNDAPP - Ersatzteile,** denn durch den Einbau von nachgeahmten Teilen wird jeder Garantie-Anspruch von selbst hinfällig.

Zur Vermeidung von Irrtümern, Rückfragen und Fehlsendungen müssen bei allen Ersatzteile- und Reparatur-Aufträgen angegeben werden:

1. **Bezeichnung und Nummer des gewünschten Ersatzteiles** nach dieser Liste,
2. **Fahrgestell-Nummer,** die auf dem Typenschild eingeschlagen ist,
3. **Veränderungen des Fahrzeuges** durch Auswechslung von Ersatzteilen oder Aggregaten.

Können diese Angaben nicht gemacht werden, dann ist die Einsendung eines Musters erforderlich, das einen Anhänger mit dem Namen, Wohnort, der Straße und Hausnummer des Absenders tragen muß. Diese Muster werden nur auf ausdrücklichen Wunsch an den Besteller zurückgesandt.

Wir bitten, alle Zuschriften, die sich auf Ersatzteile beziehen, ausdrücklich an

ZÜNDAPP-WERKE GMBH
Abt. Verkauf - Teile
MÜNCHEN 8
Anzinger Straße 1-3

zu richten, telefonische Bestellungen unter München 45931, Nebenstelle 258 (Verkauf Teile). Bei lackierten Teilen bitten wir unbedingt die Farbe anzugeben.

Musterbestellung:

Für Fahrgestell-Nummer 141 498

1 Kurbelwelle	Nr. 1950 k 211	1 Kolben	Nr. 883 z 169
1 Zylinder	Nr. 2162 z 234	2 Kolbenringe	Nr. 1262 z 107

Preise

Zu diesem Ersatzteil-Katalog wird eine getrennte Preisliste geliefert.

Versandvorschriften, Fracht und Verpackung

Die gewünschte Versandart bitten wir bei jeder Bestellung mit anzugeben. Z. B. als: Muster ohne Wert, Postpaket, Eilboten, Frachtgut, Eilgut, Expreß, Schnellpaket oder durch Luftpost.

Schreiben Sie uns auch deutlich Ihre genaue Adresse mit postalischer Bezeichnung des Wohnortes, da sonst Verzögerungen nicht zu vermeiden sind.

Aufträge, die unter DM 3.— netto liegen, sind nicht rabattpflichtig.

Zahlungsbedingungen

Liegt keine Vorauskasse vor, erfolgt aus technischen Gründen und ohne Ausnahme die Zusendung „Per Nachnahme". Wir können hiervon beim besten Willen nicht abgehen, da unsere Buchhaltung für Ersatzteile-Käufe, bei der großen Anzahl von Kunden, nicht Sonderkonten führen kann.
Es ist auch grundsätzlich nicht möglich, bestellte und ausgelieferte Ersatzteile zu einem späteren Zeitpunkt wieder zurückzunehmen und gutzuschreiben.

Allgemeines

a) **Ersatzteile-Bestellungen getrennt aufgeben. Nicht mit anderen Briefen!**

b) Bei allen Beantwortungen unserer Briefe wollen Sie in Ihren Antworten das von uns eingesetzte Abteilungs- und Diktat-Zeichen anführen. Sie erleichtern uns dadurch die Erledigung Ihrer Angelegenheiten und wir geben die Gewähr für eine schnelle Beantwortung Ihrer An- und Rückfragen.

c) Alle Abbildungen und Angaben in diesem Ersatzteil-Katalog sind unverbindlich. Änderungen bleiben uns o h n e vorherige Mitteilung jederzeit vorbehalten.

Garantieansprüche

Bei Gewährleistungsanträgen (Garantieansprüchen) ist die Einsendung des Garantiescheines unbedingt erforderlich. Sofern die defekten Teile nicht sofort mit der Reklamation eingesandt werden, kommen die Neuteile mit einem Lieferschein zum Versand. Nach erfolgtem Umbau sind die Altteile innerhalb von 14 Tagen v o l l s t ä n d i g in unser Werk unter Beigabe des beigefügten gelben Aufklebezettels einzusenden, worauf nach Anerkennung des Garantieanspruches keine Berechnung erfolgt. Voraussetzung für Garantieansprüche ist immer, daß die Garantiezeit noch nicht abgelaufen ist und die zu ersetzenden Teile (keine Imitationsteile) unseren Garantiebedingungen entsprechen. Bitte die Rückseite des Garantiescheines beachten.

Im übrigen machen wir auf die Ausführungen in unseren Kundendienst-Schnellbriefen aufmerksam.

Sonstiges

Der Nachdruck dieses Kataloges — auch auszugsweise — ist ohne vorherige Genehmigung nicht gestattet.

ZÜNDAPP-WERKE GMBH
MÜNCHEN 8
Anzinger Straße 1-3

www.zundappveteranenclub.nl

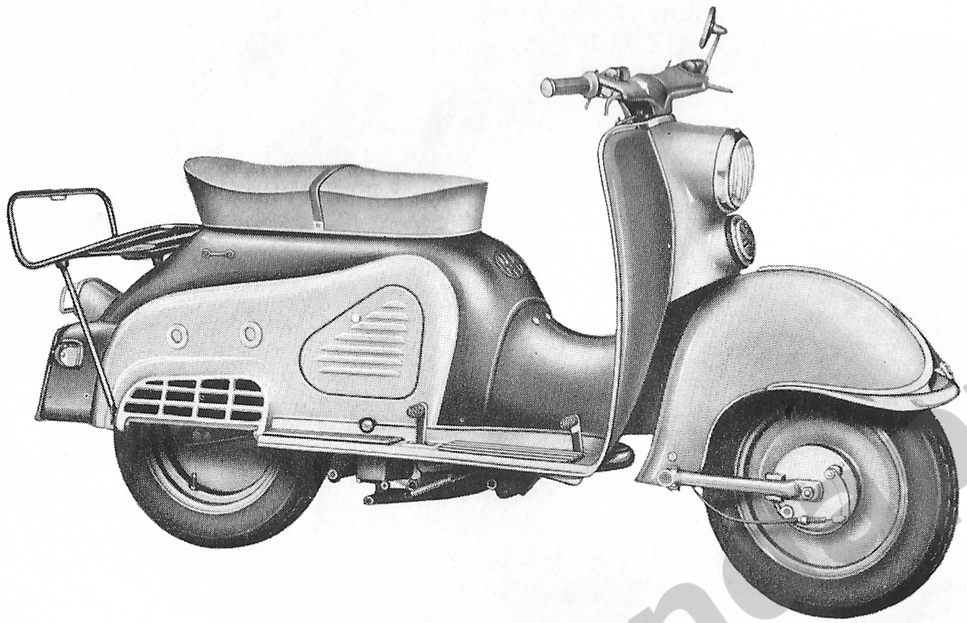

Bella 175 s / 200, rechte Seite

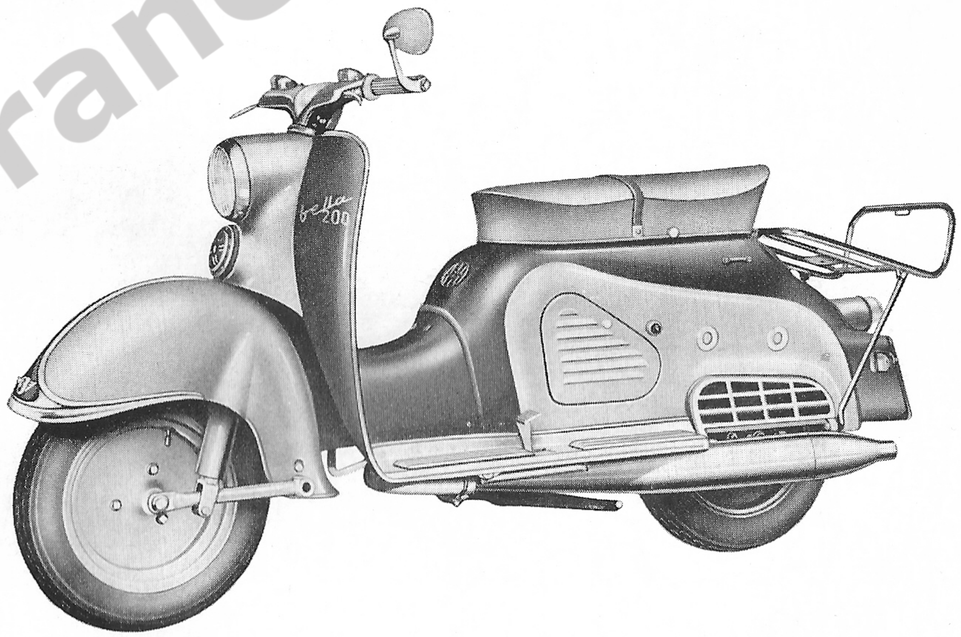

Bella 175 s / 200, linke Seite

www.zundappveteranenclub.nl

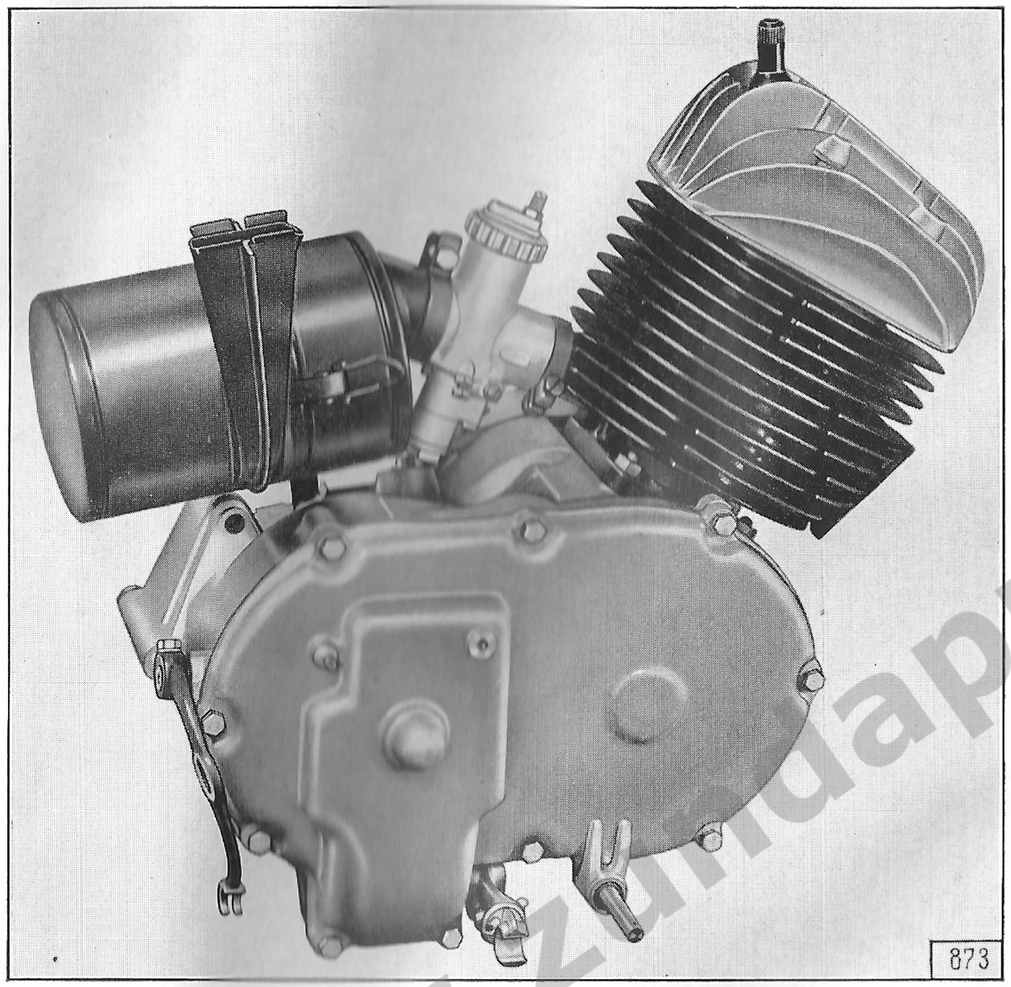

Bild Nr.	Ersatzteil-Nr.	Benennung	Stückzahl Typ 551 / 560	Bemerkung
		Motor		
—	6590 z 275	Motor vollständig mit Anlasser-Lichtmaschine und Vergaser . .	1 | —	
—	551-00.700	Motor vollständig mit Anlasser-Lichtmaschine und Vergaser . .	1 | —	
—	560-00.700	Motor vollständig mit Anlasser-Lichtmaschine und Vergaser . .	— | 1	

www.zundappveteranenclub.nl

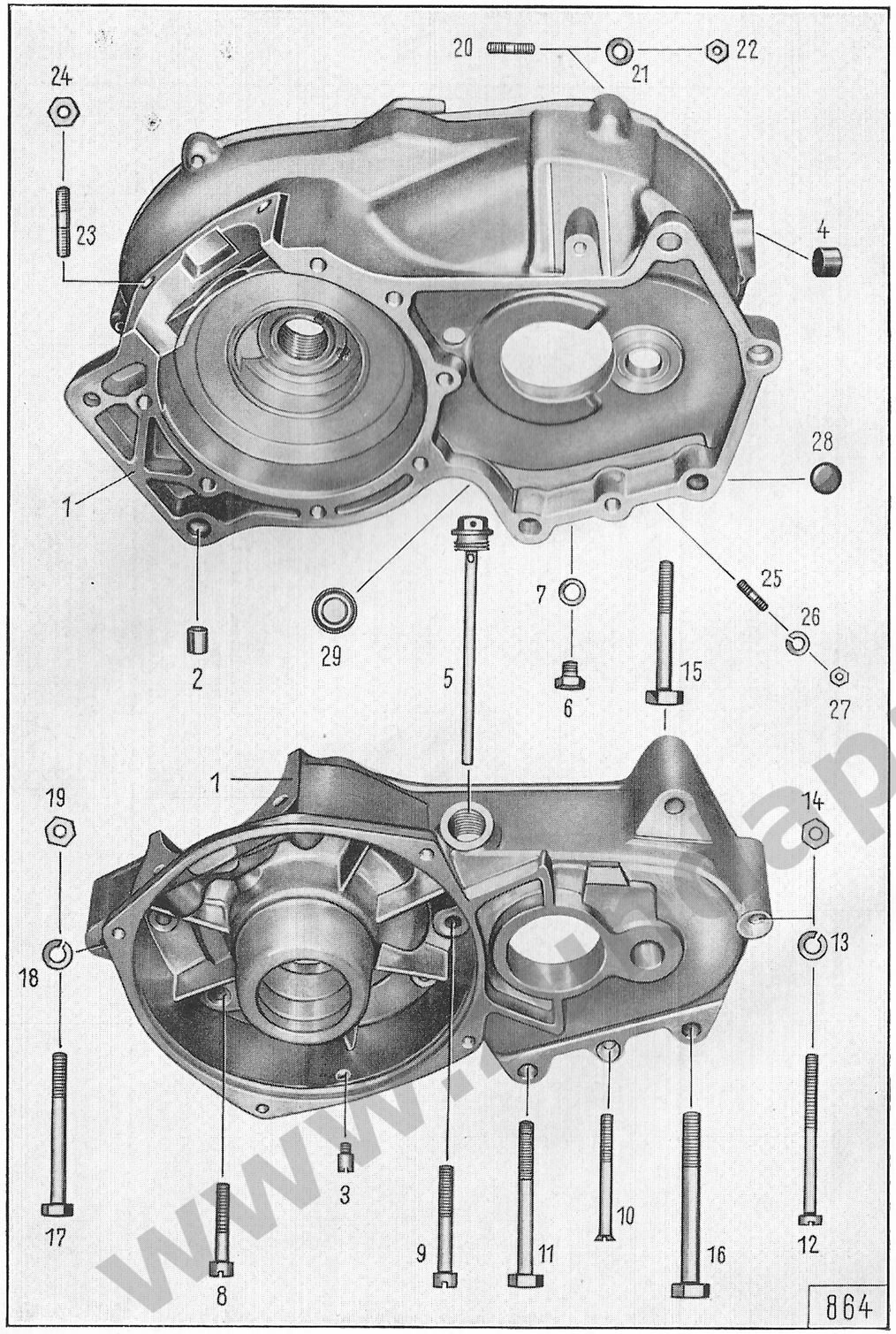

Bild Nr.	Ersatzteil-Nr.	Benennung	Stückzahl Typ 551 / 560	Bemerkung
		Kurbelgehäuse		
1	510 k 245	Kurbelgehäuse vollständig	1	
2	181 z 18	Zentrierbuchse (zwischen linke und rechte Kurbelgehäusehälfte) . . .	2	
4	184 z 328	Lagerbuchse (zur Ausrückwelle) . .	1	
5	1550 z 109	Ölmeßstab (zum Getriebe)	1	
6	—	Sechskantschraube M 8 x 10 DIN 933 (zum Ölablaß) .	3	
7	—	Dichtring C 8 x 14 DIN 7603	3	
8	—	Zylinderschraube M 8 x 40 DIN 912 k (zur Befestigung linke an rechte Kurbelgehäusehälfte)	6	
9	—	Zylinderschraube M 8 x 55 DIN 912 k (zur Befestigung linke an rechte Kurbelgehäusehälfte)	1	
10	—	Sechskantschraube M 8 x 70 DIN 931 k (zur Befestigung linke an rechte Kurbelgehäusehälfte)	1	
11	—	Sechskantschraube M 10 x 80 DIN 931 k (zur Befestigung linke an rechte Kurbelgehäusehälfte)	1	
—	—	Federscheibe B 10 DIN 137 k . . .	1	
—	—	Sechskantmutter M 10 DIN 934 k . .	1	
12	—	Zylinderschraube CM 8 x 85 DIN 84 k (zur Befestigung linke an rechte Kurbelgehäusehälfte und an hinteren Motorträger)	1	
13	—	Federring B 8 DIN 127 k	1	
14	—	Sechskantmutter M 8 DIN 934 k . .	1	
15	—	Sechskantschraube M 10 x 75 DIN 931 k (zur Befestigung Kurbelgehäuse an hinteren Motorträger)	1	

www.mgcappveteranenclub.nl

Tafel 2, Gruppe M: b) Gehäuse und Zylinder, Kurbelgehäuse

Bild Nr.	Ersatzteil-Nr.	Benennung	Stückzahl Typ 551 / 560	Bemerkung
16	—	Sechskantschraube M 10 x 90 DIN 931 k (zur Befestigung Kurbelgehäuse an hinteren Motorträger)	1	
—	—	Federring A 10 DIN 127 k	2	
—	—	Sechskantmutter M 10 DIN 934 k .	2	
17	—	Sechskantschraube M 8 x 80 DIN 931 k (zur Befestigung Kurbelgehäuse an vordere Motoraufhängebleche)	2	
18	—	Federring B 8 DIN 127 k	2	
19	—	Sechskantmutter M 8 DIN 934 k . .	2	
20	—	Stiftschraube M 6 x 12 DIN 835 k (zur Befestigung des Ansauggeräuschdämpfers)	1	
21	—	Federscheibe B 6 DIN 137 k	1	
22	—	Sechskantmutter M 6 DIN 934 k . .	1	
23	1561 z 10	Stiftschraube (zur Zylinderbefestigung)	4	
24	—	Sechskantmutter M 8 DIN 934 k . .	4	
25	1561 z 107	Stiftschraube (zur Befestigung der Schaltklinkenführung)	4	
26	—	Federring B 5 DIN 127 k	4	
27	—	Sechskantmutter M 5 DIN 934 k . .	4	
28	—	Verschlußscheibe 16 DIN 470 (zur rechten Kurbelgehäusehälfte) . .	1	
29	—	Radialdichtring B 14 x 24 x 7 DIN 6503 (zur Fußschaltwelle)	1	

www.zundappveteranenclub.nl

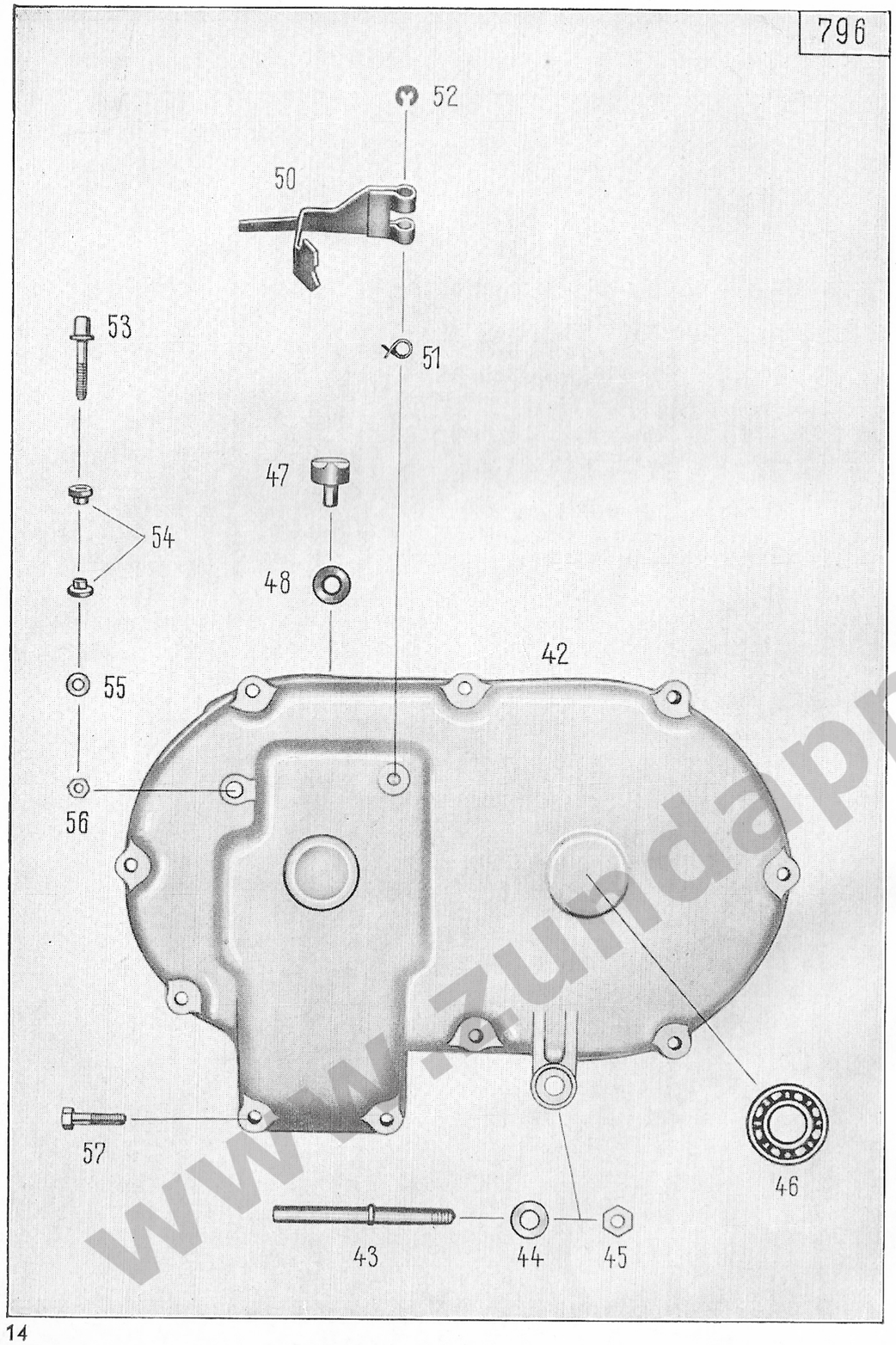

Tafel 3, Gruppe M: b) Gehäuse und Zylinder, Gehäusedeckel

Bild Nr.	Ersatzteil-Nr.	Benennung	Stückzahl Typ 551 / 560	Bemerkung
		Gehäusedeckel		
42	260 z 40	Gehäusedeckel	1	
43	121 z 1122	Bolzen	1	
44	—	Federscheibe A 8 DIN 137 k	1	
45	—	Sechskantmutter M 8 DIN 934 k	1	
46	—	Ring-Rillenlager 6203 DIN 625	1	
47	1121 z 32	Stützpilz	1	
48	1301 z 52	Ausgleichscheibe } zum Stützpilz	} nach Bedarf	
—	1301 z 616	Ausgleichscheibe } zum Stützpilz		
50	670 z 205	Kontakthebel (zur Leerlaufanzeige)	1	
51	321 z 322	Sperrklinkenfeder	1	
52	—	Bz-Scheibe 3,2 DIN 6799 k	1	
53	131 z 515	Kontaktbolzen	1	
54	176 z 29	Buchse	2	
55	—	Scheibe 5,3 DIN 125 k	2	
56	—	Sechskantmutter M 5 DIN 934 k	2	
—	—	Sechskantschraube M 6 x 22 DIN 931 k (zur Befestigung Gehäusedeckel an Kurbelgehäuse)	8	
57	—	Sechskantschraube M 6 x 25 DIN 931 k (zur Befestigung Gehäusedeckel an Kurbelgehäuse)	2	

www.zundappveteranenclub.nl

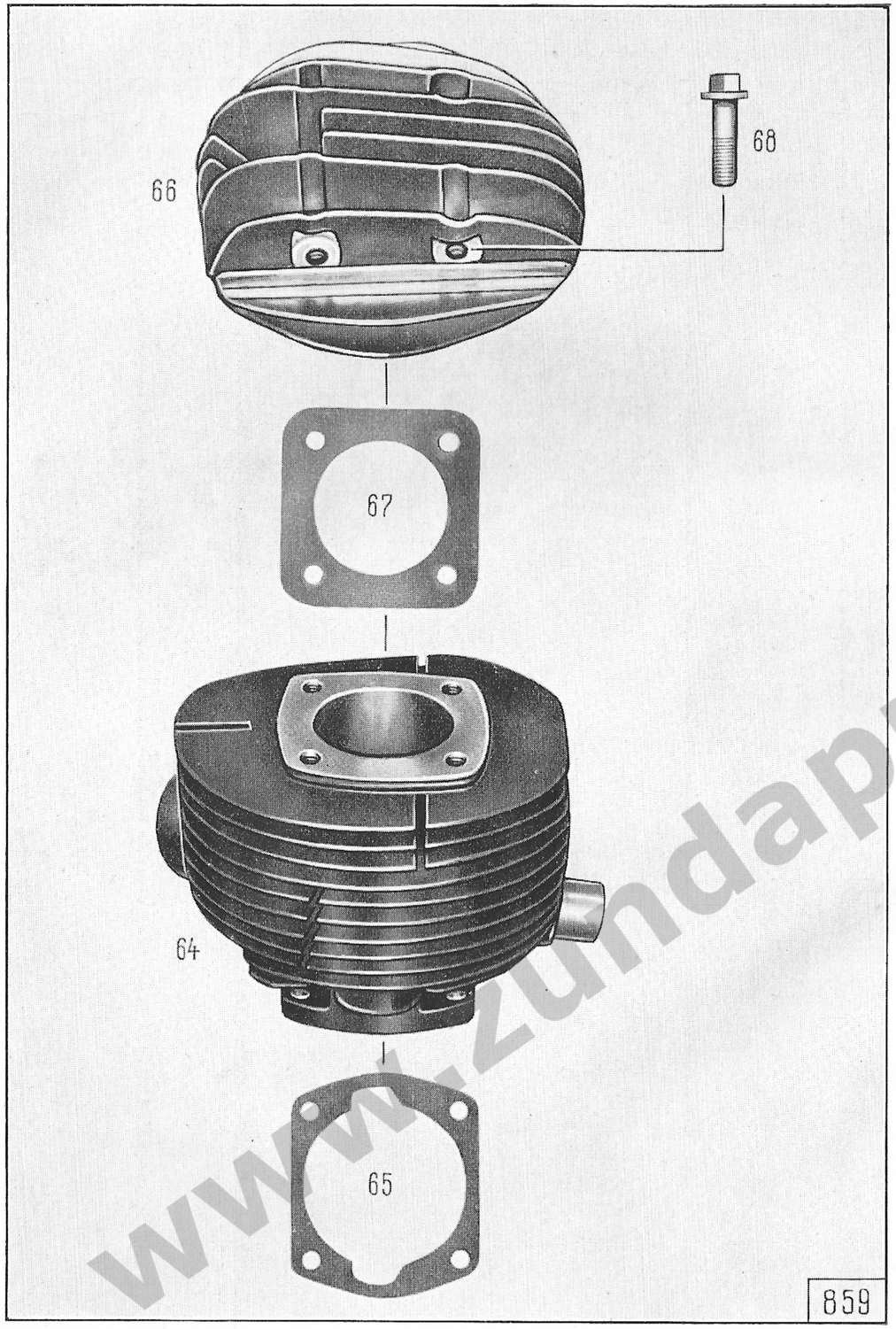

Tafel 4, Gruppe M: b) Gehäuse und Zylinder, Zylinder und Zylinderdeckel

Bild Nr.	Ersatzteil-Nr.	Benennung	Stückzahl Typ 551 / 560	Bemerkung
		Zylinder		
64	2162 z 234	Zylinder mit Kolben und Ringen . .	1 | —	
—	560-02.900	Zylinder mit Kolben und Ringen . .	— | 1	
65	468 z 315	Zylinderflanschdichtung	1	
66	273 z 167	Zylinderkopf	1 | —	
—	560-02.102	Zylinderkopf	— | 1	
—	174 z 6	Zündkerzenbüchse	1	für Reperatur
67	461 z 6	Zylinderkopfdichtung	1 | —	
—	560-02.104	Zylinderkopfdichtung	— | 1	
68	1551 z 16	Vierkantschraube (zur Zylinderdeckelbefestigung)	4	

www.zundappveteranenclub.nl

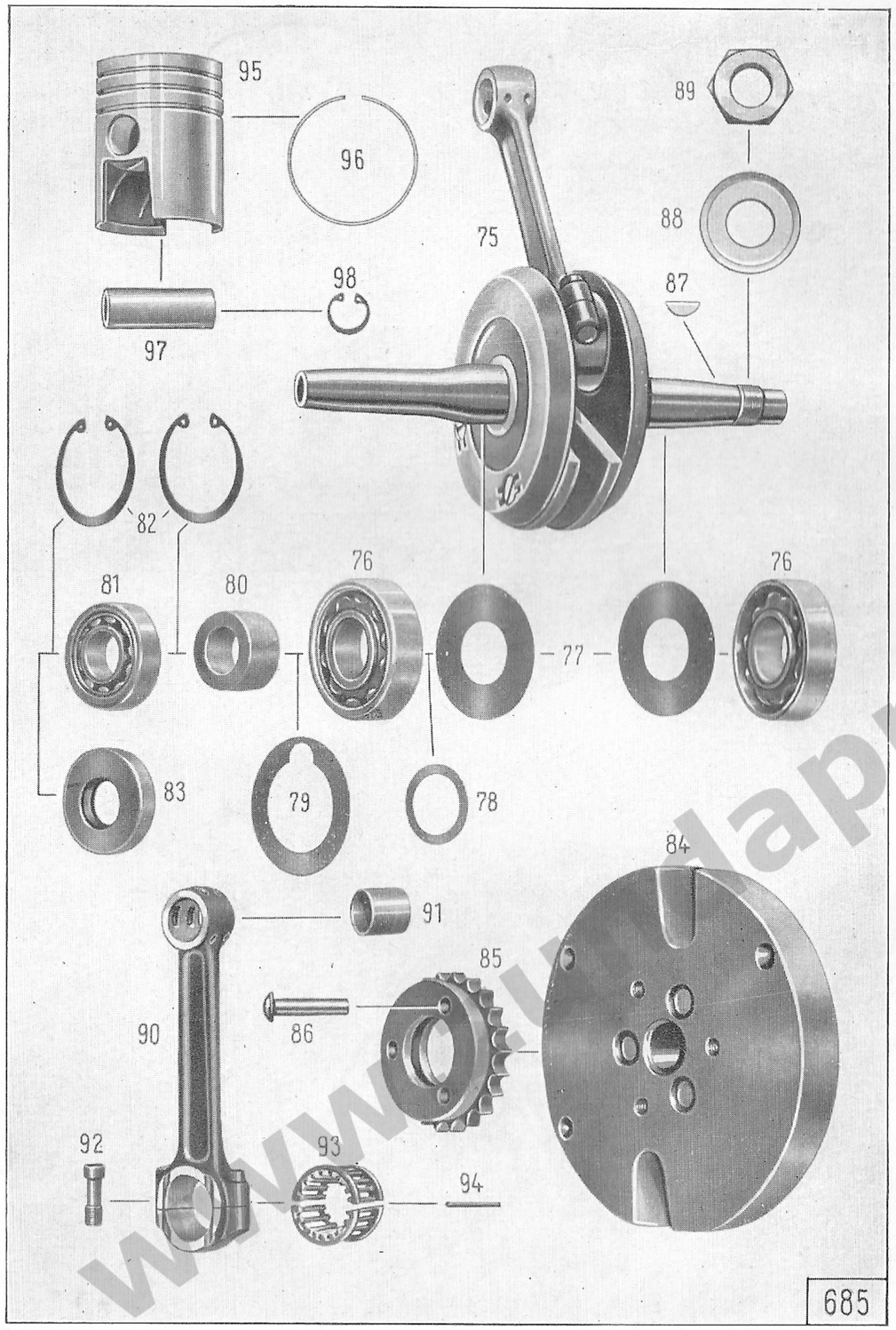

Tafel 5, Gruppe M: c) Triebwerk, Kurbelwelle, Pleuelstange u. Kolben

Bild Nr.	Ersatzteil-Nr.	Benennung	Stückzahl Typ 551 / 560	Bemerkung
		Kurbelwelle		
75	1950 k 211	Kurbelwelle mit Pleuelstange . . .	1	
76	—	Ring-Schulterlager M 25 DIN 615 .	2	
77	1281 z 382	Abdeckscheibe	2	
79	1301 z 132	Ausgleichscheibe 41 x 61,5 x 0,1 .	nach Bedarf	zw. Ring-Schulterl. u. Kurbelgehäuse links
—	1301 z 133	Ausgleichscheibe 41 x 61,5 x 0,2 .		
—	1301 z 134	Ausgleichscheibe 41 x 61,5 x 0,3 .		
—	1301 z 135	Ausgleichscheibe 41 x 61,5 x 0,5 .		
—	1301 z 1012	Ausgleichscheibe 41 x 61,5 x 0,15 .		
80	181 z 341	Buchse (auf Kurbelwelle)	1	
81	—	Zylinderlager NJL 20 DIN 5412 . .	1	
82	—	Sg.-Ring 47 x 1,75 DIN 472	2	
83	—	Radialdichtring B 20 x 47 x 10 DIN 6503	1	
84	1310 z 60	Schwungscheibe mit Kettenrad . .	1	
85	2101 z 155	Kettenrad 27 Zähne (zur Schwungscheibe)	1	
86	—	Halbrundniet 7 x 40 DIN 660	3	
87	—	Scheibenfeder 4 x 6,5 DIN 6888 . .	1	
88	1291 z 64	Sicherungsscheibe	1	
89	1001 z 20	Sechskantmutter	1	
		Pleuelstange		
90	1160 k 151	Pleuelstange	1	
91	184 z 523	Kolbenbolzenbuchse	1	
92	1571 z 1	Pleuelschraube	2	
93	1874 z 1	Käfigring	1	
94	1871 z 1	Lagernadel	18	

www.klappveteranenclub.nl

Tafel 5, Gruppe M: c) Triebwerk, Kurbelwelle, Pleuelstange u. Kolben

Bild Nr.	Ersatzteil-Nr.	Benennung	Stückzahl Typ 551 / 560	Bemerkung
		Kolben		
95	883 z 169	Kolben mit Ringen 64,0 ø (normal)	1 | —	
—	2473 k 91-0	Kolben mit Ringen 64,5 ø	1 | —	
—	2473 k 92-0	Kolben mit Ringen 65,0 ø	1 | —	
—	2473 k 93-0	Kolben mit Ringen 65,5 ø	1 | —	
—	2473 k 94-0	Kolben mit Ringen 66,0 ø	1 | —	
—	883 z 161	Kolben mit Ringen 60,0 ø (normal)	— | 1	
—	2473 k 71	Kolben mit Ringen 60,5 ø	— | 1	
—	2473 k 72	Kolben mit Ringen 61,0 ø	— | 1	
—	2473 k 73	Kolben mit Ringen 61,5 ø	— | 1	
—	2473 k 74	Kolben mit Ringen 62,0 ø	— | 1	
96	1262 z 107	Kolbenring 64,0 ø (normal)	3 | —	
—	2442 k 58-0	Kolbenring 64,5 ø	3 | —	
—	2442 k 59-0	Kolbenring 65,0 ø	3 | —	
—	2442 k 60-0	Kolbenring 65,5 ø	3 | —	
—	2442 k 61-0	Kolbenring 66,0 ø	3 | —	
—	1262 z 01	Kolbenring 60,0 ø (normal)	— | 3	
—	2442 k 1	Kolbenring 60,5 ø	— | 3	
—	2442 k 2	Kolbenring 61,0 ø	— | 3	
—	2442 k 3	Kolbenring 61,5 ø	— | 3	
—	2442 k 4	Kolbenring 62,0 ø	— | 3	
97	121 z 1066	Kolbenbolzen	1 | —	
—	121 z 1116	Kolbenbolzen	— | 1	
98	—	Sg.-Ring 18 x 1 DIN 472	2	

www.zundappveteranenclub.nl

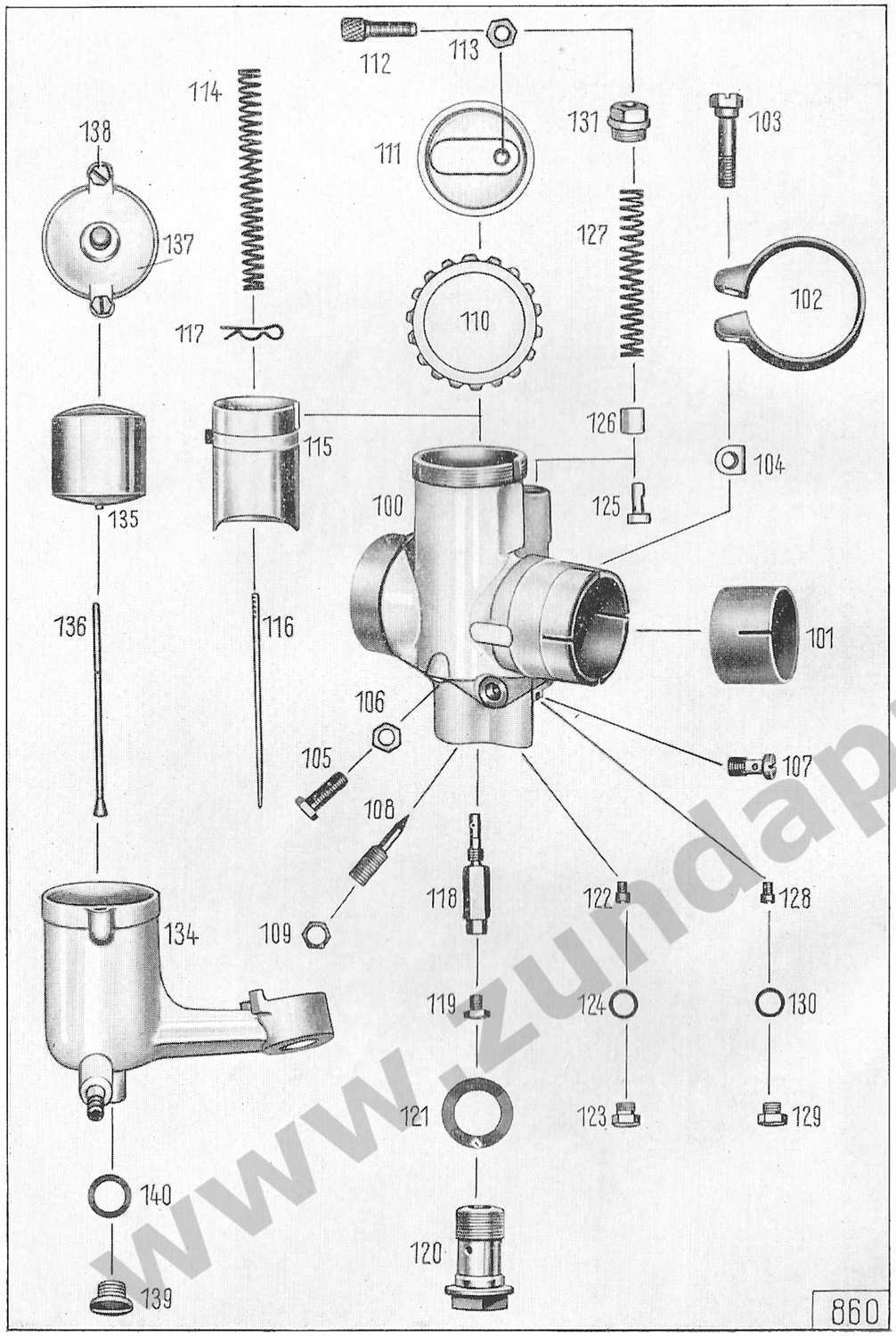

Bild Nr.	Ersatzteil-Nr.	Benennung	Stückzahl Typ 551 / 560	Bemerkung
		Vergaser		
—	551-04.700	Startvergaser (Bing Typ 1/24/124)	1 | —	
—	560-04.700	Startvergaser (Bing Typ 1/24/128)	— | 1	
100	2403 k 114-0	Vergasergehäuse	1	
101	2407 k 16-0	Isolierbuchse (zum Vergasergehäuse)	1	
102	2401 k 97-2	Klemmring	1	
103	2401 k 98-2	Klemmschraube	1	
104	2401 k 99-2	Mutter (zur Klemmschraube)	1	
105	2401 k 3-2	Leerlaufeinstellschraube	1	
106	2401 k 6-2	Mutter (zur Leerlaufeinstellschraube) . .	1	
107	2401 k 10-4	Leerlaufluftdüse	1	
108	2401 k 14-2	Leerlaufluftschraube	1	
109	2401 k 12-4	Mutter (zur Leerlaufluftschraube)	1	
110	2403 k 51-0	Deckelverschraubung	1	
111	2403 k 71-0	Deckelplatte	1	
112	2401 k 5-4	Seilzugverstellschraube	1	
113	2401 k 6-2	Mutter (zur Seilzugverstellschraube) . .	1	
114	2401 k 52-2	Schieberfeder	1	
115	2403 k 116-0	Gasschieber (Nr. 4)	1 | —	
—	560-04.900	Gasschieber (Nr. 22-540)	— | 1	
116	2401 k 89-0	Düsennadel (Nr. 46-253)	1 | —	
—	560-04.901	Düsennadel (Nr. 46-255)	— | 1	
117	2401 k 80-2	Klemmbügel (zur Düsennadel) . . .	1	
118	2404 k 43-0	Nadeldüse (bei Bestellung aufgestempelte Nr. angeben)	1	

www.zundappveteranenclub.nl

Bild Nr.	Ersatzteil-Nr.	Benennung	Stückzahl Typ 551 / 560	Bemerkung
119	2404 k 26-0	Düse (Kraftstoff) Größe 105	1 | —	
—	560-04.902	Düse (Kraftstoff) Größe 100	1	
120	2403 k 109-0	Abschlußschraube	1	
121	2407 k 1-0	Dichtring (zur Abschlußschraube) .	2	
122	2404 k 23-0	Düse (Leerlauf) Größe 40	1	
123	2401 k 51-6	Verschlußschraube	1	
124	2407 k 6-0	Dichtring (zur Verschlußschraube) .	1	
125	2403 k 110-0	Startkolben	1	
126	2403 k 111-0	Hülse (zum Startkolben)	1	
127	2401 k 90-2	Druckfeder	1	
128	2404 k 23-0	Düse (Starterdüse) Größe 70 . . .	1	
129	2401 k 51-6	Verschlußschraube	1	
130	2407 k 6-0	Dichtring (zur Verschlußschraube) .	1	
131	2401 k 91-0	Verschlußschraube	1	
112	2401 k 5-4	Seilzugverstellschraube	1	
113	2401 k 6-2	Mutter (zur Seilzugverstellschraube) . .	1	
134	2403 k 115-0	Schwimmergehäuse	1	
135	2404 k 31-0	Schwimmer	1	
136	2401 k 93-0	Schwimmernadel	1	
137	2403 k 100-0	Schwimmergehäusedeckel	1	
138	2401 k 61-2	Befestigungsschraube (zum Deckel)	2	
139	2401 k 94-0	Verschlußschraube	1	
140	2407 k 18-0	Dichtring (zur Verschlußschraube) ..	1	
—	560-04.903	Sechskantschraube M 6 x 0,75 x 8 (in Deckelplatte)	1	

www.zundappveteranenclub.nl

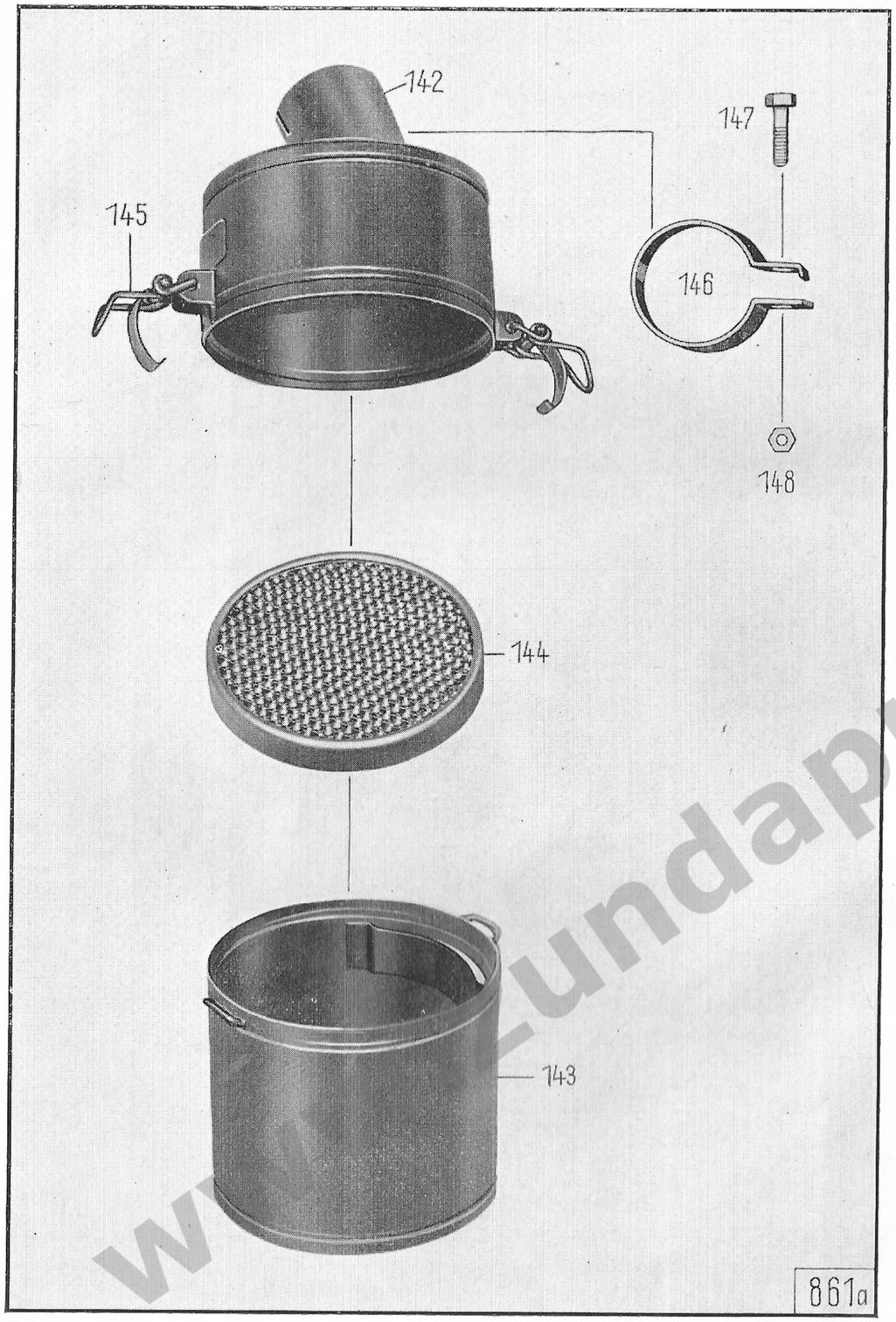

Bild Nr.	Ersatzteil-Nr.	Benennung	Stückzahl Typ 551 / 560	Bemerkung
		Ansauggeräuschdämpfer		
142	6410 z 216	Ansauggeräuschdämpfer-Vorderteil	1	
143	551-04.600	Ansauggeräuschdämpfer-Hinterteil	1	
144	780 z 102	Luftfiltereinsatz	1	
145	1860 z12	Spannverschluß	2	
146	1441 z 160	Schelle	1	
147	—	Sechskantschraube M 6 x 25 DIN 931 k	1	
148	—	Sechskantmutter M 6 DIN 934 k . .	1	

www.zundappveteranenclub.nl

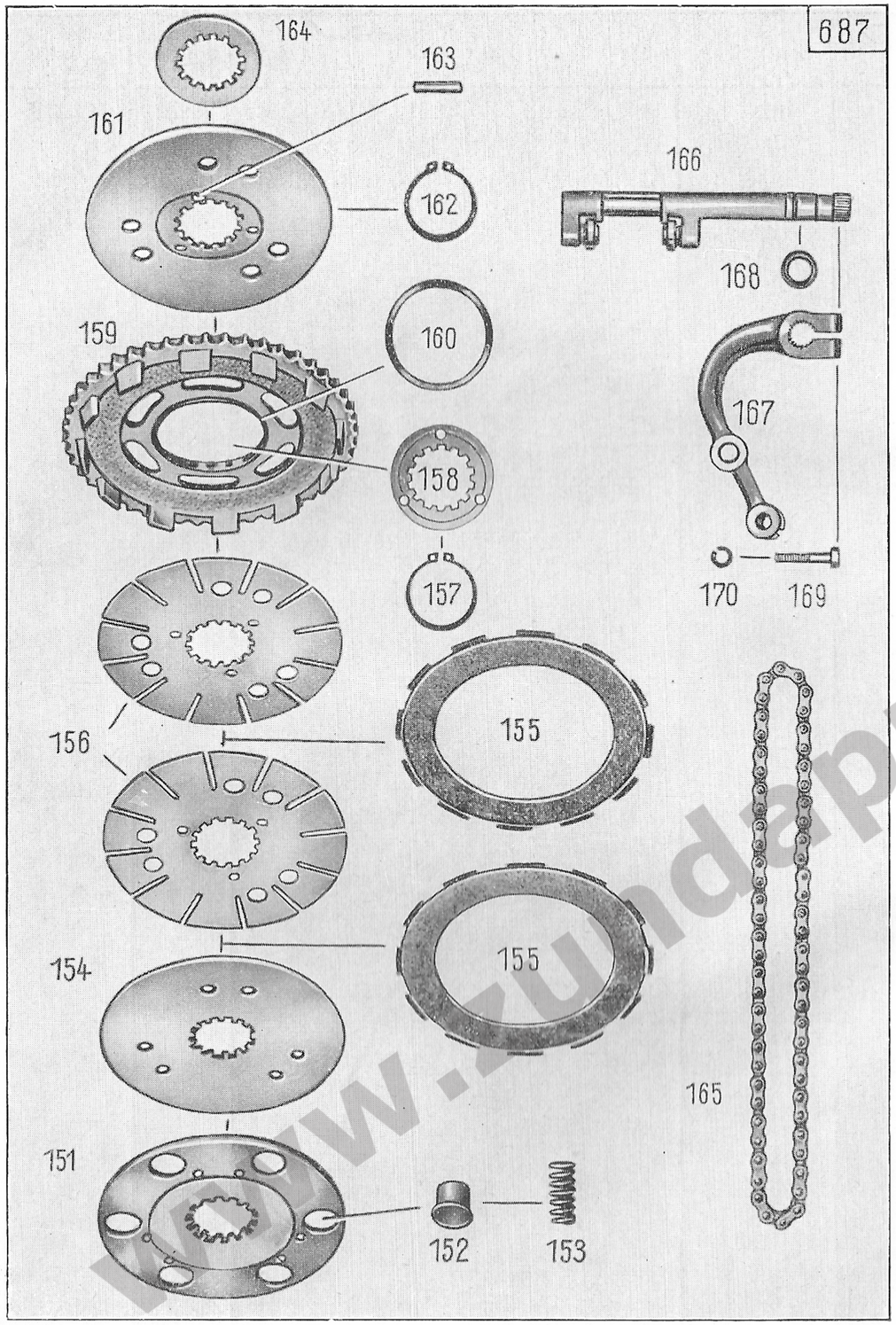

Bild Nr.	Ersatzteil-Nr.	Benennung	Stückzahl Typ 551 / 560	Bemerkung
		Kupplung		
151	921 z 69	Federteller	1	
152	781 z 273	Federtopf (in Federteller)	6	
153	321 z 536	Kupplungsfeder (Länge 29,1; Außen-ø 14,1; Draht-ø 2,1)	6	
154	921 z 67	Kupplungsdruckplatte	1	
155	920 z 52	Kupplungsscheibe mit Belag	2	
156	921 z 68	Kupplungsscheibe	2	
157	—	Sg.-Ring 35 x 1,5 DIN 471	1	Seitenfläch. geschliffen
158	1231 z 212	Zwischenring	1	
159	2100 z 165	Kupplungskettenrad mit Buchse, 48 Zähne	1	
160	184 z 317	Buchse (im Kupplungskettenrad)	1	
161	921 z 203	Feste Kupplungsplatte	1	
162	—	Sg.-Ring 35 x 1,5 DIN 471	1	Seitenfläch. geschliffen
163	1691 z 113	Druckstift	3	
164	1231 z 213	Druckring	1	
165	—	Einfachhülsenkette 64 Glieder endlos, A 9,5 x 9,5 DIN 73 232	1	
		Kupplungsbetätigung		
166	1940 z 25	Ausrückwelle vollständig	1	
167	671 z 338	Kupplungshebel (zur Ausrückwelle)	1	
168	1236 z 222	Dichtring	1	
169	—	Sechskantschraube M 6 x 25 DIN 931 k (zur Befestigung Kupplungshebel an Ausrückwelle)	1	
170	—	Federring B 6 DIN 127 k	1	

www.zundappveteranenclub.nl

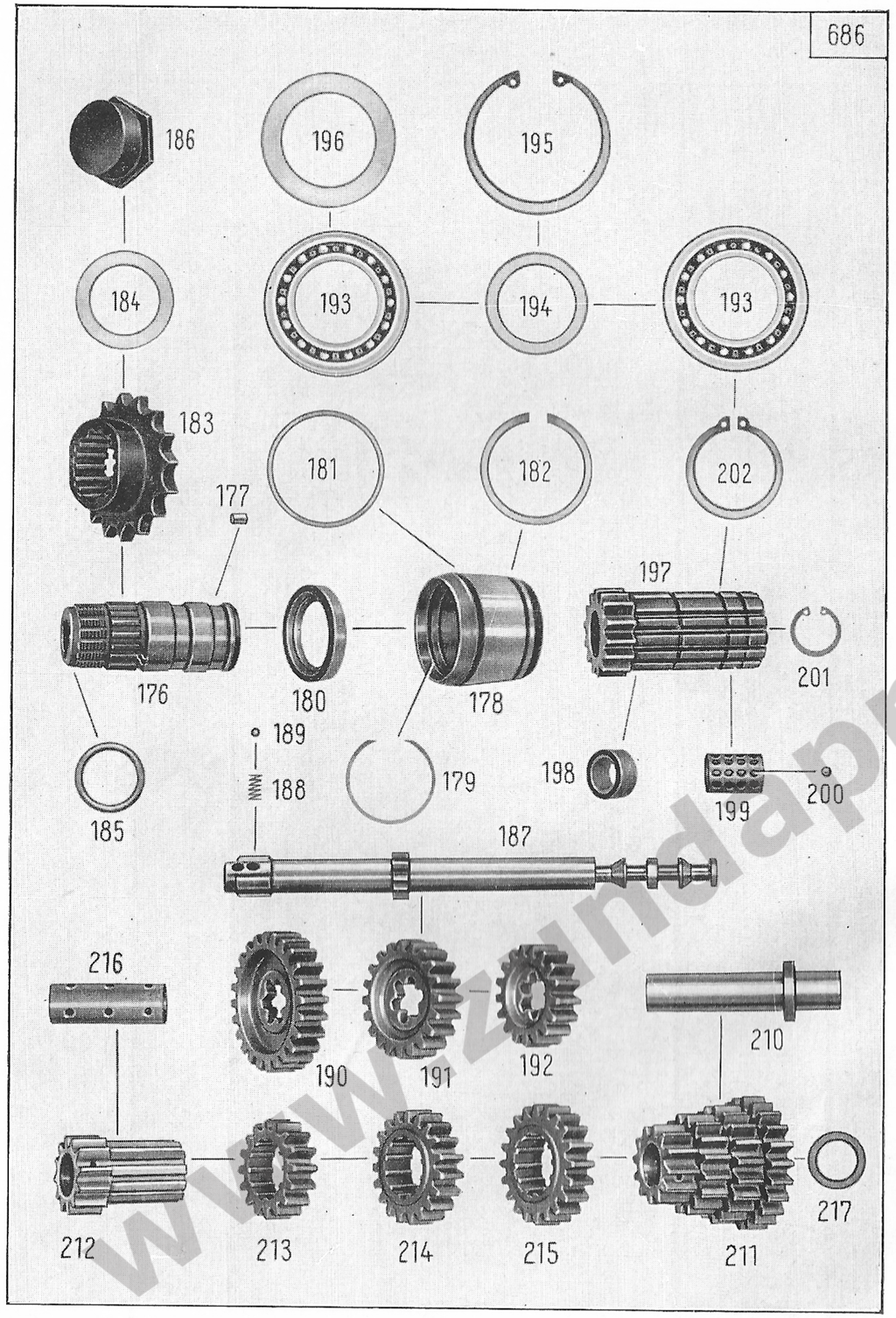

Bild Nr.	Ersatzteil-Nr.	Benennung	Stückzahl Typ 551 / 560	Bemerkung
		Schaltwelle		
176	961 z 125	Mitnehmer	1	
177	1871 z 07	Rolle	38	
178	1871 z 154	Lagerring (zur linken Kurbelgehäusehälfte)	1	
179	1251 z 99	Innenfederring zum Lagerspiel-Ausgleich in Lagerring	2	wahlweise
—	1251 z 251	Innenfederring zum Lagerspiel-Ausgleich in Lagerring	2	wahlweise
—	1251 z 252	Innenfederring zum Lagerspiel-Ausgleich in Lagerring	2	wahlweise
—	1251 z 282	Innenfederring zum Lagerspiel-Ausgleich in Lagerring	2	wahlweise
180	—	Radialdichtring B 32 x 45 x 7 DIN 6503 (in Lagerring)	1	
181	1301 z 603	Ausgleichscheibe 48,1 x 52,3 x 0,5	nach Bedarf	zwischen Lagerring u. Kurbelgehäusehälfte
—	1301 z 604	Ausgleichscheibe 48,1 x 52,3 x 0,3	nach Bedarf	zwischen Lagerring u. Kurbelgehäusehälfte
—	1301 z 605	Ausgleichscheibe 48,1 x 52,3 x 0,2	nach Bedarf	zwischen Lagerring u. Kurbelgehäusehälfte
182	1251 z 176	Sprengring (zur Befestigung Lagerring in Kurbelgehäusehälfte)	1	
183	2101 z 60	Kettenrad 16 Zähne (auf Mitnehmer)	1	
184	1291 z 65	Sicherungsscheibe	1	
185	1236 z 220	Dichtring	1	
186	1001 z 214	Verschlußmutter (zur Befestigung Kettenrad auf Mitnehmer)	1	
187	1921 z 701	Schaltwelle	1	
188	321 z 312	Druckfeder	2	
189	—	Kugel 6 mm III DIN 5401	3	
190	2131 z 303	Zahnrad 1. Gang 24 Zähne	1	
191	2131 z 304	Zahnrad 2. Gang 20 Zähne	1	
192	2131 z 307	Zahnrad 3. Gang 17 Zähne	1	
193	—	Ring-Rillenlager 16007 DIN 625 (zur rechten Kurbelgehäusehälfte)	2	

www.zundappveteranenclub.nl

Tafel 9, Gruppe G: c) Wellen und Zahnräder, Schaltwelle Vorgelegewelle

Bild Nr.	Ersatzteil-Nr.	Benennung	Stückzahl Typ 551 / 560	Bemerkung
194	—	Paßscheibe 35 x 45 x 2 DIN 988 (zwischen den Ring-Rillenlagern)	1	wahlweise
—	1301 k 1093	Paßscheibe	1	
195	—	Sg.-Ring 62 x 2 DIN 472	1	
196	1301 z 133	Abdeckscheibe (zwischen Kurbelgehäuse und Ring-Rillenlager) . .	1	
197	960 z 101	Kupplungsnabe (zugleich 4. Gang) .	1	
198	184 z 324	Lagerbuchse (in Kupplungsnabe) .	1	
199	1871 z 151	Kugelkäfig	1	
200	—	Kugel 4 mm III DIN 5401	40	
201	1251 k 259	Sg.-Ring J 23 x 1,2	1	
202	—	Sg.-Ring 35 x 1,5 DIN 471 (zur Befestigung Kupplungsnabe an Kurbelgehäusehälfte)	1	Seitenfläch. geschliffen
		Vorgelegewelle		
210	1940 z 206	Vorgelegewelle	1	
211	2130 z 101	Vorgelege-Zahnradblock vollständig	1	
212	2131 z 238	Zahnrad 1. Gang 12 Zähne	1	
213	2131 z 239	Zahnrad 2. Gang 16 Zähne	1	
214	2131 z 247	Zahnrad 3. Gang 19 Zähne	1	
215	2131 z 237	Antriebszahnrad 22 Zähne	1	
216	184 z 316	Buchse	1	
217	1301 z 177	Ausgleichscheibe 18,2 x 25,7 x 0,5 .	nach Bedarf	zwischen Zahnradbl. u. Kurbelgehäusehälfte rechts
—	1301 z 367	Ausgleichscheibe 18,2 x 25,7 x 0,2 .		
—	1301 z 368	Ausgleichscheibe 18,2 x 25,7 x 0,3 .		

www.zundappveteranenclub.nl

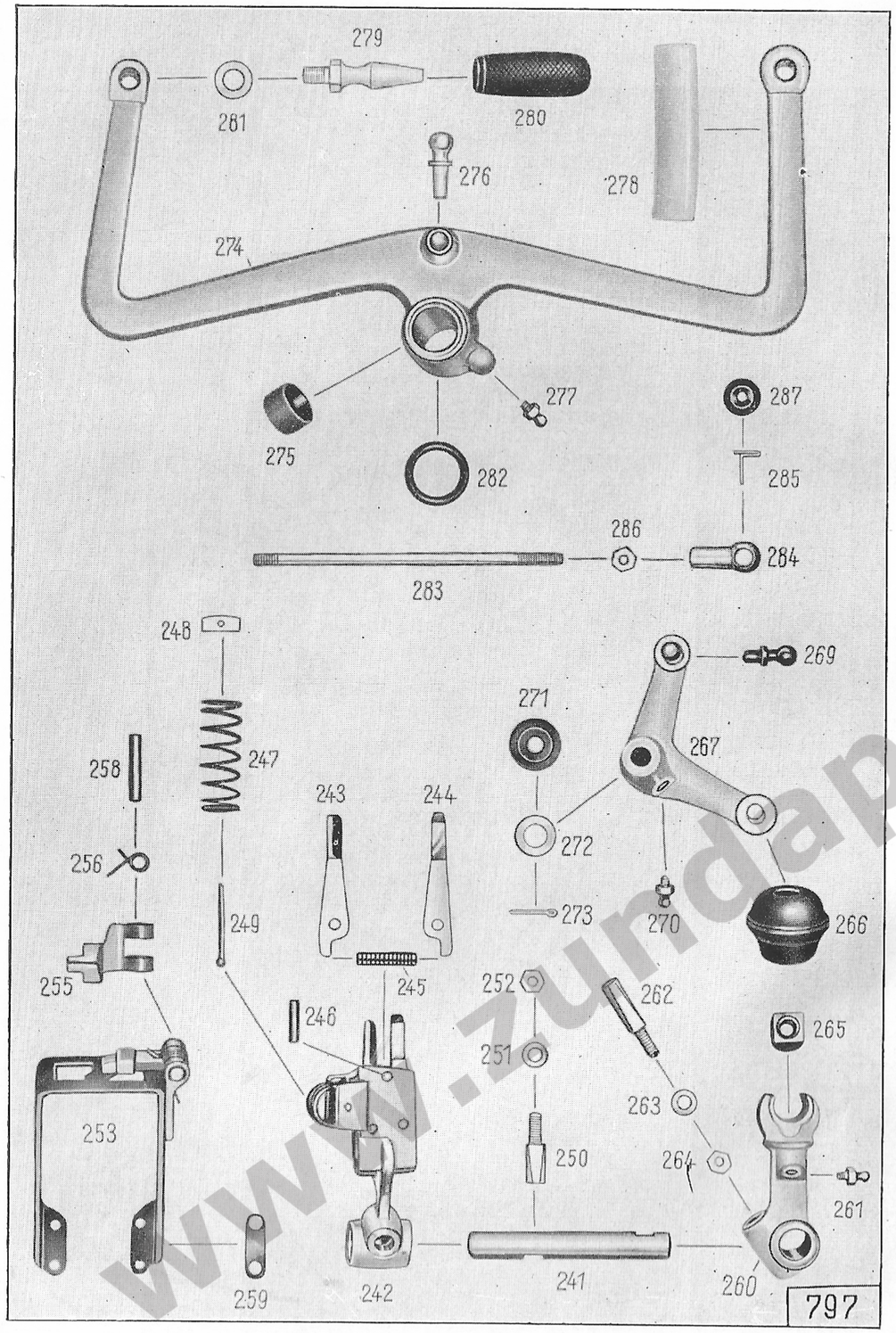

Bild Nr.	Ersatzteil-Nr.	Benennung	Stückzahl Typ 551 / 560	Bemerkung
		Fußschaltung		
241	1941 z 312	Schaltwelle (für Klinkenträger) . .	1	
242	670 k 233	Klinkenträger vollständig	1	
243	841 z 40	Schaltklinke, links	1	
244	841 z 41	Schaltklinke, rechts	1	
245	321 z 317	Druckfeder	1	
246	—	Nietstift A 5 h 9 x 20 DIN 7341 . . .	3	
247	321 z 316	Rückholfeder	1	
248	1281 z 359	Beilage	2	
249	—	Splint 3 x 35 DIN 94	1	
250	121 z 1112	Klemmbolzen (zur Befestigung Klinkenträger an Schaltwelle) . .	1	
251	—	Federscheibe B 6 DIN 137 k	1	
252	—	Sechskantmutter M 6 DIN 934 k . .	1	
253	200 z 107	Schaltklinkenführung mit Sperrklinke	1	
255	841 z 39	Sperrklinke	1	
256	321 z 322	Sperrklinkenfeder	1	
258	—	Nietstift A 6 h 9 x 32 DIN 7341 (zur Befestigung Sperrklinke an Schaltklinkenführung)	1	
259	1281 z 242	Beilage } zur Schaltklinkenführung	4	} wahlweise
—	1281 z 243	Beilage } zur Schaltklinkenführung	4	} wahlweise
—	1281 z 244	Beilage } zur Schaltklinkenführung	4	} wahlweise
—	1281 z 391	Beilage } zur Schaltklinkenführung	4	} wahlweise
260	671 z 315	Schalthebel	1	
261	1080 k 6	Druckschmierkopf	1	

www.zundappveteranenclub.nl

Tafel 10, Gruppe G: d) Fußschaltung

Bild Nr.	Ersatzteil-Nr.	Benennung	Stückzahl Typ 551 / 560	Bemerkung
262	121 z 553	Klemmbolzen (zur Befestigung Schalthebel an Schaltwelle) . . .	1	
263	—	Federscheibe B 6 DIN 137 k	2	
264	—	Sechskantmutter M 6 DIN 934 k . .	1	
265	574 z 6	Gleitstein (zum Schalthebel) . . .	1	
266	616 z 215	Gummimuffe (zum Schalthebel) . .	1	
267	670 z 214	Winkelhebel	1	
269	—	Kugelzapfen B 10 x 8 DIN 71 803 . .	1	
270	1080 k 6	Druckschmierkopf	1	
271	1236 z 310	Gummiring	2	
272	—	Scheibe 10,5 DIN 125 k	1	
273	—	Splint 3 x 18 DIN 94 k	1	
274	680 z 35	Fußschalthebel	1	
275	184 z 516	Buchse (in Fußschalthebel)	2	
276	131 z 523	Kugelzapfen	1	
277	1080 k 6	Druckschmierkopf	1	
278	1596 z 294	Schlauch	2	
279	121 z 1039	Bolzen	2	
280	616 z 231	Gummimuffe	2	
281	—	Federscheibe A 10 DIN 137 k . . .	2	
282	1236 z 315	Dichtring	2	
283	1651 z 344	Schaltstange	1	
284	—	Kugelpfanne B 10 DIN 71 805 k . . .	2	
285	—	Sicherungsbügel S 10 DIN 71 805 k .	2	
286	—	Sechskantmutter M 6 DIN 934 k . .	1	
287	616 z 11	Gummimuffe	2	

www.zundappveteranenclub.nl

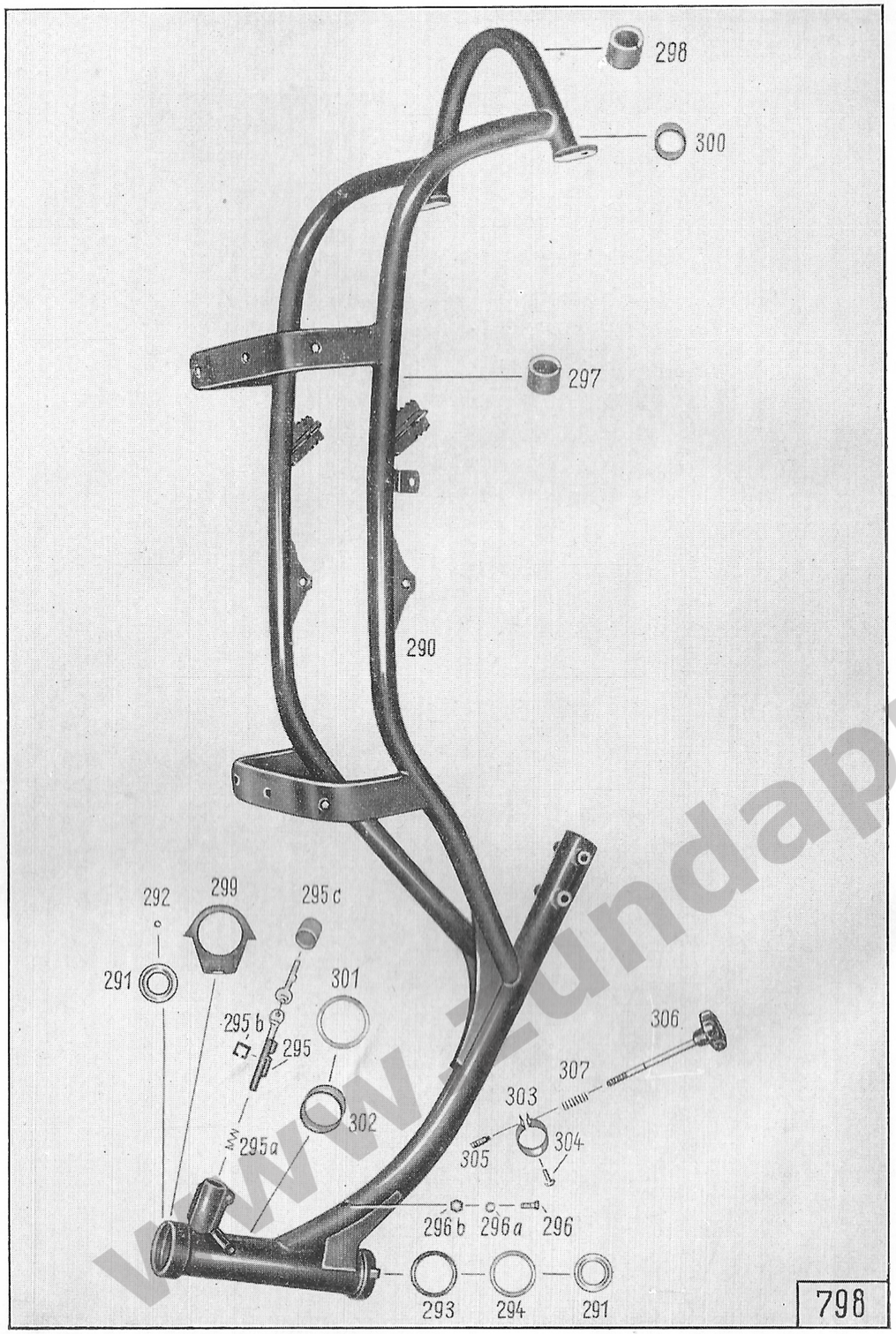

Bild Nr.	Ersatzteil-Nr.	Benennung	Stückzahl Typ 551 / 560	Bemerkung
		Rahmen		
290	551-10.910	Rahmen	1	
291	1871 z 171	Rahmenlaufring	2	
292	—	Kugel 6,35 mm DIN 5401	38	
293	1231 z 210	Abdeckring	1	
294	1236 z 333	Dichtring	1	
295	6040 z 274	Diebstahlsicherung	1	
295a	321 z 537	Feder (zur Diebstahlsicherung)	1	
295b	211 z 250	Bügel (zur Befestigung Diebstahlsicherung)	1	
295c	1236 z 338	Ring (zur Buchse für Diebstahlsicherung)	1	
296	—	Sechskantschraube M 6 x 10 DIN 933 k (zur Befestigung Massekabel an Rahmen)	1	
296a	—	Federscheibe B 6 DIN 137	1	
296b	—	Sechskantmutter M 6 DIN 934 k	1	
297	616 z 234	Gummimuffe (f. Kraftstoffbehälter)	4	
298	616 z 234	Gummimuffe (für hinteren Rahmenbogen)	1	
299	1236 z 316	Gummiring (zum Abstand Steuerrohr und Verkleidung)	1	
300	1236 z 334	Gummiring	2	
301	1236 z 323	Gummiring (zur Kabelsatzbefestigung)	1	
302	1236 z 355	Gummiring (zur Seilzugbefestigung)	1	
303	1234 z 15	Spannring (für Steuerungsdämpfer)	1	
304	—	Kerbnagel 3 x 8 DIN 1476 k	1	
305	—	Gewindestift M 8 x 15 DIN 417 k	1	
306	590 z 102	Handgriff mit Bolzen	1	
—	1291 k 106	Seeger-Sicherungsscheibe	1	
—	—	Scheibe 8,4 DIN 433	1	
307	321 z 23	Feder	1	

www.zundappveteranenclub.nl

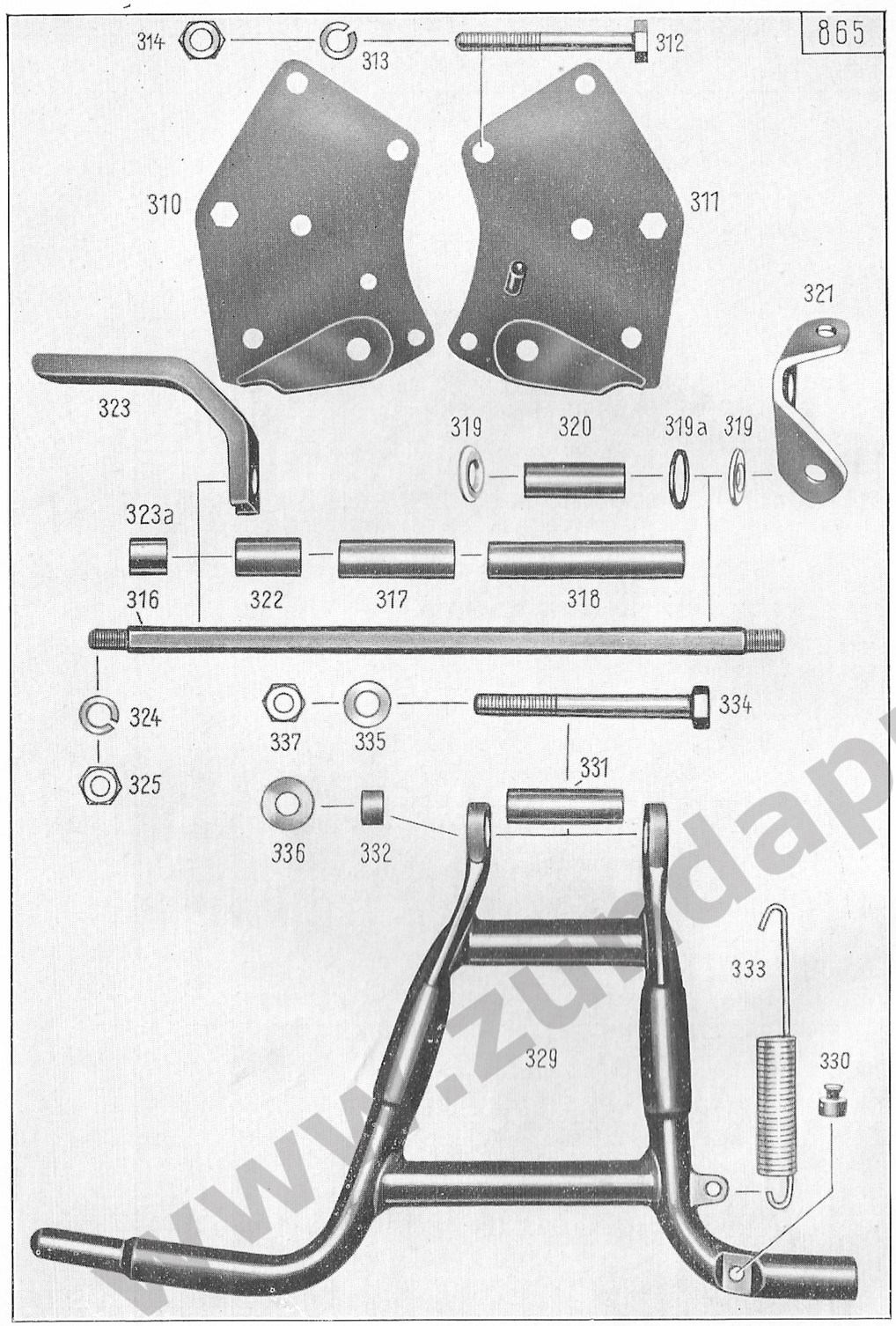

Tafel 12, Gruppe R: a) Rahmen, Vorderer Motorträger und Mittelständer

Bild Nr.	Ersatzteil-Nr.	Benennung	Stückzahl Typ 551 / 560	Bemerkung
		Vorderer Motorträger		
310	1180 z 369	Motoraufhängeblech links	1	
311	1180 z 370	Motoraufhängeblech rechts . . .	1	
312	—	Sechskantschraube M 10 x 80 DIN 931 k (zur Befestigung Motoraufhängebleche an Rahmen)	2	
313	—	Federring B 10 DIN 127 k	2	
314	—	Sechskantmutter M 10 DIN 934 k .	2	
316	121 z 1099	Vorderer Lagerbolzen	1	
317	1331 z 778	Abstandrohr (zwischen Motoraufhängeblechen)	1	
318	1331 z 842	Abstandrohr rechts	1	
319	1301 z 656	Zwischenscheibe	2	
319a	1236 z 315	Dichtring	2	
320	1331 z 767	Abstandrohr (für Fußschalthebel) .	1	
321	631 z 585	Vorderer Fußbrett-Träger rechts . .	1	
322	1331 z 1005	Abstandrohr links	1	
—	1301 z 1135	Scheibe	n. Bed.	
323	630 z 503	Vorderer Fußbrett-Träger links . . .	1	
323a	1331 z 905	Abstandsrohr links	1	
324	—	Federring A 12 DIN 127 k	2	
325	—	Sechskantmutter M 12 DIN 934 k (auf Lagerbolzen)	2	
		Mittelständer		
329	1750 z 263	Mittelständer	1	
330	1126 z 1	Gummipuffer	1	
331	1331 z 781	Abstandrohr (zwischen Motoraufhängeblechen)	1	
332	1331 z 891	Abstandrohr (zur Sechskantschr.) . .	2	
333	321 z 588	Zugfeder	1	
334	—	Sechskantschraube M 12 x 110 DIN 931 k (zur Befestigung Mittelständer an vorderem Motorträger)	1	
335	—	Federscheibe B 12 DIN 137 k	1	
336	1301 z 669	Ausgleichscheibe 12,3 x 26 x 0,2 . .	nach Bedarf	
—	1301 z 670	Ausgleichscheibe 12,3 x 26 x 0,3 . .		
—	1301 z 1042	Scheibe		
337	—	Sechskantmutter M 12 DIN 934 k .	1	

www.zundappveteranenclub.nl

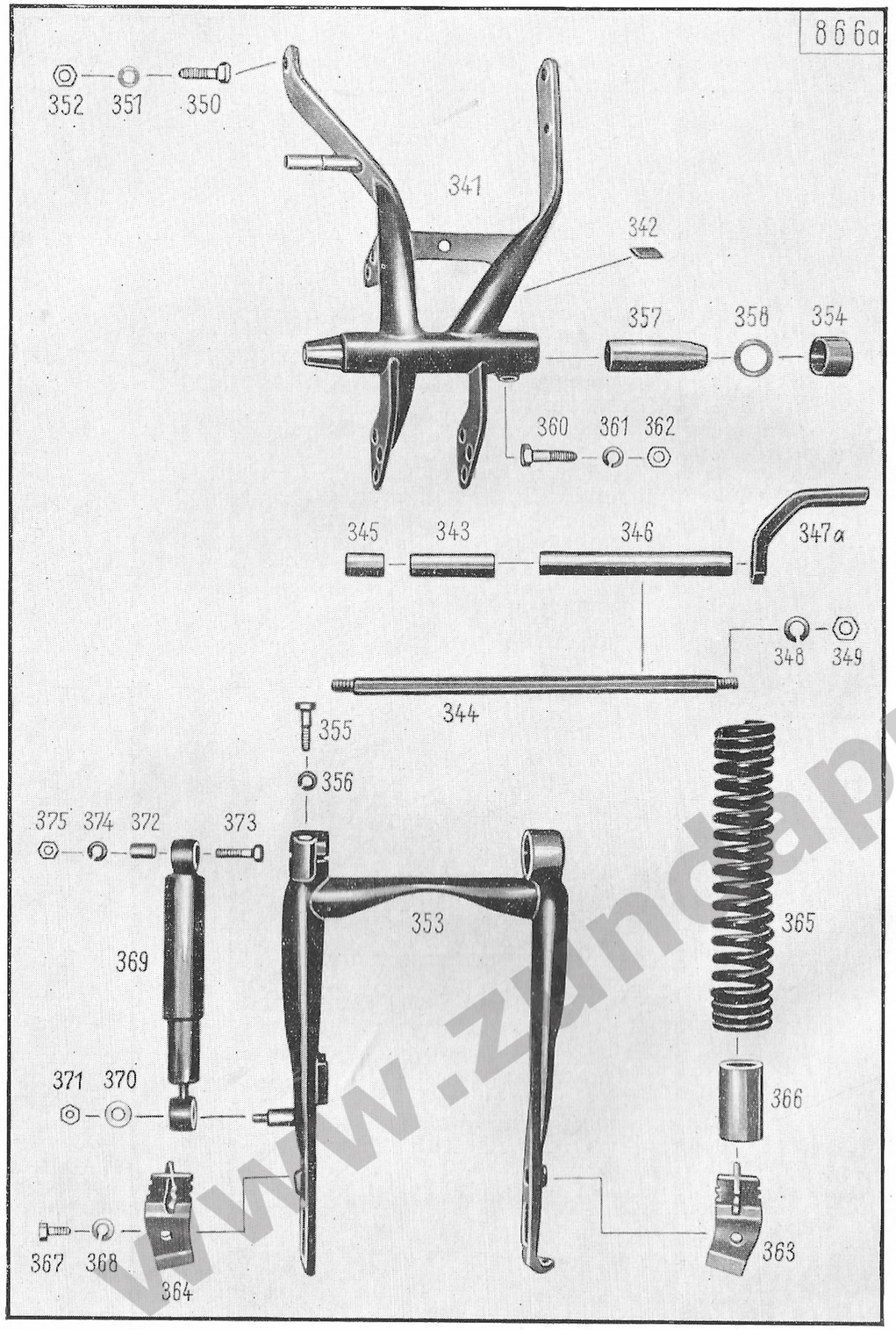

Bild Nr.	Ersatzteil-Nr.	Benennung	Stückzahl Typ 551 / 560	Bemerkung
		Hinterer Motorträger		
341	630 z 569	Hinterer Motorträger	1	
342	616 z 224	Verschlußpfropfen	1	
343	1331 z 773	Abstandrohr (zwischen Motoraufhängeblechen)	1	
344	121 z 1171	Hinterer Lagerbolzen	1	
345	1331 z 1000	Abstandrohr (links hinten)	1	
—	1301 z 1135	Scheibe	n. Bed.	
346	1331 z 999	Abstandrohr (rechts hinten)	1	
347a	630 z 567	Fußbrett-Träger, hinten rechts	1	
348	—	Federring A 12 DIN 127 k	2	
349	—	Sechskantmutter M 12 DIN 934 k (auf Lagerbolzen)	2	
350	—	Sechskantschraube M 10 x 35 DIN 931 a (zur Befestigung hinterer Motorträger an Rahmen)	2	
351	—	Federscheibe B 10 DIN 137 k	2	
352	—	Sechskantmutter M 10 DIN 934 k	2	
		Schwinggabel		
353	710 z 250	Hintere Schwinggabel	1	
354	184 z 517	Buchse für Schwinggabel	2	
355	—	Sechskantschraube M 8 x 30 DIN 931 k (zur Befestigung Buchse an Schwinggabel)	2	
356	—	Federring B 8 DIN 127	2	
357	121 z 1084	Lagerbolzen, rechts	1	
—	—	Sechskantschraube M 6 x 6 DIN 933 k	1	
—	—	Federscheibe B 6 DIN 137 k	1	
358	1236 z 320	Gummiring } zwischen Schwinggabel und Motorträger	wahlweise	
—	1236 z 321	Gummiring } zwischen Schwinggabel und Motorträger	wahlweise	
—	1236 z 322	Gummiring } zwischen Schwinggabel und Motorträger	wahlweise	

www.zundappveteranenclub.nl

Tafel 13, Gruppe R: a) Rahmen, Hinterer Motorträger mit Schwinggabel

Bild Nr.	Ersatzteil-Nr.	Benennung	Stückzahl Typ 551 / 560	Bemerkung
360	—	Sechskantschraube M 10 x 40 DIN 931 k (zur Befestigung Lagerbolzen an Motorträger)	1	
361	—	Federring A 10 DIN 127 k	1	
362	—	Sechskantmutter M 10 DIN 934 k	1	
363	630 z 494	Unterer Federträger, rechts	1	
364	630 z 493	Unterer Federträger, links	1	
365	321 z 569	Druck-Zugfeder	2	
366	616 z 246	Gummimuffe	2	
367	—	Sechskantschraube M 10 x 18 DIN 933 k (zur Befestigung Federträger an Schwinge)	2	
368	—	Federring A 10 DIN 127 k	2	
369	6350 z 101	Stoßdämpfer	1	
—	2376 k 2	Gummimuffe	4	
370	1301 z 168	Scheibe	1	
371	—	Sechskantmutter M 8 DIN 934 k	1	
372	1331 z 885	Abstandrohr	1	
373	—	Sechskantschraube M 8 x 35 DIN 931 k (zur Befestigung Stoßdämpfer an Rahmen)	1	
374	—	Federring B 8 DIN 127 k	1	
375	—	Sechskantmutter M 8 DIN 934 k	1	

www.zundappveteranenclub.nl

Tafel 14, Gruppe R: b) Fußbretter, Klapproste und Seitenstütze

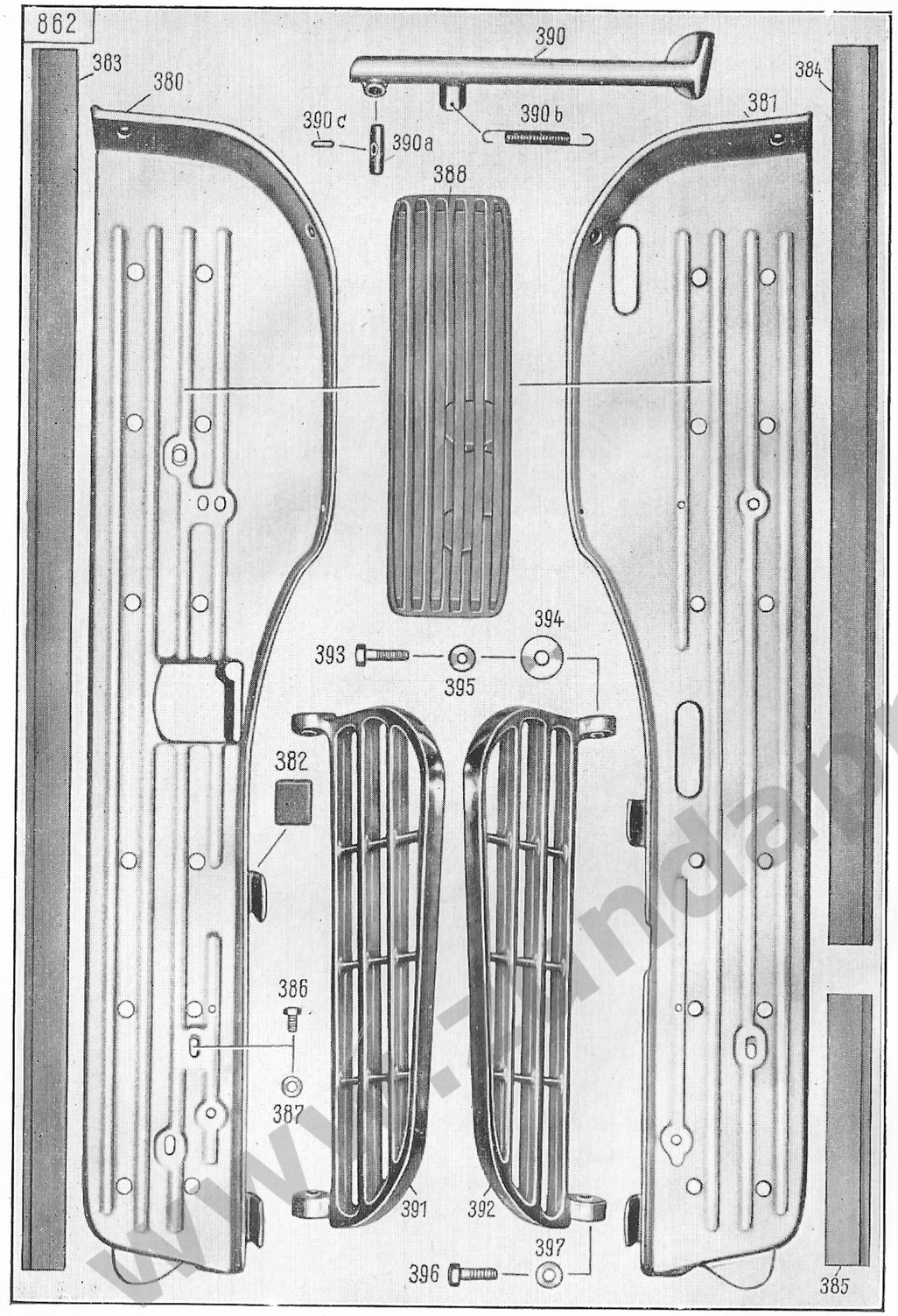

Tafel 14, Gruppe R: b) Fußbretter, Klapproste und Seitenstütze

Bild Nr.	Ersatzteil-Nr.	Benennung	Stückzahl Typ 551 / 560	Bemerkung
		Fußbretter		
380	470 z 51	Fußbrett, links	1	
381	470 z 52	Fußbrett, rechts	1	
382	1596 z 404	Gummischlauch	2	Fußbrett links
383	1397 z 24	Schlauchband	1	
382	1596 z 404	Gummischlauch	2	Fußbrett rechts
384	1397 z 25	Schlauchband, vorn	1	
385	1397 z 26	Schlauchband, hinten	1	
386	—	Sechskantschraube M 6 x 12 DIN 933 k (zur Befestigung Fußbrett an Fußbrett-Träger)	4	
387	—	Federscheibe B 6 DIN 137 k	4	
388	1146 z 125	Gummi-Fußmatte	4	
—	1141 z 2413	Halteblech (zur Fußmatte)	4	
—	616 z 282	Gummipuffer	16	
		Seitenstütze		
390	1750 z 261-8	Seitenstütze	1	
390a	121 z 1172	Bolzen (zur Befestigung an Fußbrett links)	1	
390b	321 z 633	Zugfeder	1	
390c	—	Halbrundkerbnagel 2,6 x 12 DIN 1476 k	1	
		Klapproste		
391	653 z 139	Klapprost, links	1	
392	653 z 140	Klapprost, rechts	1	
393	—	Sechskantschraube M 8 x 35 DIN 931 k (zur Befestigung Klapproste an Fußbrett)	2	
394	1303 z 103	Ausgleichscheibe 8,4 x 30 x 0,5	nach Bedarf	zwischen Klapproste und Fußbretter
—	1303 z 104	Ausgleichscheibe 8,4 x 30 x 1,0		
—	1301 z 674	Ausgleichscheibe 8,4 x 28 x 2,0		
—	—	Scheibe A 8,4 DIN 9021 k	2	
395	—	Federscheibe B 8 DIN 137 k	2	
396	—	Sechskantschraube M 8 x 30 DIN 931 k (zur Befestigung Klapproste an Rahmen)	2	
397	—	Federscheibe B 8 DIN 137 k	2	

www.hondapvveteranenclub.nl

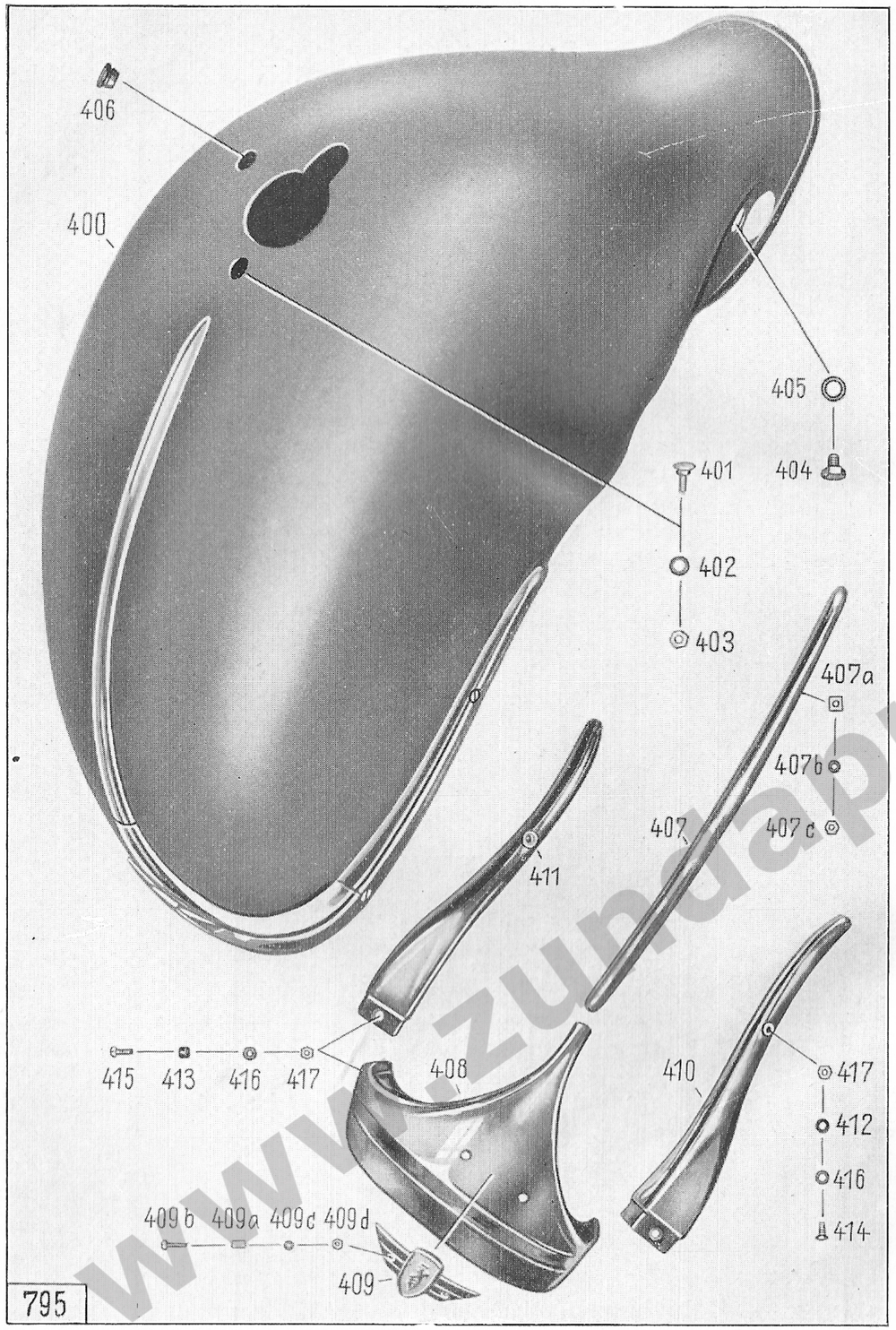

Bild Nr.	Ersatzteil-Nr.	Benennung	Stückzahl Typ 551 / 560	Bemerkung
		Vorderrad-Schutzblech		
400	6370 z 184	Vorderrad-Schutzblech	1	Farbe angeben
401	—	Flachrundschraube M 6 x 15 DIN 603 k (zur Befestigung Vorderrad-Schutzblech an Schwinge)	1	
402	—	Federring B 6 DIN 127 k	1	
403	—	Sechskantmutter M 6 DIN 934 k . .	1	
404	—	Sechskantschraube M 8 x 10 DIN 933 k (zur Befestigung Vorderrad-Schutzblech an Schwinge)	2	
405	—	Federscheibe A 8 DIN 137 k	2	
406	616 z 216	Tülle (zum Seilzug Vorderradbremse) .	1	
—	940 k 75	Ziergarnitur vollständig für Schutzblech Bild Nr. 407 bis 417)	1	
407	943 z 33	Zierleiste	1	
407a	1551 z 443	Leistenschraube	3	
407b	—	Federscheibe A 4 DIN 137 k	3	
407c	—	Sechskantmutter M 4 DIN 934 k . .	3	
408	1141 z 2277	Zierblech, vorderes	1	
409	1483 z 69	Plakette	1	
409a	1241 z 122	Abstandrolle	2	
409b	—	Linsensenkschraube AM 3 x 15 DIN 91	2	blaßgold elox.
409c	—	Federscheibe A 3 DIN 137 k	2	
409d	—	Sechskantmutter M 3 DIN 934 k . .	2	
410	1141 z 2278	Zierblech, links	1	
411	1141 z 2279	Zierblech, rechts	1	
412	1301 z 1084	Scheibe für Zierblech	2	
413	1331 z 956	Abstandrohr	2	
414	—	Linsensenkschraube CM 4 x 8 DIN 91 crp	2	
415	—	Linsensenkschraube CM 4 x 12 DIN 91 crp	2	
416	—	Federscheibe A 4 DIN 137 k	4	
417	—	Sechskantmutter M 4 DIN 934 k . .	4	

www.zundapp-veteranen-club.nl

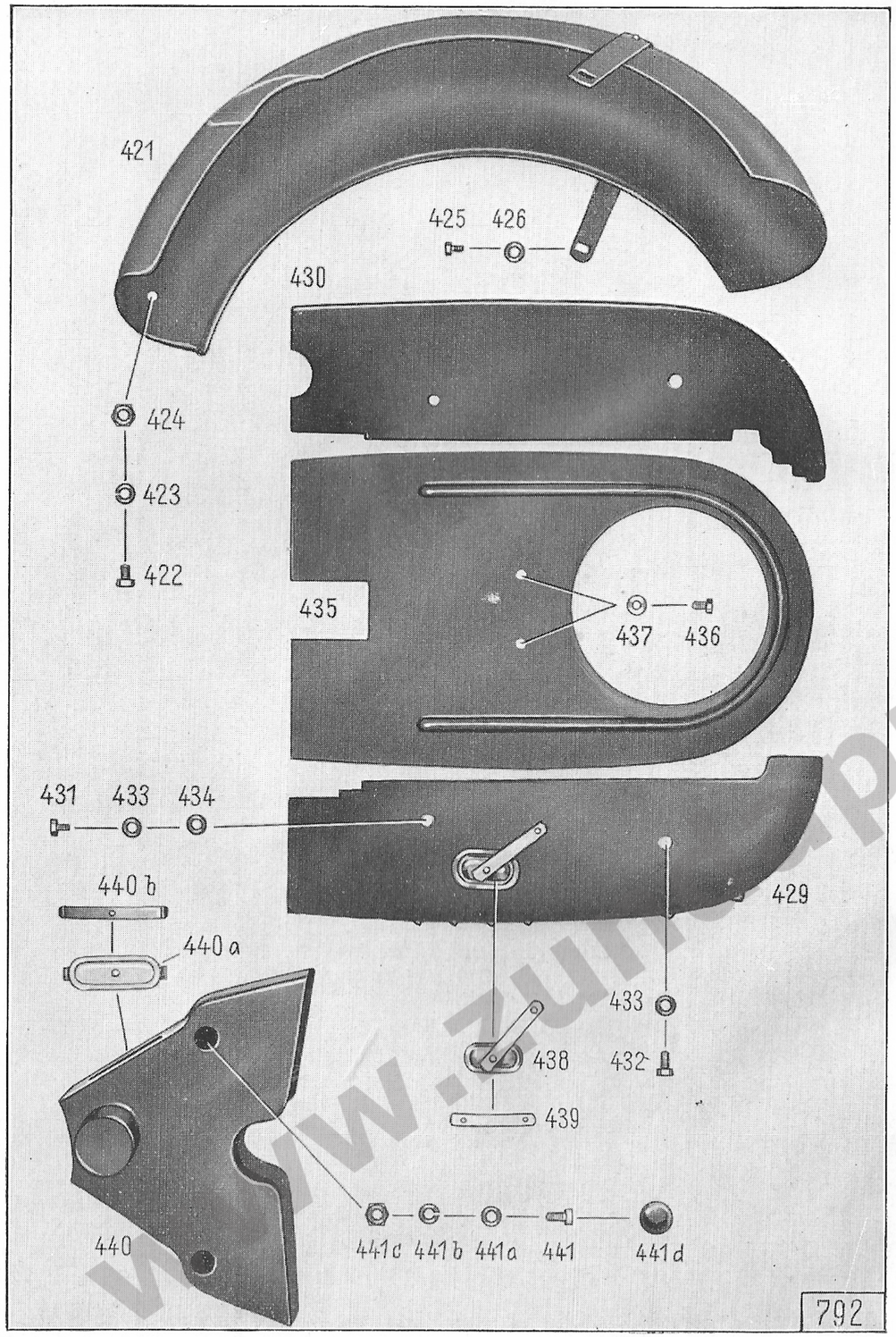

Bild Nr.	Ersatzteil-Nr.	Benennung	Stückzahl Typ 551 / 560	Bemerkung
		Hinterrad-Schutzblech		
421	6370 z 204	Hinterrad-Schutzblech	1	
422	—	Sechskantschraube M 8 x 15 DIN 933 k (zur Befestigung Hinterrad-Schutzblech an hinteren Motorträger)	1	
423	—	Federring B 8 DIN 127 k	1	
424	—	Sechskantmutter M 8 DIN 934 k . .	1	
425	—	Sechskantschraube M 6 x 10 DIN 933 k (zur Befestigung Hinterrad-Schutzblech an Rahmen)	2	
426	—	Federring A 6 DIN 127 k	2	
		Kettenschutz		
429	1500 z 277-8	Kettenschutz-Vorderteil, unten . .	1	
430	1500 z 259-8	Kettenschutz-Vorderteil, oben . . .	1	
431	—	Sechskantschraube M 6 x 12 DIN 933 k (zur Befestigung Kettenschutz-Vorderteile an Schwinggabel)	2	
432	—	Sechskantschraube M 6 x 12 DIN 933 k (zur Befestigung Kettenschutz-Vorderteile an Schwinggabel)	2	
433	—	Federscheibe B 6 DIN 137 k	4	
434	—	Scheibe 6,4 DIN 125 k	2	
435	1501 z 184-8	Kettenschutz-Hinterteil	1	
436	—	Sechskantschraube M 6 x 12 DIN 933 k (zur Befestigung Kettenschutz-Hinterteil an Bremsdeckel)	2	
437	—	Federscheibe B 6 DIN 137 k	2	
—	616 z 281	Füllstück	1	

www.zundappveteranenclub.nl

Tafel 16, Gruppe R: d) Schutzbleche, Hinterrad-Schutzblech Kettenschutz

Bild Nr.	Ersatzteil-Nr.	Benennung	Stückzahl Typ 551 / 560	Bemerkung
438	230 z 230	Deckel	1	
439	331 z 303	Blattfeder	1	
—	—	Halbrundniet 4 x 6 DIN 660 (zur Befestigung Blattfeder an Deckel und an Kettenschutz-Vorderteil)	2	
—	—	Scheibe 4,3 DIN 125 k	1	
—	—	Federscheibe B 5 DIN 137 k	1	
440	650 z 319-7	Schutzhaube	1	
440a	230 z 232	Deckel	1	
440b	331 z 328	Blattfeder	1	
—	—	Halbrundniet 4 x 6 DIN 660 (zur Befestigung Blattfeder an Deckel)	1	
441	—	Zylinderschraube M 8 x 15 DIN 84 k (zur Befestigung Schutzhaube an hinteren Motorträger)	1	
441a	—	Federscheibe A 8 DIN 137 k	1	
441b	—	Federring A 8 DIN 127 k	1	
—	1301 z 52	Scheibe 8,5 x 18 x 0,2	nach Bedarf	
—	1301 z 53	Scheibe 8,5 x 18 x 0,3		
—	1301 z 54	Scheibe 8,5 x 18 x 0,4		
441c	—	Sechskantmutter M 8 DIN 934 k	1	
441d	616 z 228	Verschlußpfropfen (für Schutzhaube)	1	

www.zundappveteranenclub.nl

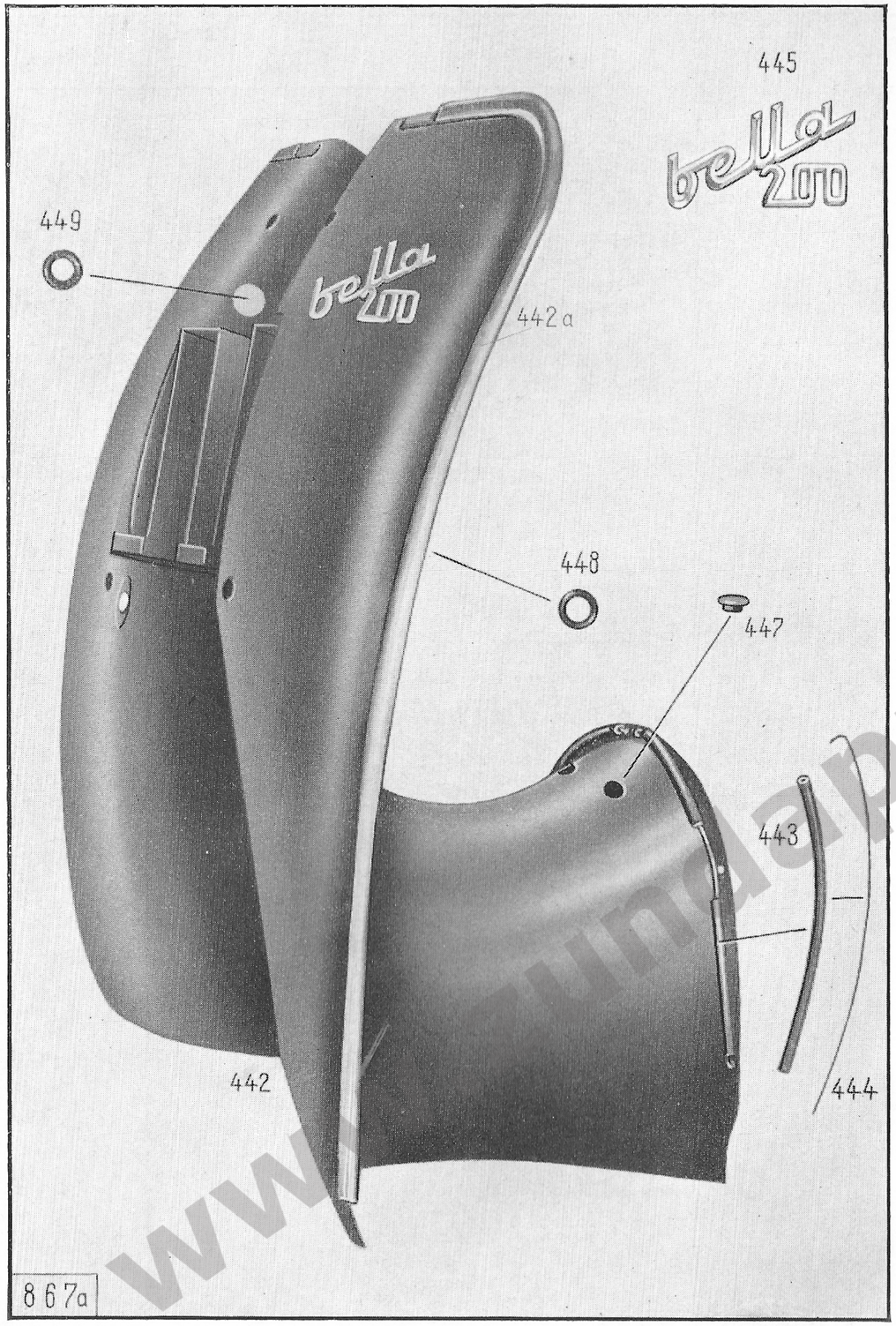

Bild Nr.	Ersatzteil-Nr.	Benennung	Stückzahl Typ 551 / 560	Bemerkung
		Beinschild		
442	551-19.600	Beinschild vollständig	1 | —	
—	560-19.600	Beinschild vollständig	— | 1	
442a	943 z 36	Zierleiste, links	1	
—	943 z 37	Zierleiste, rechts	1	
—	—	Linsensenkschraube AM 4 x 12 DIN 91 crp	8	
443	1596 z 296	Gummischlauch	4	
444	741 z 35	Haltedraht	2	
—	—	Sechskantschraube M 6 x 15 DIN 933 k (zur Befestigung Beinschild an Fußbretter) .	4	
—	—	Sechskantschraube M 6 x 12 DIN 933 k (zur Befestigung Beinschild an Fußbretter) .	2	
—	—	Federscheibe B 6 DIN 137 k	12	
—	—	Sechskantmutter M 6 DIN 934 k . .	6	
445	551-19.103	Schriftzeichen „Bella 200"	1 | —	
—	551-00.100	Spezialkleber (für Schriftzeichen) .	1	
—	560-19.103	Schriftzeichen „Bella 175 S"	— | 1	
447	1806 z 115	Verschlußpfropfen	2	
—	—	Sechskantschraube M 6 x 25 DIN 933 k (zur Befestigung Schaltbrettverkleidung an Beinschild)	1	
—	—	Scheibe 6,4 DIN 125 k	1	
—	—	Sechskantmutter M 6 DIN 934 k . .	2	
448	1806 z 104	Gummitülle (für Kabelsatz)	1	
449	1806 z 2	Gummitülle (für Kabelsatz)	1	

www.lundappveteranenclub.nl

Tafel 18, Gruppe R: e) Stirnverkleidung, Schaltbrett mit Verkleidung

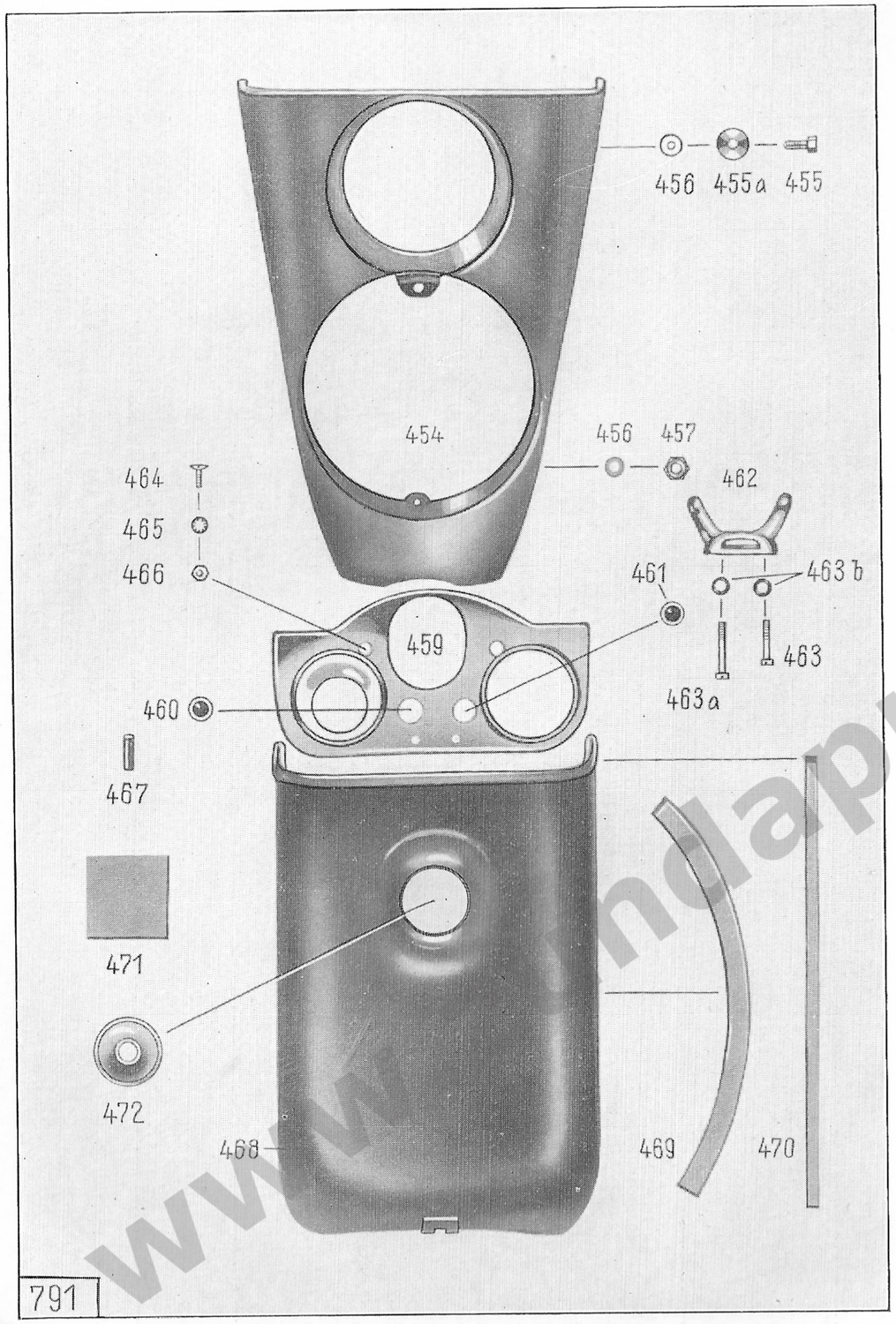

Tafel 18, Gruppe R: e) Stirnverkleidung, Schaltbrett mit Verkleidung

Bild Nr.	Ersatzteil-Nr.	Benennung	Stückzahl Typ 551 / 560	Bemerkung
		Stirnverkleidung		
454	650 k 417	Stirnverkleidung	1	Farbe angeben
455	—	Sechskantschraube M 6 x 15 DIN 933 k (zur Befestigung Stirnverkleidung an Beinschild)	2	
455a	1301 z 1019	Scheibe	2	
456	—	Federscheibe B 6 DIN 137 k	4	
—	1301 z 1039	Scheibe	2	
457	—	Sechskantmutter M 6 DIN 934 k . .	2	
—	1396 z 243	Doppelschlauchband, links	1	Farbe angeben
—	1396 z 244	Doppelschlauchband, rechts . . .	1	Farbe angeben
		Schaltbrett		
459	483 z 322	Schaltbrett	1	
460	1110 z 19	Schauglas, rot (für Ladeanzeigelampe)	1	
461	1110 z 20	Schauglas, grün (für Leerlaufanzeigelampe) . . .	1	
462	1113 z 3	Riemenöse	1	
463	—	Zylinderschraube AM 5 x 25 DIN 84 k (zur Befestigung Riemenöse an Schaltbrett)	1	
463a	—	Zylinderschraube AM 5 x 35 DIN 84 k (zur Befestigung Riemenöse und Halter für Anzeigenlampen im Schaltbrett) .	1	
463b	—	Federscheibe A 5 DIN 137 k . . .	2	
464	—	Linsensenkschraube AM 6 x 12 DIN 91 crp (zur Befestigung Schaltbrett an Beinschild) .	3	
465	—	Zahnscheibe A 6,4 DIN 6797 k . . .	3	
466	—	Sechskantmutter M 6 DIN 934 k . .	3	
468	650 z 353	Verkleidung (für Schaltbrett) . . .	1	
469	1396 z 240	Profilgummi	2	Farbe angeben
470	1396 z 239	Profilgummi	1	Farbe angeben
471	1146 z 94	Gummiplatte	2	
472	1236 z 317	Gummiring (für Diebstahlsicherung)	1	
—	616 z 229	Tülle (für Steuerungsdämpfer) . . .	1	
—	1806 z 115	Verschlußpfropfen	1	
		(Elektrische Teile siehe Scheinwerfer)		

www.hdlappveteranenclub.nl

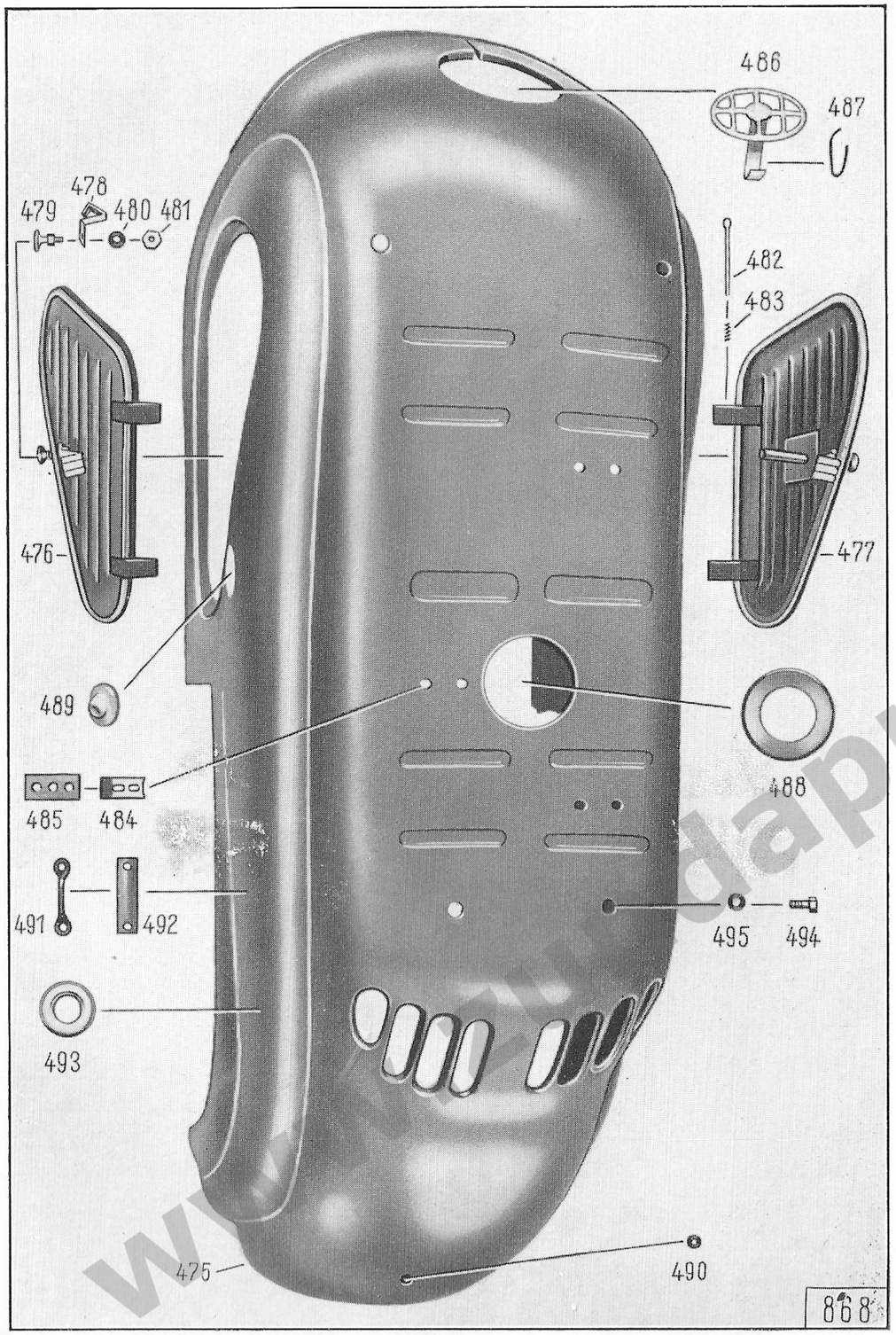

Bild Nr.	Ersatzteil-Nr.	Benennung	Stückzahl Typ 551 / 560	Bemerkung
		Hintere Verkleidung		
475	650 z 483	Hintere Verkleidung	1	Farbe angeben
476	650 k 507	Klappe links mit Verschluß	1	
477	650 z 491	Klappe rechts mit Verschluß . . .	1	
—	1396 z 304	Dichtungsgummi (für Klappe) . . .	2	
478	331 z 326	Verschlußfeder	2	
479	593 z 103	Verschlußknopf	2	
480	—	Federscheibe B 6 DIN 137 k	2	
481	—	Sechskantmutter M 6 DIN 934 k . .	2	
482	—	Splint 4 x 60 DIN 94 k (zur Befestigung Klappen an Verkleidung) .	4	
483	321 z 609	Druckfeder	2	
484	2051 z 553	Verriegelungswinkel (zur Sitzbank)	1	
485	1141 z 2130	Unterlageblech	1	
—	—	Sechskantschraube M 6 x 12 DIN 933 k (zur Befestigung Verriegelungswinkel an Verkleidung)	2	
—	—	Federscheibe B 6 DIN 137 k	2	
—	—	Sechskantmutter M 6 DIN 934 k . .	2	
486	650 z 379	Verschlußklappe	1	
487	331 z 331	Blattfeder	1	
488	616 z 254	Gummitülle (zur Kraftstoffbehälter-Abdichtung)	1	
489	616 z 244	Gummitülle (für Kraftstoffhahn-Verlängerungsbolzen)	1	
490	1806 z 106	Gummitülle (zur Kabeldurchführung)	1	

www.dappveteranenclub.nl

Bild Nr.	Ersatzteil-Nr.	Benennung	Stückzahl Typ 551 / 560	Bemerkung
491	1111 z 224	Riemenöse	2	Farbe angeben
492	1141 z 2140	Unterlageblech	2	
—	—	Linsensenkschraube AM 6 x 12 DIN 91 k (zur Befestigung Riemenöse an hintere Verkleidung)	4	
—	—	Federscheibe A 6 DIN 137 k	4	
—	—	Sechskantmutter M 6 DIN 934 k	4	
493	1243 z 10	Schutzring	4	
—	—	Sechskantschraube M 8 x 18 DIN 933 crp (zur Befestigung hintere Verkleidung an Rahmen, vorn)	2	
494	—	Sechskantschraube M 8 x 18 DIN 933 k (zur Befestigung hintere Verkleidung an Rahmen, hinten)	2	
495	—	Federscheibe B 8 DIN 137 k	4	
		Gepäckträger		
—	551-23.702	Gepäckträger kpl. (ohne Res.-Rad-Befestigungsteile)	1	
—	551-23.602	Tragplatte	1	
—	2496 k 5	Gummizug für Gepäckträger	3	
—	551-23.710	Befestigungsteile für Reserverad (auf Gepäckträger 551-23.702)	1	
—	551-23.117	Abdeckplatte	1	
—	N 1806 z 34	Gummipfropfen	3	
—	—	Flachrundschraube M 8 x 110 DIN 603 k	1	
—	—	Federring B 8 DIN 127 k	1	
—	—	Flügelmutter M 8 DIN 315 k	1	
—	6660 z 87	Scheibenrad ohne Bereifung	1	

www.zundappveteranenclub.nl

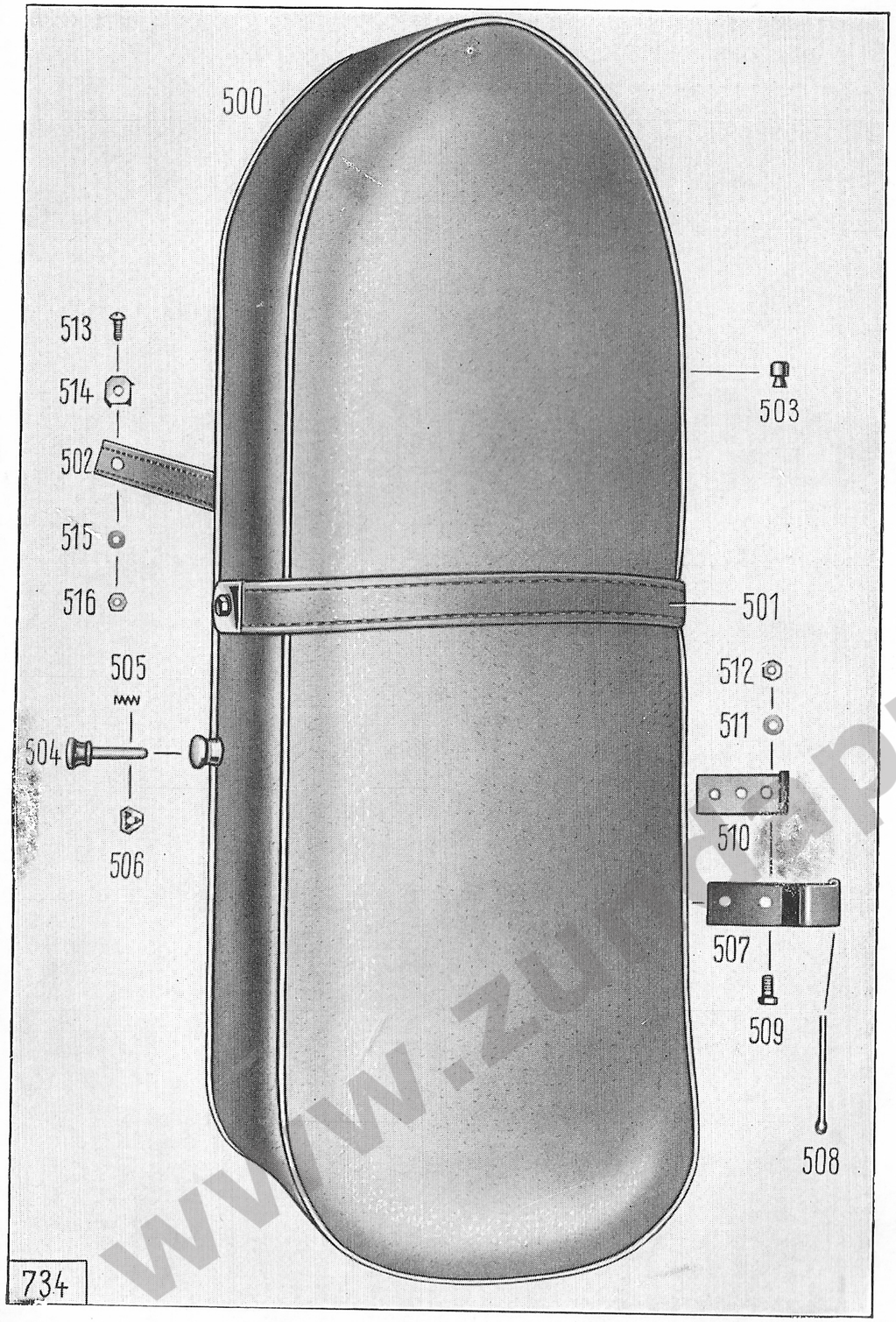

Bild Nr.	Ersatzteil-Nr.	Benennung	Stückzahl Typ 551 / 560	Bemerkung
		Sitzbank		
500	6330 k 43	Sitzbank vollständig	1	Farbe angeben
—	6346 z 11	Schaumgummikissen	1	
—	6340 z 78	Sitzbanküberzug	1	Farbe angeben
—	—	Linsensenkblechschraube B 3,5 x 9,5 DIN 7973 k (zur Befestigung Sitzbanküberzug)	14	
—	—	Linsensenkblechschraube B 3,5 x 13 DIN 7973 k (zur Befestigung Sitzbanküberzug)	2	
—	1284 z 15	Formscheibe	12	
—	1147 z 806	Abdeckplättchen	4	
—	—	Federscheibe A 5 DIN 137 k	4	
501	2360 k 1	Halteriemen	1	Farbe angeben
—	1143 z 105	Spannplatte	2	
—	1141 z 2143	Klemmplatte	2	
—	—	Sechskantschraube M 6 x 20 DIN 933 crp (zur Befestigung Halteriemen an Sitzbankrahmen)	2	
—	—	Federscheibe A 6 DIN 137 k	2	
502	2360 k 2	Fangriemen	1	Farbe angeben
503	1126 z 1	Stützpilz	4	
504	590 z 109	Verschlußknopf	1	
505	321 z 549	Feder	1	
506	1251 z 258	Seeger-Dreiecksicherung D 6 . . .	1	
507	1151 z 206	Gelenkband	2	
508	—	Splint 4 x 60 DIN 94 k	2	
509	—	Sechskantschraube M 6 x 12 DIN 933 k (zur Befestigung Sitzbank an hintere Verkleidung)	4	
510	1141 z 2130	Unterlageblech	2	
511	—	Federscheibe B 6 DIN 137 k	4	
512	—	Sechskantmutter M 6 DIN 934 k . .	4	
513	—	Halbrundschraube M 5 x 12 DIN 86 k (zur Befestigung Fangriemen an hintere Verkleidung)	1	
514	1141 z 2143	Klemmplatte	1	
515	—	Scheibe 5,3 DIN 125 k	1	
516	—	Sechskantmutter M 5 DIN 934 k . .	1	

www.zundappveteranenclub.nl

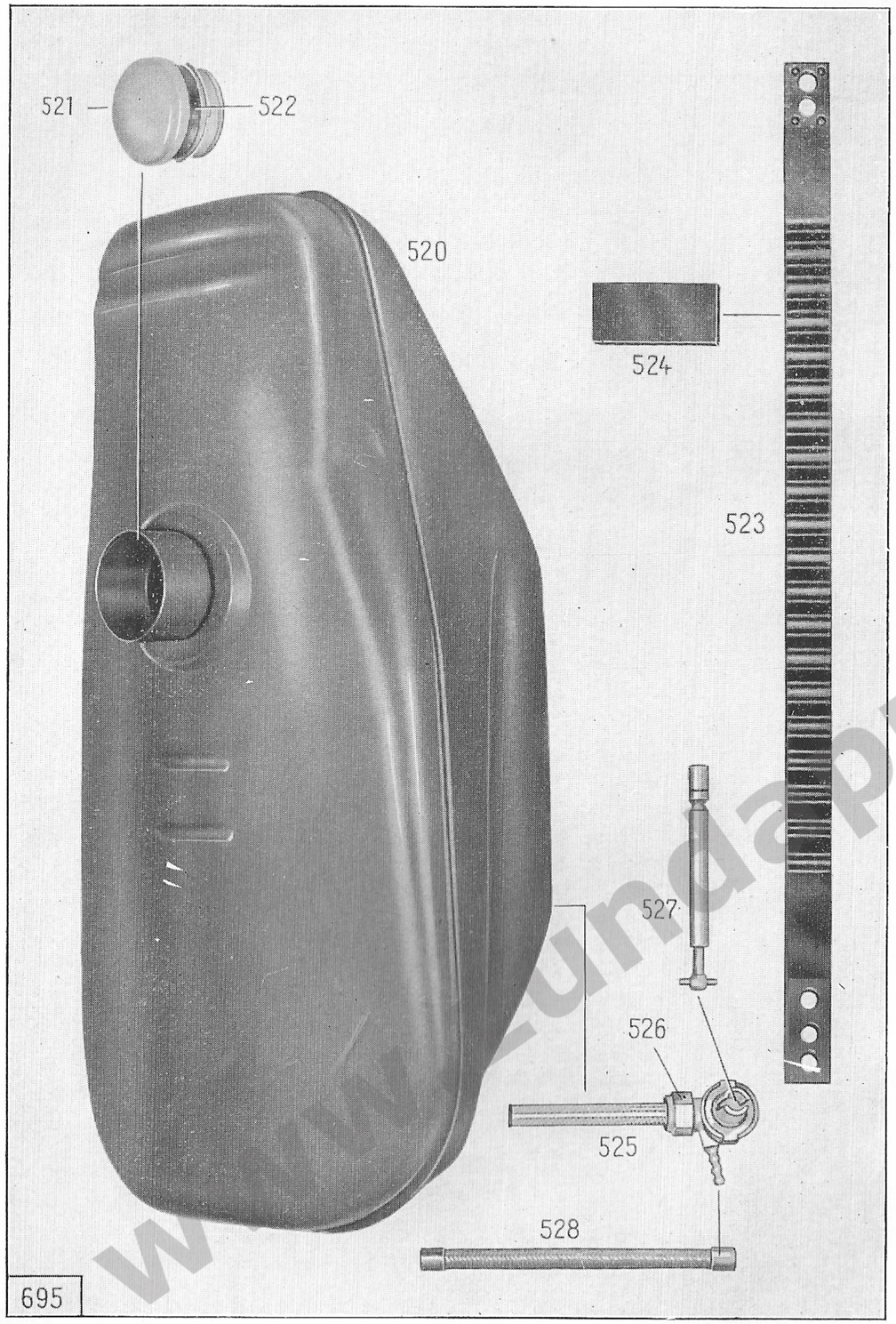

Tafel 21, Gruppe R: f) Kraftstoffbehälter und -leitungen

Bild Nr.	Ersatzteil-Nr.	Benennung	Stückzahl Typ 551 / 560	Bemerkung
		Kraftstoffbehälter		
520	6230 z 135-7	Kraftstoffbehälter	1	
521	1850 z 103-0	Verschlußdeckel	1	
522	1236 z 342	Gummiring (für Verschlußdeckel) . .	1	
—	—	Splint 1,5 x 12 DIN 94 k	1	
—	1146 z 78	Filzeinlage (zum Kraftstoffbehälter)	1	
523	1390 z 116	Spannband (zur Befestigung Kraftstoffbehälter an Rahmen)	1	
524	1146 z 58	Auflage (unter Spannband)	4	
525	6010 z 162	Kraftstoffhahn	1	
526	1001 z 55	Schnellanschlußmutter	1	
527	120 z 211	Verlängerungsbolzen	1	
528	1590 z 77	Kraftstoffschlauch	1	

www.zundappveteranenclub.nl

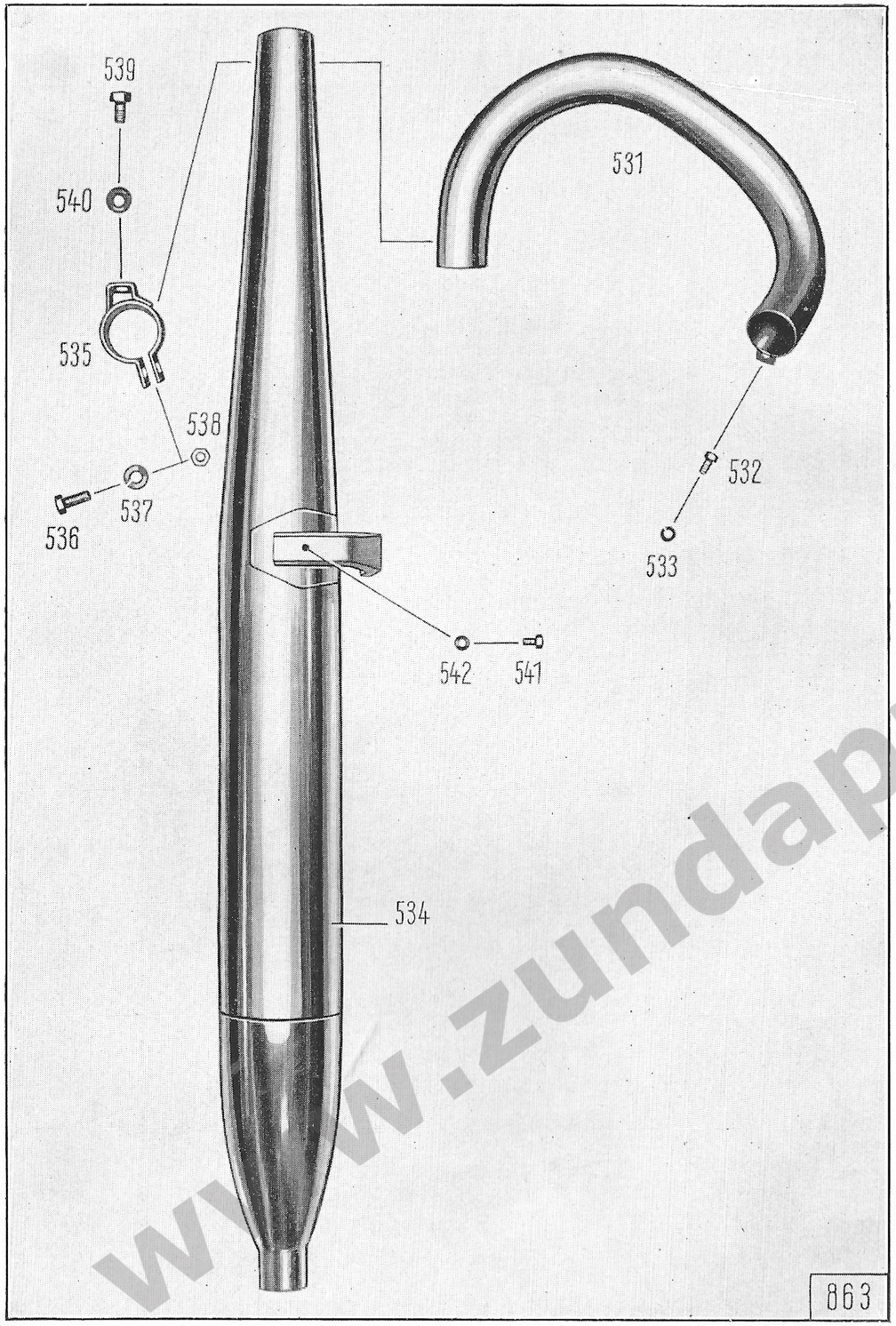

Bild Nr.	Ersatzteil-Nr.	Benennung	Stückzahl Typ 551 / 560	Bemerkung
		Auspuffanlage		
531	1350 z 156-5	Auspuffkrümmer	1	
—	—	Asbestschnur 2 mm ø (für Auspuffkrümmer)	1	nach Metern bestellen
532	—	Sechskantschraube M 6 x 12 DIN 933 k (zur Befestigung Auspuffkrümmer an Zylinder)	1	
533	—	Federring B 6 DIN 127 k	1	
534	6030 z 346-4	Auspufftopf	1	
—	2271 k 35-4	Auspufftopf-Endstück	1	
535	1440 z 130-3	Schelle (zur Befestigung Auspufftopf an Krümmer)	1	
536	—	Sechskantschraube M 8 x 22 DIN 933 k	1	
537	—	Federring B 8 DIN 127 k	1	
538	—	Sechskantmutter M 8 DIN 934 k . .	1	
539	—	Sechskantschraube M 8 x 18 DIN 933 k (zur Befestigung Auspufftopf an Fußbrett links, vorn)	1	
540	—	Federscheibe B 8 DIN 137 k	1	
541	—	Sechskantschraube M 6 x 12 DIN 933 k (zur Befestigung Auspufftopf an Fußbrett links, hinten)	1	
542	—	Federscheibe B 6 DIN 137 k	1	

www.zundappveteranenclub.nl

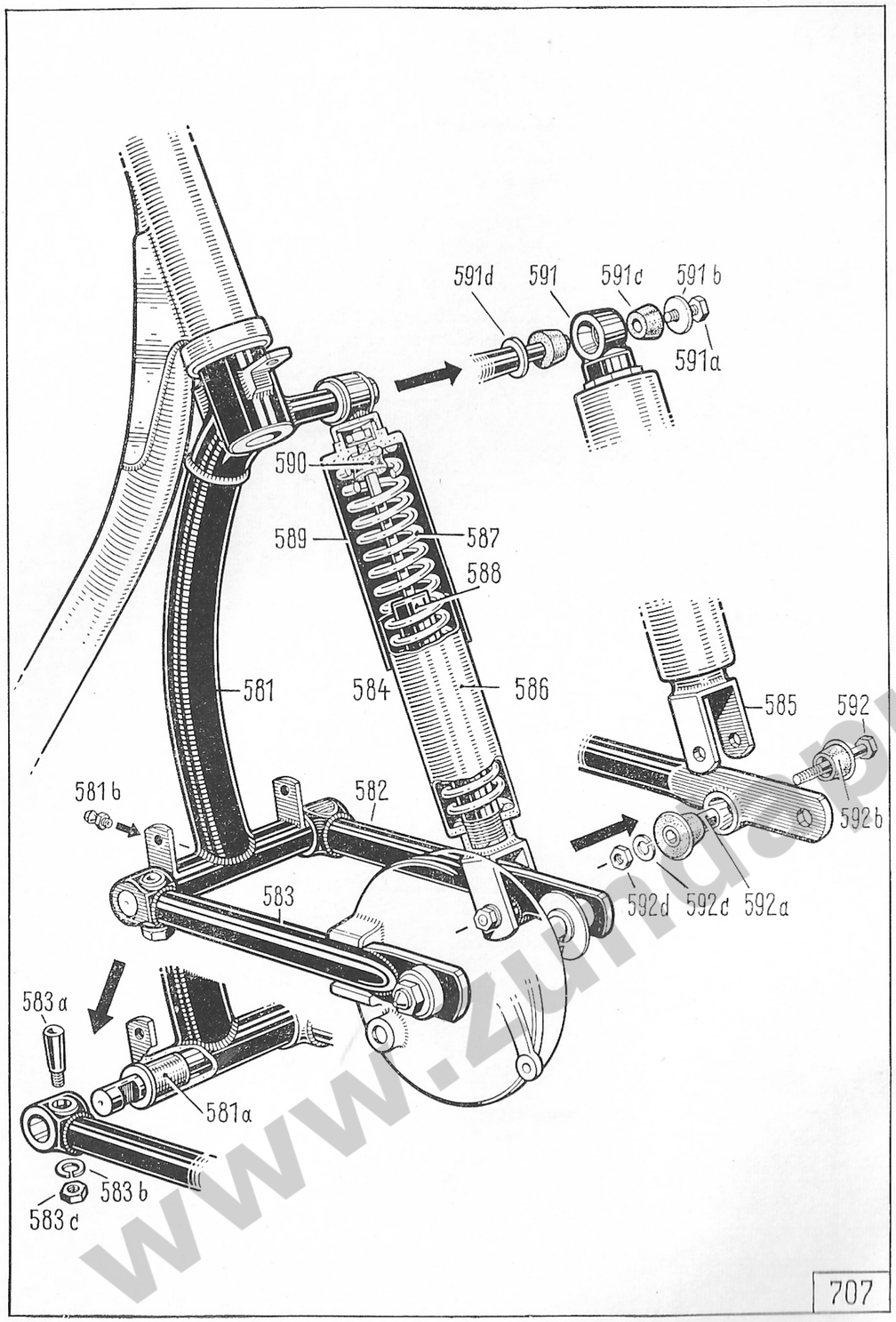

Bild Nr.	Ersatzteil-Nr.	Benennung	Stückzahl Typ 551 / 560	Bemerkung
		Vorderradschwinge		
—	6810 k 225	Vorderradschwinge vollständig . .	1	Farbe angeben
581	710 z 220	Schwinggabel	1	
581a	184 z 535	Buchse (in Lagerrohr)	2	
—	—	Paßkerbstift 10 x 40 DIN 1472	1	
—	1871 z 170	Gabellaufring (auf Schwinggabel, unten)	1	
—	1301 z 07	Scheibe	1	
581b	1080 k 6	Druckschmierkopf	1	
—	—	Dichtring A 6 x 10 DIN 7603 Alu . .	1	
582	710 k 241	Schwingarm, vord. links mit Welle .	1	Farbe angeben
583	710 k 217	Schwingarm, vorderer, rechts . . .	1	
583a	121 z 1085	Klemmbolzen (zur Befestigung Schwingarm an Welle)	1	
583b	—	Federring A 12 DIN 127 k	1	
583c	—	Sechskantmutter M 12 x 1,5 DIN 936 k	1	
—	1870 z 52	Gabellaufring (auf Schwinggabel, oben)	1	
—	1236 z 336	Dichtring	1	
—	—	Nutmutter M 30 x 1 DIN 70852 k . .	1	
584	6350 z 118	Federstrebe, vollständig mit Ölstoßdämpfer	1	
585	550 z 103	Stangenkopf, unten	1	
—	—	Federring B 16 DIN 127 k	1	
586	170 z 216	Schutzhülse, innere	1	
—	1127 z 5	Distanzpilz	6	
587	321 z 582	Druckfeder	1	
588	6350 z 120	Ölstoßdämpfer (Boge)	1	
589	173 z 114	Schutzhülse, äußere	1	

www.zundapveteranenclub.nl

Tafel 23, Gruppe R: i) Vorderradschwinge

Bild Nr.	Ersatzteil-Nr.	Benennung	Stückzahl Typ 551 / 560	Bemerkung
590	616 z 243	Gummipuffer	1	
—	1301 z 667	Scheibe	1	
—	—	Federscheibe B 8, DIN 137 k	3	
—	—	Sechskantmutter M 8 DIN 934 k	1	
591	553 z 106	Stangenkopf, oben	1	
—	—	Halbrundkerbnagel 3 x 8 DIN 1476	1	
591a	—	Sechskantschraube M 8 x 12 DIN 933 k (zur Befestigung Federstrebe an Schwinggabel oben)	1	
591b	1301 z 35	Scheibe	1	
591c	176 z 41	Gummibuchse	2	
591d	—	Scheibe 17 DIN 433 k	1	
592	—	Sechskantschraube M 8 x 50 DIN 931 k (zur Befestigung Federstrebe an Schwinggabel unten)	1	
592a	1331 z 851	Abstandrohr	1	
592b	176 z 40	Gummibuchse	2	
—	—	Scheibe 8,4 DIN 125 k	1	
592c	—	Federring A 8 DIN 127 k	1	
592d	—	Sechskantmutter M 8 DIN 934 k	1	

www.zundappveteranenclub.nl

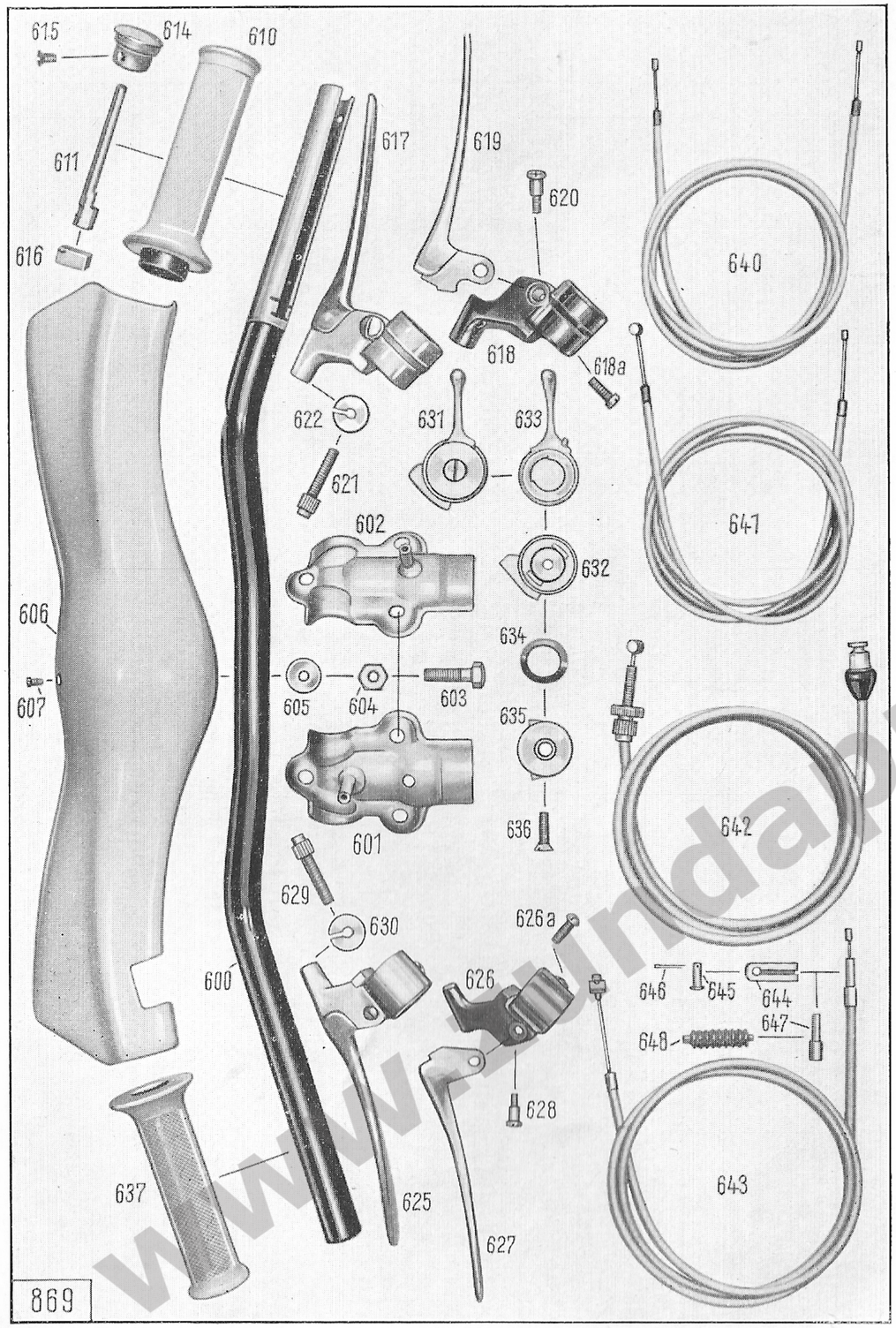

Tafel 24, Gruppe R: k) Lenker und Handbetätigungen mit Seilzügen

Bild Nr.	Ersatzteil-Nr.	Benennung	Stückzahl Typ 551 / 560	Bemerkung
		Lenker		
600	551-13.100	Lenker	1	
601	820 z 12	Lenkerklemme, vordere	1	
602	820 z 13	Lenkerklemme, hintere	1	
603	—	Sechskantschraube M 8 x 28 DIN 931 k	3	
604	—	Federscheibe B 8 DIN 137 k	3	
605	—	Sechskantmutter M 8 DIN 934 k	3	
606	650 z 503	Lenkerverkleidung (ohne Ausschnitt für Blinkerschalter)	1	Farbe angeben
—	551-13.600	Lenkerverkleidung (mit Ausschnitt für Blinkerschalter)	1	Farbe angeben
—	1146 z 123	Gummiplatte	2	
—	1396 z 302	Gummischnur	1	
607	—	Linsensenkschraube CM 4 x 8 DIN 91 crp	2	
		Handbetätigungen		
610	170 k 218	Vergaserdrehgriff	1	Gummifarbe steingrau
611	2253 k 7-0	Gleitstein	1	
—	2250 k 7-0	Griffrohr mit Gummi	1	Gummifarbe steingrau
—	2256 k 5-0	Gummiüberzug	1	Gummifarbe steingrau
614	2251 k 5-0	Abschlußkappe	1	
615	—	Linsensenkschraube AM 5 x 10 DIN 91 k	1	
616	2253 k 3-0	Kabelstütze	1	
617	670 z 257	Bremshebel mit Seilzugverstellung	1	
618	2263 k 5-0	Gelenkstück	1	
—	2261 k 2-0	Bremsfeder	1	

www.sundappveteranenclub.nl

Bild Nr.	Ersatzteil-Nr.	Benennung	Stückzahl Typ 551 / 560	Bemerkung
—	2261 k 3-3	Regulierschraube	1	
618a	2261 k 4-3	Linsenschraube (zum Gelenkstück)	1	
619	2263 k 6-0	Bremshebel	1	
620	2261 k 5-5	Hebelschraube	1	
620a	—	Sechskantmutter M 6 DIN 934 crp	1	
621	2261 k 6-5	Stellschraube	1	
622	2263 k 7-0	Rändelmutter	1	
625	670 z 256	Kupplungshebel mit Seilzugverstellung	1	
626	2263 k 1-0	Gelenkstück	1	
626a	2261 k 4-3	Linsenschraube (zum Gelenkstück)	1	
627	2263 k 2-0	Kupplungshebel	1	
628	2261 k 7-3	Hebelschraube	1	
—	—	Sechskantmutter M 5 DIN 934 crp	1	
629	2261 k 6-5	Stellschraube	1	
630	2263 k 7-0	Rändelmutter	1	
631	670 z 255	Starterhebel am Lenker	1	
632	2260 k 4-0	Gehäuse	1	
633	2263 k 36-4	Hebel	1	
634	2261 k 32-0	Federscheibe	1	
635	2263 k 37-0	Deckscheibe	1	
636	—	Linsensenkschraube M 6 x 22 DIN 88 crp	1	
637	616 z 232	Festgriff	1	Gummifarbe steingrau
—	6040 k 309	Rückblickspiegel komplett	1	
		Seilzüge		
640	6290 k 483	Seilzug für Gasdrehgriff	1	
—	—	Nippel C DIN 71988	2	
—	—	Hülse C 2,5 DIN 71987	2	
641	6290 z 484	Seilzug für Starterhebel am Lenker	1	

Bild Nr.	Ersatzteil-Nr.	Benennung	Stückzahl Typ 551 / 560	Bemerkung
—	—	Nippel C DIN 71988	1	
—	1064 k 107	Nippel	1	
—	—	Hülse C 2,5 DIN 71987	2	
—	551-17.600	Seilzug für Kaltstart am Vergaser	1	
—	551-17.100	Seilzugwiderlager am Vergaser	1	
642	6290 z 486	Seilzug für Kupplung	1	
—	144 z 25	Nippelaufnahme	1	
—	1064 z 101	Nippel	1	
—	1064 z 102	Nippel	1	
—	173 z 109	Hülse	1	
—	1806 z 08	Gummitülle	1	
—	616 z 236	Faltenbalg	1	
—	2261 k 1-3	Stellschraube	1	
—	2263 k 3-0	Rändelmutter	1	
643	6290 z 467	Seilzug für Vorderradbremse	1	
—	144 z 04	Kabelende	1	
—	—	Nippelaufnahme A DIN 71988	1	
—	—	Nippel B 2,3 DIN 71988	1	
—	—	Hülse C 3 DIN 71987	1	
644	551 z 108	Gabelstück	1	
645	131 z 516	Bolzen (zum Gabelstück)	1	
646	—	Splint 1,5 x 12 DIN 94 k	1	
647	171 z 442	Hülse	1	
648	616 z 263	Faltenbalg	1	

www.zundappveteranenclub.nl

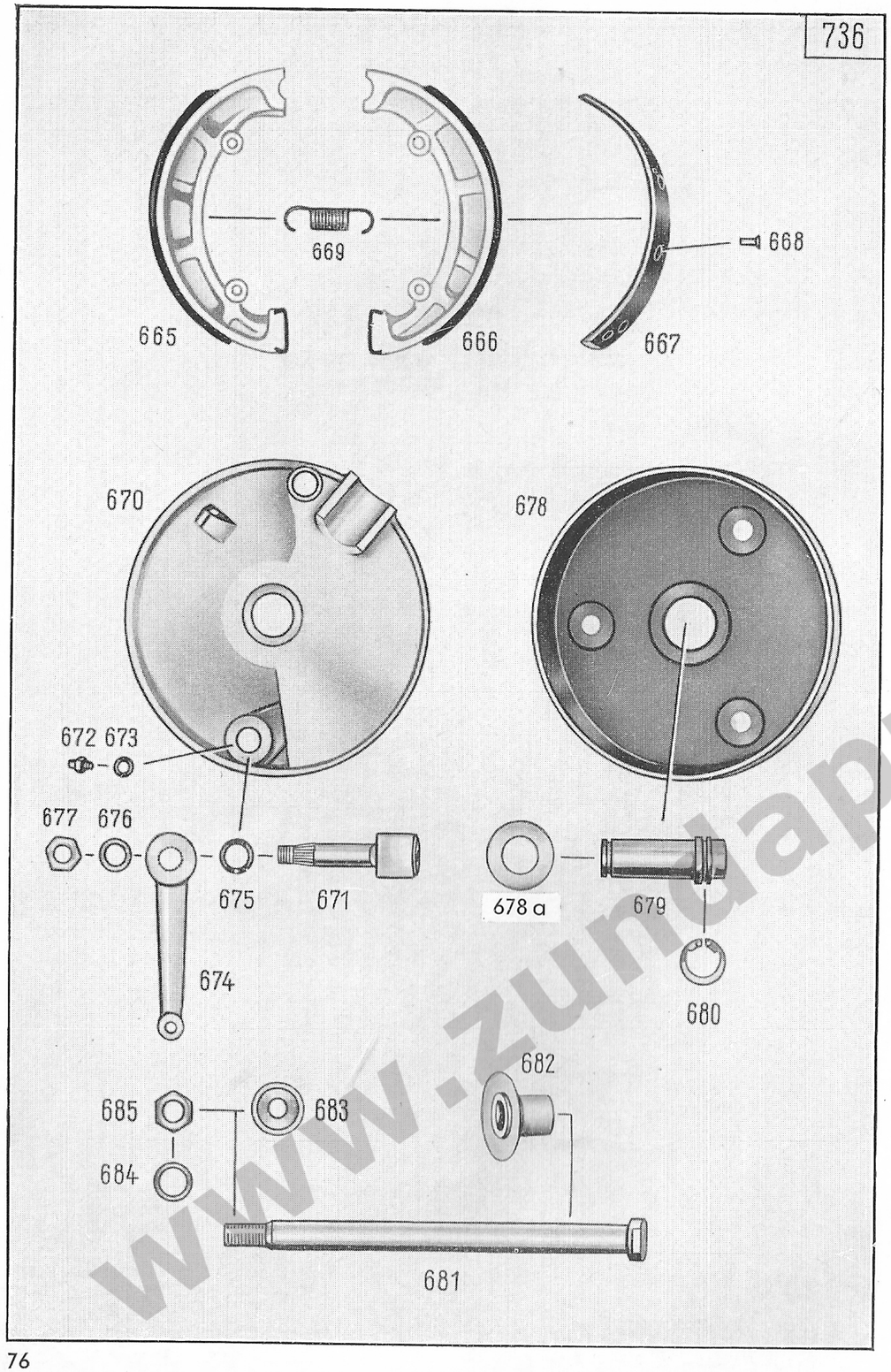

Bild Nr.	Ersatzteil-Nr.	Benennung	Stückzahl Typ 551 / 560	Bemerkung
		Handbremse		
665	20 z 108	Bremsbacke mit Belag, links	1	Belag aufgeklebt
666	20 z 109	Bremsbacke mit Belag, rechts . . .	1	
667	49 z 12	Bremsbelag	2	zum Aufnieten
668	1044 z 10	Zylinderniet	12	
669	321 z 310	Zugfeder (zwischen den Bremsbacken)	2	
670	230 z 233	Bremsdeckel	1	
671	1100 z 110	Bremsschlüssel mit Halteblech . . .	1	
672	1080 k 6	Druckschmierkopf	1	
674	671 z 324	Bremshebel	1	
675	1236 z 6	Gummimuffe (zwischen Bremshebel und Bremsdeckel)	1	
676	—	Federring A 10 DIN 127 k	1	
677	—	Sechskantmutter M 10 DIN 934 k .	1	
678	1792 z 11	Bremstrommel	1	
678a	1301 z 640	Scheibe (zwischen Bremsdeckel und Bremstrommel)	1	
679	121 z 1109	Lagerbuchse (zur Bremstrommel) . .	1	
680	1251 k 260	Seeger-V-Sicherungsring	1	
—	1301 z 1030	Scheibe	1	
—	—	Sg.-Ring 18 x 1,2 DIN 471 k	1	
681	131 z 537	Vorderachse	1	
682	1330 z 193	Abstandrohr 23,7 mm lang		wahlweise
—	1330 z 194	Abstandrohr 24,0 mm lang		
—	1330 z 195	Abstandrohr 24,3 mm lang		
—	—	Scheibe 17 DIN 125 k	1	
683	1781 z 155	Druckteller	1	
684	—	Federscheibe B 12 DIN 137 k . . .	1	
685	—	Sechskantmutter M 12 x 1,5 DIN 934 k	1	

www.zundappveteranenclub.nl

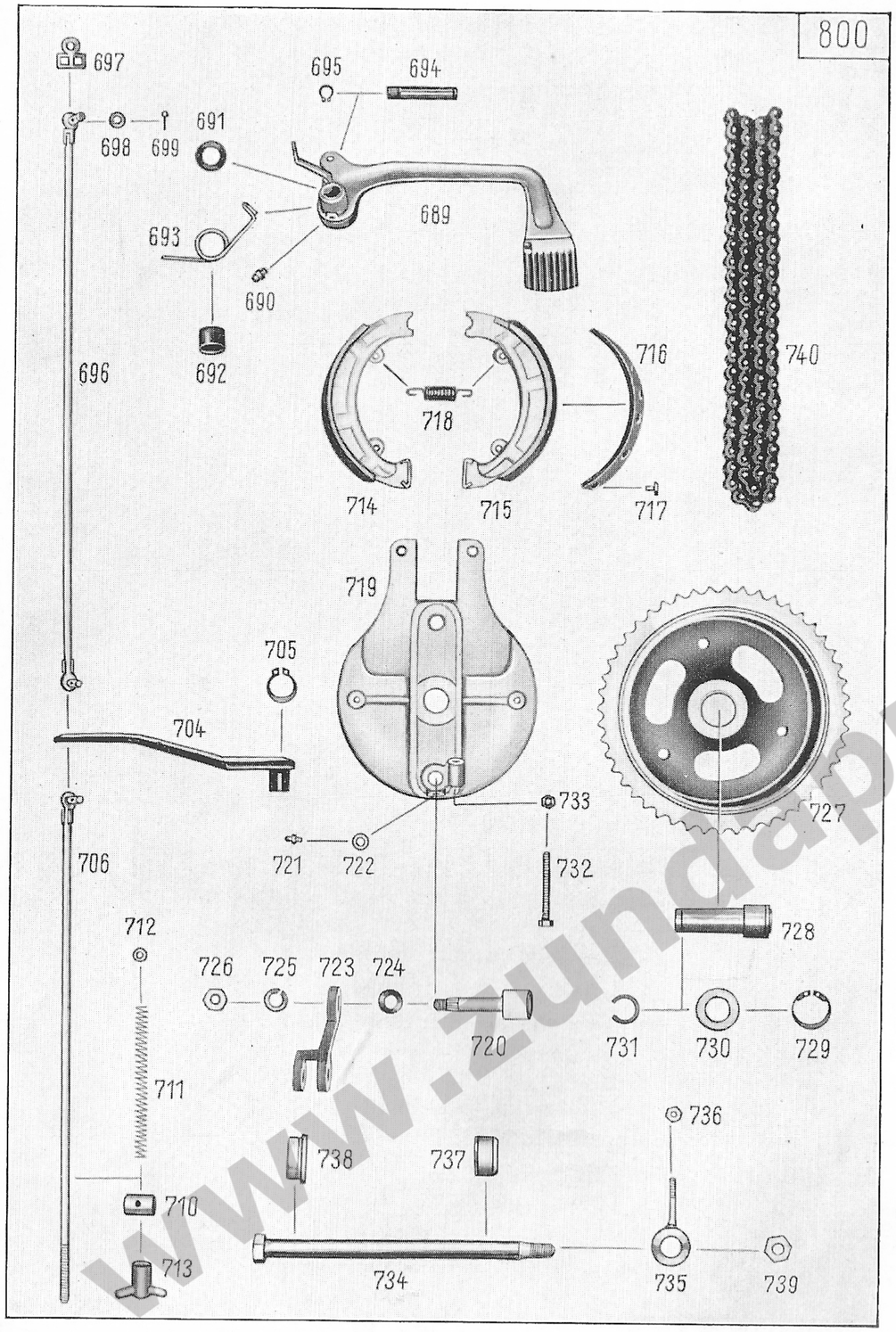

Bild Nr.	Ersatzteil-Nr.	Benennung	Stückzahl Typ 551 / 560	Bemerkung
		Fußbremse		
689	700 k 112	Fußbremshebel	1	
690	1080 k 6	Druckschmierkopf	1	
—	—	Dichtring A 6 x 10 DIN 7603	1	
691	1236 z 324	Stirndichtung	1	
692	1236 z 325	Stirndichtung	1	
693	321 z 556	Rückholfeder	1	
694	121 z 1141	Lagerbolzen für Fußbremshebel	1	
695	—	Sg.-Ring 10 x 1 DIN 471	2	
696	1650 k 124	Bremsstange, vordere, mit Anschlagschelle	1	
697	1111 z 01	Anschlagschelle	2	
698	—	Scheibe 6,4 DIN 125 k	2	
699	—	Splint 2 x 12 DIN 94 k (zur Befestigung Bremsstange an Bremshebel)	2	
704	700 z 110	Fußbrems-Zwischenhebel	1	
705	—	Sg.-Ring 12 x 1 DIN 471 (zur Befestigung Fußbrems-Zwischenhebel an Rahmen)	1	
706	1650 k 114	Bremsstange, hintere mit Anschlagschelle	1	
697	1111 z 01	Anschlagschelle	1	
698	—	Scheibe 6,4 DIN 125 k	1	
699	—	Splint 2 x 12 DIN 94 k	1	
710	121 z 1046	Bremshebelbolzen (zum Hinterradbremshebel)	1	
711	321 z 88	Spiralfeder	1	
712	1241 z 34	Ring	1	
713	428-17.103	Flügelmutter (zur Befestigung Bremsstange an Hinterradbremshebel)	1	
714	20 z 108	Bremsbacke mit Belag, links	1	Belag aufgeklebt
715	20 z 109	Bremsbacke mit Belag, rechts	1	Belag aufgeklebt
716	49 z 12	Bremsbelag	2	zum Aufnieten
717	1044 z 10	Zylinderniet	12	

www.zundappveteranenclub.nl

Tafel 26, Gruppe B: a) Bremsen, Fußbremse

Bild Nr.	Ersatzteil-Nr.	Benennung	Stückzahl Typ 551 / 560	Bemerkung
718	321 z 310	Zugfeder (zwischen den Bremsbacken)	2	
719	230 z 226	Bremsdeckel	1	
720	1100 z 8	Bremsschlüssel mit Halteblech . . .	1	
721	1080 k 6	Druckschmierkopf	1	
723	671 z 011	Bremshebel	1	
724	1236 z 6	Gummimuffe (zwischen Bremshebel und Bremsdeckel)	1	
725	—	Federring A 10 DIN 127 k	1	
726	—	Sechskantmutter M 10 DIN 934 k .	1	
727	1791 z 211	Bremstrommel (48 Zähne)	1	bis Fg. Nr. R 141399
—	551-15.102	Bremstrommel (46 Zähne)	1	ab Fg. Nr. R 141400
728	121 z 1115	Lagerbuchse (zur Bremstrommel) .	1	
729	1251 k 261	Seeger-V-Sicherungsring	1	
730	1301 z 640	Scheibe (zwischen Bremsdeckel und Bremstrommel)	1	
731	1251 z 29	Springring (auf Lagerbuchse) . . .	1	
732	—	Sechskantschraube M 6 x 55 DIN 933 k (im Bremsdeckel zur Kettenspannung) . . .	1	
733	—	Sechskantmutter M 6 DIN 934 k . .	1	
734	131 z 510	Hinterradachse	1	
735	1111 z 209	Kettenspanner	1	
736	—	Sechskantmutter M 6 DIN 934 k . .	2	
737	1243 z 7	Abstandring	1	
738	1231 z 309	Spannring	1	
739	—	Sechskantmutter M 12 x 1,5 DIN 934 k (zur Hinterradachse)	1	
740	—	Einfachrollenkette 1 x 12,7 x 7,75 DIN 8187, 98 Glieder einschl. Schloß (für Bremstrommel 1791 z 211, 48 Zähne)	1	bis Fg. Nr. R 141399
—	—	Einfachrollenkette 1 x 12,7 x 7,75 DIN 8187, 97 Glieder einschl. Schloß (für Bremstrommel 551-15.102, 46 Zähne)	1	ab Fg. Nr. R 141400
—	—	Gekröpftes Doppelglied 1 C 12,7 x 7,75 DIN 8187	1	
—	—	Steckglied 1 E 12,7 x 7,75 DIN 8187	1	

www.zundappveteranenclub.nl

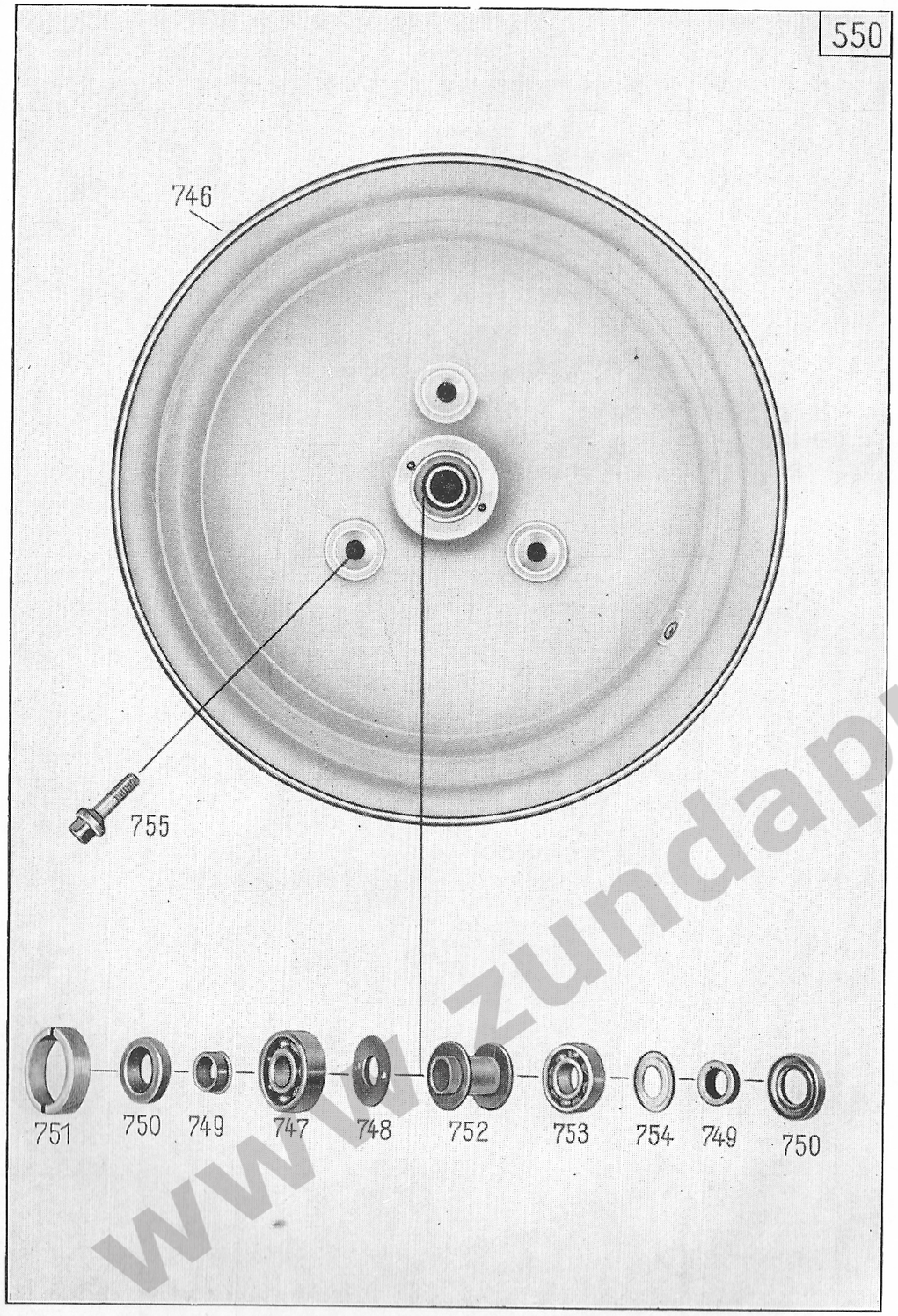

Bild Nr.	Ersatzteil-Nr.	Benennung	Stückzahl Typ 551 / 560	Bemerkung
		Räder		
746	6660 z 87	Rad ohne Bereifung	2	
747	—	Ring-Rillenlager 6302 DIN 625 . . .	2	
748	1301 z 641	Ausgleichscheibe 15,2 x 36,6 x 0,1 .	nach Bedarf	zwischen Ring-Rillenlager und Abstandbuchse
—	1301 z 642	Ausgleichscheibe 15,2 x 36,6 x 0,2 .		
—	1301 z 643	Ausgleichscheibe 15,2 x 36,6 x 0,3 .		
749	171 z 412	Abstandbuchse	4	
750	—	Radialdichtring mit Staublippe A 20 x 35 x 7 DIN 6503	4	
751	1011 z 84	Ringmutter	2	
752	1330 z 166	Abstandrohr	2	
753	—	Ring-Rillenlager 6202 DIN 625 . . .	2	
754	1231 z 305	Nilosring	2	
755	1551 z 411	Vierkantschraube (zur Radbefestigung)	6	

www.zundappveteranenclub.nl

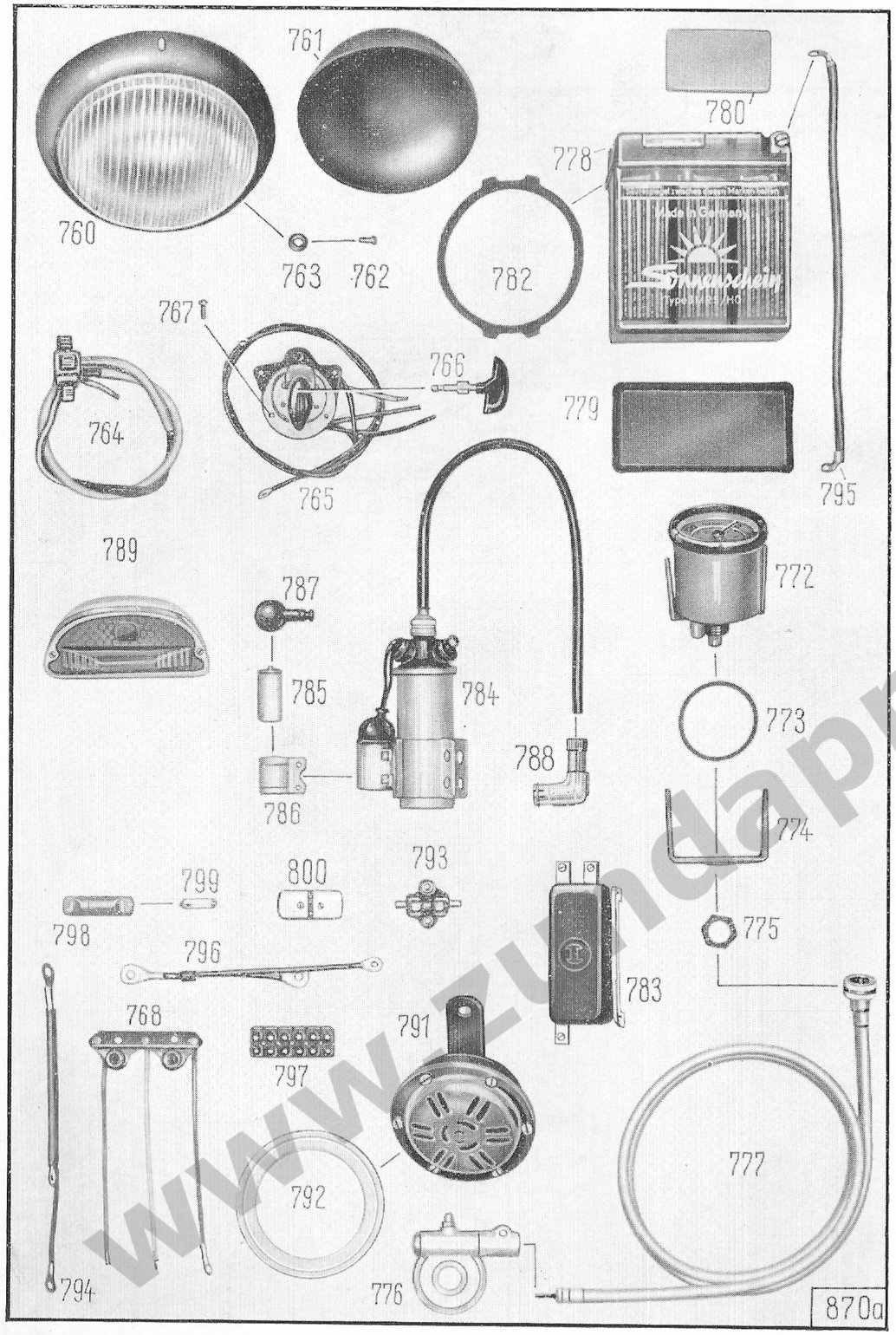

Bild Nr.	Ersatzteil-Nr.	Benennung	Stückzahl Typ 551 / 560	Bemerkung
		Scheinwerfer		
760	6090 z 105	Einbauscheinwerfer (ohne Glühlampen)	1	
—	2310 k 30-0	Blende	1	
—	2311 k 33-4	Blendenring	1	
—	2317 k 7-0	Scheinwerferglas	1	
—	2316 k 8-0	Gummiring (zum Scheinwerferglas)	1	
—	2310 k 38-3	Fassung (zur Bilux-Lampe)	1	
—	2311 k 35-0	Spannfeder (zur Fassung)	1	
761	2316 k 7-0	Gummikappe	1	
—	2311 k 36-8	Haltering (zur Gummikappe)	1	
—	—	Biluxlampe B 12 V 35/35 W DIN 72601	1	Osram 7327
—	—	Standlicht-Lampe H 12 V 4 W DIN 72601	1	Osram 3893
762	—	Linsensenkschraube AM 4 x 10 DIN 91 crp (zur Befestigung Scheinwerfer an Stirnverkleidung)	3	
763	1281 z 365	Formscheibe	3	
764	6160 z 230	Abblendschalter mit Kabelsatz	1	
—	551-16.701	Abblendschalter mit Horndruckknopf	1	Nur für Fahrz.m. Blinkern
—	551-16.703	Blinkschalter mit Lichthupe	1	Nur für Fahrz.m. Blinkern
—	2340 k 11-0	Kabelsatz (fünf-adrig)	1	
—	2346 k 1	Gummitülle	1	
		im Schaltbrett:		
765	6160 z 180	Anlaß-Licht-Zündschalter mit Schlüssel und Kabel	1	
766	2310 z 50	Zündschlüssel	1	
767	—	Linsensenkschraube AM 4 x 12 DIN 91 crp (zur Befestigung Schalter an Schaltbrett)	2	
768	6160 z 186	Halter (für Ladekontroll- und Leerlaufanzeigelampe)	1	
—	—	Zylinderschraube AM 4 x 10 DIN 84 k (zur Befestigung Halter an Schaltbrett)	1	
—	—	Federscheibe A 4 DIN 137 k	1	
—	2310 k 51	Glühlampe 12 V 3 W	2	Osram 3766

www.zundappveteranenclub.nl

Tafel 28, Gruppe E: a) Elektrische Ausrüstung, Geschwindigkeitsmesser Batterie, Regler,

Bild Nr.	Ersatzteil-Nr.	Benennung	Stückzahl Typ 551 / 560	Bemerkung
		Geschwindigkeitsmesser		
772	6770 z 57	Geschwindigkeitsmesser mit eingebauter Beleuchtung . .	1	
—	6770 z 58	Geschwindigkeitsmesser mit Meilenzählwerk	1	
773	2426 k 2-0	Gummiring	1	
774	2421 k 7	Haltebügel	1	
775	2421 k 6-2	Sechskantmutter (zum Haltebügel) .	1	
—	2424 k 1-0	Lampenhalter	1	
—	—	Glühlampe J 12 V 2 W DIN 72601 . .	1	Osram 3898
776	6780 z 102	Antrieb (auf Hinterrad)	1	
777	6790 z 108	Antriebswelle	1	
—	616 z 247	Gummitülle (für Kupplungshebel) .	1	
—	1806 z 108	Gummitülle (für Tacho-Antrieb) . .	1	
		Batterie		
778	6060 z 104	Batterie 6 V 11 Ah (Fa. Sonnenschein Nr. 3 MR 5 H) .	2	wahlweise
—	6060 z 106	Batterie 6 V 12 Ah (Fa. Bosch Nr. BA/SA 6/12) . . .	2	
779	1146 k 95	Batterieunterlage	2	
780	1146 z 124	Gummiplatte	2	
782	1236 z 337	Gummiring	2	
		Regler		
783	6160 z 225	Regler für Anlasser-Lichtmaschine (Achtung! Dieser Regler ist im Batteriekasten befestigt)	1 | —	
—	6160 z 240	Reglerschalter (Bosch Nr. RS/ZDA 60.130/12/4 Achtung! Dieser Regler ist am Rahmen unter der Sitzbank befestigt)	1	
—	—	Zylinderschraube AM 4 x 6 DIN 84 k (zur Befestigung Regler an Beinschild)	3 | —	Befestigungsteile zum Regler 6160 z 225
—	—	Zylinderschraube AM 4 x 6 DIN 84 k (zur Befestigung Leitungen an Regler)	3 | —	Befestigungsteile zum Regler 6160 z 225
—	—	Federring A 4 DIN 127 k	6 | —	Befestigungsteile zum Regler 6160 z 225
—	—	Linsenkopfschraube AM 5 x 12 DIN 85 k	4	Befestigungsteile zum Regler 6160 z 240
—	—	Federring B 5 DIN 127 k	4	Befestigungsteile zum Regler 6160 z 240

Tafel 28, Gruppe E: a) Elektrische Ausrüstung, Zündspule Schlußleuchte, Signalhorn

Bild Nr.	Ersatzteil-Nr.	Benennung	Stückzahl Typ 551 / 560	Bemerkung
		Zündspule		
784	6180 z 19-0	Zündspule mit Zündkabel	1	
—	551-16.905	Befestigungsschelle für Zündspule .	1	
785	2290 k 55-0	Kondensator	1	
786	2291 k 30-3	Befestigungsschelle für Kondensator	1	
—	—	Zylinderschraube AM 4 x 6 DIN 84 k	2	
—	—	Federring A 4 DIN 127 k	2	
787	2296 k 9	Gummikappe	1	
788	265-07.900	Entstörstecker (Bosch EM/WFR 1/1)	1	
—	—	Sechskantschraube M 6 x 15 DIN 933 k (zur Befestigung Zündspule an vorderen Rahmenbügel)	2	
—	—	Federring A 6 DIN 127 k	2	
—	—	Sechskantmutter M 6 DIN 934 k . .	2	
		Schlußleuchte		
789	6110 z 63	Brems-Schluß-Kennzeichenleuchte SRBK 15	1	
—	2320 k 19	Lichtaustritt komplett mit Glashaltering	1	
—	2320 k 20	Gehäuse	1	
—	2320 k 21	Lampenträger	1	
—	—	Sechskantschraube M 5 x 18 DIN 933 k (zur Befestigung Schlußleuchte an hintere Verkleidung)	2	
—	—	Zahnscheibe A 5,3 DIN 6797 k . . .	2	
—	—	Sechskantmutter M 5 DIN 934 k . .	2	
—	—	Soffittenlampe L 12 V 5 W DIN 72601 (als Schlußlampe)	1	Osram 6418
—	—	Soffittenlampe K 12 V 18 W DIN 72601 (als Bremslampe) . . .	1	Osram 6475
		Signalhorn		
791	6130 z 22	Signalhorn	1	
792	1236 z 327	Gummiring (zwischen Horn und Stirnverkleidung)	1	
—	631 z 650	Kabelhalter	1	
—	—	Sechskantschraube M 8 x 18 DIN 933 k (zur Befestigung Horn und Kabelhalter an Stirnverkleidung)	1	
—	—	Federring B 8 DIN 127 k	1	

www.zundappveteranenclub.nl

Bild Nr.	Ersatzteil-Nr.	Benennung	Stückzahl Typ 551 / 560	Bemerkung
		Bremslichtdruckschalter		
793	6160 z 158	Bremslichtdruckschalter	1	
—	1141 z 2100	Befestigungsplatte	1	
—	—	Halbrundschraube AM 4 x 10 DIN 86 k (zur Befestigung Bremslichtdruckschalter an Befestigungsplatte)	2	
—	—	Federscheibe A 4 DIN 137 k	2	
—	438-16.100	Schutzkappe	1	
		Elektrische Leitungen		
—	760 z 313	Kabelsatz vollständig	1 | —	für Fahrzeuge mit im Batteriekasten befestigtem Regler
794	760 z 314	Kabel vollständig (Zündschalter 30 Batterie + — Reglerschalter) . .	1 | —	
795	760 z 302	Kabel vollständig (Batterie + Batterie —) . . .	1 | —	
796	760 z 303	Kabel vollständig (Batterie und Reglerkasten — Masse)	1 | —	
—	760 k 277	Kabel vollständig Doppelstecker-Schlußlicht (doppeladrig)	1 | —	
—	551-16.706	Kabelsatz vollständig	1	für Fahrzeuge mit am Rahmen befestigtem Reglerschalter
795	760 z 302	Kabel vollständig (Batterie + Batterie —)	1	
—	551-16.610	Kabel vollständig (Batterie — Masse)	1	
—	551-16.713	Kabel (von hinterer Verkleidung zum Doppelstecker)	1	
—	1396 z 51	Spannband	5	für Kabelsatz u. Seilzüge
—	1396 z 216	Spannband	1	
797	—	Leitungsverbinder B 6 DIN 72586 . .	1	
—	—	Zylinderschraube AM 3 x 15 DIN 84 k (zur Befestigung Leitungsverbinder an Beinschild)	1	

Bild Nr.	Ersatzteil-Nr.	Benennung	Stückzahl Typ 551 / 560	Bemerkung
—	—	Federscheibe A 3 DIN 137 k	1	
—	—	Sechskantmutter M 3 DIN 934 k . .	1	
798	6160 z 237	Kabelverbindung	1	
799	—	Sicherung 8 DIN 72581 (in Kabelverbindung)	1	
800	6160 z 192	Doppelsteckerhälfte (Stecker) . . .	1	
800	6160 z 193	Doppelsteckerhälfte	1	
—	1596 z 421	Schlauch (über Doppelstecker) . .	1	
		(Leitungen und Schutzhüllen bzw. -schläuche sind nach Metern zu bestellen, Farbe angeben)		
—	—	Leitung NYAF (80 Drähte)	Meterware	
—	—	Leitung B 1,5 DIN 72551		
—	—	Leitung, doppeladrig		
—	1806 z 01	Anschlußschützer	1	
—	—	Anschlußschützer H DIN 72311 . . .	2	
—	—	Gummischlauch 12 x 10	Meterware	
—	—	Gummischlauch 10 x 8		
—	—	Gummischlauch 10 x 7		
—	—	Gummischlauch 8 x 6		
—	—	Isolierschlauch 4,5 x 3,5		
—	—	Isolierschlauch B 4 x 5 sw DIN 40621		
—	—	Isolierschlauch B 8 x 9,4 sw DIN 40621		
—	—	Isolierschlauch B 14 x 16 sw DIN 40621		

www.zundappveteranenclub.nl

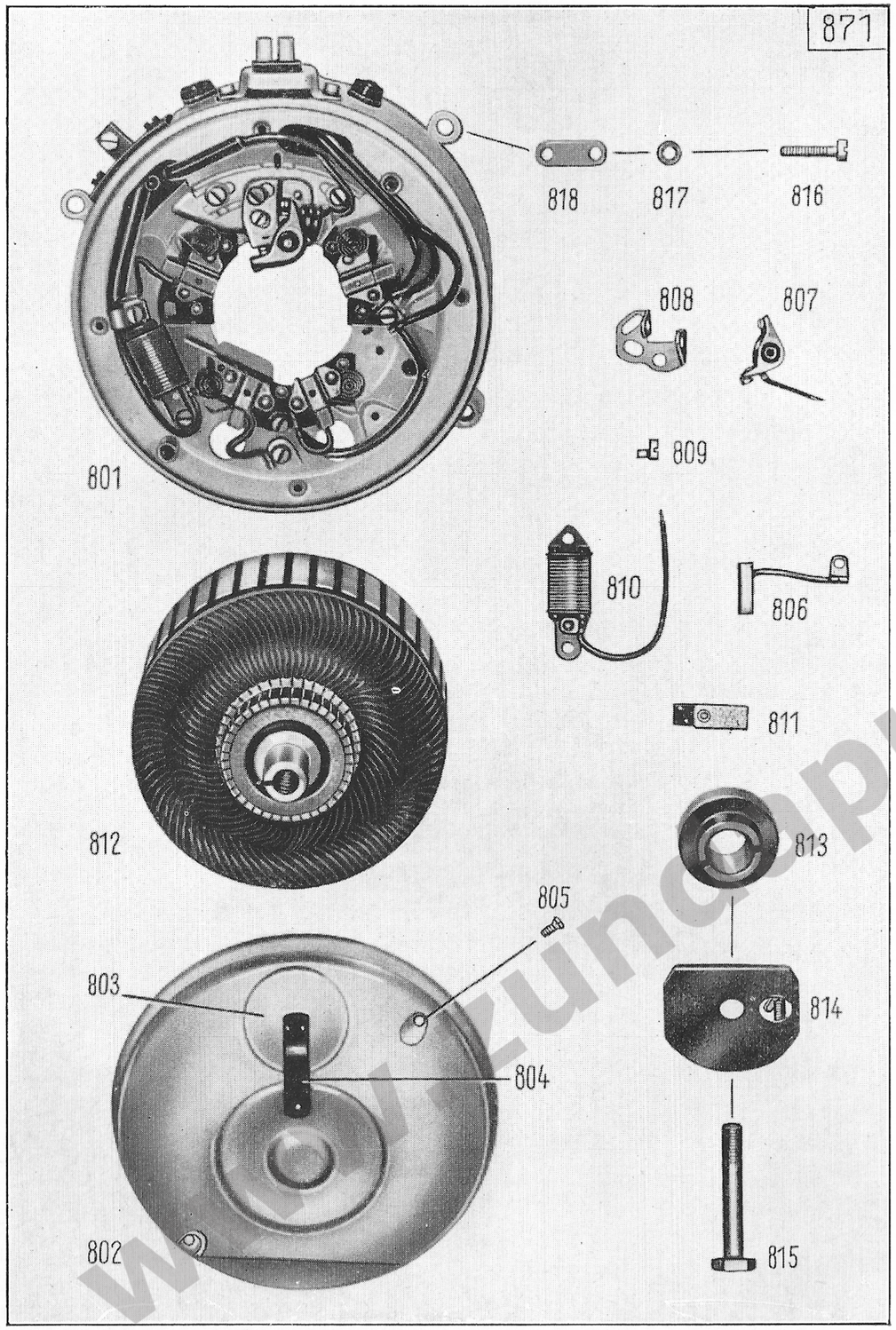

Bild Nr.	Ersatzteil-Nr.	Benennung	Stückzahl Typ 551 / 560	Bemerkung
		Anlasser-Lichtmaschine		
801	6210 z 5	Anlasser-Lichtmaschine Typ Bosch LA-ZB 12/100 L (Achtung! Nur für Fahrzeuge, bei denen der Regler im Batteriekasten befestigt ist)	1 | —	
—	6210 z 7	Anlasser-Lichtmaschine Typ Bosch AZ/DJ 1 R 90/12/1700 + 0.4 L 5 (Achtung! Nur für Fahrzeuge mit am Rahmen befestigtem Reglerschalter)	1	
802	2291 k 44-3	Schutzkappe	1	
803	2291 k 34-3	Deckel (zur Schutzkappe)	1	
804	2291 k 35-0	Blattfeder	1	
—	2291 k 36-0	Halbrundniet (zur Befestigung Blattfeder an Schutzkappe)	1	
805	—	Linsensenkschraube M 4 x 6 DIN 88 k (zur Befestigung der Schutzkappe)	2	
806	2290 k 58-0	Kohlenbürste mit Kabel	4	
—	2291 k 37-0	Druckfeder (zur Kohlenbürste) . . .	4	
807	2290 k 30-6	Unterbrecherhebel mit Kontakt . .	1	
808	2290 k 35-6	Kontaktwinkel	1	
809	2291 k 26-3	Exzenterschraube	1	
—	—	Zylinderschraube M 4 x 8 DIN 84 k .	1	
810	2290 k 59-0	Widerstand (Nur für Anlasser-Lichtmaschine 6210 z 5)	1 | —	
811	2290 k 36-0	Blattfeder mit Filz	1	
—	2291 k 15-2	Niet (zur Blattfeder)	2	
812	2290 k 60-0	Anker	1	
813	2290 k 61-0	Unterbrechernocken	1	
814	2290 k 62-0	Fliehkraftregler	1	
—	2291 k 38-0	Feder (zum Fliehkraftregler)	1	
—	—	Scheibenfeder 4 x 5 DIN 6888 (zur Befestigung Anker auf Kurbelwelle)	1	
815	2291 k 39-2	Sechskantschraube (zur Ankerbefestigung)	1	
—	—	Zündkerze mit Dichtung 14 DIN 72502	1	Bosch W 225 T 1 oder Beru 225/14 u 2
816	—	Zylinderschraube AM 6 x 25 DIN 84 k (zur Befestigung Anlasser-Lichtmaschine an Kurbelgehäuse)	4	
817	—	Federscheibe A 6 DIN 127 k	4	
818	1281 z 391	Beilage (zur Befestigung Kupplungszug an Anlasser) . . .	1	
—	1806 k 110	Anschlußschützer	1	

www.zundappveteranen.nl

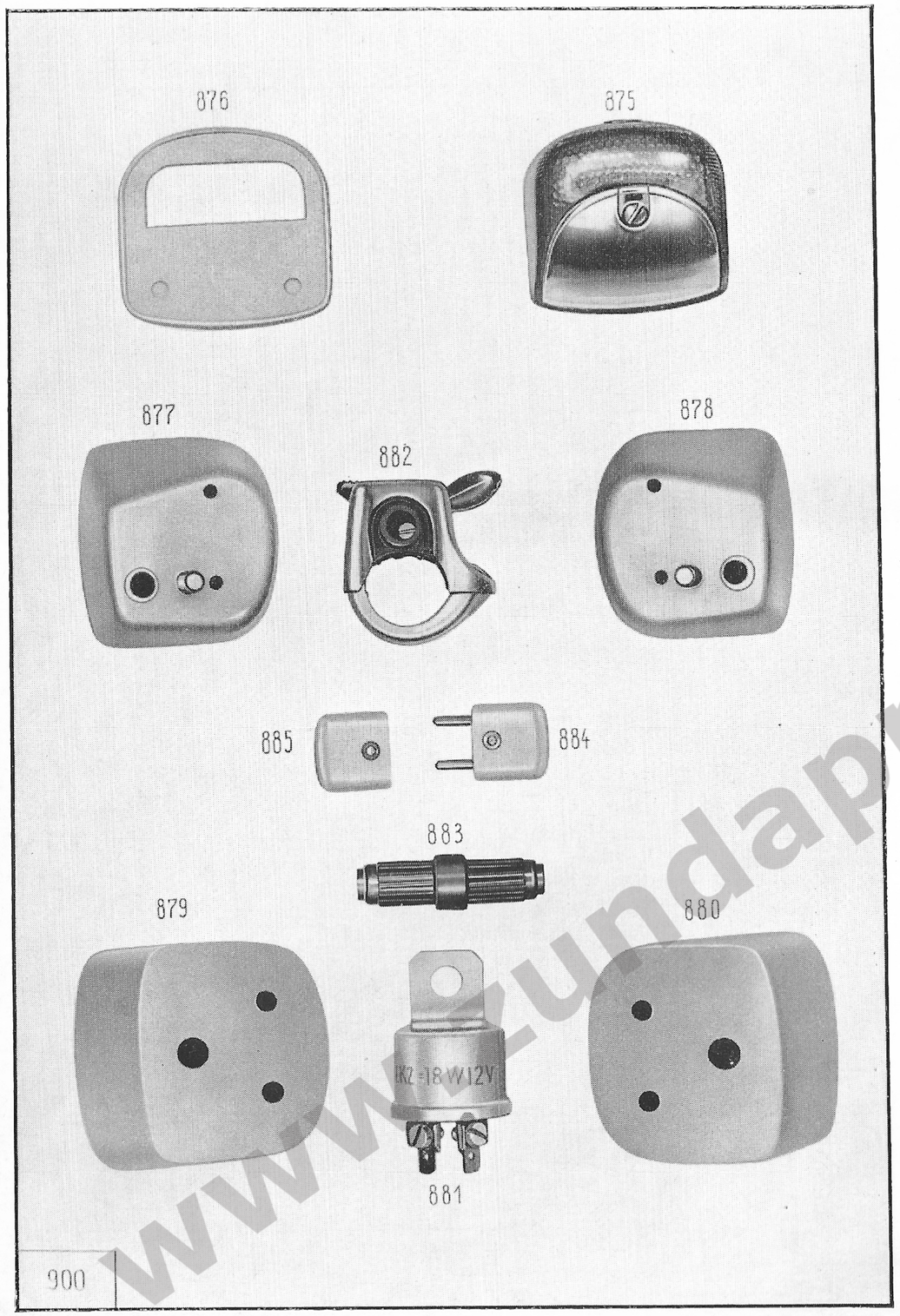

Bild Nr.	Ersatzteil-Nr.	Benennung	Stückzahl Typ 551 / 560	Bemerkung
		Blinkanlage		
875	500-16.700	Blinkleuchte vollständig	4	
—	500-16.900	Blinkerglas	4	
876	500-16.108	Dichtgummi	4	
—	—	Soffittenlampe k 12 V 18 W DIN 72601	4	
877	551-16.624	Sockel links vorn	1	
878	551-16.625	Sockel rechts vorn	1	
—	—	Federring B 6 DIN 127 k	2	Zur Befestigung Sockel an Lenkerverkleidung
—	—	Sechskantmutter M 6 DIN 934 k . .	2	
—	—	Zylinderschraube AM 4 x 10 DIN 84 k	4	Befestigung Blinkleuchte an Sockel
—	—	Federring B 4 DIN 127 k	4	
879	551-16.622	Sockel links hinten	1	
880	551-16.623	Sockel rechts hinten	1	
—	—	Federring B 6 DIN 127 k	4	Befestigg. Sockel auf Werkzeugkasten
—	—	Sechskantmutter M 6 DIN 934 k . .	4	
—	—	Zylinderschraube AM 4 x 10 DIN 84 k	4	Befestigung Blinkleuchte an Sockel
—	—	Federring B 4 DIN 127 k	4	
—	—	Sechskantmutter M 4 DIN 934 k . .	4	
—	1806 z 106	Gummitülle zur Kabeldurchführung .	3	
881	500-16.705	Blinkgeber 12 V	1	
882	551-16.703	Blinkschalter mit Lichthupe	1	
—	—	Kabel B 0.75 DIN 72 551	Meterware	
883	6160 z 237	Leitungsverbinder mit Sicherung . .	1	
—	551-16.710	Lüsterklemme 2-polig	1	
884	6160 z 192	Doppelsteckerhälfte (Stecker) . . .	1	
885	6160 z 193	Doppelsteckerhälfte (Buchse) . . .	1	
—	—	Leitung doppeladrig	Meterware	

www.zundappveteranenclub.nl

Bild Nr.	Ersatzteil-Nr.	Benennung	Stückzahl Typ 551 / 560	Bemerkung
		Werkzeug		
—	6890 k 47	Werkzeug	1	
821	6040 z 273	Beutel für Werkzeug	1	
822	—	Doppelschraubenschlüssel 7 x 9 mm DIN 895	1	
823	—	Doppelschraubenschlüssel 8 x 10 mm DIN 895	1	
824	—	Doppelschraubenschlüssel 14 x 17 mm DIN 895	1	
825	2011 k 104	Einfachschraubenschlüssel 19 mm mit Reifenhebel	1	
826	2021 z 64	Vierkantsteckschlüssel	1	
827	2020 z 15	Steckschlüssel (für Zündkerze)	1	
828	1671 z 02	Dorn 10 mm ø	1	
829	2001 z 15	Dorn 7 mm ø	1	
830	2001 z 01	Reifenhebel	1	
831	428-20.113	Schraubenzieher 7 mm	1	
—	428-20.114	Schraubenzieher 3,5 mm	1	
832	2021 z 23	Steckschlüssel (für Vergaser)	1	
833	400-20.300	Putztuch	1	
834	6040 k 269	Gummireparaturkasten	1	im Handel erhältlich
835	6040 k 255	Luftpumpe, schlauchlos	1	
—	1596 z 291	Schlauchhülle (für Luftpumpe)	1	

www.lundaappveteranenclub.nl

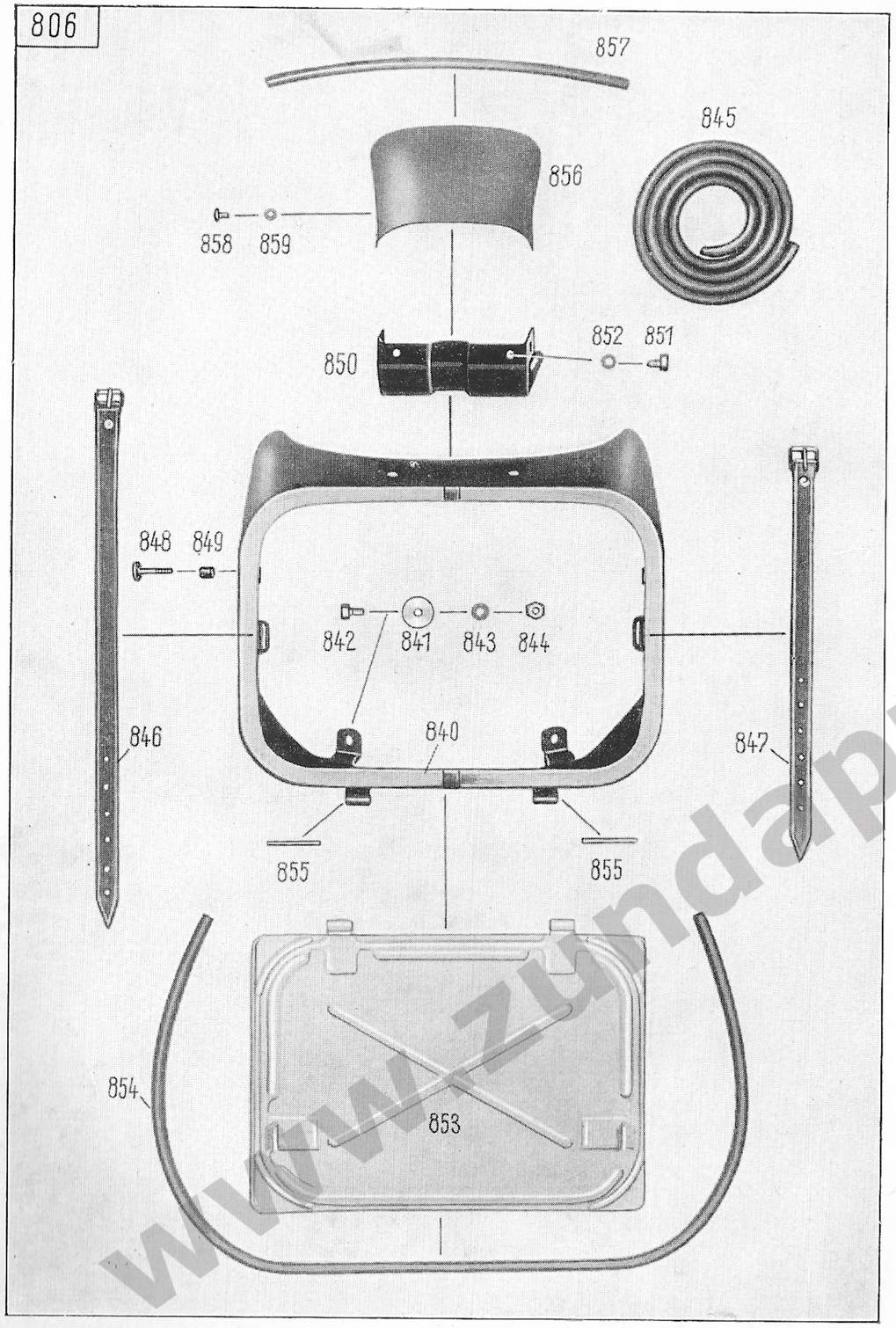

Bild Nr.	Ersatzteil-Nr.	Benennung	Stückzahl Typ 551 / 560	Bemerkung
		Werkzeugkasten		
840	2190 z 68	Werkzeugkasten	1	Farbe angeben
—	551-19.604	Werkzeugkasten	1	Nur f. Fahrz. m. Blinkern
841	1301 z 1019	Scheibe	4	
842	—	Sechskantschraube M 6 x 15 DIN 933 k (zur Befestigung Werkzeugkasten an hintere Verkleidung)	4	
843	—	Federscheibe B 6 DIN 137 k	4	
844	—	Sechskantmutter M 6 DIN 934 k . .	4	
845	1396 z 259	Gummischnur (1110 mm lang) . . .	1	
846	1390 z 122	Schnallgurt (für Werkzeug)	1	
847	1390 z 118	Schnallgurt (für Flickzeug)	1	
848	1541 z 319	Schlitzschraube	2	
849	176 z 48	Gummibuchse	2	
850	2051 z 708	Befestigungswinkel (für Schlußleuchte)	1	
851	—	Sechskantschraube M 6 x 8 DIN 933 k (zur Befestigung Winkel an Werkzeugkasten) . .	2	
852	—	Federscheibe B 6 DIN 137 k	2	
853	1470 z 13	Deckel (für Werkzeugkasten) . . .	1	
854	1396 z 258	Gummischnur (850 mm lang) . . .	1	
855	—	Nietstift A 4 h 11 x 38 DIN 7341 Ms (zur Befestigung Deckel an Werkzeugkasten)	2	
856	650 z 518	Mantelblech (zur Schlußleuchte) . .	1	Farbe angeben
857	1396 z 313	Gummischnur	1	
858	—	Halbrundschraube AM 4 x 5 DIN 86 crp (zur Befestigung Mantelblech)	2	
859	—	Federscheibe A 4 DIN 137 k	2	

www.zundappveteranenclub.nl

www.zundappwelt.de